10

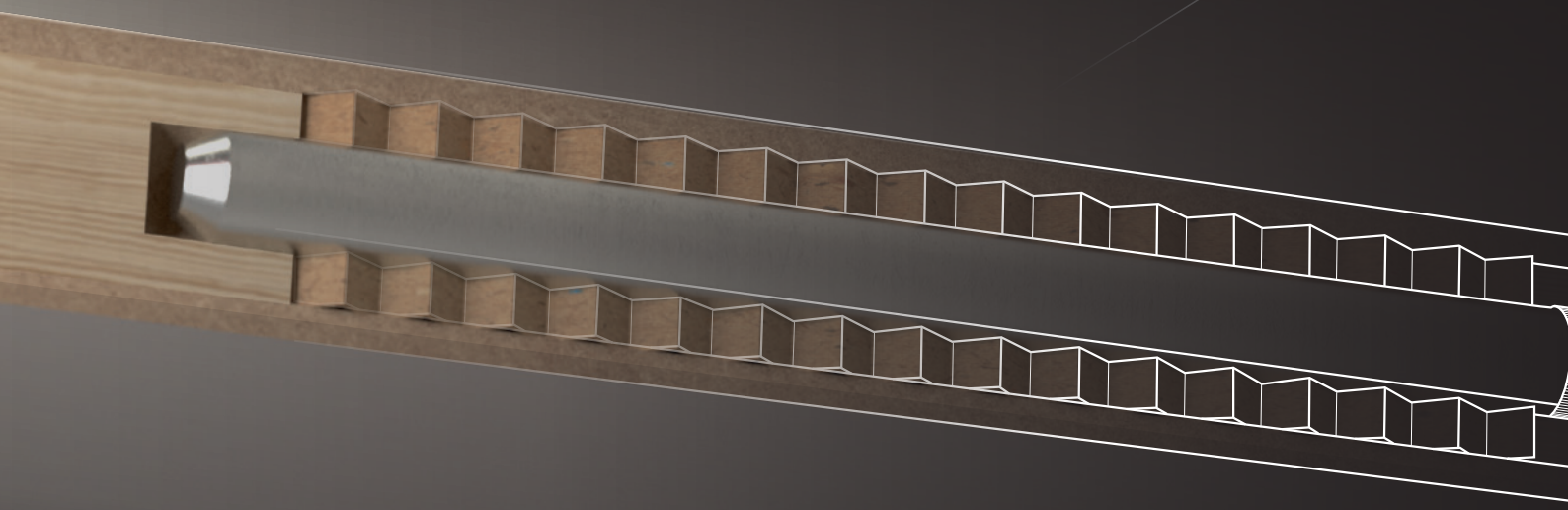

összekötő vasalat

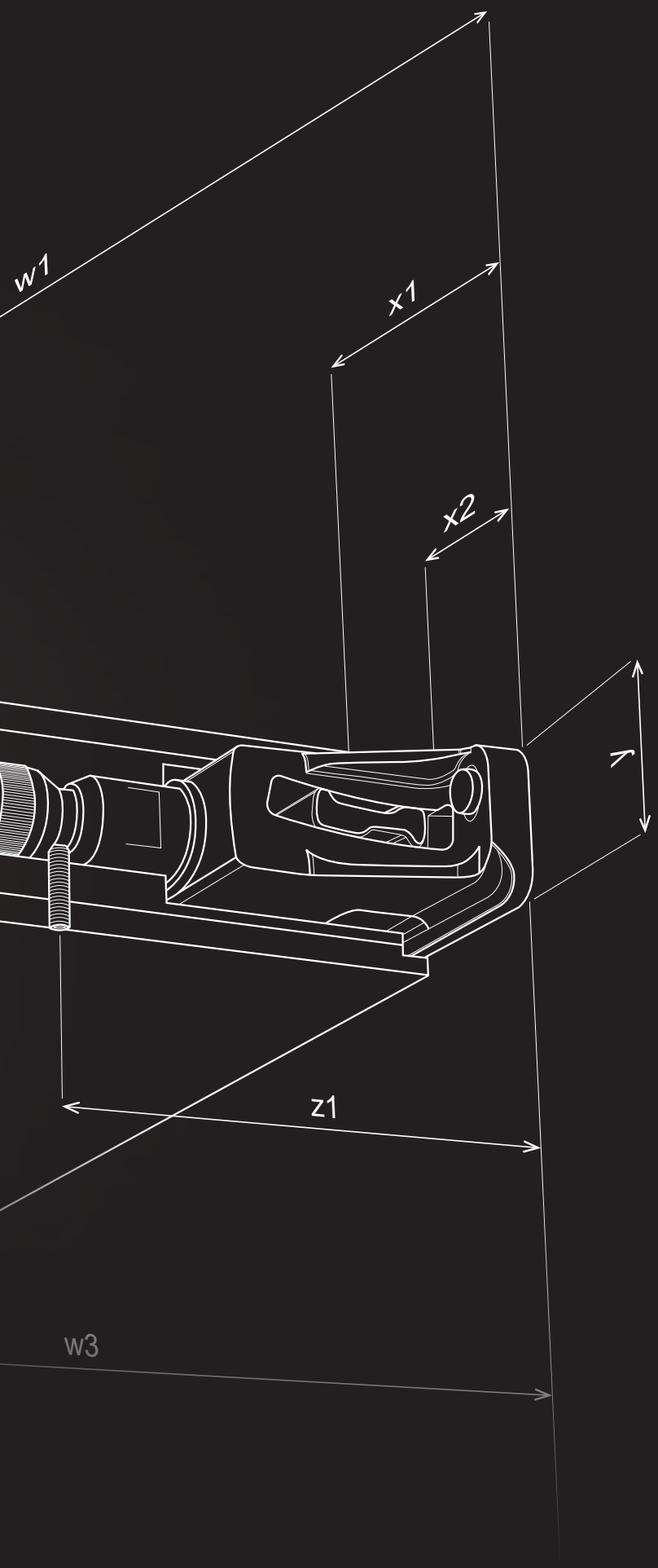

BEMUTATÓ VASALATOK A PARTNEREINKNÉL

Jöjjön el és nézze meg viszonteladó partnereinknél, akik megmutatják és tanácsot adnak a választással kapcsolatban.

DÉMOS24PLUS

A portál vásárlásra, megrendelések áttekintésére, rendelések leadására, módositására, és állapotuk ellenőrzésére szolgál, valamint raktárkészlet és árakra vonatkozó információk mellett még sok minden másról is értesülhetünk egy helyen.

TANÁCSADÁS

Tanácstalan a vasalatok és a szerelés kiválasztásával kapcsolatban? Hívja ügyfélszolgálatunkat a 06 1 445 3730 telefonszámon, vagy írjon a megrendelesek@demos-trade.com címre, és örömmel adunk Önnek tanácsot.

HÁZHOZSZÁLLÍTÁS

Minden megrendelést akár két napon belül kézbesítünk Önnek.

tartalom

tartalom

	Csavar	Strong Spax	10.19 – 10.21 o. 10.9 – 10.12 o.
	Excenteres vasalat	Strong Hettich	10.43 o. 10.81 – 10.86 o.
	Polc alátámasztás	Strong Italiana Ferramenta Hettich	10.54 – 10.55 o. 10.50 – 10.51, 10.53 o. 10.56 – 10.61 O. 10.89 – 10.90 o.
	Rejtett polctartók	Italiana Ferramenta	10.64 – 10.71 o.
	Munkalapokra		10.41 – 10.42, 10.87 o.
	Teraszokra	Spax	10.13 – 10.17 o.
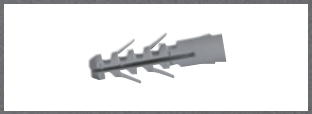	Tiplik		10.25 – 10.26 o.
	Csavarok és rögzítők takarósapkái		10.27 – 10.32 o.
	Csapok és lamellák	Strong Knapp	10.34 o. 10.33, 10.35 – 10.36 o.
	Függesztővasalat		10.101 – 10.108 o.
	Ágyakhoz		10.110 o.
	Összekötők és végzárók munkalapokhoz		10.115 o.
	WC kabin vasalatok		10.117 o.

Mi van ebben a fejezetben?

A gyártók, termékek vagy fontos értékek rövid bemutatása a következő fejezetből.

A fejezetben **Strong, Spax, Knapp, Italiana Ferramenta** termékeket találsz. Termékcsaládok szerint vannak rendezve (csavarok, összekötő elemek, polctartók stb.).

Néhány kifejezés magyarázata

Strong összekötő vasalatok

Vasalatok, amelyekben megbízhat, a jó ár garantált minőséggel párosítva. A Strong termékcsaládban a csavaroktól kezdve, a polctámaszokon át, az excenteres összekötő vasalatokig mindent megtalál.

Spax csavarok

Az egyedülálló 4CUT négyszögletes keresztmetszetű hegynek köszönhetően nincs szükség az alkatrész előfúrására, a SPAX csavarok használata jelentősen csökkenti az anyagrepedés lehetőségét az éleknél, és sokkal könnyebben becsavarozhatók. A Wirox speciális felületkezelés jelentősen meghosszabbítja a korrózióállóságot.

Italiana Ferramenta vasalatok

A bevett sztereotípia szerint az olasz dolgok szépek, de gyenge minőségűek. Az Italiana Ferramenta minden tekintetben kiforgatja ezt a sztereotípiát. Vasalataik csúcsminőségűek, gyakran nyernek különböző díjakat az innovatív megoldásokért, és rengeteg időt és fáradtságot takarítanak meg.

Knapp

Az osztrák KNAPP cég, amely az összekötő vasalatokra, különösen a lamellákra specializálódott, mindössze 35 év alatt küzdötte fel magát az iparág vezetői közé. Vasalataik egyik előnye például az, hogy használatukhoz nincs szükség speciális szerszámokra. Termékeik magas minősége természetes.

Excenteres vasalatok Hettich

Nagyon népszerű vasalat, különösen a lapraszerelt bútorokat gyártók körében. A vasalatok, ahogy a Hettich cég is, híresek minőségükről és könnyű szerelhetőségükről. A végfelhasználó számára nagyszerű hír, hogy a vasalatok többszöri használatot is kibírnak.

Polc-alátámasztások

A polctámaszok egyszerű és nem túl érdekes választéknak tűnnek. Ennek az ellenkezője igaz, a polctámaszok a bútor érdekes és fontos szerkezeti és biztonsági elemei lehetnek. Győződjön meg erről ebben a fejezetben található polctartók széles választékában. A fekete változatok is kínálatunkba kerülnek.

Milyenek a TOP termékek?

Összeállítottunk Önnek egy válogatást a legérdekesebb termékekből, amelyeket a katalógusban talál.

A lamellákat szerszámok nélkül!

10.33

Jól hangzik, nem igaz? Csak egy kicsit túloztunk, a KNAPP lamellák használatához szüksége lesz szerszámra, de egy klasszikus lamellamaró vagy sarokcsiszoló is megteszi.

További újdonságok a fejezetben

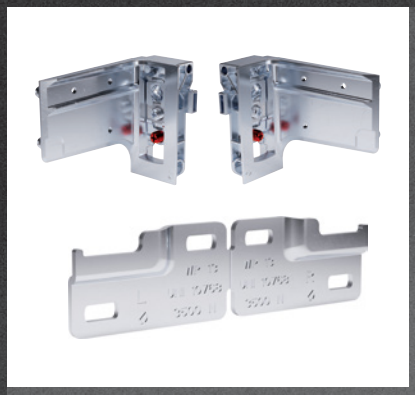

Libra H11 alsó szekrények felfüggesztése

Eredeti megoldás, amely mindenképpen megérdemli az Ön figyelmét. Az alsó szekrények felfüggesztése mindig érdekes kihívás. A Libra H11 megkönnyíti a dolgot.

10.99

összekötő vasalat

10

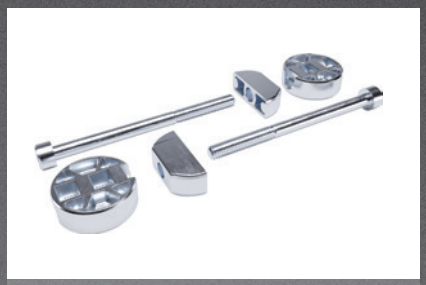

Rögzítse össze a munkalapokat

A munkalapok összekapcsolására szolgáló egyszerű vasalatoknak mindenki örül majd, aki azon töri a fejét, hogyan húzza össze a kompakt munkalapokat. A 8 mm-es fúratmélységű Italiana Ferramenta vasalatai képezik a legkézenfekvőbb választást.

10,42

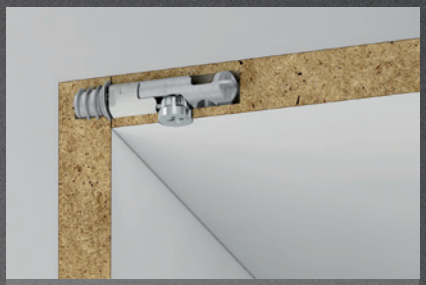

A Target egy intelligens termék

A Target vasalatok ugyanúgy működnek, mint az alkatrészek összekapcsolására szolgáló excenteres vasalatok, de velük ellentétben ezek a bútorokban gyakorlatilag láthatatlanok. Gyorsabban összeszerelhető és ugyanolyan erősen tart.

10.45

Diszkrét segítő

Az állítható függesztő vasalatoknak egy hibájuk van. Viszonylag masszívak, és a szekrény belsejében nem mutatnak túl jól. Ez nem vonatkozik a Strong vasalatokra, amelyek diszkrétek, de ez nem megy a funkcionalitásuk kárára.

10.103

Fekete matt

Fekete matt mi? Fekete matt profil a munkalapok összekötéséhez vagy befejezéséhez. A sötét, követ imitáló vagy egyszerűen fekete lapokon eltűnik, és nem zavarja az elvégzett munka összbenyomását.

10.116

Vasalatok kabinokhoz

Ebben a fejezetben megtalálja a kompakt lapokból készült kabinok összeszereléséhez szükséges összes vasalatot is. Lábak, csatlakozó elemek, profilok, fogantyúk stb...

10.117

Az új termékekről szóló videók és további információk itt találhatók:

beltéri csavarok

Univerzális használatra

- 4CUT hegy – előfúrás nélküli használat (a legtöbb anyaghoz 1])
- a különleges profilú hegy szögletes keresztmetszettel és hullámos menettel meggyorsítja a csavarozást és csökkenti a csavaráshoz szükséges erőt
- sokkal kisebb az anyagrepedés lehetősége az éleknél
- mindez gyorsabb és minőségibb munkát, hosszabb akkumulátor-élettartamot és a bitek mérsékeltebb kopását jelenti
- a multi fej biztosítja, hogy a csavarozás környezete minimálisan sérüljön, fém testek rögzítésekor csökkenti a csavar túlhúzásának lehetőségét
- a Wirox felületkezelés 20-szor nagyobb korrózióállóságot biztosít a hagyományos csavarokhoz képest
- tökéletesen illeszkedő bitek

Különleges tulajdonságok:

A Pozidrive vagy Torx továbbfejlesztett horony

B fehér cink felületkezelés (Wirox) – nagyobb korrózióállóság, káros krómtól mentes

Előnyök:

1 hegyes csúcs és négyzet alakú keresztmetszet az egyszerű és gyors csavarozás érdekében

2 hullámos menet – könnyű futás a hullámos rostszál egyengetés miatt

3 fej alatti hornyok – a fej bemarása az anyagba a környező terület minimális károsodásával, fém elemek rögzítésekor jelentősen csökkenti a csavar átfordulásának lehetőségét

tökéletesen illeszkedő bitek

a multifej nem forog

hullámos menet

négyszögletű keresztmetszet

Spax M

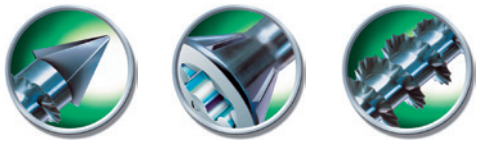

méret (d1) (mm)	kód	teljes hossz (Ls) (mm)	menethossz (LgV) (mm)	a fej külső átmérője (dk) (mm)	bit
3,5 × 40 / 28 részleges csavarmenet	372150	40	28	6	T15
3,5 × 45 / 30 részleges csavarmenet	372152	45	30	6	T15
3,5 × 50 / 35 részleges csavarmenet	**372153**	50	35	6	T15
4,0 × 40 / 28 részleges csavarmenet	372154	40	28	7	T20
4,0 × 45 / 30 részleges csavarmenet	372155	45	30	7	T20
4,0 × 50 / 35 részleges csavarmenet	**360297**	50	35	7	T20
4,0 × 60 / 40 részleges csavarmenet	**360298**	60	40	7	T20
4,5 × 45 / 30 részleges csavarmenet	372156	45	30	8	T20
4,5 × 50 / 35 részleges csavarmenet	**362693**	50	35	8	T20

- a 4,5 × 50-es méret ideális LTD csatlakozásokhoz

[1] egyes anyagok előfúrást igényelhetnek, javasoljuk, hogy előtte próbálja ki

- különösen alkalmas MDF-lapokhoz
- előfúrás nélkül[1], csökkentve az anyag törésének és kidomborodásának a kockázatát
- CUT hegy hullámos menettel a könnyű befúrás érdekében
- speciális, keskeny fej 75°-os szögben, maróhoronnyal a tiszta bemélyedésekhez
- részleges csavarmenet a felső rész behúzásához
- a Wirox felületkezelés 20-szor nagyobb korrózióállóságot biztosít a hagyományos csavarokhoz képest
- a fenti előnyök kombinálva a T-Star plus vájattal
- a tökéletes működés érdekében javasoljuk, hogy eredeti T-Star plus biteket használjon
- a speciális horony biztosítja az erő jobb összpontosítását és átvitelét, megakadályozza az elcsúszást oldalirányú nyomás esetén
- a hagyományos Torx bitekkel való munka nem teszi lehetővé a javított vájat teljes kihasználását
- a rögzítő helyettesítésére is használják

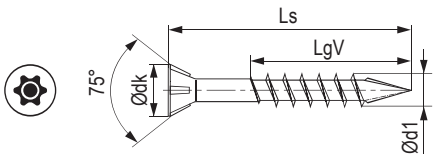

[1] a részmenet különösen alkalmas két elem összecsavarozására

T-STAR plus

méret (d1) (mm)	kód	teljes hossz (Ls) (mm)	menet-hossz (LgV) (mm)	a fej külső átmérője (dk) (mm)
3,0 × 12	387885	12	10	6
3,0 × 16	**367816**	16	14	6
3,0 × 20	**376304**	20	17	6
3,0 × 25	375279	25	21	6
3,0 × 30	**387886**	30	26	6
3,0 × 40 / 23 részleges csavarmenet	375280	40	23	6
3,5 × 16	**360288**	16	13	7
3,5 × 20	**360289**	20	16	7
3,5 × 25	367930	25	21	7
3,5 × 30	**360290**	30	25	7
3,5 × 35	372019	35	30	7
3,5 × 35 / 23 részleges csavarmenet	**390980**	35	23	7
3,5 × 40	**376065**	40	35	7
3,5 × 40 / 23 részleges csavarmenet	473414	40	23	7
3,5 × 50 / 32 részleges csavarmenet	**375072**	50	32	7
4,0 × 16	**360291**	16	13	8
4,0 × 20	**360724**	20	16	8
4,0 × 25	**367932**	25	21	8
4,0 × 30	**360292**	30	25	8
4,0 × 30 / 18 részleges csavarmenet	**360293**	30	18	8
4,0 × 35	**360725**	35	30	8
4,0 × 35 / 23 részleges csavarmenet	**367892**	35	23	8
4,0 × 40	**360726**	40	35	8
4,0 × 40 / 23 részleges csavarmenet	377490	40	23	8
4,0 × 45	**360741**	45	40	8
4,0 × 50	**360294**	50	45	8
4,0 × 50 / 32 részleges csavarmenet	**377493**	50	32	8
4,0 × 60 / 35 részleges csavarmenet	**377494**	60	35	8
4,0 × 70 / 37 részleges csavarmenet	**367479**	70	37	8
4,0 × 80 / 37 részleges csavarmenet	**377496**	80	37	8
4,5 × 16	376081	16	13	8,8
4,5 × 50 / 32 részleges csavarmenet	402499	50	32	8,8
4,5 × 60	372171	60	54	8,8
4,5 × 60 / 42 részleges csavarmenet	399711	60	42	8,8
5,0 × 50	**372359**	50	44	9,7
5,0 × 60	**375278**	60	54	9,7
5,0 × 70	**372184**	70	61	9,7
5,0 × 80	**372241**	80	61	9,7
5,0 × 80 / 46 részleges csavarmenet	**375205**	80	46	9,7
5,0 × 90 / 61 részleges csavarmenet	**375206**	90	61	9,7
5,0 × 100 / 61 részleges csavarmenet	**375215**	100	61	9,7
5,0 × 120 / 69 részleges csavarmenet	**375223**	120	69	9,7
6,0 × 80	375250	80	61	11,6

- a fenti előnyök kombinálva a T-Star plus vájattal
- a tökéletes működés érdekében javasoljuk, hogy eredeti T-Star plus biteket használjon
- a speciális horony biztosítja az erő jobb összpontosítását és átvitelét, megakadályozza az elcsúszást oldalirányú nyomás esetén
- a hagyományos Torx bitekkel való munka nem teszi lehetővé a javított vájat teljes kihasználását

WIROX

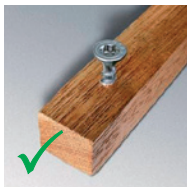

egyedi Spax csavarok

klasszikus csavar

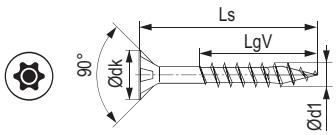

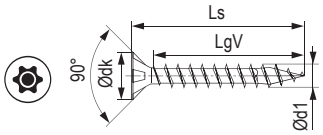

Spax T-STAR plus csavarok – fekete cink

méret (d1) (mm)	kód	teljes hossz (Ls) (mm)	menet-hossz (LgV) (mm)	a fej külső átmérője (dk) (mm)
3,5 × 16	**482568**	16	13	7
4,0 × 30	**380449**	30	25	8

beltéri csavarok

Pozidrive

- a fenti előnyök kombinálva a PZ (Pozidrive) Cam-Out vájattal
- a Wirox felületkezelés 20-szor nagyobb korrózióállóságot biztosít a hagyományos csavarokhoz képest
- a Cam-Out horony előnye a mélyebb kivitel, amely még akkor is biztosítja a minőségi nyomatékátvitelt, amikor a bit a tengelytől eltér (akár 5°-ig)

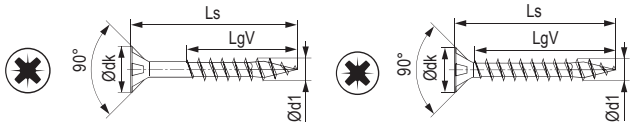

méret (d1) (mm)	kód	teljes hossz (Ls) (mm)	menet-hossz (LgV) (mm)	a fej külső átmérője (dk) (mm)	bit
2,5 × 16	367856	16	14	5,1	PZ1
2,5 × 20	385402	20	17	5,1	PZ1
2,5 × 25	464125	25	22	5,1	PZ1
3,0 × 16	**367814**	16	14	6	PZ1
3,5 × 15	379521	15	11	7	PZ2
3,5 × 16	**360281**	16	13	7,5	PZ2
3,5 × 17	**368292**	17	13	7	PZ2
3,5 × 20	**360282**	20	16	7,5	PZ2
3,5 × 30	**360283**	30	25	7,5	PZ2
3,5 × 35	**370005**	35	30	7	PZ2
3,5 × 40	385403	40	35	7	PZ2
3,5 × 50	**369680**	50	40	7	PZ2
4,0 × 16	**360284**	16	13	8	PZ2
4,0 × 17	**383529**	17	13	8	PZ2
4,0 × 20	**360721**	20	16	8	PZ2
4,0 × 30	**360285**	30	25	8	PZ2
4,0 × 30 / 18 részleges csavarmenet	**360286**	30	18	8	PZ2
4,0 × 35	**360722**	35	30	8	PZ2
4,0 × 40	**360723**	40	35	8	PZ2
4,0 × 45	**360740**	45	40	8	PZ2
4,0 × 50	**360287**	50	45	8	PZ2
4,0 × 60	**372714**	60	50	8	PZ2
4,0 × 70	372948	70	50	8	PZ2
4,5 × 30	466427	30	25	8,8	PZ2
4,5 × 35	466431	35	30	8,8	PZ2
4,5 × 40	466435	40	34	8,8	PZ2
4,5 × 50	466436	50	44	8,8	PZ2
4,5 × 50 / 32 részleges csavarmenet	**407961**	50	32	8,8	PZ2
4,5 × 60	372157	60	54	8,8	PZ2
5,0 × 70	**372176**	70	61	9,7	PZ2
5,0 × 80	372179	80	61	9,7	PZ2

a Pozidrive bitek a 12. fejezetben találhatók

[1] a részmenet különösen alkalmas két elem összecsavarozására

Félgömb fejjel

méret (d1) (mm)	kód	teljes hossz (Ls) (mm)	menethossz (LgV) (mm)	a fej külső átmérője (dk) (mm)	bit
3,5 × 12	374928	12	7	7	T15
3,5 × 20	372143	20	18	7	PZ2
4,0 × 15	**372025**	15	13	8	T20
4,0 × 16	**360728**	16	15	8	T20
4,0 × 16	**360727**	16	15	8	PZ2
4,5 × 16	**365828**	16	15	8	T20
5,0 × 20	392364	20	17	9,9	T20
5,0 × 20	416494	20	17	9,9	PZ2

- Alkalmas fióksínek rögzítésére és egyéb olyan alkalmazásokhoz, ahol sík ülőfelületre van szükség.
- ez a típus nem okoz deformálódást az alaprétegben, enyhe mozgást tesz lehetővé
- elérhető mind a PZ2, mind a T-Star plus típusú vájathoz való kialakításban

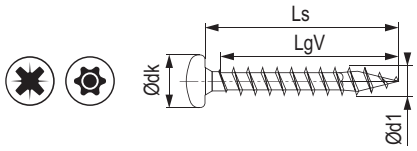

Két lap összekapcsolásához

méret (d1) (mm)	kód	teljes hossz (Ls) (mm)	menet-hossz (LgV) (mm)	a fej külső átmérője (dk) (mm)	bit
4,0 × 33 kettős csavarmenet	**387737**	33	6 + 16	8,0	T20

- a csavar ideális két bútorlap összekapcsolására
- tökéletesen összehúzza a bútorlapokat
- A 33 mm-es hossz ideális 18 mm vastagságú táblák összekötéséhez – nem áll fenn a véletlen átfúrás veszélye
- 4CUT hegy, előfúrás nélküli használat
- hullámos menet – könnyű futás a hullámos rostszál egyengetés miatt
- fej alatti hornyok – a fej bemarása az anyagba a környező terület minimális károsodásával, fém elemek rögzítésekor jelentősen csökkenti a csavar átfordulásának lehetőségét
- a Wirox felületkezelés 20-szor nagyobb korrózióállóságot biztosít a hagyományos csavarokhoz képest

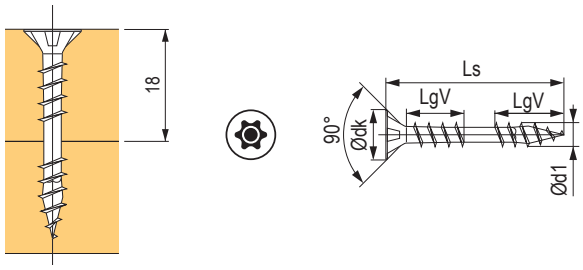

Pozidrive lencsefejjel

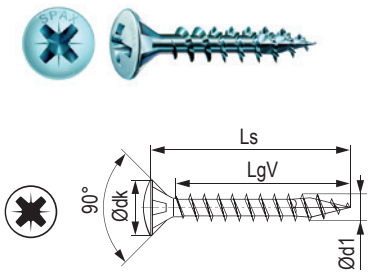

méret (d1) (mm)	kód	teljes hossz (Ls) (mm)	menet-hossz (LgV) (mm)	a fej külső átmérője (dk) (mm)	bit
3,5 × 16	**375156**	16	13	7,0	PZ2
3,5 × 20	**375174**	20	16	7,0	PZ2
4,0 × 16	**360299**	16	13	8,0	PZ2
4,0 × 20	**367456**	20	16	8,0	PZ2

A lencsefej elegáns megjelenése
Nikkel felületkezelés – tökéletesen illeszkedik a bútorvasalatokhoz

- 4CUT csúcs – előfúrás nélküli használat (a legtöbb anyaghoz[1])
- a különleges profilú hegy szögletes keresztmetszettel és hullámos menettel meggyorsítja a csavarozást és csökkenti a csavaráshoz szükséges erőt
- sokkal kisebb az anyagrepedés lehetősége az éleknél
- a Wirox felületkezelés 20-szor nagyobb korrózióállóságot biztosít a hagyományos csavarokhoz képest
- mindez gyorsabb és minőségibb munkát, hosszabb akkumulátor-élettartamot és a bitek mérsékeltebb kopását jelenti
- a multi fej biztosítja, hogy a csavarozás környezete minimálisan sérüljön, fém testek rögzítésekor csökkenti a csavar túlhúzásának lehetőségét

Használati tippek:
süllyesztett kialakítású lencsefej – a pánt tökéletes megjelenése más, süllyesztett fejhez tervezett termékekhez is alkalmazható, Spax technológia a kötések nagyobb szilárdsága érdekében.

Lencsefejjel és gallérral

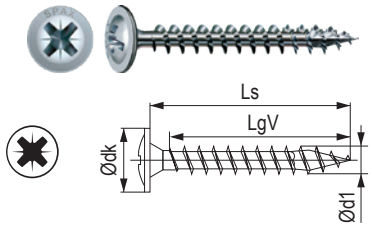

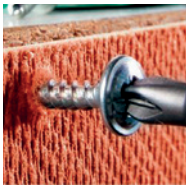

méret (d1) (mm)	kód	teljes hossz (Ls) (mm)	menet hossza (LgV) (mm)	a fej külső átmérője (dk) (mm)	bit
3,5 × 17	**364719**	17	15	8,6	PZ2
3,5 × 20	**364720**	20	18	8,6	PZ2
3,5 × 25	**388123**	25	23	8,6	PZ2
3,5 × 30	**387581**	30	27	8,6	PZ2
3,5 × 35	**382718**	35	32	8,6	PZ2
4,0 × 20	**467071**	20	18	9,6	PZ2

- alkalmas a korpusz hátuljához való rögzítésre
- 4CUT hegy, előfúrás nélkül
- a Wirox felületkezelés 20-szor nagyobb korrózióállóságot biztosít a hagyományos csavarokhoz képest
- a nagy érintkezési felület garantálja a kötés nagy szilárdságát

Padlóra, dupla menettel

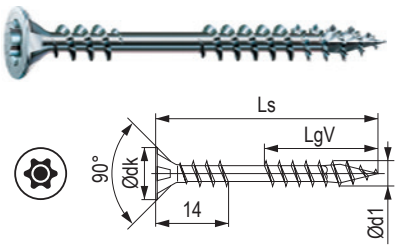

méret (d1) (mm)	kód	teljes hossz (Ls) (mm)	menethossz (LgV) (mm)	a fej külső átmérője (dk) (mm)	bit
4,5 × 50	**372721**	50	21,5	8,8	T20

- alkalmas padlók rögzítésére az alatta lévő rosthoz
- a második menet biztosítja a padló szilárd rögzítését a rosthoz (csökkenti a padló repedését)
- 4CUT hegy, előfúrás nélküli használat
- a Wirox felületkezelés 20-szor nagyobb korrózióállóságot biztosít a hagyományos csavarokhoz képest

Tömör fa esetén

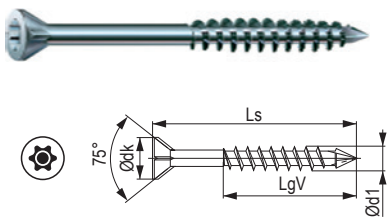

méret (d1) (mm)	kód	teljes hossz (Ls) (mm)	menethossz (LgV) (mm)	a fej külső átmérője (dk) (mm)	bit
3,5 × 35	**376001**	35	20	6	T10

- alkalmas tömör fa rögzítésére repedés veszélye nélkül (padlódeszkák, padlók, szegélylécek stb.)
- speciális, keskeny fej 60°-os szögben, maróhoronnyal a tiszta bemélyedésekhez
- 4CUT hegy hullámos menettel a könnyű fúrás érdekében
- a Wirox felületkezelés 20-szor nagyobb korrózióállóságot biztosít a hagyományos csavarokhoz képest

kültéri csavarok

Keretes tányérfejjel

hullámos menet

négyszögletű keresztmetszet

tányérfej

méret (d1) (mm)	kód	teljes hossz (Ls) (mm)	menethossz (LgV) (mm)	a fej külső átmérője (dk) (mm)	bit
6 × 60	**360300**	60	56	13,6	T30
6 × 80	**360301**	80	61	13,6	T30
6 × 100 / 61	**360302**	100	61	13,6	T30
6 × 120 / 68	**360303**	120	68	13,6	T30
6 × 140 / 68	**360304**	140	68	13,6	T30
6 × 160 / 65	**360305**	160	65	13,6	T30
8 × 80	**360306**	80	70	20,0	T40
8 × 100 / 80	**360307**	100	80	20,0	T40
8 × 120 / 80	**360308**	120	80	20,0	T40
8 × 140 / 80	**360309**	140	80	20,0	T40
8 × 160 / 80	**360310**	160	80	20,0	T40
8 × 180 / 80	**360311**	180	80	20,0	T40
8 × 200 / 80	**360312**	200	80	20,0	T40
8 × 220 / 80	**360313**	220	80	20,0	T40
8 × 240 / 80	**360314**	240	80	20,0	T40
8 × 260 / 80	**360315**	260	80	20,0	T40
8 × 280 / 80	**360316**	280	80	20,0	T40

- alkalmas faépítményekhez, pergolákhoz, tárgyak rögzítéséhez stb.
- tányérfej – nagy teherbírású felület a nagy erőátvitel érdekében
- 4CUT hegy – előfúrás nélküli használat (a legtöbb anyaghoz[1])
- a különleges profilú hegy szögletes keresztmetszettel és hullámos menettel meggyorsítja a csavarozást és csökkenti a csavaráshoz szükséges erőt
- Spax 4CUT marószelvény 160 mm-es hossztól – jelentősen csökkenti a forgatónyomatékot behúzásnál
- sokkal kisebb az anyagrepedés lehetősége az éleknél
- mindez gyorsabb és minőségibb munkát, hosszabb akkumulátor-élettartamot és a bitek mérsékeltebb kopását jelenti
- a Wirox felületkezelés 20-szor nagyobb korrózióállóságot biztosít a hagyományos csavarokhoz képest
- tökéletesen illeszkedő bitek

[1] egyes anyagok előfúrást igényelhetnek, javasoljuk, hogy előtte próbálja ki

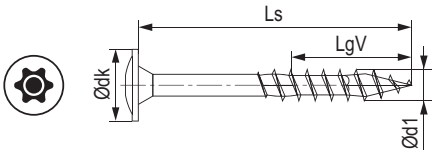

Konzolos csavar

méret (d1) (mm)	kód	teljes hossz (Ls) (mm)	menethossz (LgV) (mm)	a fej külső átmérője (dk) (mm)	bit
8 × 50	**360320**	80	44	14	T40

- speciálisan faépítményekhez, horgonyzáshoz, csatlakozáshoz stb.
- lencsefej T-star horonnyal – elegáns megjelenés, különösen oszlopok rögzítéséhez
- 4CUT hegy – előfúrás nélküli használat (a legtöbb anyaghoz[1])
- a különleges profilú hegy hullámos menettel meggyorsítja a becsavarozást és csökkenti a becsavaráshoz szükséges erőt
- sokkal kisebb az anyagrepedés lehetősége az éleknél
- mindez gyorsabb és minőségibb munkát, hosszabb akkumulátor-élettartamot és a bitek mérsékeltebb kopását jelenti
- A1 rozsdamentes acélból kültéri használatra

[1] egyes anyagok előfúrást igényelhetnek, javasoljuk, hogy előtte próbálja ki

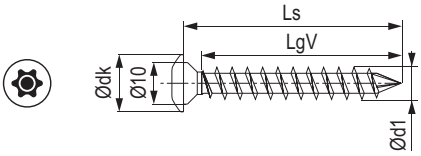

Laposfejű

WIROX

méret (d1) (mm)	kód	teljes hossz (Ls) (mm)	menet hossza (LgV) (mm)	a fej külső átmérője (dk) (mm)	bit
4 × 30	**405862**	30	16	4,0	T20
4 × 34	**405370**	34	16	4,0	T20

- díszcsavar lapos fejjel
- két lap összekötéséhez
- fej magassága csupán 1mm és az átmérője 10 mm
- nikkel felületkezelés

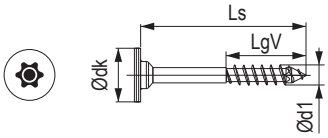

T-STAR plus süllyesztett fejjel

méret (d1) (mm)	kód	teljes hossz (Ls) (mm)	menet hossza (LgV) (mm)	a fej külső átmérője (dk) (mm)	bit
6,0 × 50 / 32	**375363**	50	32	11,6	T30
6,0 × 60 / 37	**375364**	60	37	11,6	T30
6,0 × 70 / 41	**375365**	70	41	11,6	T30
6,0 × 80 / 46	**375366**	80	46	11,6	T30
6,0 × 90 / 61	**372242**	90	61	11,6	T30
6,0 × 100 / 61	**372243**	100	61	11,6	T30
6,0 × 120 / 68	**375371**	120	68	11,6	T30
8,0 × 80 / 47	**375372**	80	47	15,1	T40
8,0 × 100 / 57	**375376**	100	57	15,1	T40
8,0 × 120 / 70	**375377**	120	70	15,1	T40
8,0 × 140 / 80	**375378**	140	80	15,1	T40
8,0 × 160 / 80	**375379**	160	80	15,1	T40
8,0 × 180 / 80	**375382**	180	80	15,1	T40
8,0 × 200 / 80	**375383**	200	80	15,1	T40
8,0 × 220 / 80	**375384**	220	80	15,1	T40
8,0 × 240 / 80	**375386**	240	80	15,1	T40
8,0 × 260 / 80	**375387**	260	80	15,1	T40
8,0 × 280 / 80	**375388**	280	80	15,1	T40

- a fenti előnyök kombinálva a T-Star plus vájattal
- a tökéletes működés érdekében javasoljuk, hogy eredeti T-Star plus biteket használjon
- a speciális horony biztosítja az erő jobb összpontosítását és átvitelét, megakadályozza az elcsúszást oldalirányú nyomás esetén
- a hagyományos Torx bitekkel való munka nem teszi lehetővé a javított vájat teljes kihasználását

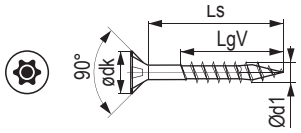

TXS cilinderes teraszos

méret (d1) (mm)	kód	szín	teljes hossz (Ls) (mm)	menet-hossz (LgV) (mm)	a fej külső átmérője (dk) (mm)	bit
5,0 × 40	**375466**	ezüst	40	21	7	T25
5,0 × 50	**361416**	ezüst	50	22,5	7	T25
5,0 × 60	**360318**	ezüst	60	27,5	7	T25
5,0 × 70	**375467**	ezüst	70	31	7	T25
5,0 × 40	**361415**	antik	40	21	7	T25
5,0 × 50	**360319**	antik	50	22,5	7	T25
5,0 × 60	**361417**	antik	60	27,5	7	T25

- 4CUT hegy hullámos menettel a könnyű fúrás érdekében
- az anyag szélein sokkal kisebb az esély a repedésre
- kicsi hengeres fej
- gyorsabb és minőségibb munka, hosszabb akkumulátor-élettartam és a bitek kisebb kopása
- a kettős menet megakadályozza a használat során fennálló kilazulást
- a látható csavarok megkönnyítik a sérült palló cseréjét
- alkalmas kemény fából készült teraszokhoz
- A2 rozsdamentes acél
- különösen a kemény fák esetében javasoljuk a pallók előfúrását

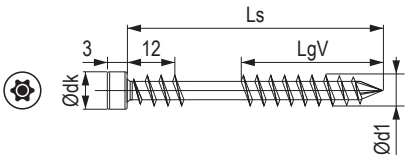

tartozékok teraszokhoz

Cilinderes teraszos

- 4CUT hegy hullámos menettel a könnyű fúrás érdekében
- az anyag szélein sokkal kisebb az esély a repedésre
- kicsi hengeres fej
- gyorsabb és minőségibb munka, az elemek nagyobb élettartama
- a bitek alacsonyabb kopása
- anyag acél Wirox felületkezeléssel
- a kettős menet megakadályozza a használat során fennálló kilazulást
- a látható csavarok megkönnyítik a sérült palló cseréjét
- alkalmas puha fából készült teraszokhoz (szibériai vörösfenyő stb.)
- a készlet tartalmaz egy kétfokozatos fúrót és egy T20 bitet

méret (d1) (mm)	kód	teljes hossz (Ls) (mm)	menet hossza (LgV) (mm)	a fej külső átmérője (dk) (mm)	bit
4,5 × 60	**361418**	60	27,5	6,0	T20

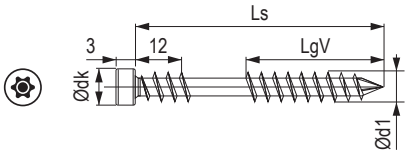

Dupla fúrófej 4,1 mm-es teraszcsavarokhoz

kód	fúró hossza (mm)
361432	35

❗ különösen a kemény és egzotikus fák előfúrását javasoljuk

Fúró teraszcsavarokhoz 5,2 mm

kód	fúró hossza (mm)
375995	35

- kifejezetten alumínium profilok rögzítéséhez tervezett fúró (speciális csavarokhoz)

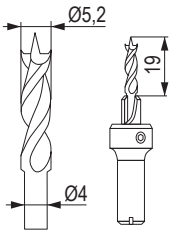

Spax Drive Stop csavarhúzó adapter

kód
360326

Spax Stick Pro

kód
376051

- rejtett típusú szerelés klipek segítségével
- alkalmas puha fából készült teraszokhoz (szibériai vörösfenyő stb.)
- egy csomag (120 db) elég kb. 3 m²

Távtartók

kód
361428

- választható 4, 5, 6 vagy 7 mm-es távolság
- csomagolás 12 db

Spax Air távtartó alátétek

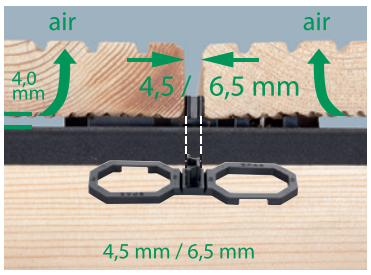

kód	tágulás (mm)	darabszám csomagolásonként (db)	csomagolás m^2
361445	4,5	40	~2,8
360324	4,5	100	~ 7,0
361446	6,5	40	~ 2,8
360325	6,5	100	~ 7,0

- megakadályozza a víz felgyülemlését a deszka és a rács
- meghatározza az egyes elemek és a deszka közötti teret

Spax × PAD alátét

kód
360323

- gumi 100 × 100 × 8 mm
- 25 db a csomagban

Spax Kaiman behúzó tartozékokkal

kód
360321

- húzóerő akár 600 kg-ig
- a készlet tartalmaz: állítható behúzó deszkákhoz, 4x távtartó kereszt, jelölőlista

Spax Tape szalag

kód	hossz (m)
360322	30

- gumi szalag a deszka és a rács közé
- szélesség 87 mm

Spax tartozékok

Spax Lift szintező láb

kód	kijelölés	magasság (mm)	darabszám a csomagban
360328	3 / 5	33–50	3
360329	5 / 9	55–82	3
376224	3 / 5	33–50	50
376233	5 / 9	55–82	50
376234	9 / 13	90–130	50
361441	hosszabbító elem	35	8

- teherbírás 800 kg

T-STAR plus bitek

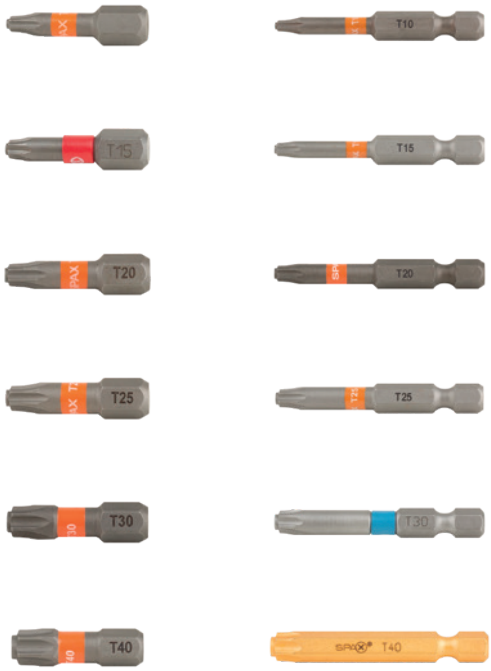

bit	25 mm	50 mm
T10	**375464**	**375460**
T15	**375077**	**372166**
T20	**360295**	**360296**
T25	**375465**	**375461**
T30	**362971**	**375462**
T40	**362972**	**375463**

Bit PZ 25 mm

bit	kód
PZ2	**366314**
PZ3	**370003**

Bit check bitkészlet

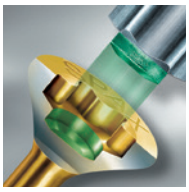

kód
360330

- mágneses tartóval
- tartalom: T10, T15, T20, T25, T30, T40

L-BOXX

kód
375456

- 16 csavarméretet, 6 bitet és hosszabbítót tartalmaz
- méret 445 × 360 × 155 mm

L-BOXX mini

kód
375455

- 6 csavarméretet és 3 bitet tartalmaz
- méret 275 × 155 × 65 mm

süllyesztett fejű csavarok

Belső csillagos hatszögletűvel

méret (d1) × (L) (mm)	fehér cink	bitméret
3 × 16	**228954**	T10
3 × 20	**228955**	T10
3 × 25	**228956**	T10
3 × 30	**228957**	T10
3,5 × 16	**228959**	T15
3,5 × 20	**228961**	T15
3,5 × 30	**228963**	T15
3,5 × 35	**228964**	T15
3,5 × 40	**228965**	T15
3,5 × 45	**228966**	T15
3,5 × 50	**228967**	T15
4 × 16	**228968**	T20
4 × 18	**228969**	T20
4 × 20	**228970**	T20
4 × 25	**228971**	T20
4 × 30	**228972**	T20
4 × 35	**228973**	T20
4 × 40	**228974**	T20
4 × 45	**228975**	T20
4 × 50	**228976**	T20
4 × 60	**228977**	T20
4 × 70 / 42 részleges csavarmenet	**228978**	T20
4,5 × 20	**228980**	T20
4,5 × 50	**228981**	T20
5 × 40	**228983**	T25
5 × 50	**228984**	T25
5 × 60	**228985**	T25
5 × 70 / 42 részleges csavarmenet	**228986**	T25
5 × 80 / 50 részleges csavarmenet	**228987**	T25
5 × 100 / 60 részleges csavarmenet	**228988**	T25
6 × 80 / 50 részleges csavarmenet	**228991**	T30

méret (d1) × (L) (mm)	sárga cink	bitméret
3,5 × 18	**470728**	T15

- minőségi süllyesztett facsavarok
- fehér cink felületkezelés
- az imbuszfej képes nagy forgatónyomatékot átvinni kiugrás nélkül
- hosszú csavarok csavarozására alkalmas
- kemény anyagokba való alkalmazáshoz stb.

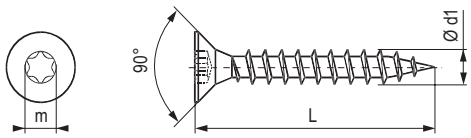

Behajtó bitek

kód	leírás
265720	bit T10 – 25 mm
265721	bit T15 – 25 mm
265723	bit T20 – 25 mm
265724	bit T25 – 25 mm
265850	bit T30 – 25 mm

egyéb tartozékok (szerszámok, bitek) a 14. fejezetben találhatók.

süllyesztett fejű csavarok

Pozidrive a fába

- minőségi csavarok PZ kereszthoronnyal, felületkezelés – horganyzott

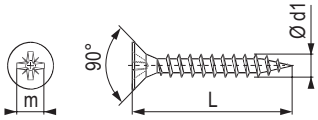

méret (d1) × (L) (mm)	sárga cink	fehér cink
2,5 × 10	**11338**	×
2,5 × 12	**11339**	×
2,5 × 16	**95393**	×
2,5 × 20	**11378**	×
3 × 10	**11124**	×
3 × 12	**11116**	×
3 × 16	**11146**	**93225**
3 × 20	**11102**	**396177**
3 × 25	**11148**	**396178**
3 × 30	**11115**	**93201**
3 × 35	**50147**	×
3 × 40	**11111**	**93202**
3 × 45	**11337**	×
3,5 × 12	**11101**	**304752**
3,5 × 16	**11109**	**93203**
3,5 × 18	**132360**	**228919**
3,5 × 20	**11150**	**228920**
3,5 × 25	**11151**	**228921**
3,5 × 30	**11103**	**228922**
3,5 × 33	**228942**	**228923**
3,5 × 35	**11153**	**228924**
3,5 × 40	**11154**	**228925**
3,5 × 45	**11155**	**395074**
3,5 × 50	**11156**	**93210**
3,5 × 60 / 36 részl. menet	**11336**	×
4 × 16	**11160**	**93211**
4 × 18	**11459**	**228926**
4 × 20	**11162**	**228927**
4 × 25	**11104**	**93212**
4 × 30	**11105**	**93213**
4 × 33	**228928**	**228943**
4 × 35	**11106**	**228929**
4 × 40	**11107**	**228931**
4 × 45	**11152**	**228932**
4 × 50	**11112**	**93217**
4 × 55	**93236**	×
4 × 60	**228944**	**228933**
4 × 60 / 36 részl. menet	**11163**	**93218**
4 × 70	**228945**	×
4 × 70 / 42 részl. menet	**11164**	×
4 × 80	**228946**	×
4 × 80 / 50 részl. menet	**11131**	×
4,5 × 16	**11128**	×
4,5 × 20	**11335**	×

méret (d1) × (L) (mm)	sárga cink	fehér cink
4,5 × 25	**11334**	×
4,5 × 30	**11119**	**395075**
4,5 × 35	**11120**	×
4,5 × 40	**11114**	×
4,5 × 45	**11117**	×
4,5 × 50	**11159**	×
4,5 × 60 / 36 részl. menet	**11123**	×
4,5 × 60	**228947**	×
4,5 × 70 / 42 részl. menet	**11125**	×
4,5 × 80	**228948**	×
4,5 × 80 / 50 részl. menet	**11129**	×
5 × 20	**11158**	×
5 × 25	**11332**	×
5 × 30	**11121**	×
5 × 35	**11126**	×
5 × 40	**11331**	×
5 × 45	**11329**	×
5 × 50	**11130**	**228934**
5 × 55	**11328**	×
5 × 60	**228949**	×
5 × 60 / 36 részl. menet	**11108**	**228935**
5 × 70 / 42 részl. menet	**11113**	**228936**
5 × 80	**228950**	×
5 × 80 / 49 részl. menet	**11122**	**228937**
5 × 90 / 60 részl. menet	**95650**	×
5 × 100 / 70 részl. menet	**11135**	×
5 × 120 / 80 részl. menet	**11136**	×
6 × 25	**11310**	×
6 × 35	**11308**	×
6 × 40	**11307**	×
6 × 50	**11305**	×
6 × 60	**228951**	×
6 × 60 / 36 részl. menet	**11140**	**228938**
6 × 80	**228952**	×
6 × 80 / 50 részl. menet	**11137**	**228939**
6 × 100 / 60 részl. menet	**92789**	**228940**
6 × 120 / 70 részl. menet	**92786**	**228941**
6 × 140 / 70 részl. menet	**92787**	×
6 × 160 / 70 részl. menet	**92788**	×
6 × 200 / 70 részl. menet	**11303**	×

méret (d1) × (L) (mm)	fekete cink
3,5 × 16	**309046**

süllyesztett fejű csavarok

Uniquadrex

méret (d1) × (L) (mm)	sárga cink	fehér cink	bitméret
3 × 12	**92861**	×	0
3 × 16	**92862**	**93039**	0
3 × 20	**92863**	**93043**	0
3 × 30	**92864**	×	0
3 × 40	**92865**	×	0
3,5 × 12	**92866**	×	1
3,5 × 16	**92867**	**103438**	1
3,5 × 20	**92868**	**252872**	1
3,5 × 25	**92869**	×	1
3,5 × 30	**92870**	**229042**	1
3,5 × 35	**92871**	93045	1
3,5 × 40	**92872**	×	1
3,5 × 45	**92873**	×	1
3,5 × 50	**92874**	**157848**	1
4 × 16	**92875**	**134441**	2
4 × 20	**92876**	**229044**	2
4 × 25	**92877**	×	2
4 × 30	**92878**	**157849**	2
4 × 35	**92880**	**396179**	2
4 × 40	**92881**	**396180**	2
4 × 50	**92882**	**157850**	2
4 × 60	**92883**	×	2
4,5 × 40	92884	×	2
4,5 × 45	92885	×	2
4,5 × 60	92886	×	2
4,5 × 70	92890	×	2
5 × 30	92887	×	2
5 × 50	92891	×	2
5 × 60	92888	×	2
5 × 70	92892	×	2
5 × 80	92893	×	2
6 × 60	92889	×	3

- az Uniquadrex rendszer képes továbbítani a magas forgónyomatékot, ezt a funkciót használhatja, az előfúrás nélküli csavarozáskor, még nagyon kemény anyagokba is
- az Uniquadrex rendszer szerkezetének köszönhetően a behajtófej kiugrásának lehetősége, a facsavar horonynak és a csavarhúzófej károsodásának a veszélye minimális
- ha szükséges, a csavarokat gond nélkül, többször becsavarozhatja a fába és kicsavarozhatja belőle, a kialakításnak és a tulajdonságainak köszönhetően az Uniquadrex rendszer pénzt takarít meg Önnek a biteknél – csavarkiterjesztések, mert ezek a kiváló minőségű bitek VALÓBAN TARTÓSAK!

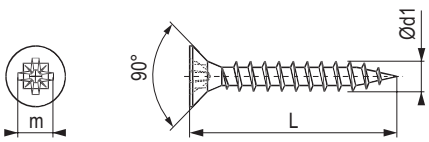

- alapelv – négyszögletű kúp alakú horony a csavar fejében és négyszögletű kúp alakú csavarhúzó

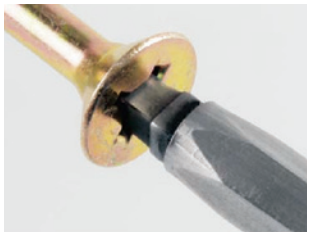

- a csavar a csavarhúzóval (csavarhúzó hosszabbítóval) tartják és kölcsönösen rögzítik egymást egy tengelyben

- EGY KÉZZEL dolgozhat, a másikkal pedig az anyagot tarthatja

- ez nem fotómontázs! az önzárás mintapéldája

Behajtó bitek

méret	bit hossza 1″ (kb. 26 mm)	bit hossza 2″ (kb. 51 mm)	bit hossza 3″ (kb. 76 mm)
0	**92894**	**95385**	95664
1	**92895**	**92898**	**92899**
2	**92896**	**95386**	**157851**
3	**92897**	226717	226719

kód	leírás
229040	csavarhúzó + bitek szett

- minőségi csavarhúzó cserélhető bitekhez, szettben, beleértve 4 db 75 mm-es bitet (0, 1, 2, 3 méret)

lencsefejű csavarok és egyéb típusok

Belső hatszögű csillagfejjel

méret (d1) × (L) (mm)	fehér cink	bitméret
3,5 × 30	**229006**	T15
4 × 16	**229007**	T20
4 × 30	**229010**	T20
4 × 40	**229011**	T20
4 × 60	**229013**	T20
5 × 30	**229014**	T25
5 × 60	**229017**	T25

- tiplikbe stb. való felhasználásra
- fehér cink felületkezelés

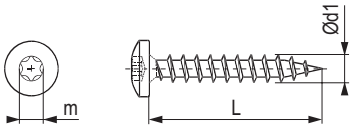

Uniquadrex horonnyal

méret (d1) × (L) (mm)	fehér cink	bitméret
3 × 16	**368452**	0
3,5 × 16	**229024**	1
3,5 × 30	**229025**	1
4 × 16	**229026**	2
4 × 20	**229027**	2
4 × 30	**229028**	2
5 × 40	**229032**	2
5 × 50	**229033**	2
5 × 60	**229034**	2
5 × 70 / 42 részleges csavarmenet	**229035**	2
6 × 60	**229037**	3
6 × 70 / 42 részleges csavarmenet	**229038**	3
6 × 80 / 50 részleges csavarmenet	**229039**	3

- azonos előnyök, mint az Uniquadrex vájatú süllyesztett csavaroknál

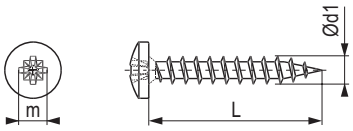

Pozidrive horonnyal

méret (d1) × (L) (mm)	fehér cink	bitméret
3 × 16	**305319**	PZ1
3,5 × 16	**11143**	PZ2
4 × 16	**228994**	PZ2
4 × 20	**11144**	PZ2
4 × 25	**198430**	PZ2
4 × 30	**228995**	PZ2
4 × 40	**228996**	PZ2
4 × 50	**95677**	PZ2
4 × 60	**95678**	PZ2
5 × 30	**159098**	PZ2
5 × 40	**228997**	PZ2
5 × 50	**228999**	PZ2
5 × 60	**229000**	PZ2
5 × 70 / 42 részleges csavarmenet	**229001**	PZ2
5 × 80 / 50 részleges csavarmenet	**229002**	PZ2
6 × 70 / 42 részleges csavarmenet	**95643**	PZ3
6 × 100 / 60 részleges csavarmenet	**100247**	PZ3

- tiplikbe stb. való felhasználásra

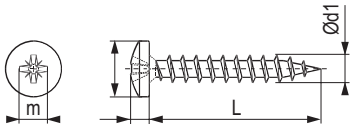

Csavarok cementkötésű lapokba

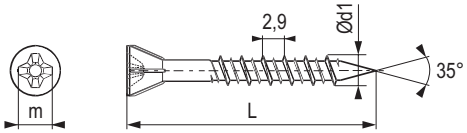

méret (d1) × (L) (mm)	fehér cink
4,2 × 35 / 25	**393752**
4,2 × 45 / 25	**101538**
4,2 × 55 / 30	**101539**

- kúpos fejjel
- hi-low menet, ph horony
- fehér cink

Kombinált csavar

méret (d1) × (L) (mm)	fehér cink
M8 × 80	**101421**
M8 × 120	**276895**

- fehér cink

a megfelelő biteket a 12. fejezetben találja

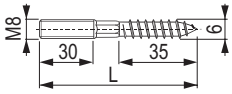

konfirmátorok, eurocsavarok, tartozékok

Konfirmátor

kód	nagyság (mm)	szín	csomagolás (db)
11090	5 / 50	fehér cink	200
306119	5 / 50	fehér cink	3000
306120	6,4 / 50	fehér cink	2000
11099	7 / 50	fehér cink	200
306121	7 / 50	fehér cink	2000
11098	7 / 50	fekete	200
11097	7 / 50	sárga cink	200

konfirmátor takarósapkák 10.32 o.

Konfirmátor – túlhúzás ellen

kód	nagyság (mm)	szín
100213	7 / 50	fehér cink
100214	7 / 70	fehér cink

- a fej alsó részében lévő hornyok csökkentik a túlhúzás lehetőségét

konfirmátor takarósapkák 10.32 o.

Konfirmátorokhoz való fúró

kód	leírás
353359	6,4 / 50 + imbuszkulcs
353358	7 / 50 + imbuszkulcs

Imbuszkulcs

kód	leírás
95394	L 4

- alkalmas a konfirmátor meghúzására

Euro csavar – süllyesztett fej

kód	méret	szín	bitméret
95399	6,3 × 10 / 8	fehér cink	PZ2
95390	6,3 × 13 / 7	fehér cink	PZ2
100215	6,3 × 13 / 8	fehér cink	PZ2
389914	6,3 × 13 / 7	fehér cink	T20
389921	6,3 × 13 / 8	fehér cink	T20

Eurócsavar – lencsefej

kód	méret	szín
103550	6,3 × 13 / 9	fehér cink

Flat

ITALIANA ferramenta

kód	méret	anyagvastagsághoz
283324	4 × 31 / 20 részl. menet	18 – 20 mm
392234	4 × 27 / 16 részl. menet	15 – 16 mm

- díszcsavar elegáns lapos fejjel
- két lap összekötéséhez
- fejmagasság csak 1,2 mm, átmérő 10 mm
- nikkel felületkezelés

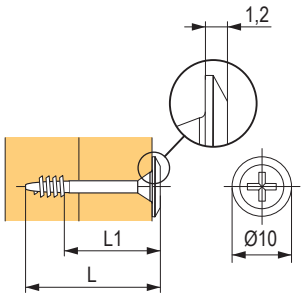

összekötő csavar

Flat

kód	felület	csatlakozási terjedelem (mm)	nyílás átmérője (mm)
507029	nikkel	30–40	5
507030	fekete nikkel		

- M4 menet
- díszcsavar elegáns lapos fejjel
- két lap összekötéséhez
- fejmagasság csak 1,2 mm
- fejátmérő 10 mm

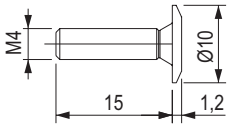

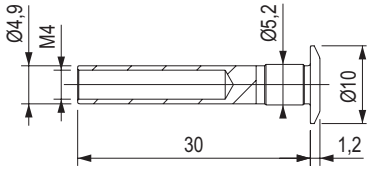

Csavar + anya

kód	menet	csatlakozási terjedelme (mm)	nyílás átmérő (mm)
15036	M4	30–40	5
15038	M6	30–40	8

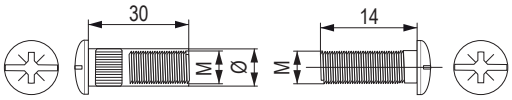

Összekötő csavar

kód	menet	L hossz (mm)	nyílás átmérő (mm)
92773	M6	14	8
15039	M6	30	8

- az összekötő csavarok és anyák segítségével 30 – 40 mm-es (14 mm-es csavarral) és 40 – 50 mm-es (30 mm-es) menetet lehet létrehozni

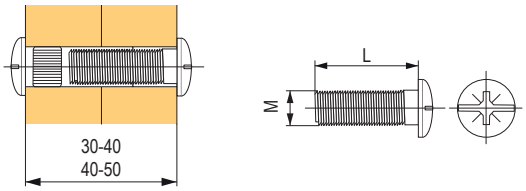

Összekötő anyacsavar

kód	menet	L hossz (mm)	nyílás átmérő (mm)
92772	M6	30	8

csavarok a fogantyúkhoz

Csavarok fogantyúkhoz letörhető

kód	méret
93299	M4 × 50

- csavarok a fogantyúk rögzítéséhez, kereszt horony
- felületkezelés – fehér cink
- kb. 5 mm-es lépésekben vágható 25 mm hosszúságúra

Csavarok a fogantyúkhoz

kód	méret
10144	M4 × 8
15074	M4 × 10
10142	M4 × 12
15076	M4 × 16
10158	M4 × 20
10145	M4 × 22
10155	M4 × 25
10153	M4 × 30
15077	M4 × 35
10154	M4 × 40
95318	M4 × 45

- csavarok a fogantyúk rögzítéséhez, kereszt horony
- felületkezelés – fehér cink

Gumi alátét fogantyúhoz

kód	leírás
08002	átlátszó

- szakszerű szereléshez használjon 2 db alátétet egy csavarhoz
- üvegezett betétre történő fogantyúfelszereléshez
- a fém nem érintkezhet közvetlenül az üveggel
- 4 mm átmérőjű csavar számára

tiplik

Spax

kód	méret (mm)	csomagolás (db)	ajánlott csavarméret
405546	5 × 25	150	4
405553	6 × 30	80	5
405569	6 × 45	50	5
405592	8 × 40	100	6

- univerzális tipli szilárd anyagokba
- a húzóterhelés mértéke a fúrt anyag típusától függ, pontos információk megtalálhatók a portálunkon

Univerzális

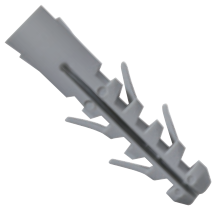

kód	nagyság (mm)	csomagolás (db)	ajánlott húzóterhelés (kN)[1]	ajánlott csavarméret
92700	6 × 30	100	0,42	3,5–5
92701	8 × 40	100	0,6	4,5–6
92702	10 × 60	50	0,74	6–8
92703	12 × 60	25	1,05	8–10

- univerzális tipli szilárd anyagokba

Csomózó szegéllyel

kód	nagyság (mm)	csomagolás (db)	ajánlott húzóterhelés (kN)[1]	ajánlott csavarméret
15067	6 × 38	100	0,35	4
15065	8 × 51	50	0,48	5
15066	10 × 61	50	0,6	6

- Univerzális tipli üreges és tömör anyagokhoz

TX

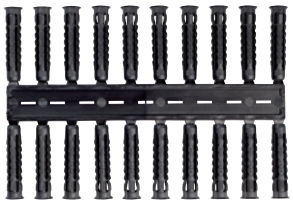

kód	nagyság (mm)	csomagolás (db)	ajánlott húzóterhelés (kN)[1]	ajánlott csavarméret
229048	6 × 30	20	0,49	4–5
229049	8 × 40	20	0,77	4,5–6
229050	10 × 50	10	1,05	6–8

- Univerzális tipli, amely alkalmas tömör és üreges anyagokba is
- üreges anyagokban csomózódik, tömör anyagokban szétnyílik
- magas ellenállás az áttekeréssel szemben

Turbo AL

			ajánlott húzóterhelés (kN)[1]		
kód	nagyság (mm)	csomagolás (db)	gipszkarton	pórusbeton	faforgácslap
229045	10 × 35	100	0,1	0,3	0,25

- speciális fémtipli gipszkartonba, pórusbetonba és faforgácslapokba való használathoz
- előfúrás nélkül bevágódik az anyagba (előnyösebb farostlemezbe előfúrni egy 6 mm-es nyílást)
- ajánlott csavar 4 – 4,5 mm rögzítésére (átlagos forgácslaphoz való facsavar)

Turbo

kód	méret (mm)	csomagolás (db)	ajánlott húzóterhelés (kN)[1]	ajánlott csavarméret
229046	10 × 35	100	0,35	4

- speciális tipli gipszkartonba való használatra
- előfúrás nélkül a gipszkartonba vájja magát
- ajánlott csavar 3,5 – 4 mm rögzítésére

GBH

			ajánlott húzóterhelés (kN)[1]		
kód	nagyság (mm)	csomagolás (db)	pórusbeton G2	pórusbeton G4	ajánlott csavarméret
229047	10 × 55	50	0,31	0,82	3,5–4

- speciális tipli pórusbetonba, gipszkartonba és hasonló könnyű anyagokba való használathoz
- az áttekerés veszélye minimális
- nagy teherbírás

Ajánlás.
Összeszereléshez előnyös a félgömbfejű csavarok használata. A sík ülőfelület lehetővé teszi a könnyebb beállítást, az esetleges elmozdítást stb. A süllyesztett fej kúpos alakja nem engedi, hogy a rögzítendő tárgy a behúzás során elcsússzon. A félgömb fej előnye a kisebb deformáció és a jobb nyomáseloszlás is. A félgömb fejű csavarokat lásd a 10.21. oldalon.

[1] az ajánlott terhelés az erő statikus hatását jelenti

takarósapkák

Öntapadó takarósapkák

- egyszerű megoldás a csavarfejek, konfirmátorok és egyéb nyílások lefedésére
- öntapadó – erős tapadás
- a rendeltetési helyet gondosan meg kell tisztítani a megbízható tapadás érdekében
- anyaga ABS, UV-álló (nagymértékben ellenáll a fakulásnak és a színváltozásnak)
- magasság 0,45 mm

Uni színek

minta színek	átmérő 13 mm	átmérő 20 mm
	298454	298507
	283190	283232
	283283	283300
	283280	283297
	298452	298505
	283273	283290
	298445	298498
	283227	283268
	283217	283259
	283218	283260
	298446	298499
	298447	298500
	283219	283261
	283220	283262
	298448	298501
	298449	298502
	283225	283266
	283226	283267
	298450	298503
	283287	283304
	298451	298504
	283230	283270

minta színek	átmérő 13 mm	átmérő 20 mm
	283281	283298
	298458	298511
	283222	283263
	298455	298508
	283277	283294
	283231	283271
	298453	298506
	304818	304831
	298459	298512
	298460	298513
	298456	298509
	298461	298514
	298457	298510
	304823	304835
	304819	304832
	304825	304837
	283223	283264
	298462	298515
	304814	304827
	304825	304837
	283223	283264
	304814	304827

minta színek	átmérő 13 mm	átmérő 20 mm
	304824	304836
	304822	304834
	304815	304828
	304816	304829
	304817	304830
	298447	298500
	283220	283262
	283226	283267
	283230	283270
	283277	283294
	298489	298543
	298493	298547
	283225	283266
	304816	304829
	505514	507396
	505515	507399

színszám	átmérő 40 mm
11164	283272

takarósapkák

Fa dekorok

minta színek	átmérő 13 mm	átmérő 20 mm
	283191	283233
	283288	283305
	283216	283258
	298467	298520
	283286	283303
	283205	283247
	283192	283234
	283279	283296
	283201	283243
	298480	298534
	298486	298540
	298492	298546
	298496	298550
	283284	283301
	283212	283254
	283276	283293
	298468	298521
	298469	298522
	283208	283250
	283274	283291
	283198	283240
	283202	283244
	298481	298535
	298487	298541
	298493	298547
	298497	298551
	283195	283237
	283213	283255

minta színek	átmérő 13 mm	átmérő 20 mm
	283282	283299
	283193	283235
	298470	298523
	298472	298526
	298476	298530
	283199	283241
	283204	283246
	298482	298536
	298488	298542
	298494	298548
	298463	298516
	298464	298517
	283211	283253
	283209	283251
	283210	283252
	298473	298527
	283194	283236
	283200	283242
	298479	298533
	298483	298537
	298489	298543
	298490	298544
	283289	283306
	283275	283292
	283214	283256
	283215	283257
	283285	283302
	298471	298525

minta színek	átmérő 13 mm	átmérő 20 mm
	298474	298528
	283278	283295
	298477	298531
	283206	283248
	298484	298538
	298495	298549
	283196	283238
	298465	298518
	298466	298519
	283229	283269
	283203	283245
	298475	298529
	283197	283239
	298478	298532
	283207	283249
	298485	298539
	298491	298545
	283224	283265
	304821	304833
	283211	283253
	298495	298549
	283205	283247
	283281	283298
	283207	283249
	298483	298537
	298495	298549
	283200	283242
	298471	298525

minta színek	átmérő 13 mm	átmérő 20 mm
	298486	298540
	283211	283253
	283215	283257
	283216	283258
	298486	298540
	298495	298549
	298479	298533
	283210	283252
	298497	298551
	298481	298535
	283197	283239
	283215	283257
	298495	298549
	298495	298549
	298497	298551
	283207	283249
	283197	283239
	298482	298536
	283211	283253
	298482	298536
	283204	283246
	298482	298536
	298473	298527
	505516	507403
	505517	507405

öntapadó takarósapkák

Az Egger dekorokhoz való hozzárendelés

dekor Egger	szerkezet	átmérő 13 mm	átmérő 20 mm
W1000	PM	**283218**	**283260**
W1000	ST2	**283227**	**283268**
W1000	ST9	**283227**	**283268**
W1000	ST19	**283217**	**283259**
W1000	ST38	**283217**	**283259**
W1100	PM	**298446**	**298499**
W1100	ST2	**298447**	**298500**
W1100[2)]	ST30	**298446**	**298499**
W1100	ST9	**283217**	**283259**
W1100	ST9	**283227**	**283268**
W908	ST2	**283227**	**283268**
W908	SM	**283227**	**283268**
W980	ST2	**283273**	**283290**
W980	SM	**283273**	**283290**
U104	ST9	**283220**	**283262**
U108	ST9	**283220**	**283262**
U113	ST9	**283219**	**283261**
U114	ST9	**283222**	**283263**
U156	ST9	**283219**	**283261**
U201	ST9	**283225**	**283266**
U201	ST19	**304825**	**304837**
U216	ST9	**298447**	**298500**
U222	PM	**283220**	**283262**
U222	ST2	**283220**	**283262**
U222	ST9	**283220**	**283262**
U321	ST9	**283223**	**283264**
U337	ST9	**298460**	**298513**
U630	ST9	**283231**	**283271**
U702	PM	**298449**	**298502**
U702	ST2	**304823**	**304835**
U702	ST9	**304823**	**304835**
U702[2)]	ST16	**304823**	**304835**
U707	ST9	**304816**	**304829**
U708	PM	**283226**	**283267**
U708	ST2	**283226**	**283267**
U708	ST9	**283225**	**283266**
U727	PM	**304825**	**304837**
U727	ST2	**304825**	**304837**
U727	ST9	**304825**	**304837**
U732	PM	**283287**	**283304**

dekor Egger	szerkezet	átmérő 13 mm	átmérő 20 mm
U732	ST2	**283287**	**283304**
U732	ST9	**283287**	**283304**
U741	ST9	**304819**	**304832**
U748	ST9	**304819**	**304832**
U750	ST9	**304823**	**304835**
U763	ST9	**283225**	**283266**
U767	ST9	**304824**	**304836**
U775	ST9	**283226**	**283267**
U788	ST9	**283225**	**283266**
U788[2)]	ST16	**283225**	**283266**
U899	ST9	**283230**	**283270**
U960	ST9	**283287**	**283304**
U960	ST9	**505515**	**507399**
U961	ST2	**304815**	**304828**
U961	ST19	**304815**	**304828**
U960	ST2	**505514**	**507396**
U963	ST9	**304815**	**304828**
U999	PM	**283277**	**283294**
U999	ST2	**283277**	**283294**
U999	ST19	**283230**	**283270**
F416	ST10	**298489**	**298543**
F433	ST10	**298493**	**298547**
F501	ST2	**283190**	**283232**
F502	ST2	**283281**	**283298**
F509	ST2	**283225**	**283266**
F812	ST9	**304816**	**304829**
H1101[2)]	ST12	**298474**	**298528**
H1113	ST10	**283211**	**283253**
H1115	ST10	**283208**	**283250**
H1115	ST12	**298475**	**298529**
H1116[2)]	ST12	**283229**	**283269**
H1122	ST22	**298478**	**298532**
H1123	ST22	**298495**	**298549**
H1137	ST12	**283224**	**283265**
H1145	ST10	**283207**	**283249**
H1146	ST10	**283208**	**283250**
H1151	ST10	**283205**	**283247**
H1176	ST37	**283281**	**283298**
H1180	ST37	**283207**	**283249**
H1181	ST33	**283208**	**283250**

dekor Egger	szerkezet	átmérő 13 mm	átmérő 20 mm
H1181	ST37	**298483**	**298537**
H1199	ST12	**283224**	**283265**
H1212[2)]	ST33	**283208**	**283250**
H1213[2)]	ST33	**298471**	**298525**
H1250	ST36	**283206**	**283248**
H1251	ST19	**283216**	**283258**
H1253	ST19	**298495**	**298549**
H1253	ST19	**505517**	**507405**
H1277	ST9	**283200**	**283242**
H1312	ST10	**298471**	**298525**
H1313	ST10	**298486**	**298540**
H1318	ST10	**283211**	**283253**
H1330	ST10	**283215**	**283257**
H1334	ST9	**283200**	**283242**
H1344	ST32	**283216**	**283258**
H1345	ST32	**298486**	**298540**
H1346	ST32	**298495**	**298549**
H1387	ST10	**298479**	**298533**
H1399	ST10	**298481**	**298535**
H1400[2)]	ST36	**283197**	**283239**
H1401	ST22	**298477**	**298531**
H1424	ST22	**283206**	**283248**
H1444	ST9	**283275**	**283292**
H1486	ST36	**298475**	**298529**
H1487	ST22	**283199**	**283241**
H1444[2)]	ST9	**283275**	**283292**
H1511	ST15	**283192**	**283234**
H1582	ST15	**283276**	**283293**
H1615	ST9	**283216**	**283258**
H1636	ST12	**283212**	**283254**
H1714	ST19	**505516**	**507403**
H1733	ST9	**283191**	**283233**
H2033	ST10	**283210**	**283252**

öntapadó takarósapkák

Az Egger dekorokhoz való hozzárendelés

dekor Egger	szerkezet	átmérő 13 mm	átmérő 20 mm
H3006[2)]	ST22	**283279**	**283296**
H3012	ST22	**283200**	**283242**
H3048[2)]	ST10	**298482**	**298536**
H3058	ST22	**298497**	**298551**
H3080[2)]	ST15	**283193**	**283235**
H3090	ST22	**298487**	**298541**
H3113[2)]	ST15	**283213**	**283255**
H3131	ST12	**298483**	**298537**
H3133	ST12	**298475**	**298529**
H3146	ST19	**298481**	**298535**
H3154	ST36	**283197**	**283239**
H3156	ST12	**283208**	**283250**
H3157	ST12	**283200**	**283242**
H3170	ST12	**283207**	**283249**
H3176	ST37	**283215**	**283257**
H3178	ST37	**298495**	**298549**
H3190	ST19	**298495**	**298549**
H3192	ST19	**298497**	**298551**
H3303	ST10	**283202**	**283244**
H3309	ST28	**283207**	**283249**
H3325	ST28	**283197**	**283239**
H3326	ST28	**298482**	**298536**
H3330	ST36	**283211**	**283253**
H3331	ST10	**283207**	**283249**
H3395	ST12	**283202**	**283244**
H3398	ST12	**283199**	**283241**
H3408	ST38	**298482**	**298536**
H3430	ST22	**298473**	**298527**
H3433	ST22	**283206**	**283248**
H3450	ST22	**298473**	**298527**
H3451	ST22	**283200**	**283242**
H3453	ST22	**298495**	**298549**
H3453	ST22	**505517**	**507405**
H3700	ST10	**283207**	**283249**
H3702	ST10	**283204**	**283246**
H3710	ST12	**298482**	**298536**
H3710	ST12	**505516**	**507403**
H3730	ST10	**283211**	**283253**
H3732[2)]	ST10	**298474**	**298528**
H3734	ST9	**283210**	**283252**
H3734	ST9	**505516**	**507403**
H3840	ST9	**283282**	**283299**
H3860	ST9	**298473**	**298527**

[2)] futó dekoráció

A Kronospan dekorokhoz való hozzárendelés

dekor Kronospan	átmérő 13 mm	átmérő 20 mm
101	**283273**	**283290**
110	**283218**	**283260**
112	**283225**	**283266**
134	**283222**	**283263**
162	**505515**	**507399**
164	**505514**	**507396**
190	**283277**	**283294**
190	**283277**	**283294**
190	**283230**	**283270**
191	**304816**	**304829**
197	**283281**	**283232**
375	**283275**	**283292**
381	**283194**	**283236**
514	**283220**	**283262**
514	**283219**	**283261**
515	**283219**	**283261**
522	**283219**	**283261**
540	**283225**	**283266**
729	**283197**	**283239**
854	**283204**	**283246**
859	**283281**	**283298**
861	**283225**	**283266**
1700	**283225**	**283266**
1715	**283282**	**283299**
1912	**283284**	**283301**
3025	**298483**	**298537**
4299	**304819**	**304832**
5194	**298475**	**298529**
5501	**283216**	**283258**
5527	**283216**	**283258**
5529	**298471**	**298525**
5981	**298449**	**298502**
5982	**298449**	**298502**
6299	**283287**	**283304**
7031	**283273**	**283290**
7045	**298449**	**298502**
7045	**298449**	**298502**
7113	**283223**	**283264**
7184	**304819**	**304832**
7648	**298497**	**298551**
8100	**283218**	**283260**
8431	**283208**	**283250**
8508	**298478**	**298532**

dekor Kronospan	átmérő 13 mm	átmérő 20 mm
8509	**298495**	**298549**
8547	**298471**	**298525**
8548	**283289**	**283306**
8622	**283275**	**283292**
8656	**298497**	**298551**
8681	**298446**	**298499**
8685	**283218**	**283260**
8685	**283218**	**283260**
8921	**283200**	**283242**
8953	**505516**	**507403**
8995	**283211**	**283253**
9455	**283214**	**283256**
9551	**298461**	**298514**
9614	**283202**	**283244**
9614	**283286**	**283303**
9763	**283229**	**283269**
K001	**283203**	**283245**
K002	**298487**	**298541**
K004	**283205**	**283247**
K005	**298487**	**298541**
K006	**298483**	**298537**
K007	**298475**	**298529**
K008	**283216**	**283258**
K011	**298471**	**298525**
K014	**283216**	**283258**
K018	**283208**	**283250**
K019	**298487**	**298541**
K020	**283197**	**283239**
K020	**505516**	**507403**

A dekorokkal való párosítás csak hozzávetőleges, és lehet, hogy a felület csak adott részéhez illik. A fedőnek az adott dekorhoz való illeszkedése nem garantálható.

- a tételeket a 100 (60) lap teljes csomagolásában kell megrendelni (13 mm – 2000 db, 20 mm – 900 db)

öntapadó takarósapkák

A Kronospan dekorokhoz való hozzárendelés

dekor Kronospan	átmérő 13 mm	átmérő 20 mm
K021	**283211**	**283253**
K022	**298487**	**298541**
K078	**283199**	**283241**
K079	**298481**	**298535**
K080	**283203**	**283245**
K081	**298471**	**298525**
K082	**298482**	**298536**
K083	**298477**	**298531**
K085	**298471**	**298525**
K086	**283211**	**283253**
K087	**283208**	**283250**

dekor Kronospan	átmérő 13 mm	átmérő 20 mm
K088	**298477**	**298531**
K089	**298487**	**298541**
K090	**298482**	**298536**
K096	**304825**	**304837**
K100	**298460**	**298513**
K105	**298475**	**298529**
K107	**298487**	**298541**
K349	**298494**	**298548**
K350	**304818**	**304831**
K352	**298493**	**298547**
K354	**298474**	**298528**

dekor Kronospan	átmérő 13 mm	átmérő 20 mm
K355	**298493**	**298547**
K356	**283208**	**283250**
K358	**283211**	**283253**
K359	**283210**	**283252**
K360	**298483**	**298537**
K361	**298483**	**298537**
K362	**298479**	**298533**
K363	**283211**	**283253**
K364	**298479**	**298533**
K365	**283199**	**283241**
K366	**304821**	**304833**

A dekorokkal való párosítás csak hozzávetőleges, és lehet, hogy a felület csak adott részéhez illik. A fedőnek az adott dekorhoz való illeszkedése nem garantálható.

- a tételeket a 100 (60) lap teljes csomagolásában kell megrendelni (13 mm – 2000 db, 20 mm – 900 db)

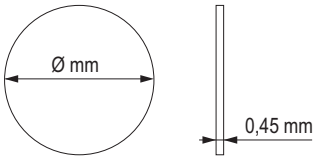

- a csomagban – Ø 13 mm, 20 db lap
  – Ø 20 mm, 15 db lap
- a tételeket a 100 (60) lap teljes csomagolásában kell megrendelni (13 mm – 2000 db, 20 mm – 900 db)

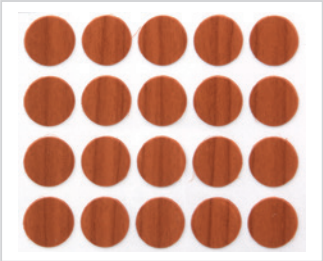

csomagolás ∅ 13 mm = 20 db

csomagolás ∅ 20 mm = 15 db

műanyag takarósapkák

- csomagolás: konfirmátorok, csavarok – 250 db, excenterek – 500 db

szín	alkalmas dekorokra	konfirmátor	csavar	excenter
fehér	fehér 101	**KR001**	**KR021**	**359637**
bézs	nyír 1715, H1733, 375, H1521	**KR002**	**KR022**	**359641**
borókafenyő	borókafenyő 353	**KR003**	**KR023**	×
kék nyírfa	kék capri 121, kék nyírfa	**KR004**	**KR024**	×
szürke juhar	szürke 881, 1700, platina 859, szürke juhar	**KR006**	**KR026**	×
bükk D	bükk 1796, 381, 757	**KR007**	**KR027**	×
bükk	1783, tölgy 740	**KR008**	**KR028**	×
bükkfa világos tirol	H1518, H1582, H1887, H1932, H1954	**101313**	**101362**	×
éger	637	**KR009**	**KR029**	×
barnásvörös calvados	calvados 1792, H 1951, cseresznye 9345	**KR010**	**KR030**	×
rusztikus fagörcs	dió 729, rusztikus görcs	**KR011**	**KR031**	×
cseresznye	cseresznye 344	**KR012**	**KR032**	**359643**
mahagóni	mahagóni 775	**KR013**	×	×
rózsafa	wenge 854, dió 8953	**KR014**	**KR034**	**359638**
fekete	fekete 190	**KR015**	**KR035**	**359639**
lakkozott tölgyfa 35706		**101321**	**101371**	×
természetes tölgy	H1348, H1344, H3382, H1334, 8431	**101323**	**101373**	×
világos tölgy	H3400, H3386	**101325**	**101375**	×
almafa	H1954	**101330**	**101380**	×
lakkozott dió	729, H1709, H3734	**101340**	**101391**	×
alumínium	F509, 881	**101355**	**101406**	×
antracit	az antracit árnyalatai	×	×	**359642**
sonoma	sonoma	×	×	**359644**

- a dekorokhoz való hozzárendelés csak tájékoztató jellegű, az excenter takarósapkájának színe nem felel meg 100%-ban a többi takarósapka színének

excenter takarósapka

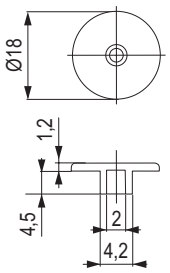

csavar takarósapka

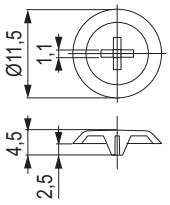

konfirmátor takarósapka

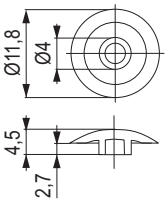

KNAPP®

Egyszerűsítse munkáját

- A lamellák haszálatához nincs szükség speciális szerszámokra.
- Költséghatékony.
- Minden fatípussal vagy faalapú anyaggal variálható.
- Nemcsak becsúsztatható, hanem bekattintható csatlakozók is.
- A szerelésre kész alkatrészek egyszerű használat – lényegében szerszámok nélkül.

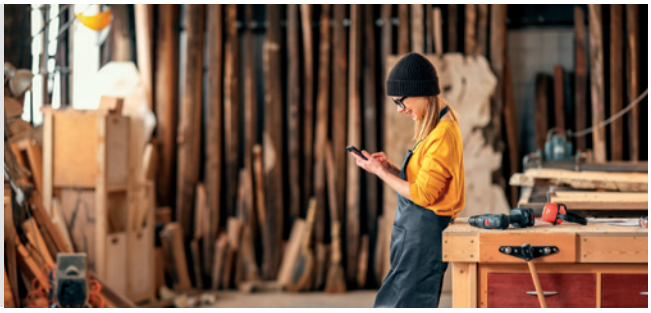

Műanyag becsúszó csatlakozó

YouTube

kód	leírás
463414	K053 SUNNY becsúszó csatlakozó (műanyag)

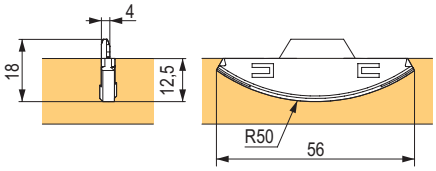

Műanyag becsúszó csatlakozó

YouTube

kód	leírás
463415	K023 CHAMP becsúsztatható csatlakozó (műanyag)

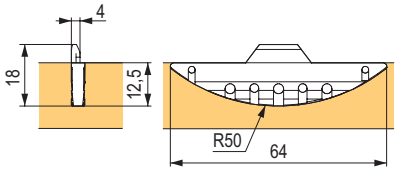

Fém becsúsztatható csatlakozó

YouTube

kód	leírás
463413	K049 SILVER becsúszó csatlakozó (alumínium és cink ötvözete)

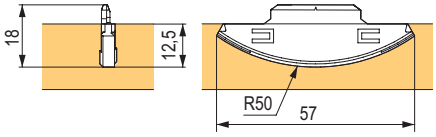

Műanyag kompakt csatlakozó

YouTube

kód	leírás
463416	K058 FAST kontakt csatlakozó (műanyag)

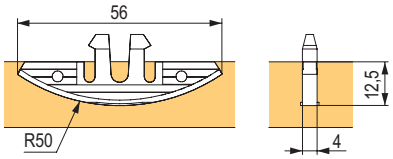

Fém becsúsztatható csatlakozó

YouTube

kód	leírás
463417	K026 METAL becsúsztatható csatlakozó (1 pár lamella, 2× csavar 3 × 13, 2 × 3 × 25 csavar)

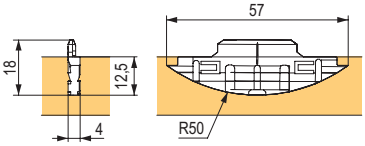

Csomók

STRONG

kód	átmérő / vastagság (mm)	anyag	csomagolás (db)
175624	10 / 7	lucfenyő	500
01430	15 / 7	lucfenyő	1000
01432	20 / 7	lucfenyő	
01434	25 / 7	lucfenyő	500
01436	30 / 7	lucfenyő	
01437	35 / 7	lucfenyő	250
101495	35 / 7	borókafenyő	500

fatiplik, lamellák, javító anyagok

Kalibrált összekötő tiplik – nyír

ragasztó nélkül

ragasztóval

kód	méret (mm)	csomagolás (db)
340719	8 × 35	8 650
344255	8 × 35 ragasztóval	
362946	8 × 40	7 600
395167	8 × 35	1 000
396181	8 × 35 ragasztóval	
396182	8 × 40	

- mindkét típusú tipli alkalmas a normál kijelölésre, **valamint az automatikus kijelölésre is**
- a tiplik geometriája számítógéppel tesztelt, sokkal kisebb a valószínűsége a hibás darabnak
- a ragasztóanyagos verzió különösen alkalmas ragasztóanyag-befecskendezős gépekhez – nincs fúvóka tisztítás, a ragasztóval ellentétben a víz nem szárad be, nem szennyezi be a lap felületét

Ragasztós csapok használatakor elég a nyílásba vizet fecskendezni (1/3 – 1/2 mélységig), vízmennyiség körülbelül 0,2 – 0,4 cm^3 minden egyes furatba. A gombon lévő ragasztó aktiválódik és ragadni kezd. A ragasztó teljes megkeményedése 24 órán belül megtörténik.

Marker a tiplikhez

kód	méret (mm)
11539	8

Rúd fatipli – bükk

kód	méret (mm)
01424	6 × 1 000
01457	8 × 1 000
01415	10 × 1 000
01418	12 × 1 000
100377	16 × 1 000

Csónak – kiigazító

kód	méret (mm)	anyag	csomagolás (db)
01420	68 × 13 × 8	lucfenyő	500

Fatiplik – bükk

kód	méret (mm)	db / kg
01449	6 × 35	1 500
01407	8 × 30	950
01413	8 × 35	845
01414	8 × 40	770
01406	8 × 50	640
01448	8 × 60	560
01422	10 × 40	500

- csomag 1 kg
- bordázott
- a darabszám eltérhet ±7 %

Kaiser lamellák

kód	méret	méret (mm)	vastagság (mm)	csomagolás (db)	fásszárú növény
100964	0	45 × 15	4	1 000	bükk
82907	10	53 × 19			
82908	20	56 × 23			
275621	20	56 × 23			nyírfa

Bükk lamellák

kód	méret	méret (mm)	vastagság (mm)	csomagolás (db)
278089	10	53 × 18	3,75–3,9	1 000
227021	20	56 × 23		

Végsapkák – csapos kupakok

kód	nyílás átmérő (mm)	külső átmérője (mm)	magasság (mm)	anyag	csomagolás (db)
101485	10	14	9	bükk	100
101472	15	19	10	lucfenyő	
101477				borókafenyő	
101482				bükk	

KLICK műanyag csatlakozó

KNAPP®

KLICK csatlakozórendszer

- Műanyag csatlakozó.
- Egyszerű csatlakozó.
- KLICK rendszer a díszítőelemek egyszerű felszereléséhez, esetlegesen két alkatrész összekapcsolásához nyugalmas csatlakozásoknál.

KLICK műanyag csatlakozó

YouTube

kód	leírás
459397	K045 KLICK műanyag csatlakozó

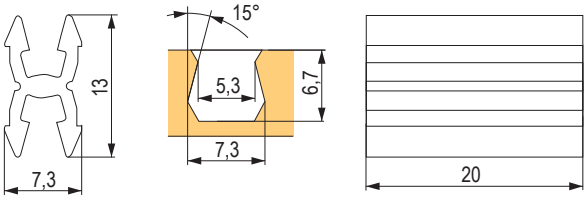

kód	leírás
459400	K060 KLICK műanyag élcsatlakozó

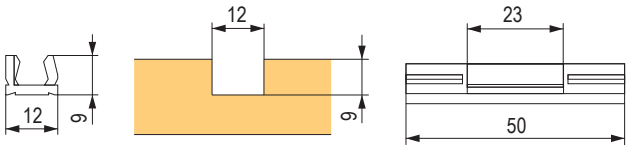

YouTube

kód	leírás
459399	K048 sKLICK műanyag csatlakozó + csavar

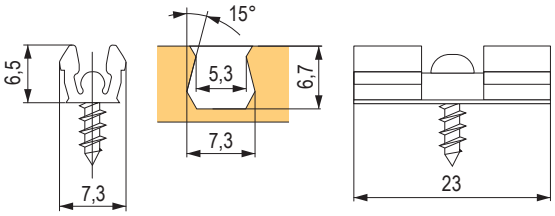

Tartozékok

kód	leírás
459401	K046 / F TCT maró, fecske hornyok 8 mm

KNAPP®

rejtett, önzáró korpuszcsatlakozó

Nagy szilárdságú – nem szétszedhető

- Könnyű szállítás – a korpusz elemeit egyesével szállíthatóak. Végső összeszerelés helyben lehetséges.
- Nincs ragasztás – A műanyag tipli külső oldalán lévő fogazat és az acél csavar tiplihez való rögzítése miatt a QUICK-SET-hez nincs szükség ragasztóra.
- Használható automata tiplibelövő géppel, CNC-vel vagy tiplifúróval.

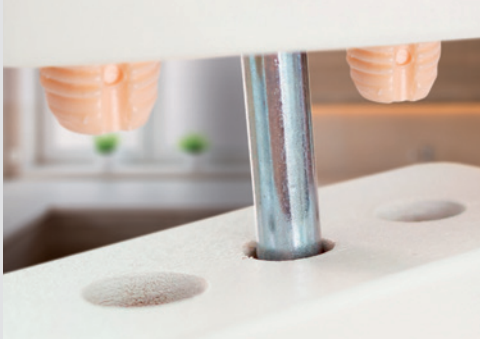

Műanyag tipli

kód	leírás
487125	6 × 28 mm
459402	8 × 36 mm
459403	8 × 50 mm

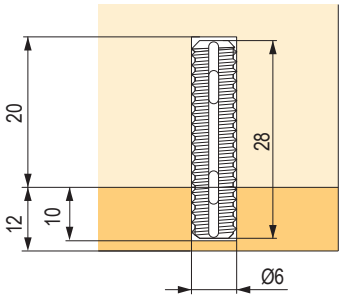

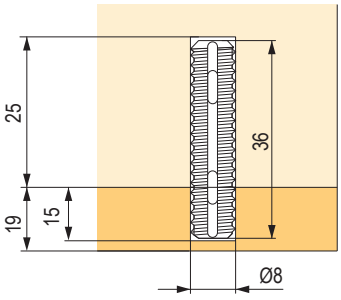

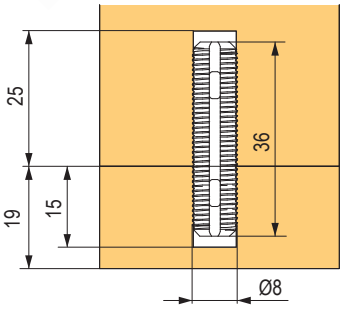

Tartozékok

kód	leírás
459410	Z011 PU+ egykomponensű ragasztó

Biztonságos – magas terhelési értékek:
- 60 kg 19 mm-es faforgácslap esetében
- 73 kg 16 mm-es MDF esetében
- 73 kg 17 mm-es tömörfa esetében
- 85 kg 17 mm-es bükkfa esetében

ászokcsavarok és bepattintható anyacsavarok

Peremes anyacsavar befúrásra

kód	belső menet	lyukátmérő (mm)	L hossz (mm)
15031	M5	7	10
351869	M6	8	
15021			13
283069			17
292628			20
15022	M8	10	15
351871			20
351870	M10	12	18

- anyag – cink öntvény

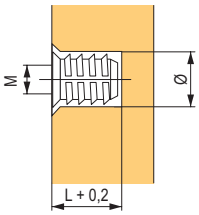

Anyacsavar befúrásra perem nélül

kód	belső menet	lyukátmérő (mm)	L hossz (mm)
95398	M6	8,5	13
229901	M8	10	15

- anyag – acél (sárga cink)

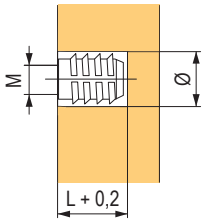

Táguló bepattintható tiplik

kód	megnevezés	belső menet	lyukátmérő (mm)	L hossz (mm)
15025	BU08	M4	5,2	10

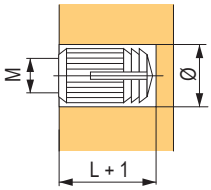

Táguló bepattintható tiplik

kód	megnevezés	belső menet	L hossz (mm)
351864	BU33	M4	7,5

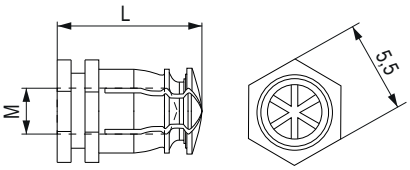

Táguló bepattintható tiplik

kód	megnevezés	belső menet	L hossz (mm)
15023	BU12	M6	12

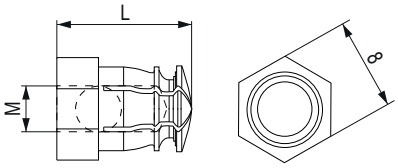

bepattintható tiplik

Bepattintható tipli

kód	belső menet	lyukátmérő (mm)	hossz NL (mm)
15030	M6	8,5	15,5

- anyag – nikkel bevonatú acél

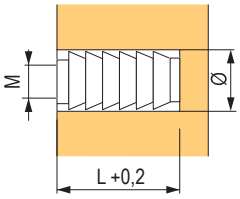

Bepattintható anyacsavar

kód	belső menet	a lyuk átmérője (mm)	L hossz (mm)	magasság H (mm)
101518	M6	8	9	19
101519	M8	10	11	22
101521	M10	11	12	25

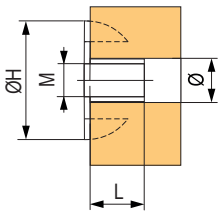

Bepattintható műanyag tiplik

kód	megnevezés	belső menet	lyukátmérő (mm)	L hossz (mm)
15018	BU11	M4	8	11,5
97129	BU61	M6		

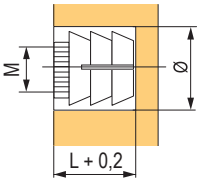

ipari kapcsok

352/92. típus

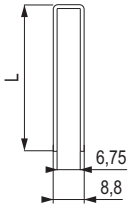

kód	L hossz (mm)	csomagolás (db)
260099	18	6 000
265864	20	5 200
162313	25	4 000
277855	30	3 600

- a legtöbb tűzőgépbe alkalmas magas minőségű kapcsok
- a korpuszok hátlapjának rögzítéséhez stb.
- kompatibilis a 92 rendszerekkel (Akes, Atro, Bea, Bostitch, Haubold, Josef Kihlberg, Nikema, Omer, Senco, Schneider) és H rendszerrel (Holzher, Prebena)
- hengerelt méret 1,05 × 1,28 mm
- belső / külső méret: 6,75 – 8,8 mm
- horganyzott

364/90. típus

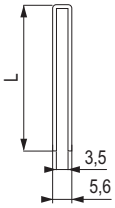

kód	L hossz (mm)	csomagolás (db)
283362	20	3 600
162314	25	6 000
283363	30	4 800

- magas minőségű kapcsok korpusz hátlapok felerősítésére stb.
- kompatibilis a 90-es rendszerekkel (Akes, Atro, Bea, Bostitch, Haubold, Fasco, Josef Kihlberg, Nikema, Omer, Schneider, Tackwise, Wurth), Prebena E, K, Senco L, Holtzer G
- hengerelt méret 1,05 × 1,27 mm
- belső / külső méret: 3,5 / 5,6 mm
- horganyzott

343/99. típus

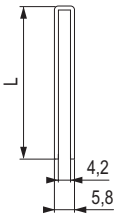

kód	L hossz (mm)	csomagolás (db)
228911	15	9 600
228912	18	4 200
228913	20	7 200
228914	23	3 200
228930	25	6 000
228918	30	5 200

- kompatibilis rendszerek: BeA 99, Prebena ES, Bosch 55, Novus C, Rapid 14 – 606, Tacwise 91
- hengerelt méret 0,78 × 1,13 mm
- belső / külső méret: 4,2 / 5,8 mm
- horganyzott

338. típus

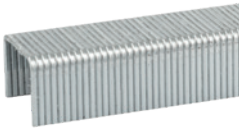

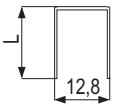

kód	L hossz (mm)	csomagolás (db)
351783	8	39 200
351784	10	31 360
351785	12	25 480
351786	14	23 520
351787	16	19 600

- kompatibilis a BeA 80 és 380 rendszerekkel
- kapcsok és kárpit kapcsok, kézi, mechanikus, elektromos és pneumatikus tűzőgépekhez
- külső méret 12,8 mm
- huzalerősség 0,87 mm
- felhasználás: kárpitozás, dekorációs munka, fóliák összetűzése, ácsmunka

Démos

Minden a bútorgyártáshoz

30 éve önökkel

Szolgáltatások és szerviz

A tervezéstől a megvalósításig Önnel vagyunk

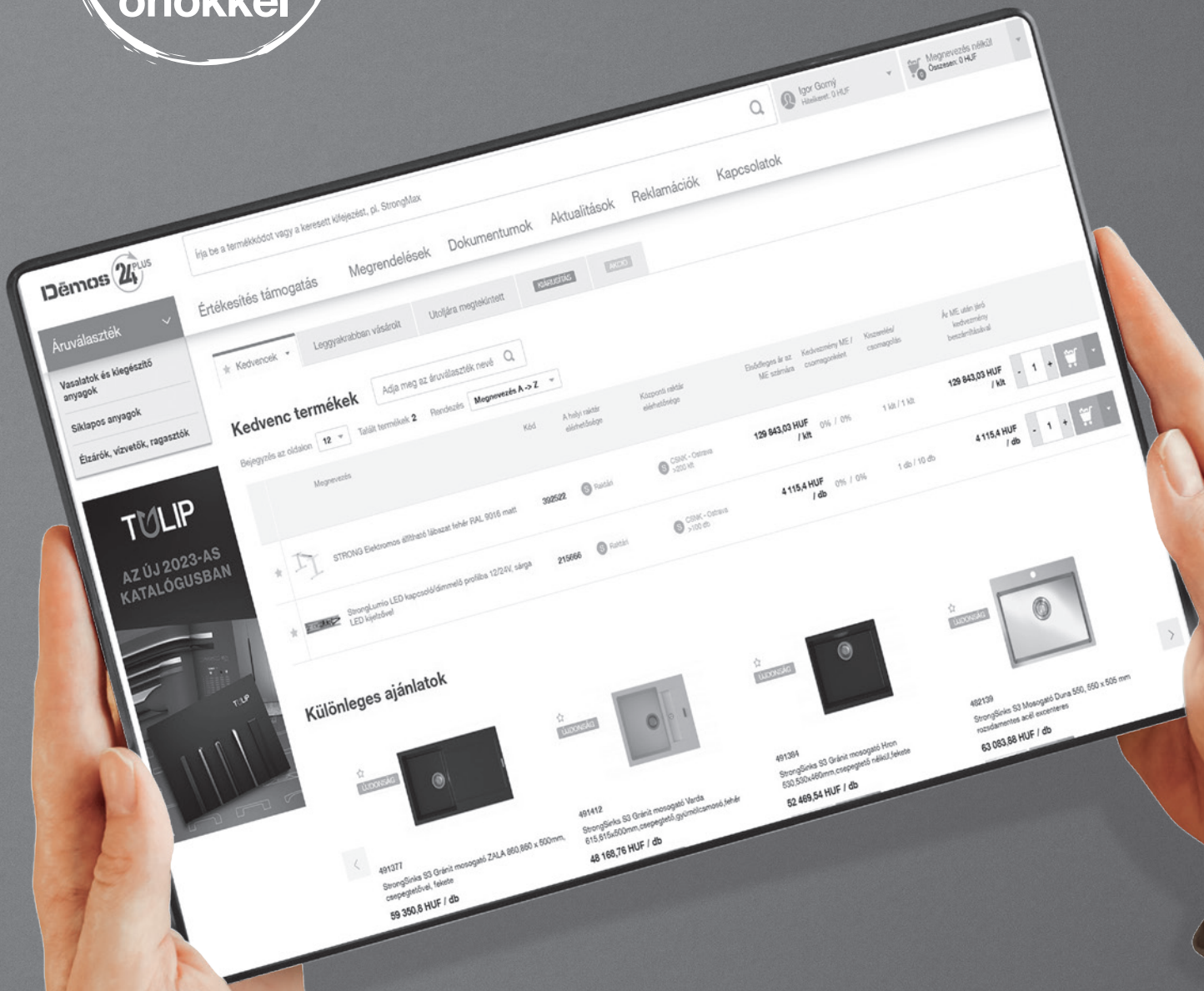

A Démos ezért népszerű a vásárlók körében.

A Démos fő célja mindig is a minőségi szolgáltatások nyújtása volt. Szolgáltatások, amelyekre szüksége van, és amelyekről beszél nekünk.

munkalapok összekötése

Quick Tech a szokásos vastagságokhoz

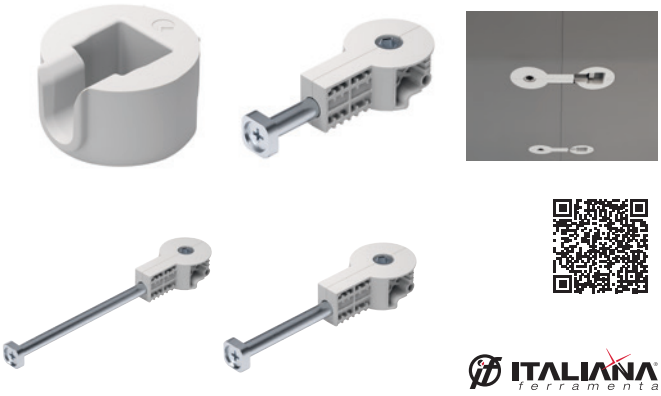

kód	furattávolság C (mm)	Fúrat átmérője D (mm)	nyílás mélysége H (mm)	horonyszélesség B (mm)
396183	52	30	21	14
396184	150	30	21	14
507036	64	35	21	15
507037	100	35	21	15
507038	150	35	21	15

- a munkalapok és panelek hatékony összekapcsolása
- egyszerű és gyors telepítés, szilárd csatlakozás
- S6-os imbuszkulcshoz, akkus csavarhúzó is használható

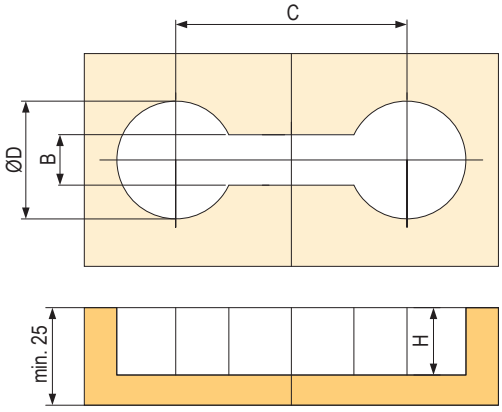

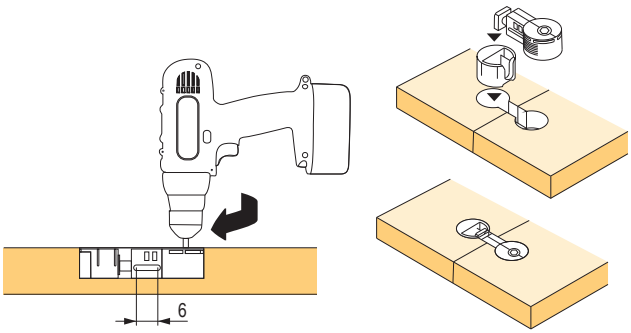

Teljes fémcsavarok a szokásos vastagságokhoz

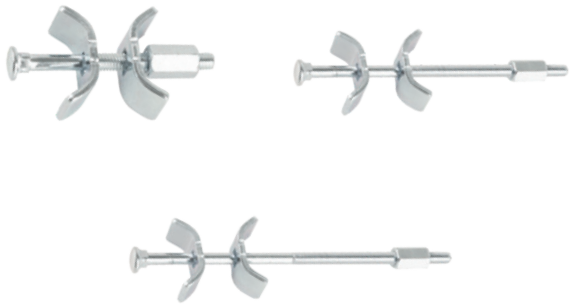

kód	furattávolság X (mm)	mélység nyílás H (mm)
15600	65	20
15602	120	20
15605	150	20

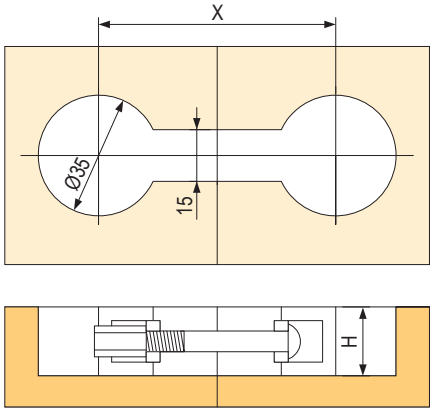

Összekötő vékony és kompakt munkalapokhoz

kód
459398

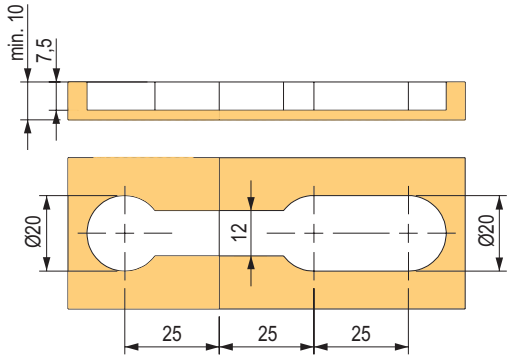

Inbuszkulcsok gömbfejjel

kód	leírás
469488	Szögkulcs
469489	egyenes bit (89 mm)

Pull IN

kód	felület
283321	nikkel
507042	fekete nikkel

- nagy szilárdság
- a mélyedés különleges alakja miatt az összekötő alkatrészek egymáshoz húzódnak
- alkalmas csavarhoz – eurocsavarhoz süllyesztett fejjel
- 4 mm-es süllyesztett fejű csavar is használható, de a furat méretét meg kell változtatni
- eurocsavarokhoz, esetleg elegáns megjelenéshez a Spax 4 × 16 nikkelezett lencsefejű csavart ajánljuk 360299

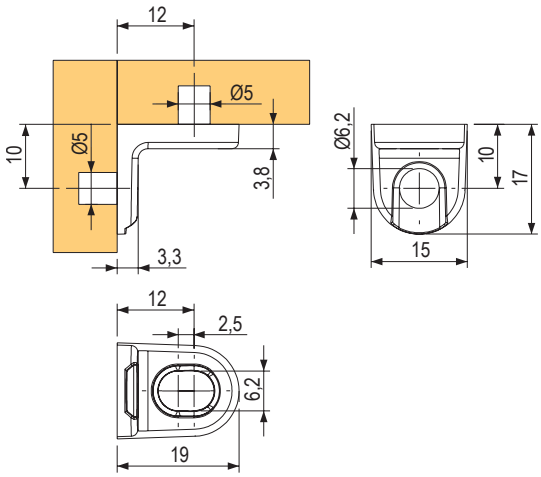

kötőelemek

Összekötő vasalat excentere – EC típus

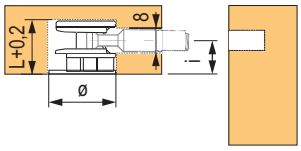

kód	lapvastag-ság (mm)	átmérője (mm)	L hossz (mm)	méret i (mm)	szín
15002	16	15	12,5	8	nikkel
15003	18 / 20	15	13,8	9 / 9,5	cink

- masszívabb kialakítás

Összekötő vasalat excentere

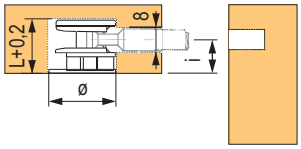

kód	lapvastag-ság (mm)	átmérője (mm)	L hossz (mm)	méret i (mm)	szín
229902	15 / 16	15	12	7,75	cink
229903	18 / 20	15	13,5	9,3	cink

Excenter rúd – TM típus

kód	furattávolság i (mm)	furat átmérője (mm)	menethossz L (mm)
347270	24	5	11
267430	34	5	11

- famenttel

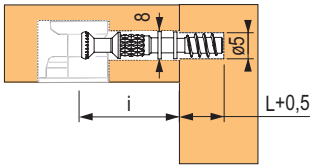

Quick excenter összehúzó csavarja

kód	furattávolság i (mm)	furat átmérője D (mm)	lyuk mélysége L (mm)
92794	24	8	11
157847	34	8	11

- összehúzó csavar a gyorsabb összeszereléshez, rezgésálló
- 30%-kal nagyobb kötésszilárdság
- Magas tűréshatár az excenter nyílásainak elhelyezésében (± 0,5 mm)
- előszerelés már a gyártás során lehetséges
- időtakarékos telepítés – nincs csavarozás
- ugyanaz a nyílásátmérő, mint a csapoknál – nem kell fúrószerszámot cserélni

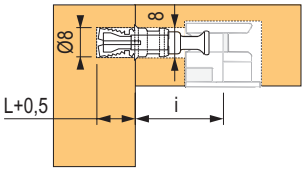

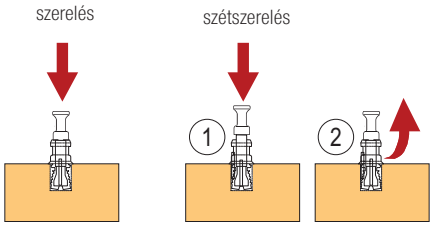

Excenter rúd – TE típus

kód	távolság i (mm)	furat átmérő (mm)	menethossz L (mm)
92796	24	5	9,5
15020	34	5	11

- famenttel

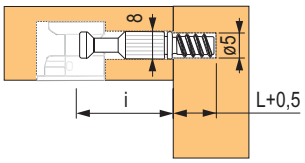

Excenteres szögpánt összekötő

kód	furattávolság (mm)	nyílás átmérő (mm)
229898	44	7

- 90° és 180° közötti szögcsatlakozókhoz

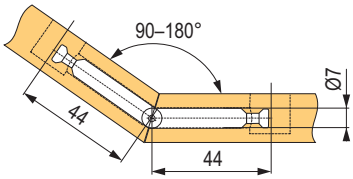

M6 excenter összehúzó

kód	furattávolság i (mm)	menet	menethossz L (mm)
15092	34	M6	9,5

- fém elemekbe való használatra, esetleg ászokcsavarokkal

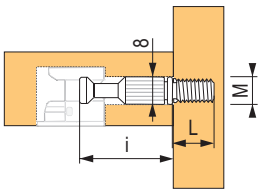

Dupla excenter rúd

kód	furattávolság (mm)	nyílás átmérő (mm)
229899	34–19–34	8

- 19 mm-es közbenső falhoz

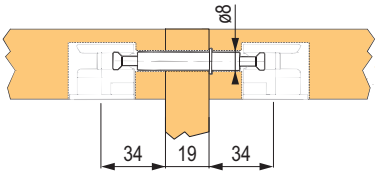

Csavar henger alakú anyához

92791

92792

kód	menet	átmérője (mm)	L hossz (mm)
92791	M6	12	50
92792	M6	12	60

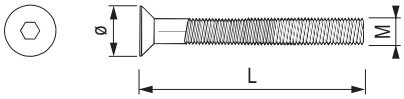

BA02 henger alakú anya

kód	belső menet	átmérője (mm)	L hossz (mm)	méret i (mm)
92793	M6	10	14	9

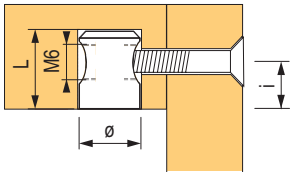

Összekötő vasalat

kód	Blum kód	szín
13716	42.0700.01	fehér
13715	42.0700.01	barna

- összekötő vasalatok a korpuszra összekötő csavarral
- műanyag tok előreszerelt cink excenterrel
- nyomás alatt öntött, cinkből készült összekötő csavar

Alj

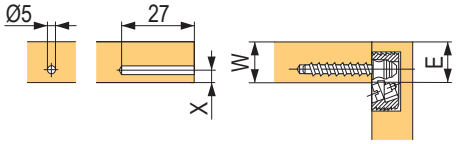

A korpusz oldallapja
c - w - x + 0 mm
x max. - 9,5 mm

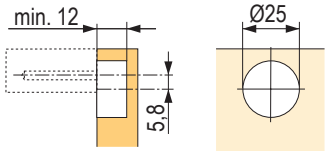

Target

- nagy teherbírású és szilárdságú, könnyen összeszerelhető csatlakozó
- fa csapok hozzáadása szükséges
- alkalmas sorozat- és darabbútorokhoz
- praktikus megoldás, amely széles körben alkalmazható
- a csavaros csatlakozás biztosítja a szoros kötést, az AKU szerszámok használata felgyorsítja az összeszerelést
- egyszerű előszerelés
- alkalmas 15 – 25 mm-es anyagvastagsághoz

Target J10

kód	menettípus	ellendarab a korpuszban	típusa
507045	M6	**15021**	M6 × 13
		283069	M6 × 17
		292628	M6 × 20
507046	famenet 11 mm	×	×

- a készlet összekötőt és rögzítőcsavart is tartalmaz
- az M6-os menettel rendelkező változatot ki kell egészíteni egy megfelelő ellendarabbal a korpuszban

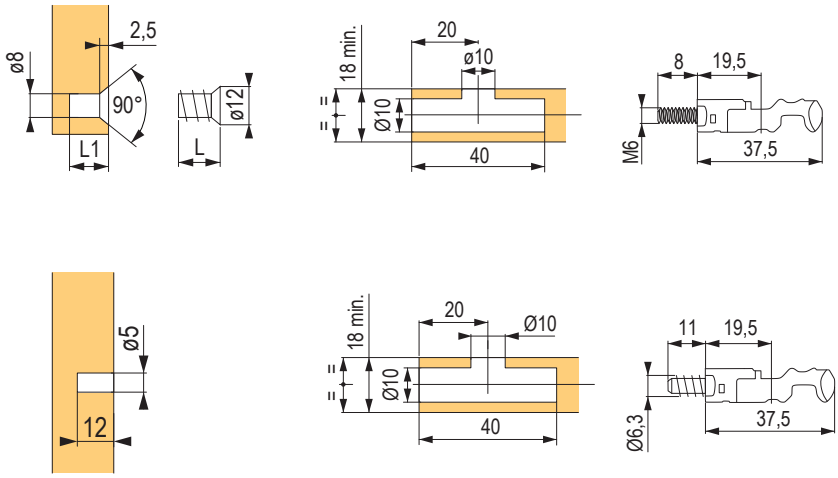

Target J12

kód	menettípus	ellendarab a korpuszban	típusa
507048	M6	**15021**	M6 × 13
		283069	M6 × 17
		292628	M6 × 20
507049	famenet 12 mm	×	×

- a készlet összekötőt és rögzítőcsavart is tartalmaz
- az M6-os menettel rendelkező változatot ki kell egészíteni egy megfelelő ellendarabbal a korpuszban

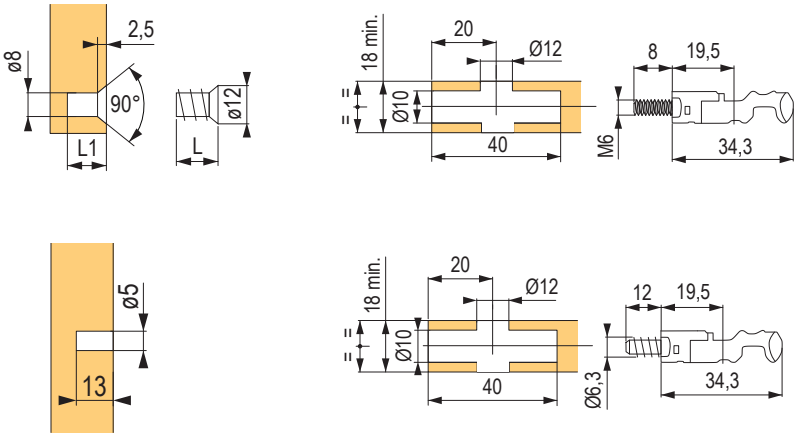

A csavar takarósapkája

kód	leírás
360956	J12 fehérhez (átm. 15 mm)

Target fúrósablon

kód	leírás
359816	lemez vast. 16 – 18 mm

kód	leírás
359817	oldalfalakhoz

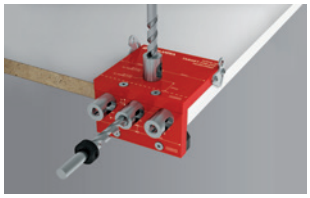

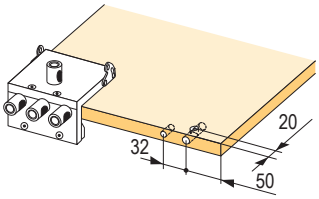

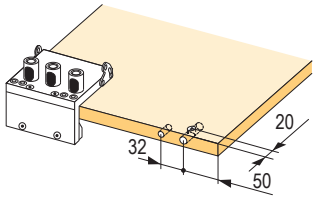

kötőelemek

PAD – állandó kötések

228817

188754

kód	leírás
228817	normal – zöld
188754	weak – fekete

- gyors, végleges kötés
- weak változat – a fekete ritkább szerkezetű anyagokhoz ajánlott
- javasoljuk, hogy tömeggyártás előtt tesztelje
- javasoljuk, hogy az alkatrészt lássa el éllel

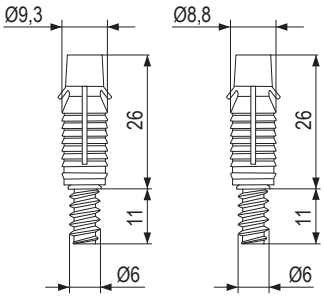

normal
228817

weak
188754

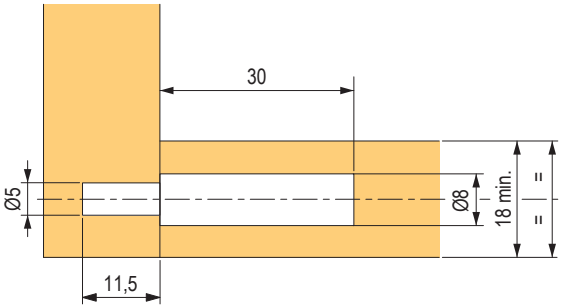

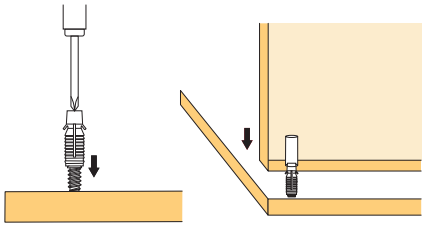

QUICK-SET

YouTube

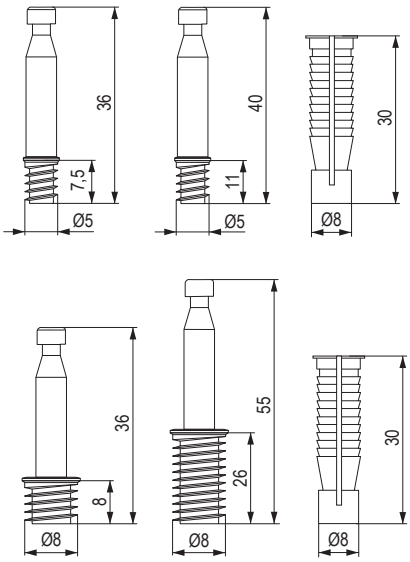

kód	leírás
459417	Z5058 QUICK-SET 5 mm (tipli + csapos csatlakozás)
459418	Z5057 QUICK-SET 8 mm (tipli + csapos csatlakozás)

VIS ágycsatlakozó

Szett tartalma:

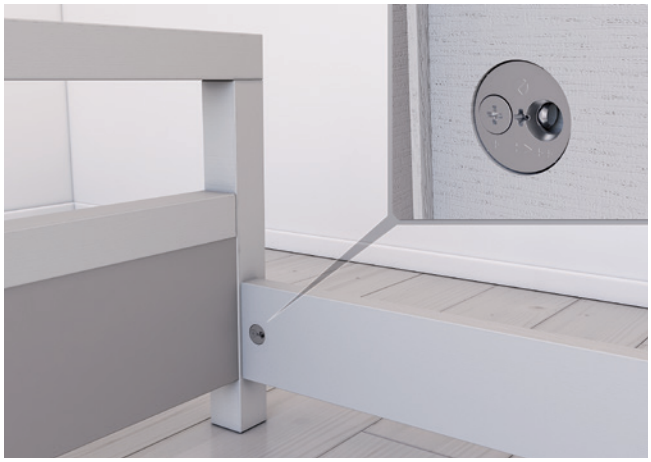

kód	leírás
283322	VIS szett

- szereléshez használja a mellékelt M8 anyacsavart vagy becsavaró anyát (18 mm-es lemezvastagsághoz)
- 1,2 mm-es tűréshatár

Szett tartalma:
- összehúzó csavar
- M8 × 15 anyacsavar
- VIS test
- csavar kúpos anyával
- átmenő anyák a problémás anyagokhoz való rögzítéshez
- 1,2 mm-es tűréshatár
- legalább 19 mm vastagságú anyagokhoz

Több darab használata esetén nem szükséges egymás után behúzni, elég becsavarozni az összekötő csavar felhelyezését követően. A konstrukció a két különböző pozíciónak köszönhetően szoros csatlakozást tesz lehetővé.

A (mm)	B (mm)	C (mm)
19	16,5	0,3
20	17,5	0,8
22	19	1,8
25	20,5	3,3
30	23	5,8

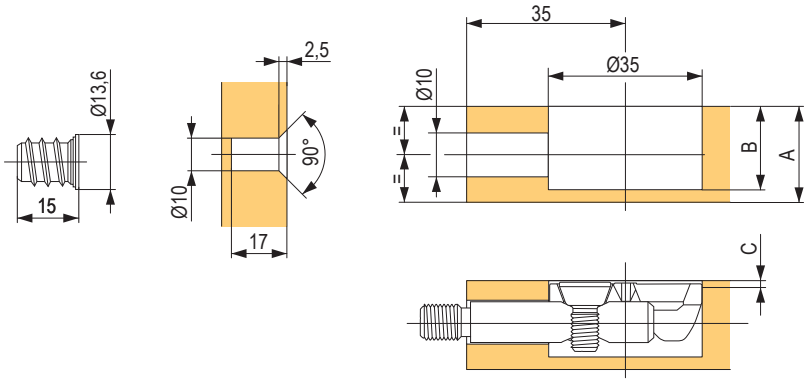

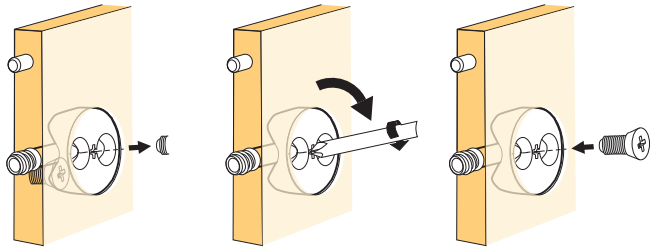

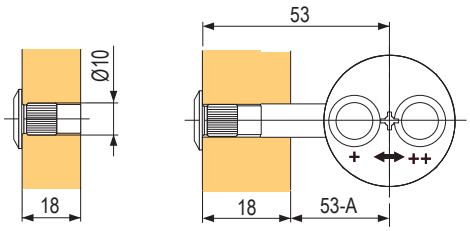

könnyű behúzás: forgassa el a +-ról ++-ra való váltáshoz

Spiral Lock

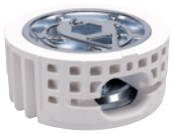

- erősen terhelt csatlakozásokhoz
- optimális nyomáselosztás
- átfordulás és csatlakozáslazulás elleni védelem
- gyorscsatlakozás, használható akus csavarhúzó
- min. anyagvastagság 19 mm

kód	leírás
228818	excenter M8 / 55 mm

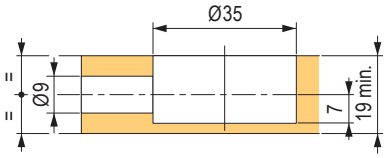

kód	leírás
228821	spiral lock összehúzó csavar 55 mm

- összehúzó csavar M8-as menettel
- a megfelelő M8-as rögzítőanyával (15022) használható

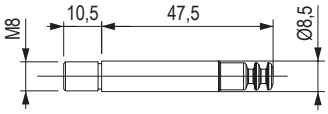

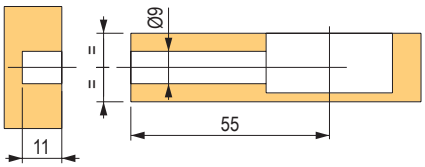

kód	leírás
228822	kétoldalú rúd

- dupla rúd
- furattávolság 2 × 35 mm

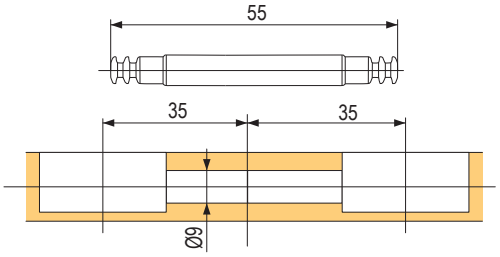

kód	leírás
228823	fehér takarósapka

- anyag: műanyag
- átmérő 35 (38) mm
- fehér szín

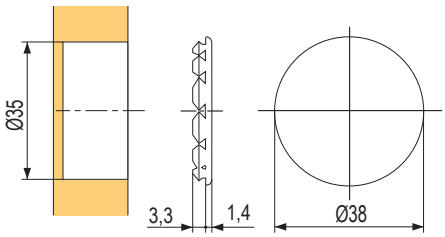

kód	leírás
288644	összekötő sarok

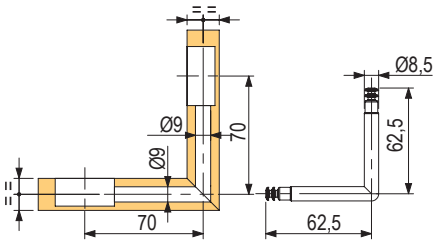

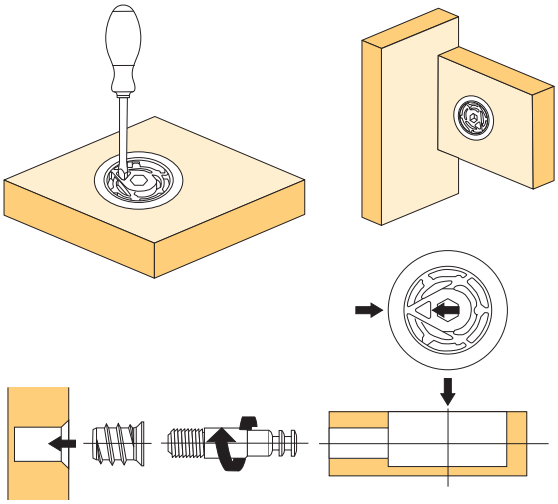

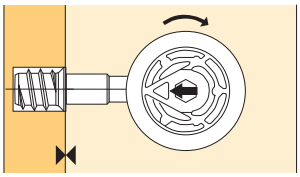

polctámaszok és csatlakozók

Maori polctámasz

- az alkatrészek erős összekapcsolása, nagyobb terheléshez is alkalmas (könyvespolcok, szekrények stb.)
- két elemből áll – egy polcba való műanyagból és egy korpuszhoz csavarozott cinköntvényből
- a polc elem 3 ×16-os süllyesztett fejű csavarral rögzíthető
- csavarral és tiplivel, 5 mm-es nyíláshoz
- megfelel az EN 14749/05 szabványnak

kód	leírás
268928	polc elem a beillesztett változathoz
507052	polc elem a ráillesztett változathoz

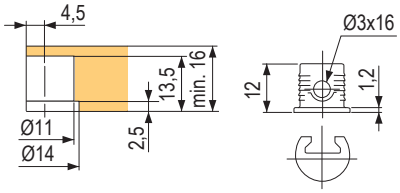

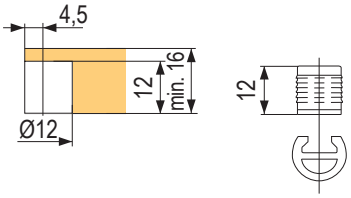

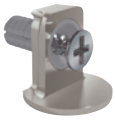

kód	leírás
268929	korpusz rész

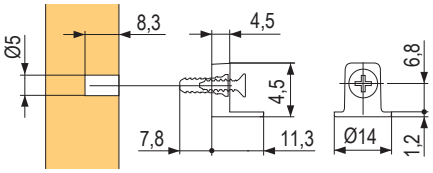

Kintai polctámasz

- elegáns polctámasz
- egyszerű és gyors összeszerelés, szerszámok használata nélkül
- a kötés többszörösen szétszedhető (az egyszerű szállítás érdekében)
- polcok helyzete tetszés szerint változtatható
- **polc minimális vastagsága 16 mm**
- megfelel az EN 16337/2013 szabványnak

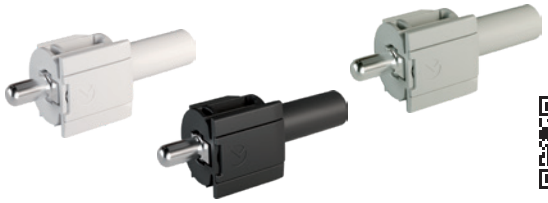

kód	szín	a csomagban
414265	fehér	1
414267	szürke	
414269	antracit	
393131	fehér	100
393132	szürke	
393133	antracit	

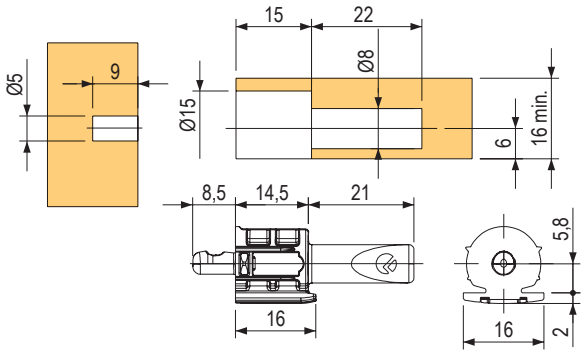

466501

471903

kód	leírás
466501	15-30 mm-es polcok szerelősablonja
471903	Kintai vasalatokhoz való fúró, tartozékokkal

polctámaszok és csatlakozók

PK2 Pro polctartó

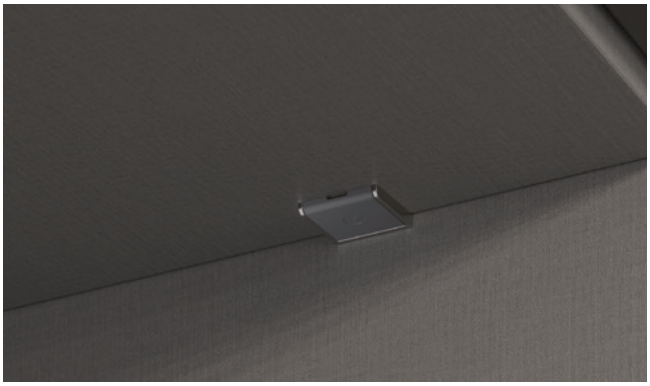

- min. 18 mm-es polcokhoz
- polctartók felülről fúrva
- a polc merev rögzítése
- megfelel az EN 14749/05 szabványnak

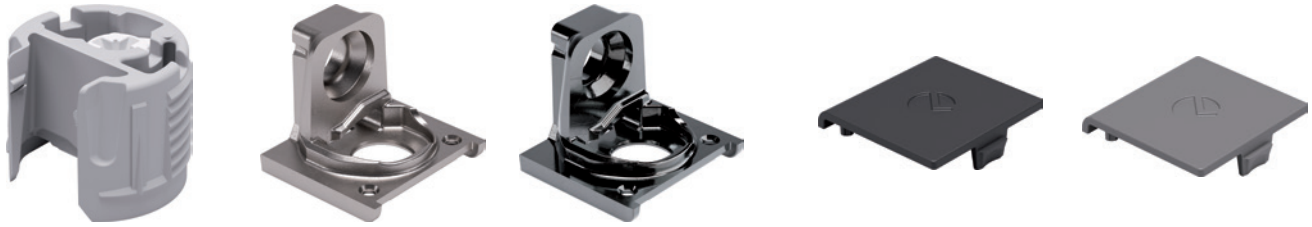

kód	leírás
507053	nikkel / szürke
507054	fekete nikkel / antracit

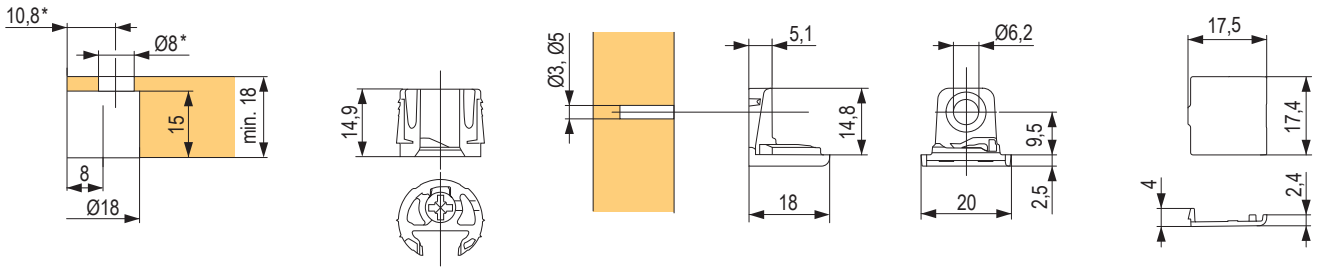

polctámaszok és csatlakozók

Egyszerű polc excenter SE02

kód	szín	lemez vast. (mm)	furat átmérő (mm)	furatmélység L (mm)	anyag
15005	szürke	18 / 20	20	14	műanyag
15017	szürke	18 / 20	20	14	műanyag
15004	fekete	18 / 20	20	14	műanyag
15000	fehér	18 / 20	20	14	műanyag
405385 [1]	ezüst	18 / 20	20	14	cink ötvözet

[1] ehhez az excenterhez a 407349 kód alatt található csapot kell megrendelni

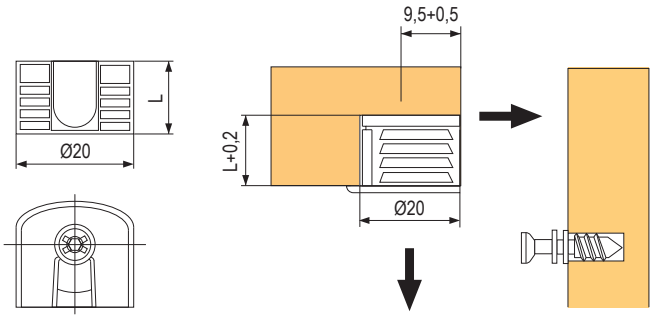

Excenter dupla polc

kód	megnevezés	vastagsághoz (mm)	anyag	szín
405386 [1]	SE14	min. 18	cink ötvözet	ezüst

[1] ehhez az excenterhez a 407349 kód alatt található csapot kell megrendelni

Polc excenterének csapja famenttel

kód	furat átmérő (mm)	furatmélység L (mm)
229900	5	7,5
407349	5	11
15006	5	12

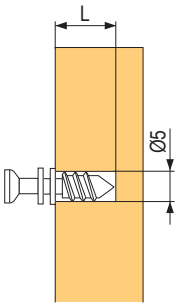

Tudta, hogy egy polc teherbírását a polc vastagságán és anyagán kívül jelentősen befolyásolja a polc mérete, a rögzítőelemek teherbírása és az anyag, amelyre a polcot rögzítik? Például a gipszkarton falaknak megerősítés nélkül lényegesen kisebb a teherbírása, és még a megerősítésbe való rögzítés esetén is előfordulhatnak elhajlások. Az alábbi ábrán a kötőelemek kiszakadhatnak, vagy legalábbis megsérülhetnek a korpuszban lévő nyílások. A terhelést probléma nélkül elbírná rövidebb vagy erősebb polc esetén (hajlás nélkül).

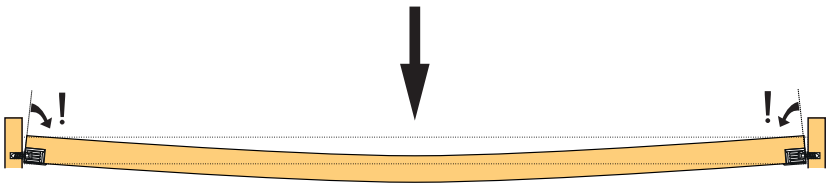

polctámaszok és csatlakozók

Unico

92689

229797

kód	leírás	felület	belső átmérő (mm)
92689	tüske	nikkel	5
229797	csavarral	nikkel	5

- a kész bútorok könnyű szállítása
- polcok helyzete tetszés szerint változtatható
- polc minimális vastagsága 15 mm
- menettel rendelkező változat 5 mm-es nyíláshoz
- erősíti a korpuszokat
- megfelel az EN 14749/05 szabványnak

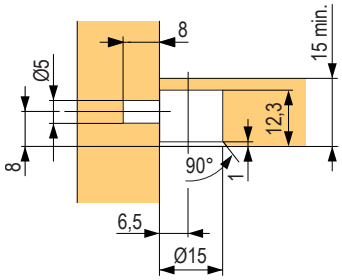

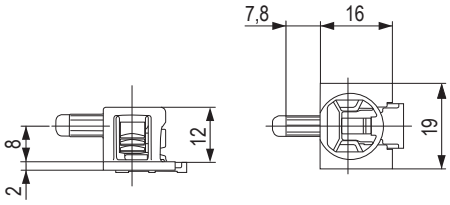

beállítás menete

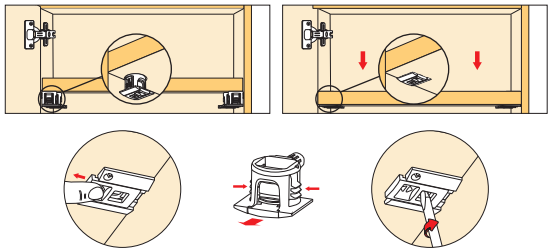

Flipper

Polc elem

kód	szín
228825	szürke
228826	fehér
288689	átlátszó
494785	fekete

- polctartók felülről fúrva
- a polc minimális vastagsága 14 mm
- csavarozható tüskék használata esetén a konstrukció erősebb lesz
- megfelel az EN 14749/05 szabványnak (csavarozható tüskék használata esetén)
- amely a háztartási és konyhabútorokra vonatkozó biztonsági követelményeket taglalja

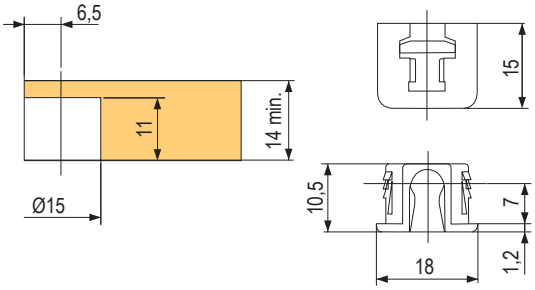

Tüskék

228827

228828

kód	leírás
228827	becsúsztatható tüske 5 mm/d. 8,5 mm ZB
228828	csavarozható tüske 5 mm

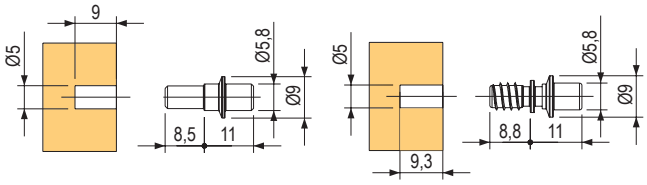

Flipper, Unico sablon

kód	leírás
466501	15-30 mm-es polcok szerelősablonja
459936	fúró tartozékokkal 15 × 90 mm

- a Flipper és Unico polctartók használatának megkönnyítésére szolgáló fúróeszköz
- Flipper és Unico tartószerkezetek marása egyetlen műveletben

466501

459936

Polc-alátámasztások

11504

11509

11508

306124

11505

11518

507055

507056

kód	felület	külső átmérő (mm)	belső átmérő (mm)
11504	sárgaréz	5	3
11509	nikkel	5	3
507055	fekete	5	3
11508	nikkel	5	5
306124	fehér cink	5	5
507056	fekete	5	5
11518	nikkel	7	5

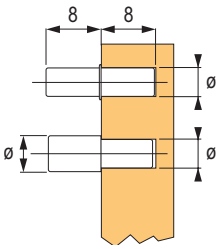

Polctartó tüskével

kód	felület	átmérője (mm)
405324	nikkel	5
11498	nikkel	5

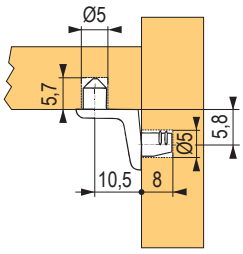

405324

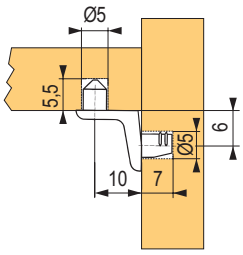

11498

Polctartó tüske nélkül

kód	felület	átmérője (mm)
405323	nikkel	5
11495	nikkel	5

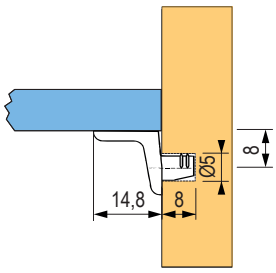

405323

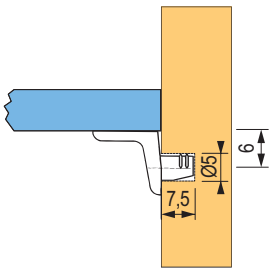

11495

alátámasztások üvegpolcokhoz

Gumigyűrűkkel

kód	szín	felület	átmérője (mm)
11499	fekete	nikkel	5
392731	transzparens	nikkel	5

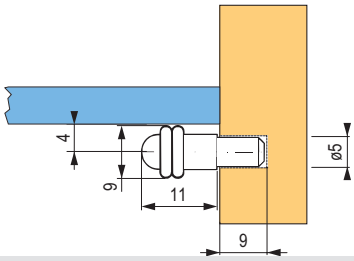

Huzattal

kód	felület	tapadókorong átmérője (mm)	hossz (mm)
306125	cink fehér + átlátszó	7	8

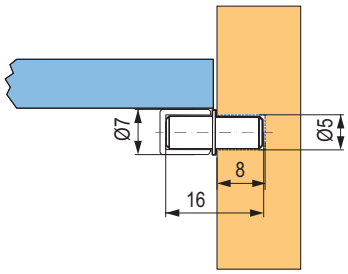

Tapadókoronggal

kód	felület
465868	nikkel + átlátszó

- SP03 tapadókorong csap nélkül

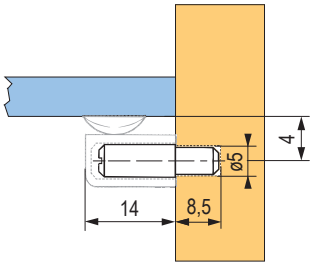

Peki polctartó üveghez

kód	felület	üveg vastagsága mm-ben
92688	nikkel	4–10

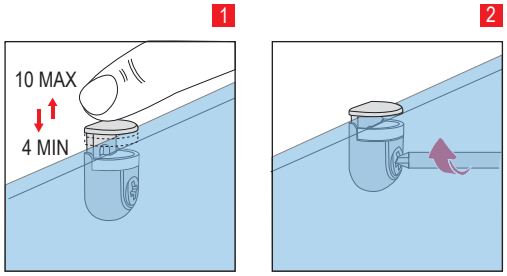

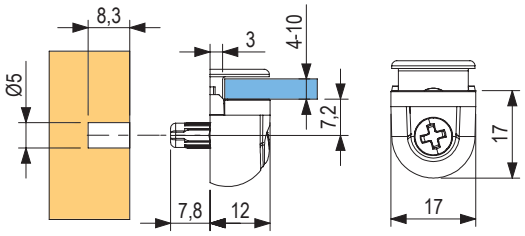

alátámasztások üvegpolcokhoz

Kubic polctartó üveghez

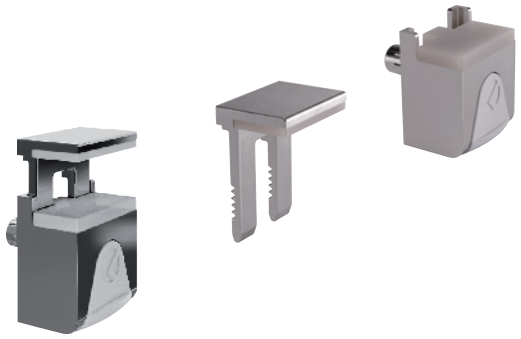

kód	felület	üveg vastagsága mm-ben
157883	nikkel + műanyag	4–8

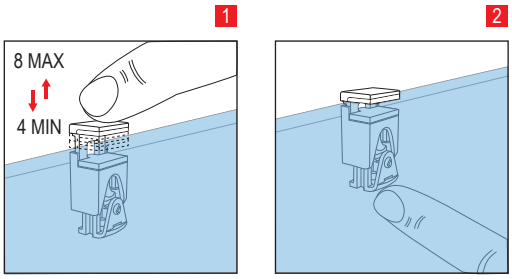

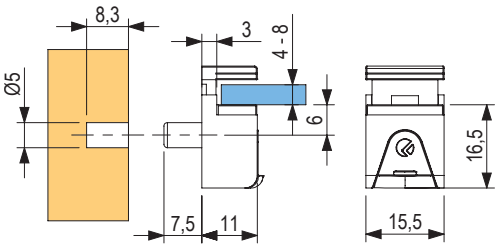

Cobra polctartó üveghez

kód	felület	üveg vastagsága mm-ben
15578	nikkel	5–6
405388	nikkel	8–10

- a polc szilárd rögzítése csavarral

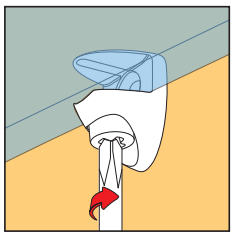

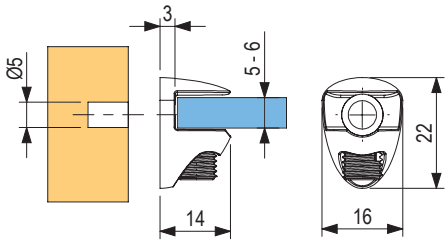

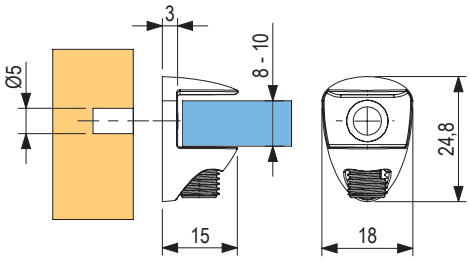

Grace polctartó üveghez

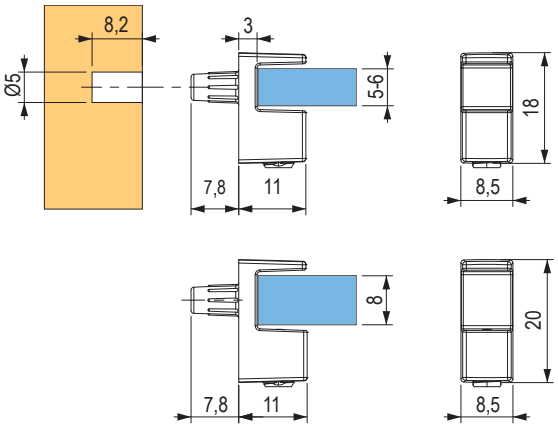

kód	felület	üveg vastagsága mm-ben
507057	króm	5–6
507058	nikkel	
507059	fekete nikkel	
507060	króm	8
507061	nikkel	
507062	fekete nikkel	

- a polc szilárd rögzítése csavarral
- egyszerű szerelés és szétszerelés

K line üveg

kód	felület	nyílás átmérő (mm)
157886	nikkel	5
405391	fekete nikkel	5

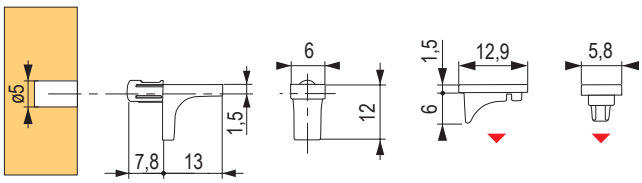

K line

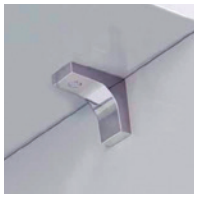

kód	felület	nyílás átmérő (mm)
283319	nikkel	3
283320	cink	5
157887	nikkel	5
405390	fekete nikkel	5

K line pin

kód	felület	nyílás átmérő (mm)
228816	nikkel	5
405389	fekete nikkel	5

- tüskés változat a jobb rögzítés érdekében

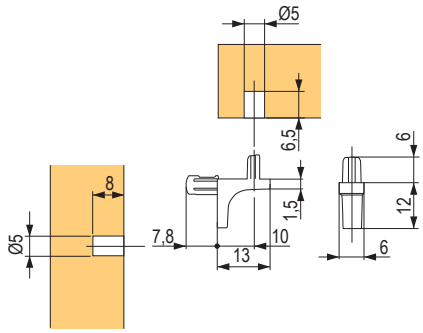

Danina tartó üvegpolcokhoz

kód	felület	polcvastagság (mm)
15566	szatén króm	7,5

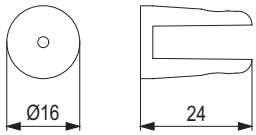

Moon

kód	felület
405864	szürke
405865	fekete matt

- egy pár teherbírása 320 mm polcmélységnél = 50 kg
- polc vastagsága 15 – 50 mm

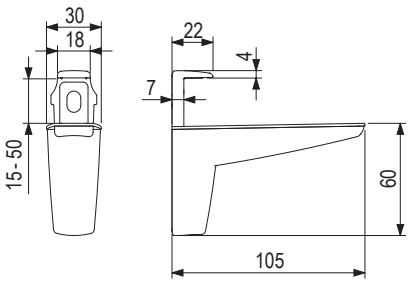

Moon S

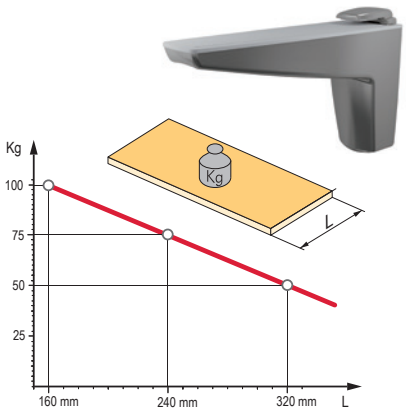

kód	felület
405866	szürke
405867	fekete matt

- egy pár teherbírása 320 mm polcmélységnél = 50 kg
- polc vastagsága 4 – 25 mm

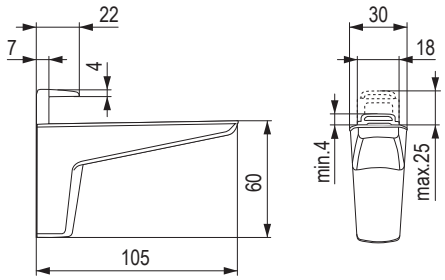

Kalabrone Mini

165703

165705

165706

405408

405409

kód	felület
165703	króm
165705	ezüst
165706	rozsdamentes acél
405408	fehér
405409	fekete

- egy pár teherbírása 150 mm polcmélységnél = 12 kg
- polc vastagsága 5 – 10 mm

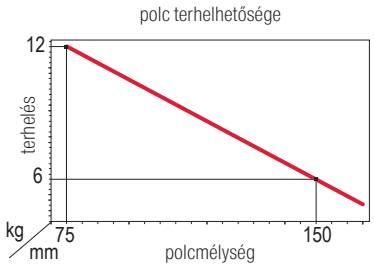

- a gyártó nem vállal felelősséget a nem megfelelő szerelésből, rossz alátámasztásból, hibás polcokból stb. származó károkért

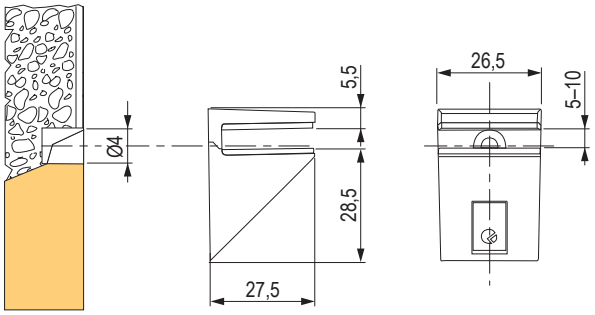

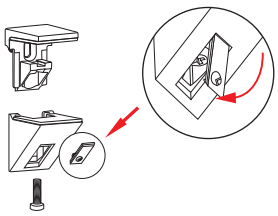

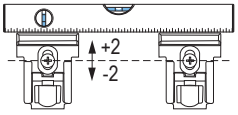

Kalabrone

160587

160588

405410

405411

kód	felület
160587	ezüst
160588	rozsdamentes acél
405410	fehér
405411	fekete

- egy pár teherbírása 320 mm polcmélységnél = 50 kg
- polc vastagsága 8 – 30 mm

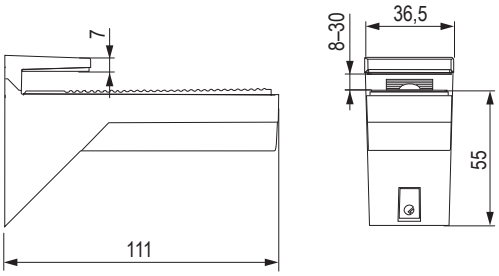

Kalabrone Maxi

160590 160591 405412

kód	felület
160590	ezüst
160591	rozsdamentes acél
405412	fehér

- egy pár teherbírása 320 mm polcmélységnél = 50 kg
- a polc vastagsága 25 – 50 mm, beállítható a polc lejtése

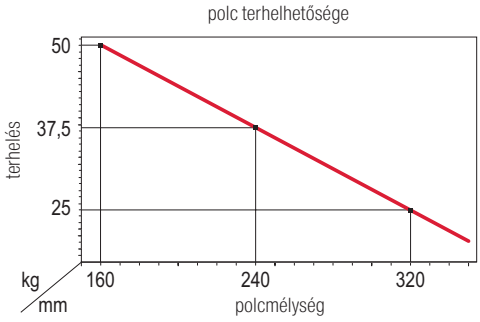

- a gyártó nem vállal felelősséget a nem megfelelő szerelésből, rossz alátámasztásból, hibás polcokból stb. származó károkért

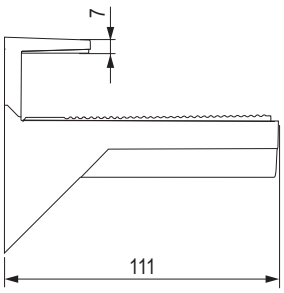

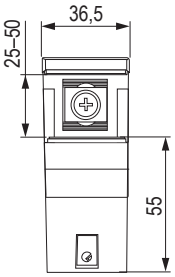

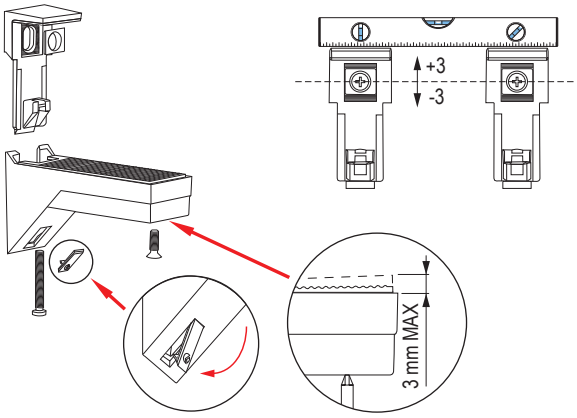

Üvegtartó

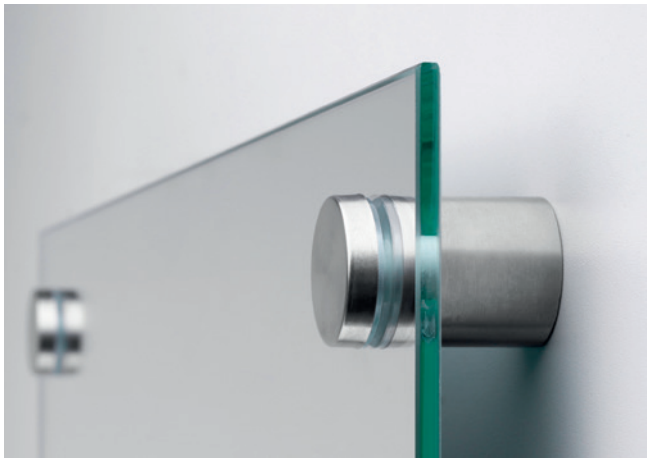

kód	átmérő (mm)	magasság (mm)	teherbírás (kg)	felület
406713	12	24	2	rozsdamentes acél imitáció
406714	25	25	35	rozsdamentes acél imitáció
406715	40	25	50	rozsdamentes acél imitáció

- anyag acél + rozsdamentes acél műanyag tömítéssel
- nem alkalmazható nedves és agresszív környezetben
- a megadott teherbírás megközelítő jellegű, függ a falra szerelés minőségétől

alátámasztás

Cobrone

15647

15648

15649

kód	felület	üveg vastagsága mm-ben
15647	szatén nikkel	5–6
15648	szatén króm	
15649	króm	

- furatátmérő a használt csavarnak megfelelően

polc terhelhetősége

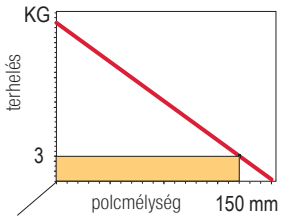

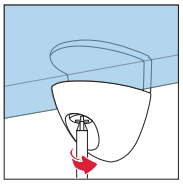

- a gyártó nem vállal felelősséget a nem megfelelő szerelésből, rossz alátámasztásból, hibás polcokból stb. származó károkért

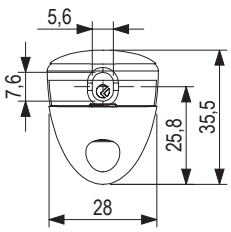

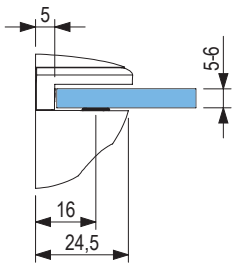

Kaiman

144489

144490

405414

kód	felület	polcvastagság (mm)
144489	ezüst	7–41
144490	rozsdamentes acél	7–41
405414	fekete	7–41

- egy pár teherbírása 320 mm polcmélységnél = 50 kg
- beállítható polclejtés

polc terhelhetősége

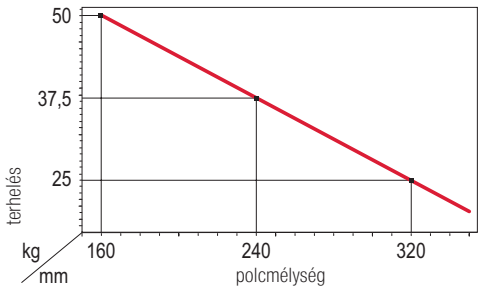

- a gyártó nem vállal felelősséget a nem megfelelő szerelésből, rossz alátámasztásból, hibás polcokból stb. származó károkért

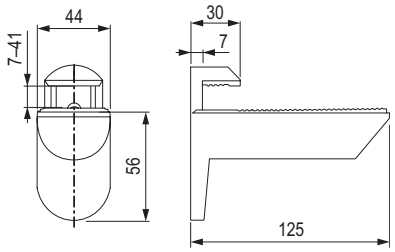

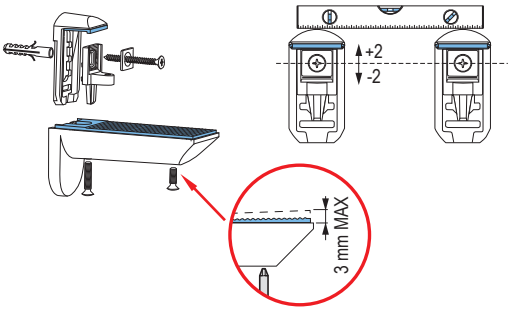

Tukany

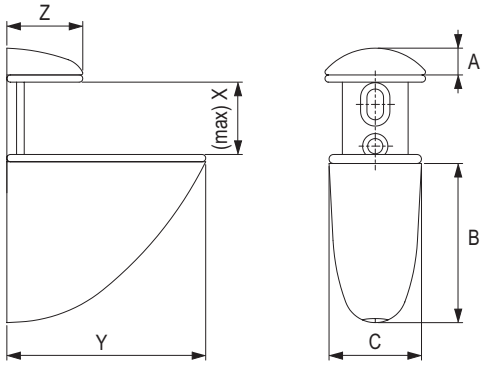

kód	szín	leírás	teherbírás (pár)/ mélység	X mm	Y mm	Z mm	A mm	B mm	C mm
36100	csiszolt nikkel	kicsi	20 kg / 20 cm	16	55	21	7,4	44	28,5
36101	csiszolt nikkel	közepes	30 kg / 30 cm	22	75,5	29,3	8,8	53	30,8
36102	csiszolt nikkel	nagy	40 kg / 35 cm	32	106	40	13	70	39
36103	szatén nikkel	kicsi	20 kg / 20 cm	16	55	21	7,4	44	28,5
36104	szatén nikkel	közepes	30 kg / 30 cm	22	75,5	29	8,8	53	30,8
36105	szatén nikkel	nagy	40 kg / 35 cm	32	106	40	13	70	39
405876	króm	közepes	30 kg / 30 cm	28	70	26	11,5	52	30
405874	ezüst	kicsi	20 kg / 20 cm	20	55,5	21	9	47	28,5
405875	ezüst	közepes	30 kg / 30 cm	28	70	26	11,5	52	30
405878	ezüst	nagy	40 kg / 35 cm	30	99	38	14	68	36,5

alátámasztás

Quad 6

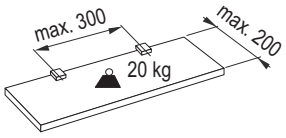

kód	felület
15576	szatén króm

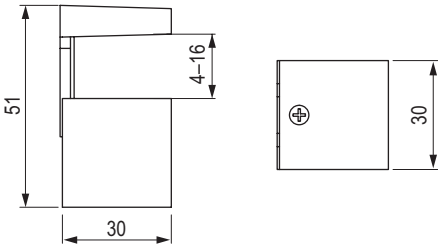

Quad 1

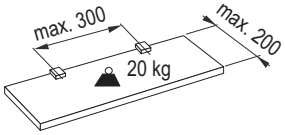

kód	felület
15571	szatén króm

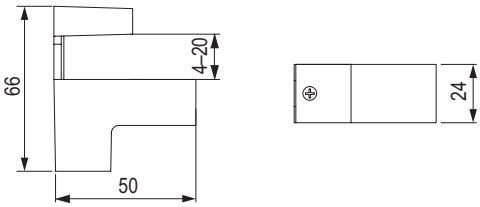

Quad 2

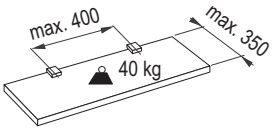

kód	felület
15572	szatén króm

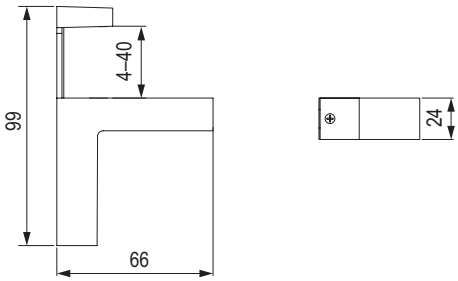

rejtett polctartók

Rejtett polctartó

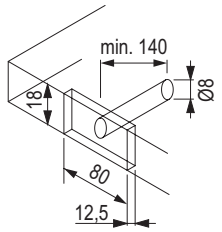

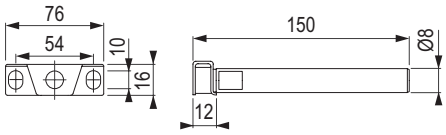

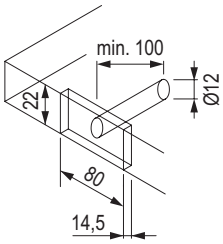

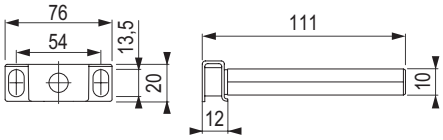

kód	használat
36115	legalább 19 mm vastagságú polcokhoz
36116	legalább 24 mm vastagságú polcokhoz

Rejtett polctartó 10 mm

ITALIANA ferramenta

kód	L hossz (mm)
15651	100

- ajánlott furattávolság 450 – 500 mm

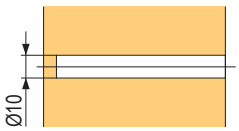

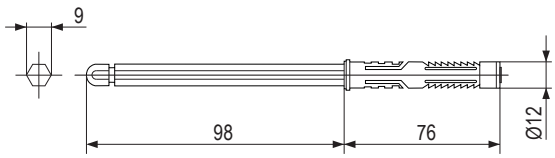

Rejtett polctartó 14 mm

ITALIANA ferramenta

kód	L hossz (mm)	furatmélység a polcban D (mm)	kiigazítás lehetősége
161868	120	120	NEM
161865	140	140	
161869	165	165	
507063	145	150	3D +- 2 mm

- ajánlott furattávolság a polc felfogatásához 450 – 500 mm

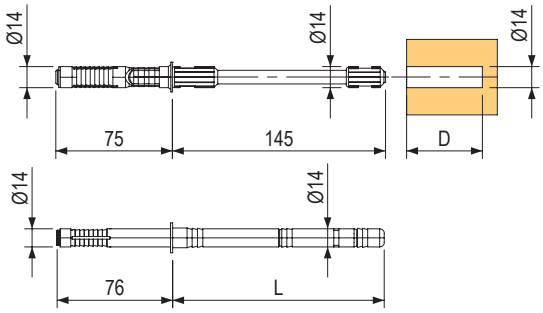

rejtett polctartók

Triade rendszer

- rejtett, szerkezeti rendszer a szabad polcokhoz, háromirányú állíthatósággal
- elérhető változatok:
  - Triade Mini, min. polc vast. 25 mm
  - Triade, min. polc vast. 25 – 40 mm
  - Triade Maxi, min. polc vast. 40 mm
  - Triade XXL, méhsejt polcokhoz, min. vastagság 40 mm
- három irányban állítható:
  - függőleges: a tartó elemek tökéletes összehangolásához
  - vízszintes: a vízszintes állítási lehetőség egyszerű összeszerelést biztosít még a pontatlan tengely befúrásakor is
  - dőlésszabályozás: egyenes polcot biztosít egyenetlen falakon is, a kulcs segítségével akár a részben felszerelt polcokat is beállíthatja – azonnal látható beállítás
- nagy teherbírás
- tartók minden típus számára rendelkezésre állnak, növelve ezzel a Triade teherbíró képességét a rosszabb felületeken is
- a teljes teherbírás eléréséhez ajánlott a tartó használata
- anyag: cinkötvözet és acél
- **biztonsági csavar használatának lehetősége a polc kicsúszásának megakadályozására**

Telepítés

fába

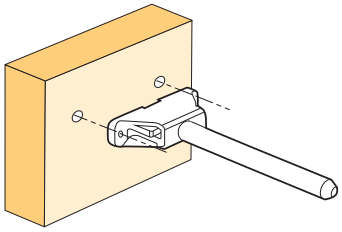

fal / gipszkarton

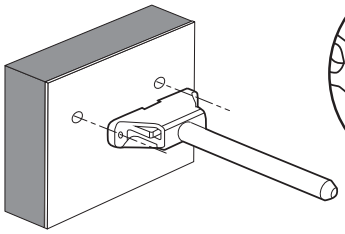

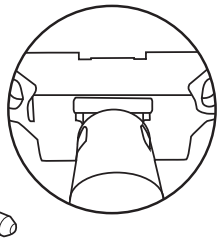

függőleges beállítás
több tartó egy síkba történő összehangolása

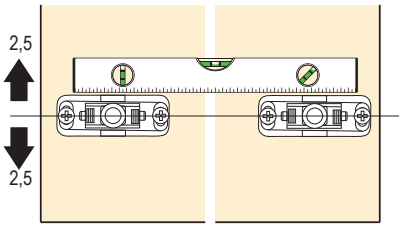

ajánlottak a félgömbfejű csavarok, max. 5 mm átmérővel

Fontos: szerelje csak nyíllal felfelé!

polc behelyezése és oldalsó beállítása
a polc oldalirányú beállítása (pl. több polc egymás mellé helyezésekor)

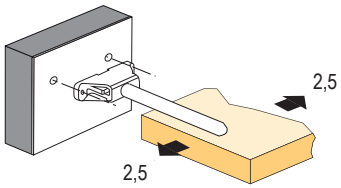

dőlésszög beállítása
fordítsa el a kulcsot az óramutató járásával azonos irányba

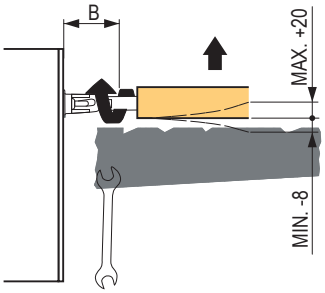

model	eltolás a faltól (β) (mm)	(mm)
Triade Mini	körülbelül 45	-6
		+13
Triade	körülbelül 45	-6
		+13
Triade Maxi	körülbelül 70	-8
		+20
Triade XXL	körülbelül 70	-8
		+20

csavarja be a biztosítócsavart, hogy a tartót rögzítse

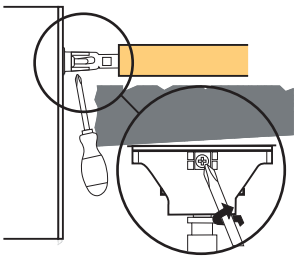

biztosítsa a polcot a tüskén egy hernyócsavar segítségével

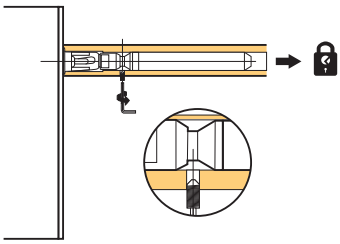

Triade Pro Mini rejtett polctartó

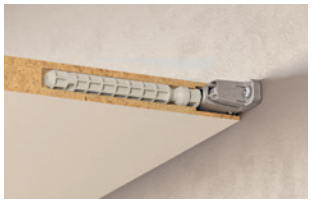

kód	használat
507077	legalább 25 mm vastagságú polcokhoz

- lehetővé teszi a háromoldalú beállítást – függőleges, vízszintes és a polc dőlésszögének beállítása

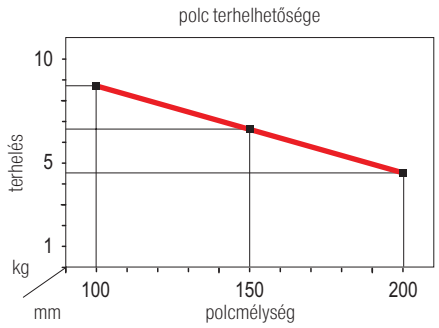

A megadott terhelhetőség csak akkor érvényes, ha a megfelelő alátámasztást használja, és a polcok terhelhetősége megfelelő. A gyártó nem vállal felelősséget a nem megfelelő szerelésből, rossz alátámasztásból, hibás polcokból stb. származó károkért.

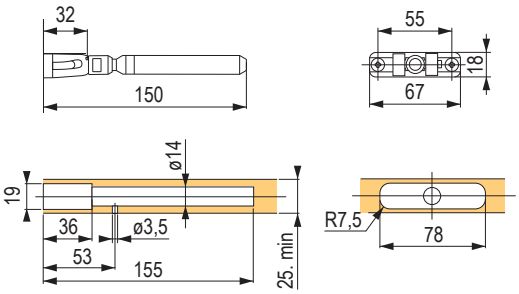

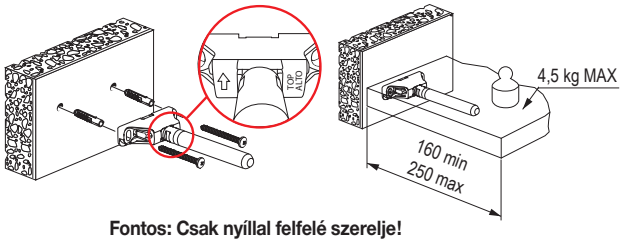

Fontos: Csak nyíllal felfelé szerelje!

Triade Pro Mini támaszték

kód	használat
337998	alátámasztás a Triade Pro Mini tartóhoz + M5 × 12 csavarok

- erősebb kapcsolatot biztosít a fallal
- választható tartozékokról van szó

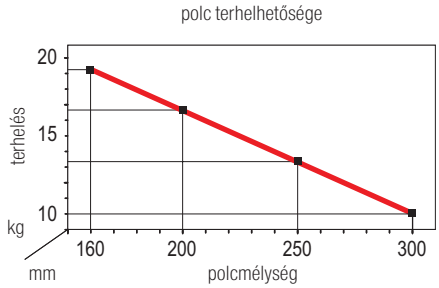

A megadott terhelhetőség csak akkor érvényes, ha a megfelelő alátámasztást használja, és a polcok terhelhetősége megfelelő. A gyártó nem vállal felelősséget a nem megfelelő szerelésből, rossz alátámasztásból, hibás polcokból stb. származó károkért.

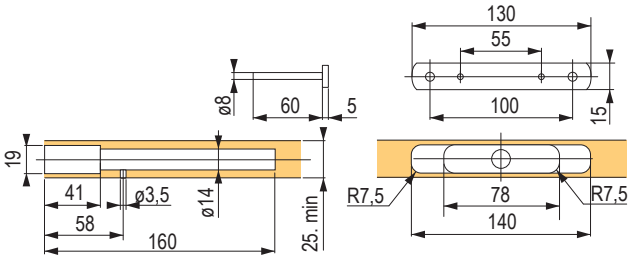

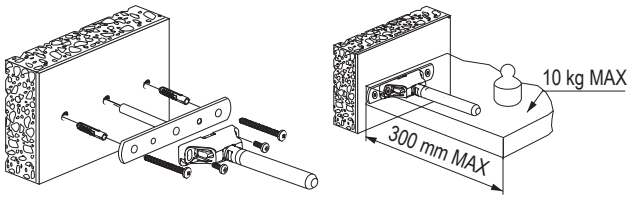

rejtett polctartók

Triade Pro rejtett polctartó

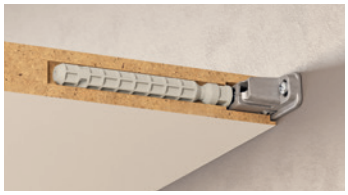

kód	használat
507078	legalább 25 mm vastagságú polcokhoz

- háromoldalú állítást tesz lehetővé – függőleges, oldalsó és a dőlésszög beállítása

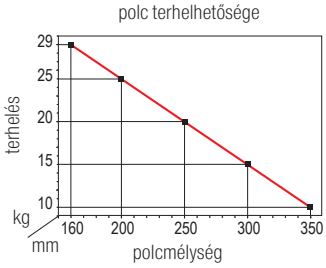

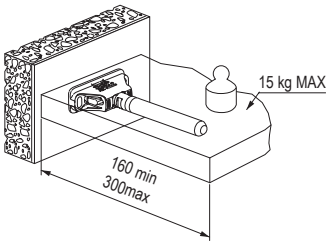

A megadott terhelhetőség csak akkor érvényes, ha a megfelelő alátámasztást használja, és a polcok terhelhetősége megfelelő. A gyártó nem vállal felelősséget a nem megfelelő szerelésből, rossz alátámasztásból, hibás polcokból stb. származó károkért.

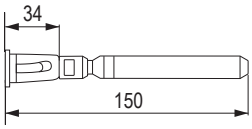

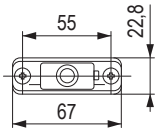

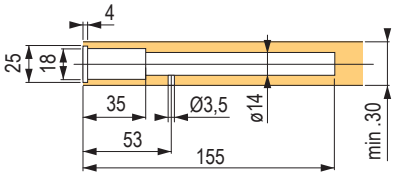

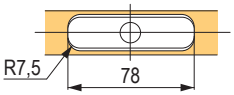

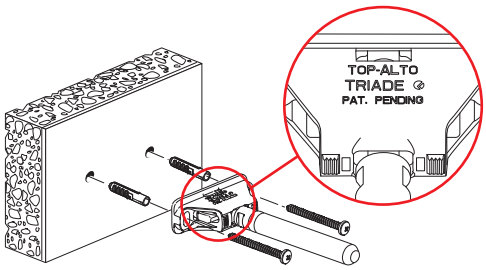

Fontos: Csak nyíllal felfelé szerelje!

Alátámasztás a Triade Pro számára

kód	használat
15579	alátámasztás a Triade Pro tartóhoz + M5 × 12 csavarok

- erősebb kapcsolatot biztosít a fallal
- választható tartozékokról van szó

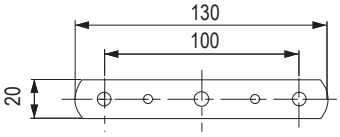

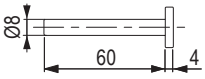

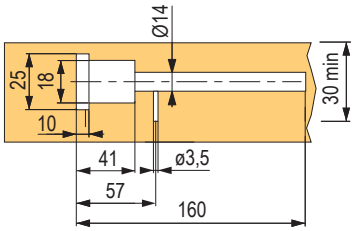

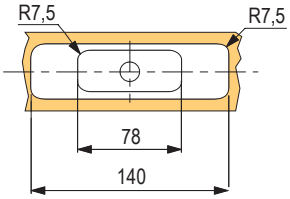

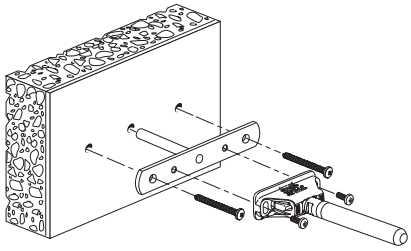

Triade Pro Maxi rejtett polctartó

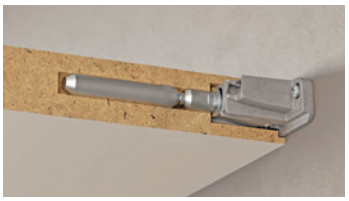

kód	használat
507079	legalább 40 mm vastagságú és 200 mm mélységű polcok esetében

- háromoldalú állítást tesz lehetővé – függőleges, oldalsó és a dőlésszög beállítása

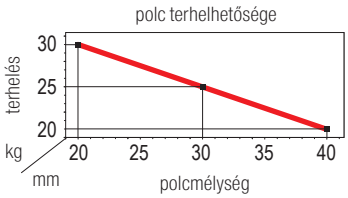

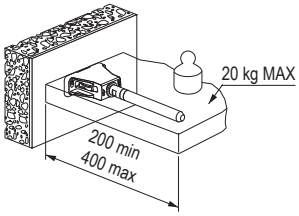

A megadott terhelhetőség csak akkor érvényes, ha a megfelelő alátámasztást használja, és a polcok terhelhetősége megfelelő. A gyártó nem vállal felelősséget a nem megfelelő szerelésből, rossz alátámasztásból, hibás polcokból stb. származó károkért.

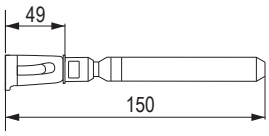

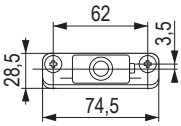

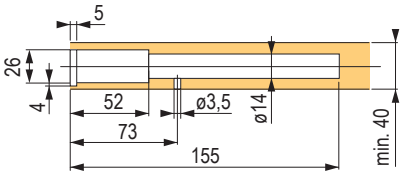

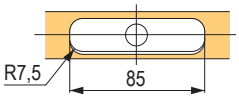

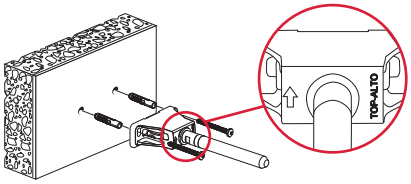

Fontos: Csak nyíllal felfelé szerelje!

Alátámasztás a Triade Pro Maxi számára

kód	használat
352036	alátámasztás a Triade Maxi tartóhoz + M5 × 12 csavarok

- erősebb kapcsolatot biztosít a fallal
- választható tartozékokról van szó

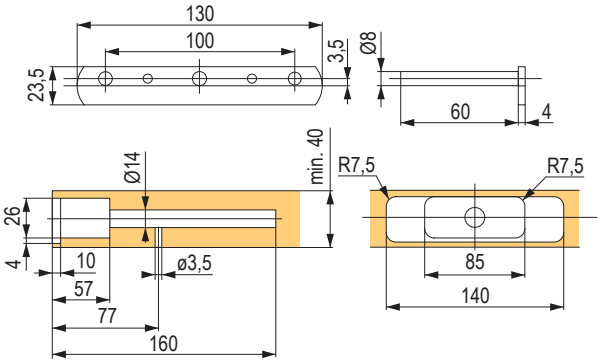

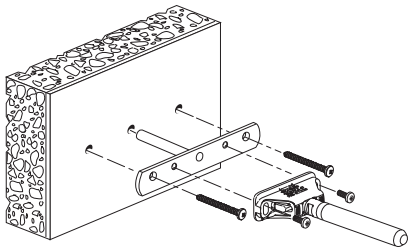

rejtett polctartók

Triade Pro XXL rejtett polctartó

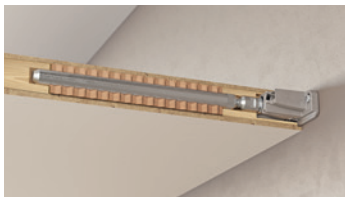

kód	használat
507080	legalább 40 mm vastagságú és 300 mm mélységű polcra

- háromoldalú állítást tesz lehetővé – függőleges, oldalsó és a dőlésszög beállítása
- alkalmas masszív polcokhoz, méhsejtlemezekbe is beépíthető

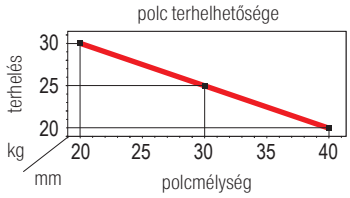

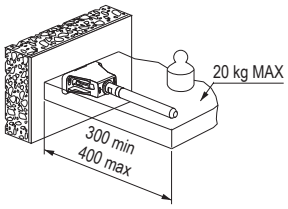

A megadott terhelhetőség csak akkor érvényes, ha a megfelelő alátámasztást használja, és a polcok terhelhetősége megfelelő. A gyártó nem vállal felelősséget a nem megfelelő szerelésből, rossz alátámasztásból, hibás polcokból stb. származó károkért.

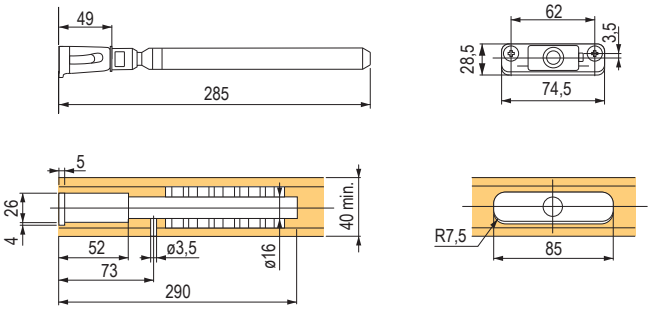

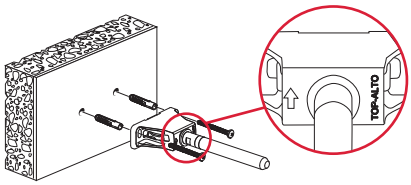

Fontos: Csak nyíllal felfelé szerelje!

Alátámasztás a Triade Pro XXL-hez

kód	használat
352036	alátámasztás a Triade XXL tartóhoz + M5 × 12 csavarok

- erősebb kapcsolatot biztosít a fallal
- választható tartozékokról van szó

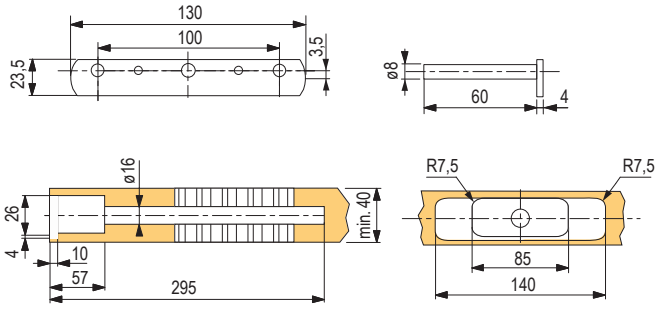

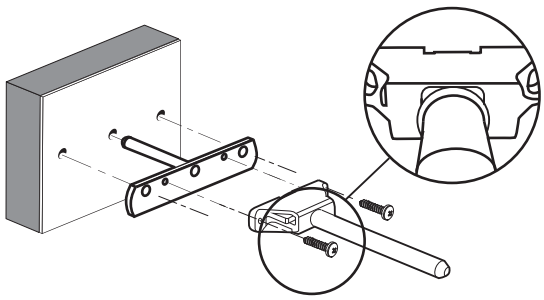

Triade profilok

283326

283325

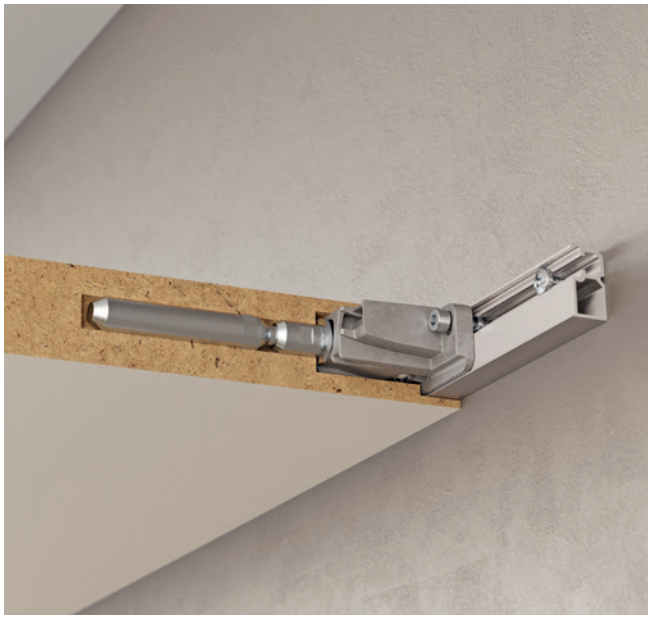

- rejtett polctartók szerelésére gipszkarton falba és más, kis teherbírású falba
- a profil a falak teherhordó elemeire van rögzítve
- 2 változat minden Triade tartótípushoz
- az összekötő csavarokat és anyákat is meg kell rendelni

kód	leírás
283326	Triade Mini a standard
283325	Triade Maxi a XXL

- profil hossza 2,4 m

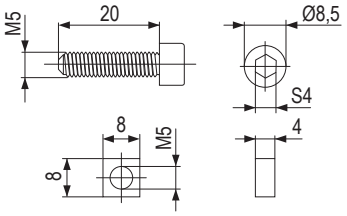

kód	leírás
284344	szerelőcsavar anyával 4 db

- készlet 2 tartóra

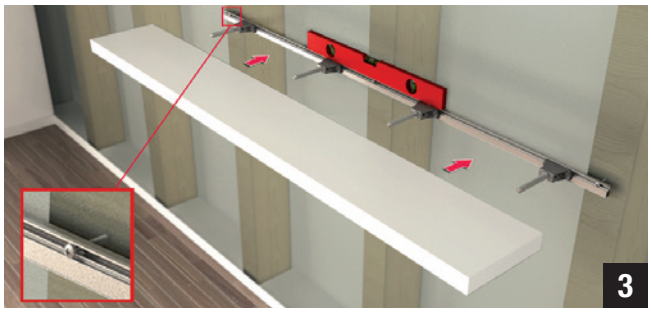

TRIADE MINI

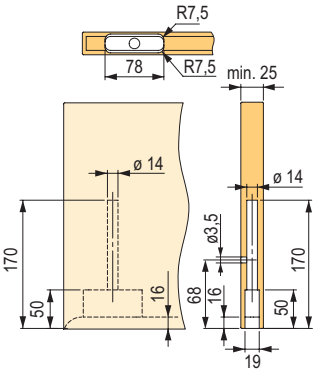

TRIADE

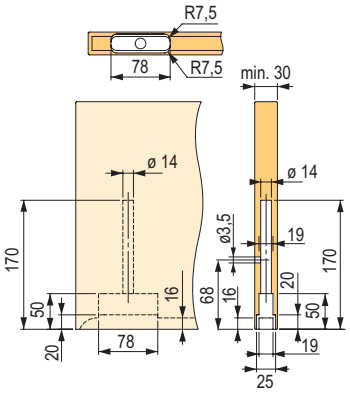

283326

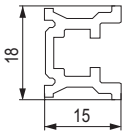

TRIADE MAXI

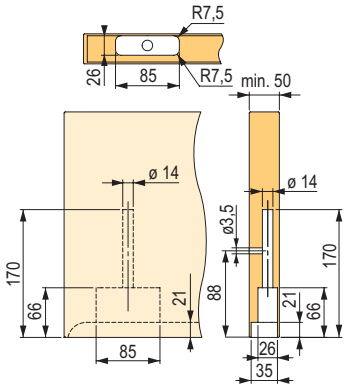

TRIADE XXL

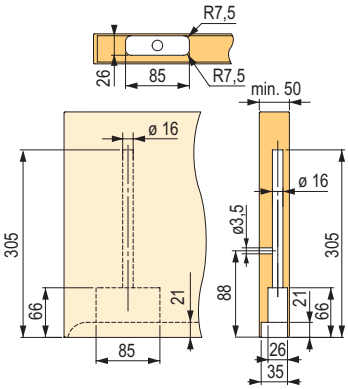

283325

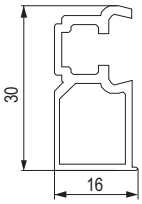

rejtett polctartók

Bemarás a Triade Pro rendszer számára

- a szerelés CNC marással, majd a két elem összekapcsolásával lehetséges

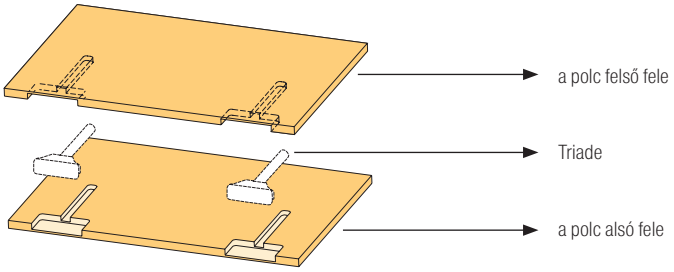

	Felső rész – marás	Alsó rész – marás
Triade Pro Mini	mindkét fél egyforma	
Triade Pro	mindkét fél egyforma	
Triade Pro Maxi		
Triade Pro XXL		

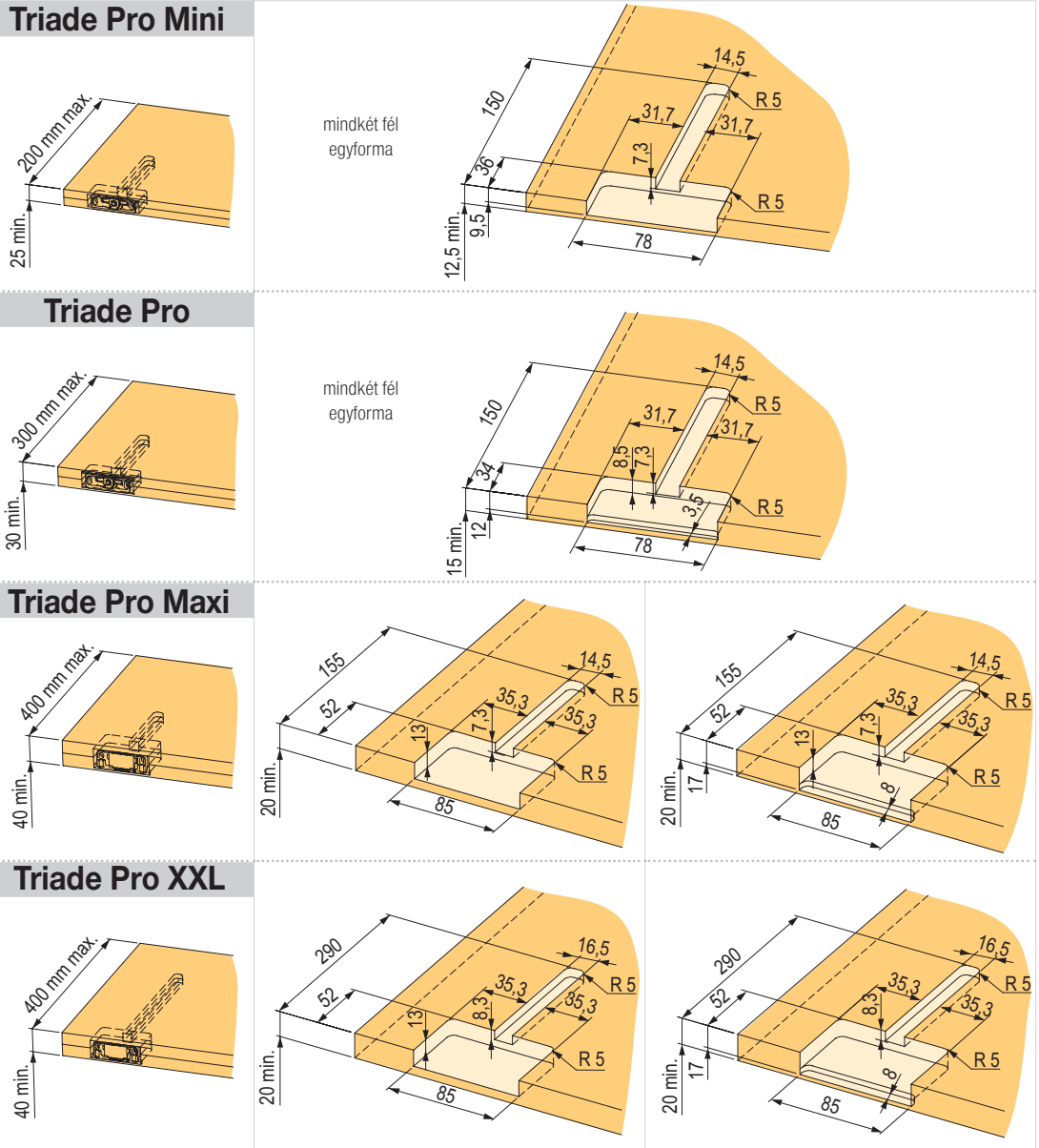

- A TRIADE profilok felhasználásával történő bemaráshoz szükséges rajzok letölthetők a www.demos-trade.com weboldalról.

konzolok

Konzol

kód	teherbírás – pár (kg)	méret A (mm)	méret B (mm)	szín
10772	40	100	125	fehér
10773	40	125	150	fehér
10774	50	150	200	fehér
10775	50	200	250	fehér
10776	60	250	300	fehér
10777	70	300	350	fehér
10778	40	100	125	barna
10779	40	125	150	barna
10781	50	200	250	barna
10782	50	250	300	barna
10783	60	150	200	barna
10784	70	300	350	barna

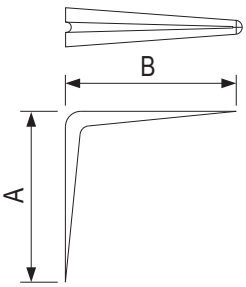

Összecsukható konzol

kód	magasság (mm)	mélység (mm)	szín
303071	264	300	fehér
303073	304	400	fehér
303072	264	300	fekete
303074	304	400	fekete
347818	264	300	szatén
347819	304	400	szatén

- teherbírás 100 kg (2 konzol használata esetében 600 mm-es táblaszélességhez)
- ideális lecsukható polcokhoz, kis étkezőasztalokhoz, bárpultokhoz
- fehér, fekete és szatén színek
- a polc távolsága a faltól, amikor a konzol teljesen le van engedve, 30 mm

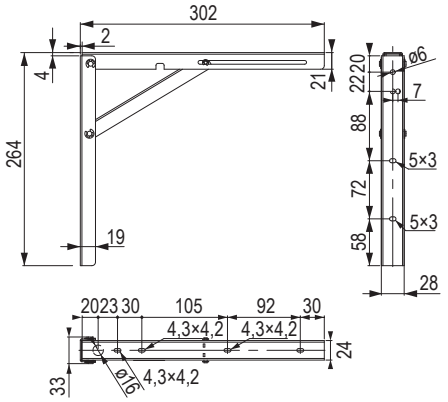

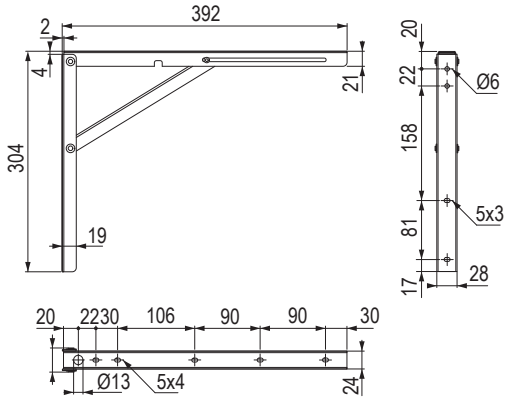

fém összekötő sarokvasak és pléhlemezek

Sarokvas furatlyukakkal

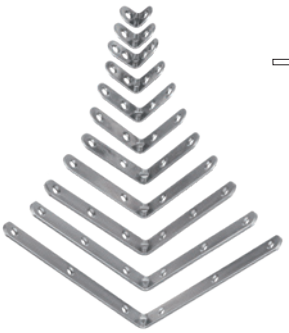

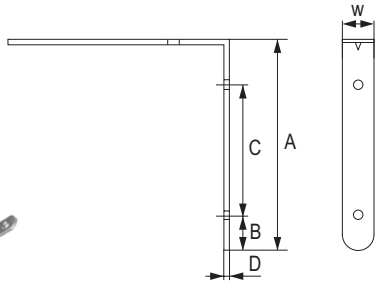

kód	méret				
	A (mm)	B (mm)	C (mm)	D (mm)	W (mm)
92150	15	7,5	×	1,5	15
92151	20	10	×	1,5	15
92152	25	7,5	9,5	1,5	15
92153	30	7,5	14	1,5	15
92154	40	7	19	1,5	15
92155	50	9	27	1,5	15
92156	60	9	31	2	15
92157	80	9	51	2	15
92158	100	10	35	3	15
92159	120	10	45	3	15
92149	150	10	60	3	15

- a nyílás átmérője 7 / 5 mm, ajánlott csavarok mérete 3 – 3,5 mm

Sarok csatlakozó lemez

kód	méret
100216	50 × 41 × 32 mm

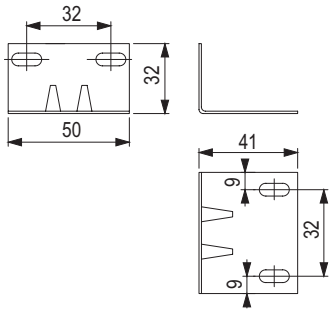

Összekötő pléhlemez

kód	méret
100226	60 × 15 × 2 mm
100227	100 × 15 × 2 mm
100228	140 × 15 × 2 mm

- a nyílás átmérője 7 / 5 mm, ajánlott csavarok mérete 3 – 3,5 mm

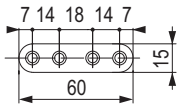

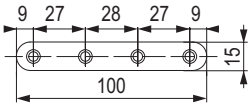

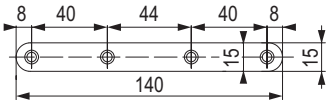

Összekötő pléhlemez

kód	méret
153416	100 × 50 × 3 mm

- a nyílás átmérője 10 / 5 mm, ajánlott csavarok mérete 3,5 – 5 mm

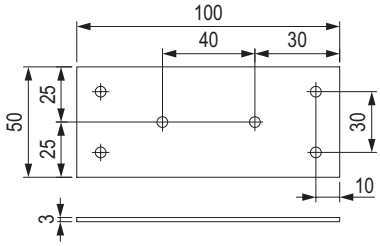

az ágyak összekötő lemezeit és vasalatait a 15. fejezetben találja

műanyag összekötő sarokkonzolok

Fém sarokvas műanyag takaróval

279271

279272

279273

279274

279275

337926

kód	szín	csomagolás (db)
279271	fehér	50
279272	sötétbarna	
279273	bükk	
279274	fekete	
279275	nyírfa	
337926	világosszürke	

- megfelel az EN 14749:2007 szabványnak
- teherbírás 4 db esetén akár 100 kg-ig (a polc és a korpusz szilárdságától függően)

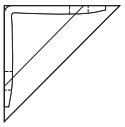

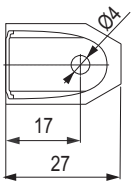

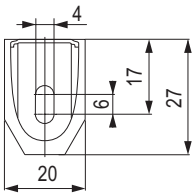

Sarokösszekötő kicsi

491141

491140

491143

491142

491144

491138

kód	szín
491141	barna
491140	fekete
491143	fehér
491142	bükk
491144	cseresznye
491138	nyírfa

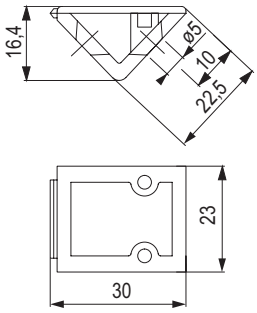

Sarokösszekötő nagy

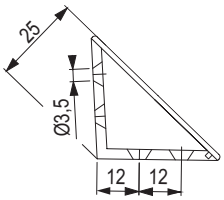

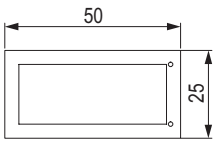

491150

491147

491149

491153

491152

491151

491146

491148

kód	szín
491150	barna
491147	fekete
491149	világosszürke
491153	fehér
491152	bükk
491151	cseresznye
491146	nyírfa
491148	borókafenyő

műanyag összekötő sarokkonzolok

Sarokösszekötő dupla 42 mm

kód	szín
100223	cseresznye
100225	éger
100224	almafa
100220	pácolt tölgyfa
204156	világos tölgy
100219	fekete
100221	bükk
204162	szürke
129729	nyírfa
100222	borókafenyő
100218	fehér
101413	kőris
205433	tejes átlátszó

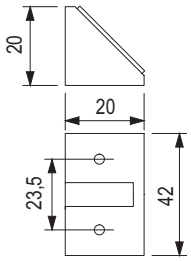

Rögzítő elem

kód	szín
11549	barna
11550	fehér
11551	fekete
11613	bükk

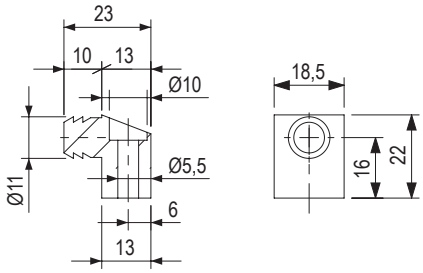

Sarokösszekötő

kód	szín
11615	átlátszó
507084	fehér
507085	szürke
507086	fekete

- előre beszerelt csavarral

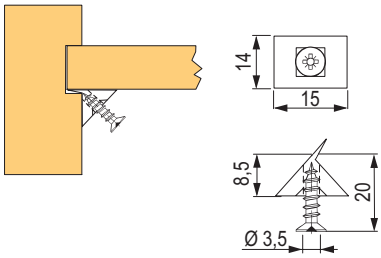

K Lock befúrható mágnes

347130 229141 347131

kód	szín
347130	fehér
229141	szürke
347131	antracit

- 10 × 27 mm-es befúráshoz
- 3,5 mm-rel állítható ajtótávolság

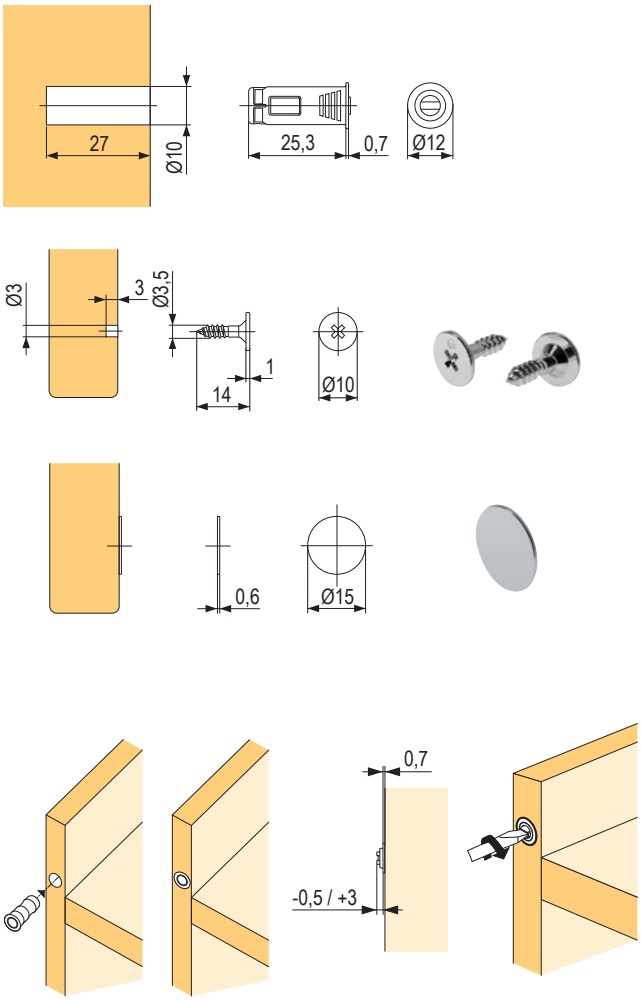

Adapter a K Lock-hoz

kód	szín
347134	fehér
293114	szürke
347135	antracit

- a mágnes felületi felszereléséhez
- anyag – műanyag

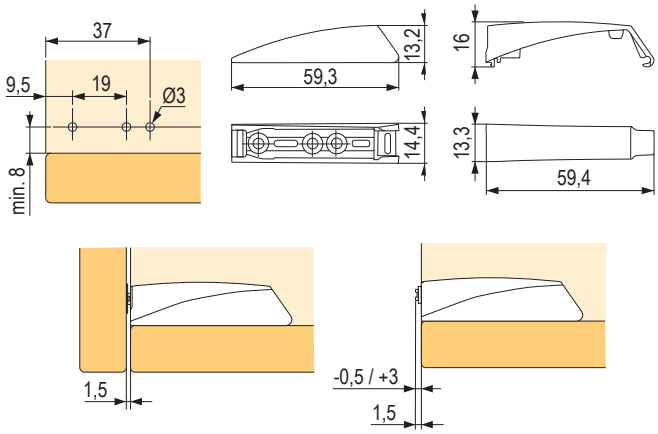

Bútormágnes

kód	szín
11514	fekete
11519	barna
11520	fehér
405415	tölgy

- erő 4 kg

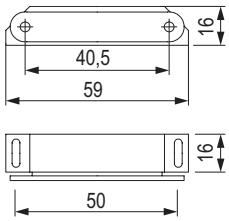

egyéb műanyag vasalat és tartozékok

Méretre törhető ék

kód	szín
100244	átlátszó

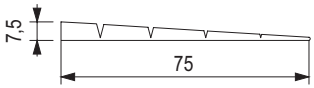

Ajtóütköző

kód	szín
11569	fehér
11570	barna
11571	fekete
11622	bükk
101206	szürke

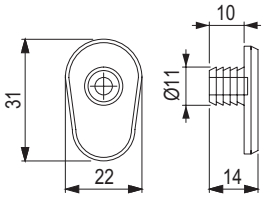

Üvegtartó

kód	szín
11605	fehér
11606	barna
195442	átlátszó

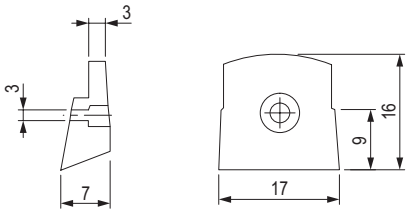

Öntapadó ütközéscsillapító

kód	nagyság (mm)	alak	laponként (db)
78950	8 × 1,6	kerek	50
279340	10 × 3		
279335	11 × 5		55
279336	10 × 10 × 2,5	négyzetes	
279338	12,5 × 12,5 × 5,8		40
350356	13 × 4	kerek	

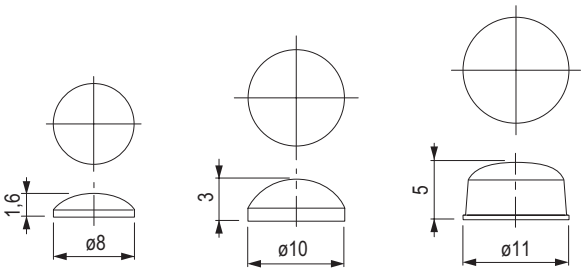

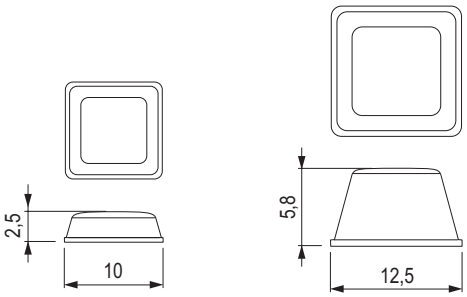

Befúrható ajtócsillapító

kód	szín
78964	átlátszó

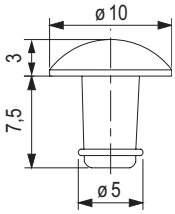

egyéb műanyag vasalat és tartozékok

Ajtó ütközéscsillapító BI-anyag

kód	megnevezés	fúrás (mm)	a csillapító rész mérete
229142	BI anyag átlátszó	5 mm	8,8 × 2,5 mm
507087	BI anyag fehér		
507088	BI anyag antracit		
507089	BI anyag szürke		
507090	BI anyag barna		
279341	Soft átlátszó	10 mm	14 × 3,5 mm

- csillapító befúráshoz, a két anyag összetétele lehetővé teszi az egyszerű szerelést
- gépi összeszerelésre is alkalmas
- anyaga átlátszó műanyag

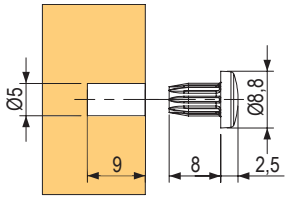

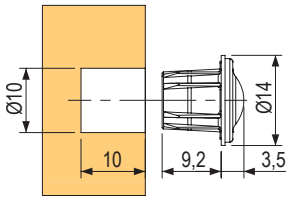

Flex ajtócsillapító

kód	szín	fúrás (mm)
507091	szürke	5
507092	antracit	
283318	szürke műanyag + átlátszó	8

- befúrható csillapító
- szilikont tartalmazó
- az alkalmazott csillapítóanyag elnyeli az ajtó becsapódásokat
- gépi összeszerelésre is alkalmas

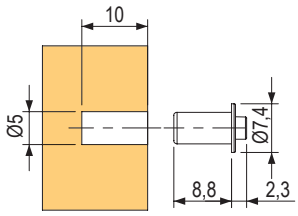

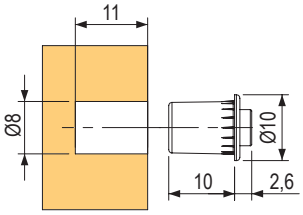

egyéb műanyag vasalat és tartozékok

Connect összekötő elem

kód	leírás
283328	fiókok előlapjaihoz, alkatrészek megerősítése

- süllyesztett fejű csavarhoz, 3,5 mm átmérővel

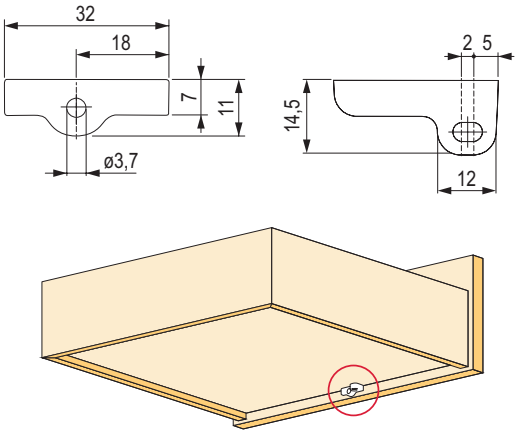

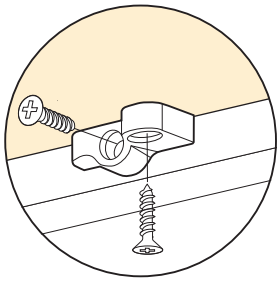

Hátfal összekötő profil (2 m)

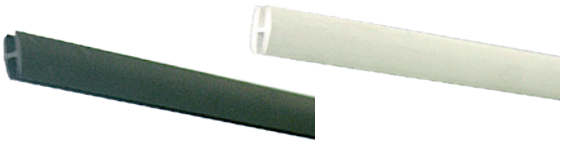

kód	szín
205357	fekete
205355	fehér
205356	bükk

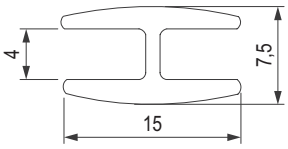

Vasalat Hűtő- és korpuszajtók közös nyitására

kód	szín
82785	fehér

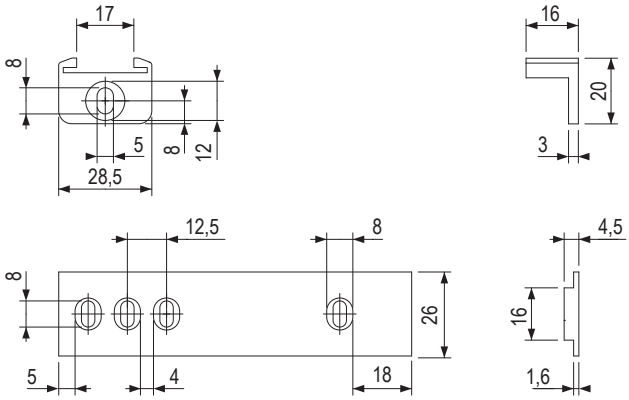

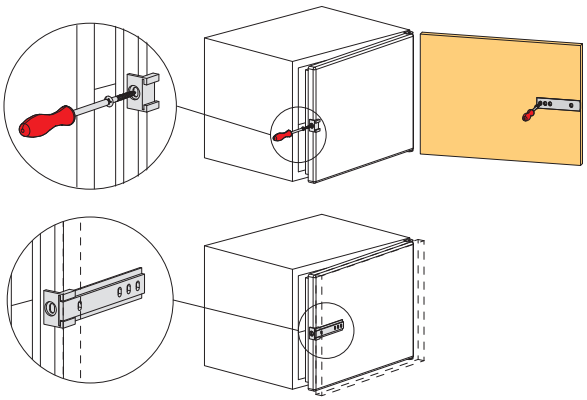

excenterek, csapok és tokok

Rastex 15 excenteres összekötő vasalat

- a szerkezeti megoldás megkönnyíti az összeszerelést – így akár a munkadarab elülső élétől 4 mm-re is meg lehet húzni az oldalakat
- a takarósapka átfedi a fúrás széleit, takarósapka használata nem szükséges
- 15, 16 és 18 mm vastagságú alkatrészekhez használható
- cinköntvény

15 mm vastagságú alkatrészekhez

kód	Hettich kód	felület	csomagolás (db)
104406	79457	nikkelezett	200

- felfogatás nélkül

16 mm vastagságú alkatrészekhez

kód	Hettich kód	felület	csomagolás (db)
104410	25062	nikkelezett	200

- felfogatás nélkül

18 mm vastagságú alkatrészekhez

kód	Hettich kód	felület	csomagolás (db)
103766	13957	nikkelezett	200
103765	13958		2000
104414	13961	felületkezelés nélküli	200
104417	13962		2000

- felfogatás nélkül

Rastex 15-höz való műanyag fedők

kód	Hettich kód	felület	csomagolás (db)
105428	71054	fehér	200
105430	71055	barna	
105429	79490	fekete	
105427	79491	borókafenyő	

- felfogatás nélkül

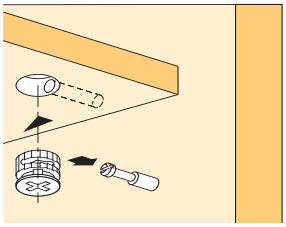

Rapid S DU 325 gyors szerelésű tipli

kód	Hettich kód	csomagolás (db)
105070	47458	200

- távtartó hüvely 8 mm furatátmérőhöz
- rögzítési méret 30 mm
- kék acél és műanyag

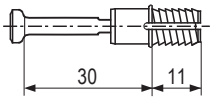

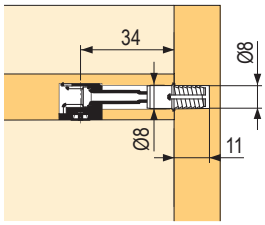

Twister DU 320 becsavarozható csap

kód	Hettich kód	csomagolás (db)
107959	48038	200

- Rastex 15-höz
- fa menet, 5 mm-es fúrási átmérőhöz
- rögzítési méret 30 mm
- horganyzott acél, fekete műanyag

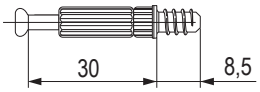

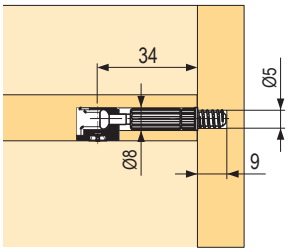

Twister DU 644 csavarozható csap

kód	Hettich kód	csomagolás (db)
105082	20157	200

- Rastex 15-höz
- M6 × 7,8 mm-es menet
- rögzítési méret 30 mm
- horganyzott acél, fekete műanyag

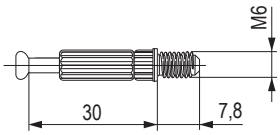

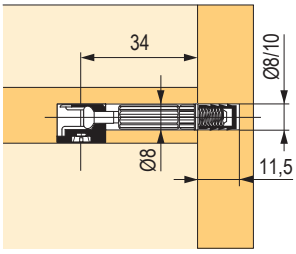

Twister DU 232 csavarozható csap

kód	Hettich kód	csomagolás (db)
107955	20058	200

- fa menet, 5 mm-es fúrási átmérőhöz
- rögzítési méret 30 mm
- horganyzott acél, fekete műanyag

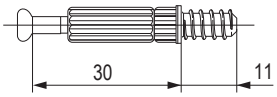

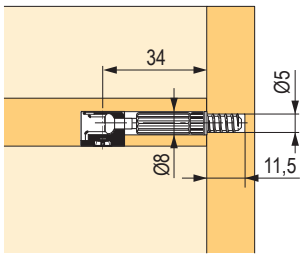

Twister DU 243 becsavarozható csap

kód	Hettich kód	csomagolás (db)
107956	20056	200

- rögzítési méret 20 mm
- horganyzott acél, zöld műanyag

49. sz. tok

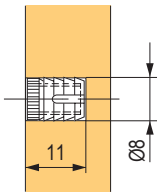

kód	Hettich kód	csomagolás (db)
106614	40005	200

- M6-os menethez
- fúrási átmérő 8 mm
- fehér műanyag

DU 853 dupla csap

kód	Hettich kód	csomagolás (db)
105053	79568	100

- 19 mm vastag köztes falhoz
- Seger biztosítékkal
- fúrási átmérő 8 mm
- krómozott acél

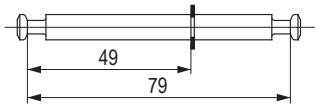

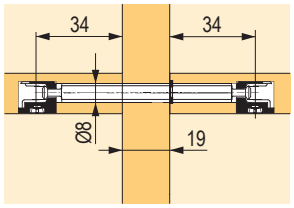

excenterek, csapok és tokok

DU 860 csuklós csap

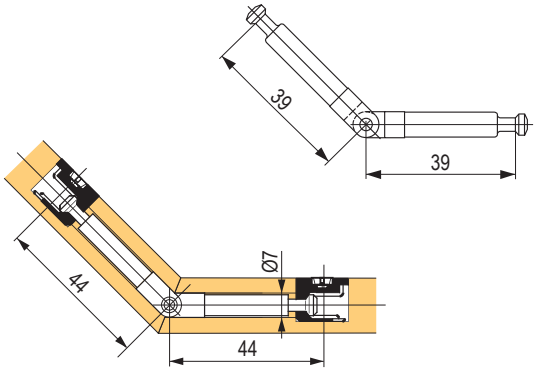

kód	Hettich kód	csomagolás (db)
105061	79580	100

- 90 és 180° között használható
- fúrási átmérő 7 mm
- krómozott acél

Rastex 25 excenteres összekötő vasalat

- magasfokú biztonság a belső és külső recézettségnek köszönhetően
- a rovátkák megakadályozzák az excenter spontán kilazulását
- a kioldáshoz a hasonló excenteres vasalatokhoz képest háromszor nagyobb forgatónyomaték szükséges
- cinköntvény

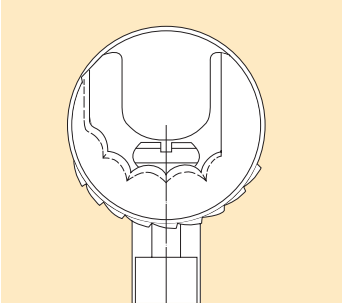

Rastex 25 rögzítés nélkül

kód	Hettich kód	leírás
104443	13116	felületkezelés nélküli, 200 db-os kiszerelés

- felfogatás nélkül

az alkatrész fúrássablonja

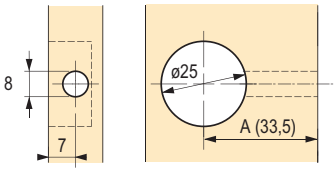

a csap tengelye az alsó felülettől

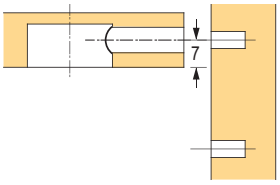

fúróminta
a = befogási méret + 9 mm

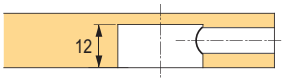

Twister DU 262 becsavarozható csap

kód	Hettich kód	leírás
105076	20060	csomagolás 200 db

- Rastex 25-höz
- fa menet, 5 mm-es fúrási átmérőhöz
- rögzítési méret 24,5 mm
- horganyzott acél / kék műanyag

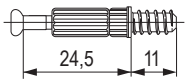

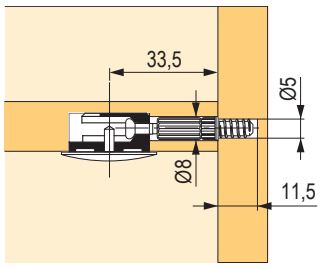

VB 35 excenteres összekötő vasalat

- díszes összekötő vasalat az alakilag stabil kötésekhez az excenter bevált elve alapján
- a vasalat egy 20 mm átmérőjű fúratba préselődik
- az alkatrészt felülről vagy elölről kell behelyezni
- alj esetén az excenter felülről is meghúzható
  ehhez az aljba egy nyílást kell fúrni

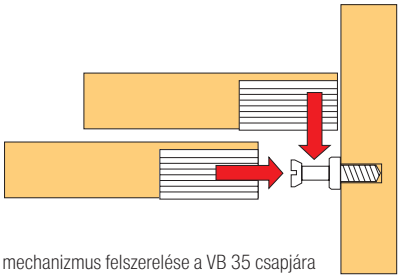

A mechanizmus felszerelése a VB 35 csapjára

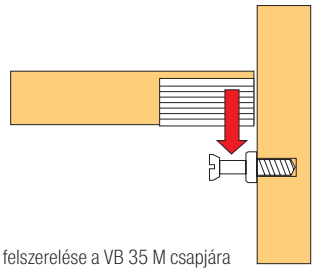

A mechanizmus felszerelése a VB 35 M csapjára

VB 35/16 16 mm vastagságú alkatrészhez

kód	Hettich kód	leírás
104468	65509	cinköntvény, nikkelezett, 200 db-os csomagban

VB 35/19 19 mm vastagságú alkatrészhez

104478	65513	cinköntvény, nikkelezett, 200 db-os csomagban
104465	65515	műanyag, fehér, 200 db-os kiszerelés
104466	65516	műanyag, barna, 200 db-os kiszerelés

VB 35 M /16 16 mm vastagságú alkatrészhez

104500	65501	cinköntvény, nikkelezett, 200 db-os csomagban
104445	65503	műanyag, fehér, 200 db-os kiszerelés
104488	65504	műanyag, barna, 200 db-os kiszerelés

VB 35 M /19 19 mm vastagságú alkatrészhez

104501	65505	cinköntvény, nikkelezett, 200 db-os csomagban
104489	65507	műanyag, fehér, 200 db-os kiszerelés
464982	9116945	műanyag, barna, 1 000 db-os kiszerelés
104498	79643	műanyag, fekete, 200 db-os kiszerelés

Kötőelemek polcokhoz VB 135

kód	Hettich kód	leírás
104522	73616	műanyag, fehér, 200 db-os kiszerelés

- a VB 135-ös vasalatos alkatrész egyszerű összenyomással kapcsolódik a csaphoz
- mivel a rögzítés kónikus, az alkatrész az oldallal együtt összehúzódik és rögzíti a kiesés ellen

az alkatrész fúrássablonja

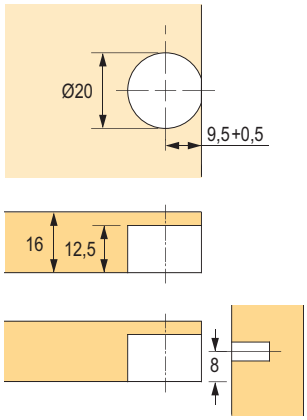

a csap tengelye az alsó felülettől

az alkatrész fúrássablonja

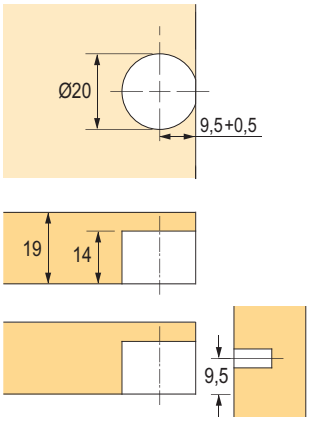

a csap tengelye az alsó felülettől

VB 36 excenteres összekötő vasalat

- díszes összekötő vasalat az alakilag stabil kötésekhez az excenter bevált elve alapján
- a vasalat 20 mm és 10 mm átmérőjű fúrt nyílásba préselve, az elem szerelése fentről vagy az elülső oldalról történik
- lehetővé teszi az alkatrész elülső élétől legfeljebb 2 mm-re lévő oldalak behúzását
- alj esetén az excentert felülről is meghúzható ehhez az aljba egy nyílást kell fúrni

VB 36/16 összekötő vasalat 16 mm vastagságú alkatrészhez

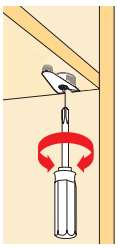

kód	Hettich kód	leírás
104538	65525	cinköntvény, nikkelezett, 200 db-os csomagban

VB 36/19 összekötő vasalat 19 mm vastagságú alkatrészhez

a mechanizmus telepítése a VB 36 csapjára

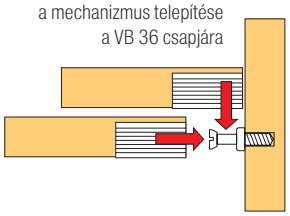

kód	Hettich kód	leírás
104554	65529	cinköntvény, nikkelezett, 200 db-os csomagban
104507	65531	műanyag, fehér, 200 db-os kiszerelés
104503	65532	műanyag, barna, 200 db-os kiszerelés

VB 36 M excenteres összekötő vasalat 19 mm vastagságú alkatrészhez

a mechanizmus telepítése a VB 36 M csapjára

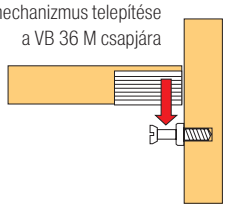

kód	Hettich kód	leírás
104553	65521	cinköntvény, nikkelezett, 200 db-os csomagban
104545	65523	műanyag, fehér, 200 db-os kiszerelés
104546	65524	műanyag, barna, 200 db-os kiszerelés

az alkatrész fúrássablonja

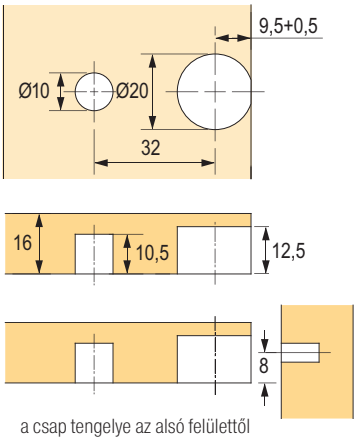

a csap tengelye az alsó felülettől

az alkatrész fúrássablonja

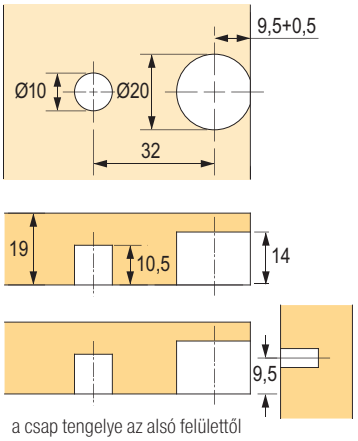

a csap tengelye az alsó felülettől

DU 328 / DU 261 csap

kód	Hettich kód	leírás
105023	65540	csomagolás 200 db

- VB 35/35 M, VB 36/36 M, VB 135-höz
- fa menet, 3 mm-es fúrási átmérőhöz
- rögzítési méret 6,7 mm
- horganyzott acél

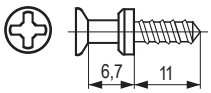

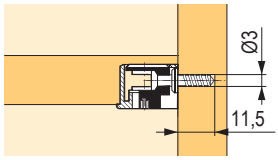

DU 322 / DU 260 csap

kód	Hettich kód	leírás
105022	64872	csomagolás 200 db

- VB 35/35 M, VB 36/36 M, VB 135-höz
- fa menet, 5 mm-es fúrási átmérőhöz
- rögzítési méret 6,7 mm
- horganyzott acél

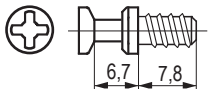

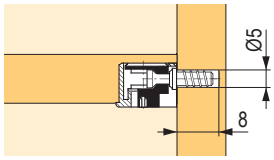

DU 321 / DU 279 csap

kód	Hettich kód	leírás
104997	74688	csomagolás 200 db

- csak VB 35/35 M, VB 36/36 M, VB 135 esetében
- magas rögzítéssel
- fa menet, 5 mm-es fúrási átmérőhöz
- rögzítési méret 6,7 mm
- horganyzott acél

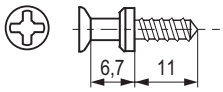

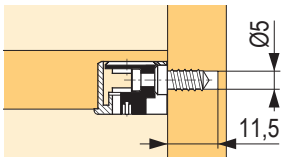

DU 648 becsavarozható csap

kód	Hettich kód	leírás
105038	65534	csomagolás 200 db

- M6 × 7,8 mm-es menet
- rögzítési méret 6,7 mm
- acél

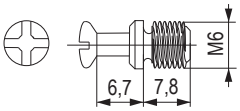

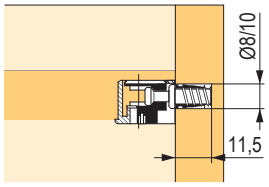

DU 426 csap

kód	Hettich kód	leírás
105028	65370	csomagolás 200 db

- a VB 35/35 m, VB 36/36 m, VB 135 esetében
- M4 × 7,8 mm-es menet
- rögzítési méret 6,7 mm
- acél

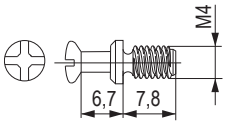

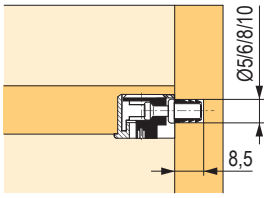

DU 867 dupla csap

kód	Hettich kód	leírás
105057	65536	csomagolás 200 db

- a VB 35/35 m, VB 36/36 m, VB 135 esetében
- 19 mm vastag köztes falhoz
- fúrási átmérő 5 mm
- rögzítési méret 6,7 mm
- acél

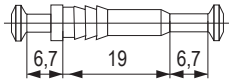

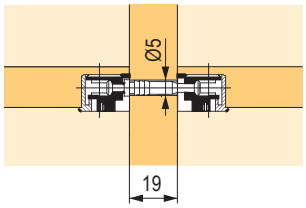

kötőelemek polcokhoz, összekötő csavarok

AVB 5 összekötő csavar

kód	Hettich kód	hossz (mm)	X méret (mm)	a csomagban
104702	25084	65	30–37	50 db.
104704	79386	100	48–55	50 db.
104703	16048	150	73–80	50 db.

- a munkalapok alaktartó és merev csatlakoztatásához
- Ø 35 mm-es testfúrat
- fúrási mélység min. 20 mm
- két lekerekített alátét
- a két előre összeállított gyűrű megkönnyíti az összeszerelést: tegye az alátéteket és a összekötő csavarokat megfelelő helyzetbe, hogy lehetővé váljon a könnyű elhelyezés egy kifúrt vagy kimart nyílásba – így mindkét keze szabad marad a behúzáshoz
- krómozott acél

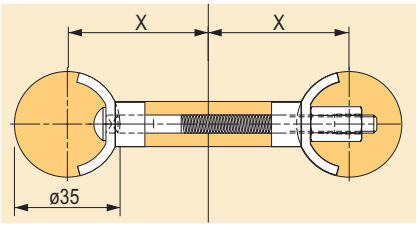

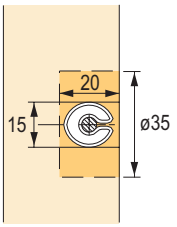

VB 25 T összekötő csavar

kód	Hettich kód	leírás
104752	9079555	csomagolás 50 db

- a beépített 90°-os, belső hatszöggel ellátott áttétel lehetővé teszi a kényelmes összehúzást akkus csavarhúzóval, vagy 5. sz. hatszögkulccsal
- testfurat átmérője 25 mm
- test: cinköntvény
- csavar és tok: horganyzott acél

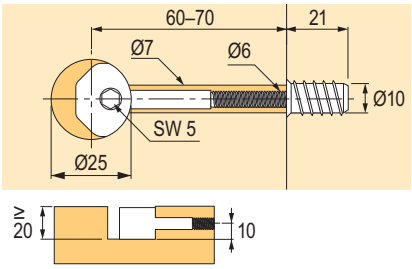

Multiclip függesztő vasalat

kód	Hettich kód	leírás
104127	46080	csomagolás 200 db

- az egyetlen műanyag alkatrész az alapja a multiclip függesztő vasalatnak. Ennek köszönhetően kizárt az elemek felcserélése, minimálisra csökkentve a hibás összeszerelés lehetőségét
- a multiclip négyszögletű keresztmetszettel rendelkezik, ezért bármelyik oldalról felszerelhető
- a 32 mm-es nyílásméretnek köszönhetően lehetséges 32-es rendszerben dolgozni, a szorítónyelvek kissé befelé hajlanak; a függesztés megszorul, így szilárd kötést biztosít a függő elemekkel
- a szorítónyelvek belsejében lévő recés felületek megerősítik a kötést, és nagyobb összenyomódást tesznek lehetővé; ez lehetővé teszi a függő elemek beállítását is

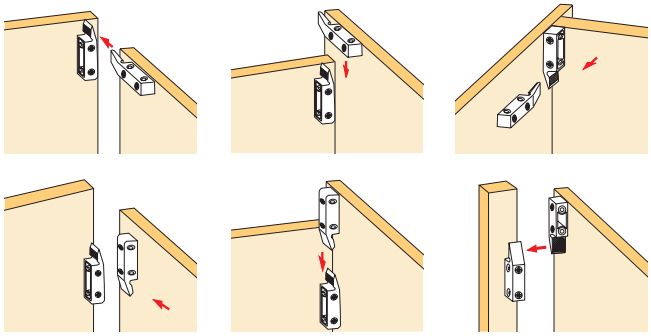

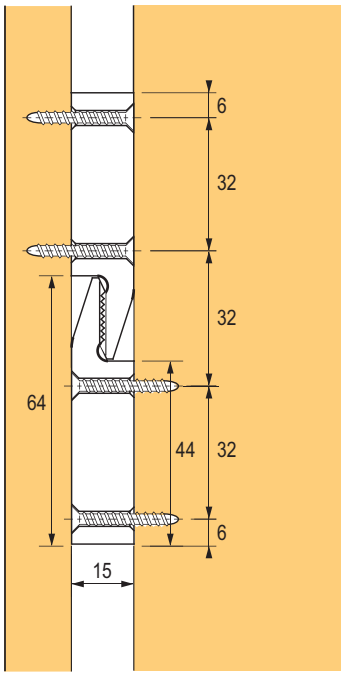

rögzítés
süllyesztett fejű csavarokkal,
átmérő 4 mm

kötőelemek polcokhoz, összekötő csavarok

VB 160 sarokillesztő csatlakozó

kód	Hettich kód	leírás
104163	47608	csomagolás 100 db

- lapos ajtókeretekhez vagy koszorúprofilokhoz
- süllyesztési mélység csak 10 mm
- barna műanyagból készült test

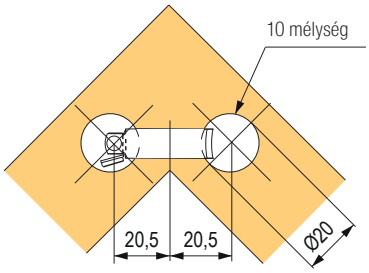

Akasztóhorog Ø 6 × 50 mm

kód	Hettich kód	leírás
104630	46103	csomagolás 100 db

- Ø 8 × 40 mm-es acél tipli
- műanyag

RV 1 hátsó összekötő

kód	Hettich kód	leírás
103856	19558	csomagolás 100 db

- nikkelezett cinköntvény

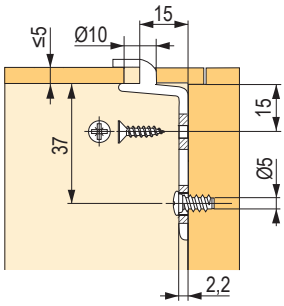

Tz 4 std trapéz alakú összekötő vasalat

kód	Hettich kód	leírás
103883	20891	csomagolás 100 db

- előszerelt csavarral
- test: nikkelezett cinköntvény
- vezető rész: acél

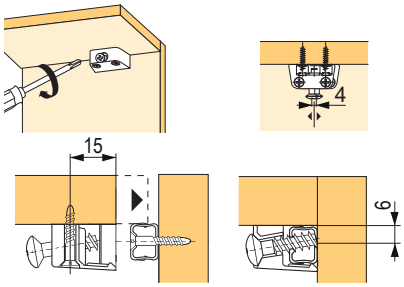

Összekötő elem a VB 15 előlapokhoz

kód	Hettich kód	leírás
104680	79666	csomagolás 100 db

- műanyag alátéttel együtt, vastagság 2 mm
- horganyzott acél

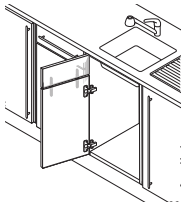
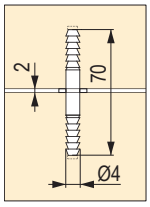

RV 7 D hátsó összekötő

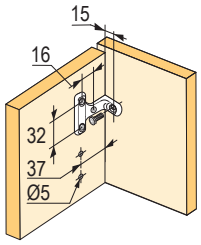

kód	Hettich kód	leírás
106759	56614	csomagolás 100 db

- nikkelezett cinköntvény

polc alátámasztók

Sekura 1.1 polctartó

kód	Hettich kód	leírás
106523	19557	csomagolás 500 db

- csap átmérője 5 mm
- 1 biztosítócsap
- nikkelezett cinköntvény

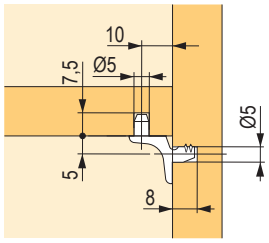

Sekura 6 polctartó

kód	Hettich kód	leírás
106513	79707	csomagolás 500 db

- csap átmérője 5 mm
- 1 biztosítócsap pluszba
- nikkelezett cinköntvény

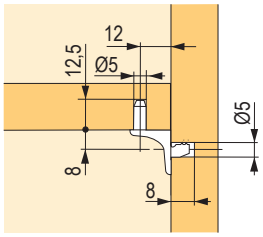

Sekura 2 polctartó

kód	Hettich kód	leírás
106512	25100	csomagolás 500 db

- csap átmérője 5 mm
- nikkelezett cinköntvény

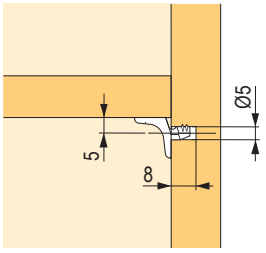

Sekura 7 polctartó

kód	Hettich kód	leírás
106514	53012	csomagolás 500 db

- 5 mm átmérőjű furat 6,3 mm átmérőjű eurocsavarhoz, süllyesztett fejjel
- 1 biztosítócsap pluszba
- nikkelezett cinköntvény

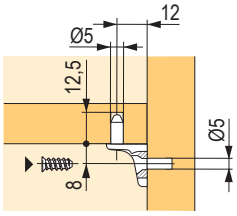

Sekura 8 üvegpolc-alátámasztás

kód	Hettich kód	leírás
184626	47609	csomagolás 500 db

- csap átmérője 5 mm
- nikkelezett cinköntvény, átlátszó műanyag

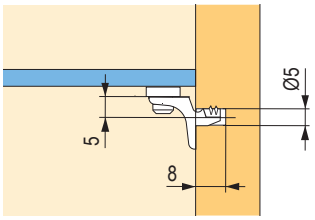

polc alátámasztók

Safety alátámasztás

kód	Hettich kód	leírás
106511	16180	csomagolás 500 db

- acélcsap átlátszó műanyag támrésszel

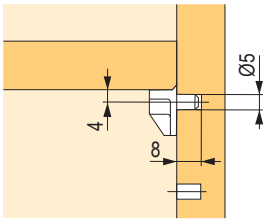

Duplo polctartó

kód	Hettich kód	leírás
106489	46642	nikkelezett, 500 db-os kiszerelés
106491	13138	krómozott, 500 db-os kiszerelés

- acél

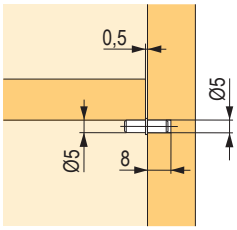

Polctartó rögzítéssel

kód	Hettich kód	leírás
106502	16181	csomagolás 500 db

- krómozott acél

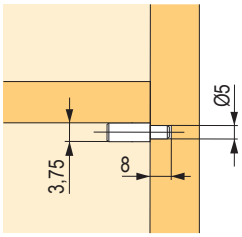

Üvegpolc-alátámasztás

kód	Hettich kód	leírás
106516	79709	csap átmérője 5 mm, 500 db-os kiszerelés
106515	79710	csap átmérője 3 mm, 500 db-os kiszerelés

- átlátszó műanyag fedővel
- a puha műanyag alátámasztás megakadályozza az üvegpolcok „csörgését”
- krómozott acélcsap, átlátszó műanyag

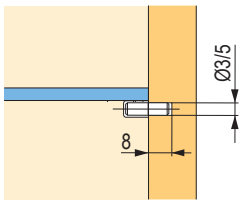

Polctartó 5 × 24 mm

kód	Hettich kód	leírás
106488	25124	csap átmérője 5 mm, 500 db-os kiszerelés

- horganyzott acél

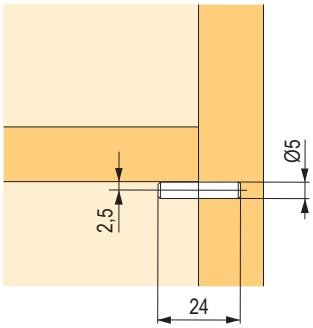

Titan polctartó

kód	Hettich kód	leírás
106060	47661	csomagolás 20 db

- rejtett szerelés
- max. terhelés polccal együtt 9 kg, 2 tartó használata esetén
- tartócsap: SW 10 mm
- magasság állíthatósága: ±4 mm
- minimális polcvastagság: 24 mm
- polc dőlésszögének beállítása
- horganyzott acél

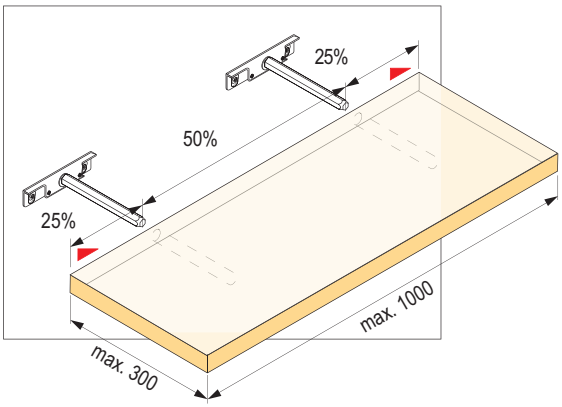

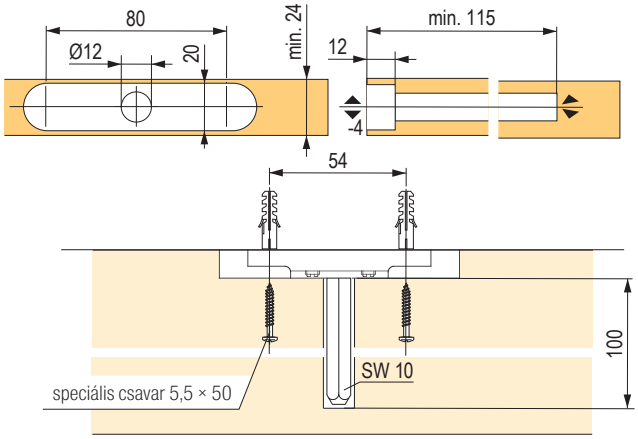

Titan 1 polctartó

kód	Hettich kód	leírás
106061	79713	csomagolás 20 db

- rejtett szerelés
- max. terhelés polccal együtt 9 kg, 2 tartó használata esetén
- tartócsap: SW 10 mm
- magasság állíthatósága: ±4 mm
- oldalsó állíthatóság: ±4 mm
- minimális polcvastagság: 24 mm
- polc dőlésszögének beállítása
- horganyzott acél

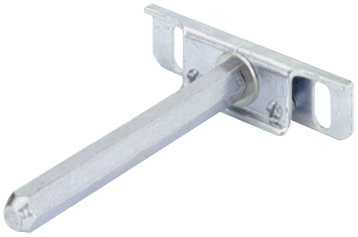

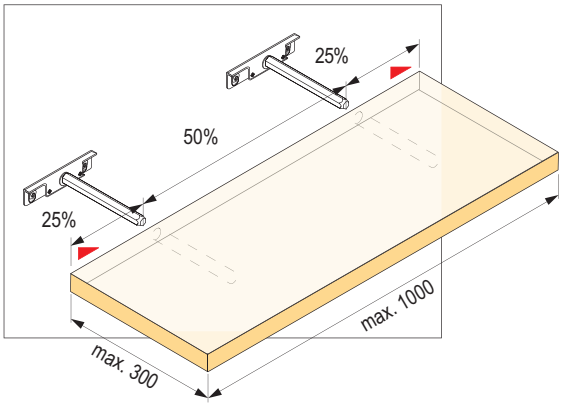

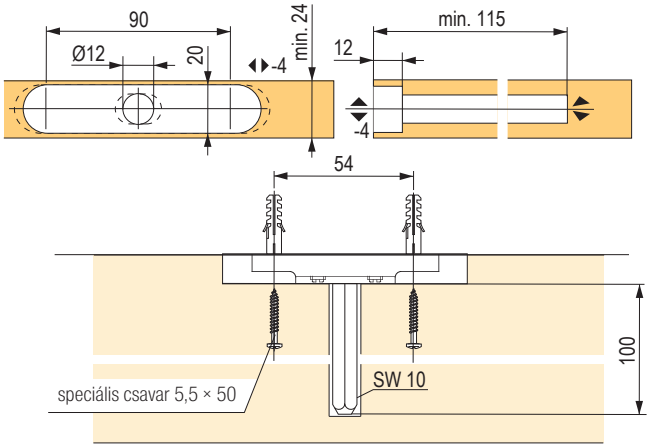

Titan 2 polctartó

kód	Hettich kód	leírás
106062	63598	csomagolás 20 db

- rejtett szerelés
- max. terhelés polccal együtt 9 kg, 2 tartó használata esetén
- tartócsap: Ø 12 mm
- magasság állíthatósága: ±4 mm
- minimális polcvastagság: 24 mm
- polc dőlésszögének beállítása
- horganyzott acél

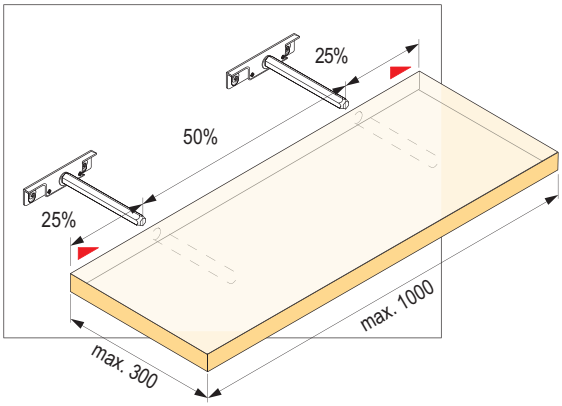

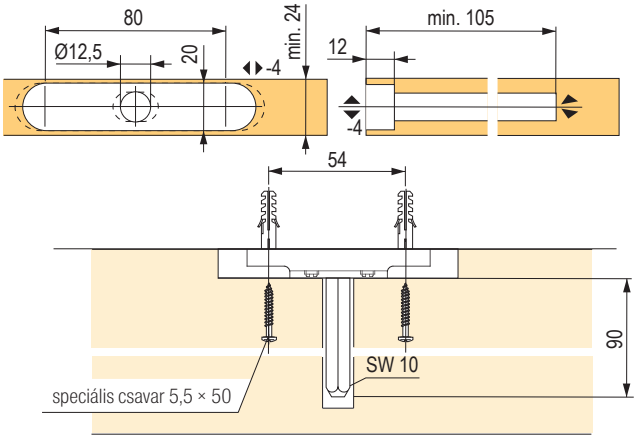

Titan 3 polctartó

kód	Hettich kód	leírás
106064	79714	csomagolás 20 db

- rejtett szerelés
- max. terhelés polccal együtt 9 kg, 2 tartó használata esetén
- tartócsap: Ø 12 mm
- magasságbeállítás: ±2 mm
- minimális polcvastagság: 19 mm
- polc dőlésszögének beállítása
- horganyzott acél

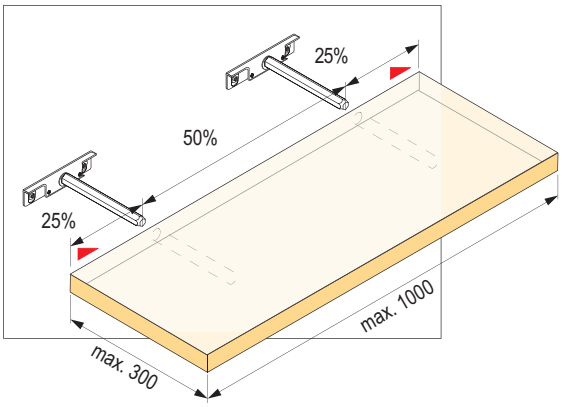

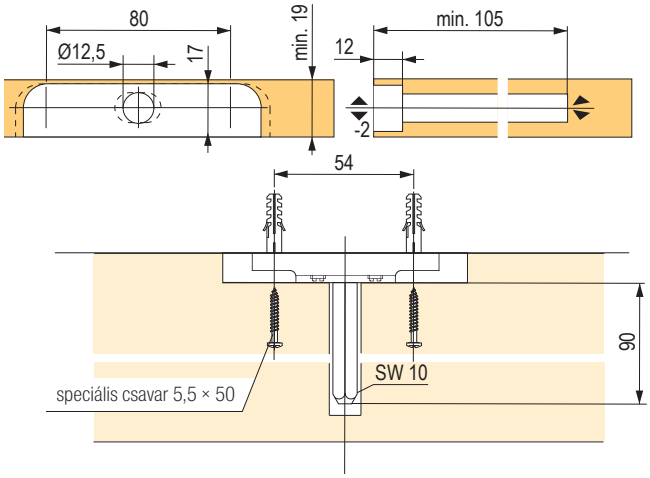

állítható függesztő vasalat

Áttekintés

Függesztő állítható vasalat Italiana Ferramenta	APC 1 APC 6 Libra H1 Libra H2 Libra H7 Libra H11	**10.94 o.** **10.94 o.** **10.95 o.** **10.96 o.** **10.97 o.** **10.99 o.**

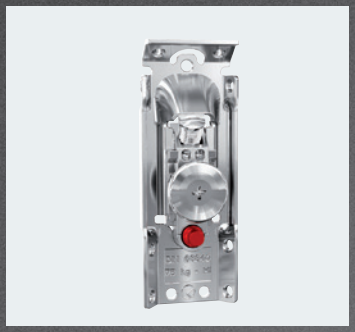

Függesztő állítható és profilok Italiana Ferramenta	függesztőlemezek egyéb függesztővasalatok	**10.100 o.** **10.101, 10.104 o.**

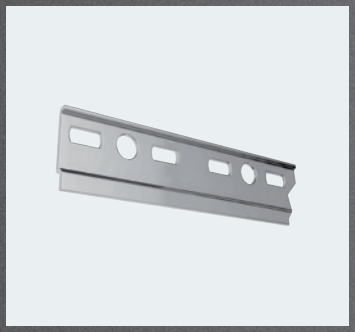

Függesztő állítható egyéb vasalatok	Scilm Strong Blum Hettich függesztőlemezek Bystrica és mások	**10.102 o.** **10.102, 10.103 o.** **10.104 o.** **10.107 o.** **10.103 o.** **10.105 o.**

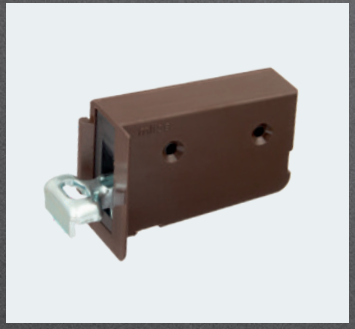

felső szekrények állítható függesztő vasalatai

APC 1 függesztő vasalat

kód	leírás
396226	állítható rejtett vasalat, szett

- jobb-bal állítható vasalat, a szekrény hátsó fala mögé rejtve
- elölről csak a 20 mm átmérőjű takarósapka látható
- csavarokkal rögzíthető a korpusz falába és tetejébe
- magasság beállítása 18 mm; mélységállítás 31 mm; oldalirányú beállítás kb. 45 mm (a függesztőlemezen csúsztatva)
- teherbírás 70 kg / db, 140 kg / pár

Szett tartalma:
- két darab vasalat
- függesztőlemezek
- fehér műanyag fedők
- a korpuszba való csavarok (6 db)

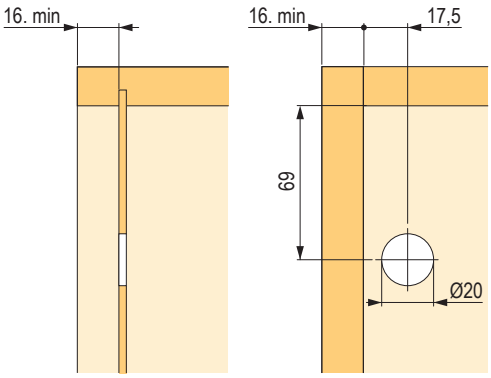

APC 6 függesztő vasalat

kód	leírás
396227	állítható rejtett vasalat, szett

- jobb és bal oldali állítható vasalat, a szekrény hátsó fala mögé rejtve
- elölről csak a 20 mm átmérőjű takarósapka látható
- a korpusz oldalfalában lévő előfúrt lyukakba csapokkal rögzíthető, az oldalfalba vagy a korpusz padlójába irányuló csavaros biztosítással
- magasság beállítása 18 mm; mélységállítás 31 mm; oldalirányú beállítás kb. 45 mm (a függesztőlemezen csúsztatva)
- teherbírás 65 kg / db, 130 kg / pár

Szett tartalma:
- egy pár vasalat
- függesztőlemezek
- fehér műanyag takarósapka
- a korpuszba való csavarok (6 db)

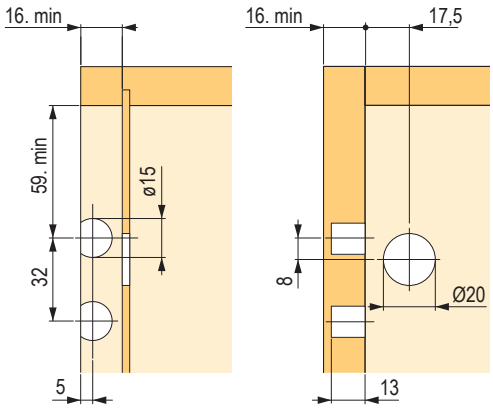

felső szekrények állítható függesztő vasalatai

Libra H1 függesztő vasalat biztosítékkal

kód	leírás
361269	egy szekrényre való készlet (sablonnal együtt)

- jobb-bal állítható függesztővasalat
- excenteres rögzítővel és csavarokkal biztosított
- a biztosító csavar, megakadályozza, hogy a szekrény leessen a függesztő vasalatról az EN14749 norma szerint
- teherbírás 130 kg / pár
- magasságállítás 13 mm; mélységállítás 12 mm; oldalirányú beállítás kb. 30 mm (a mellékelt függesztőlemezen csúsztatva)
- 350 mm-es korpuszmélységig (felső szekrények)
- a falra akasztáshoz a 352537-es lista is használható A készlet tartalmazza:
  - két darab függesztő vasalat és takaró
  - szerelési sablont
  - függesztőlap
  - a korpuszba való csavarok

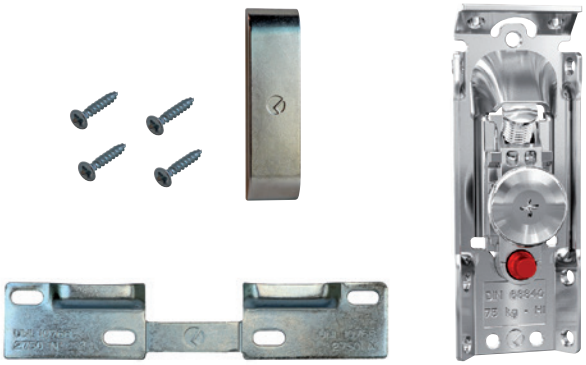

A vasalat beszerelése

beállításra szolgáló nyílások fúrása

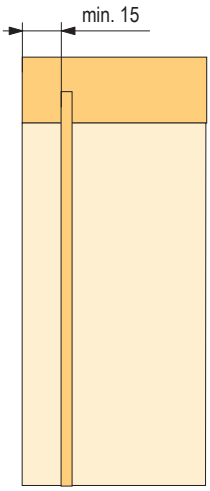

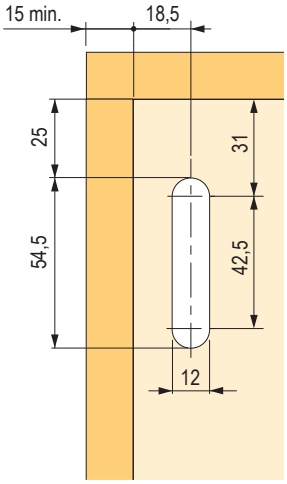

ajánlott rögzítőcsavarok ø 3,5 × 20

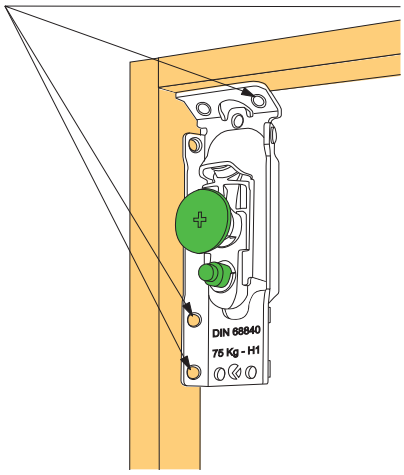

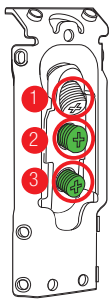

1 – függőleges beállítás

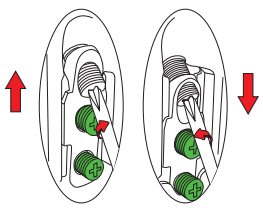

2 – a faltól való eltolás beállítása

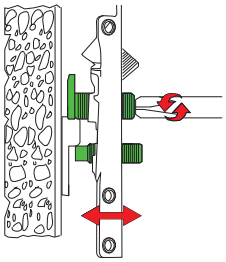

3 – kiakadásgátló biztosíték

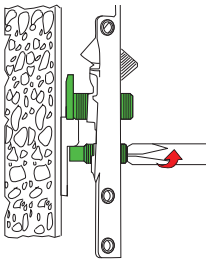

ITALIANA ferramenta

felső szekrények állítható függesztő vasalatai

Libra H2 függesztő vasalat biztosítékkal

kód	leírás
134959	jobb-bal

- jobb-bal állítható függesztővasalat
- excenteres rögzítővel és csavarokkal biztosított
- a biztosító csavar, megakadályozza, hogy a szekrény leessen a függesztő vasalatról az EN14749 norma szerint
- teherbírás 150 kg / pár
- a hátlapot 16 mm-rel kell behelyezni a test hátsó élétől.
- magasságállítás 13 mm, mélységállítás 12 mm
- 350 mm-es korpuszmélységig (felső szekrények)

ajánlott a 352537-es függesztőprofil, vagy a 134964 vagy 134965-ös függesztőlemezek

Takarósapkák

kód	típus	szín
134963	széles	fehér
160564		szürke
227087	keskeny	nikkel

- 30 mm-es fúráshoz

Beállításra szolgáló nyílások fúrása

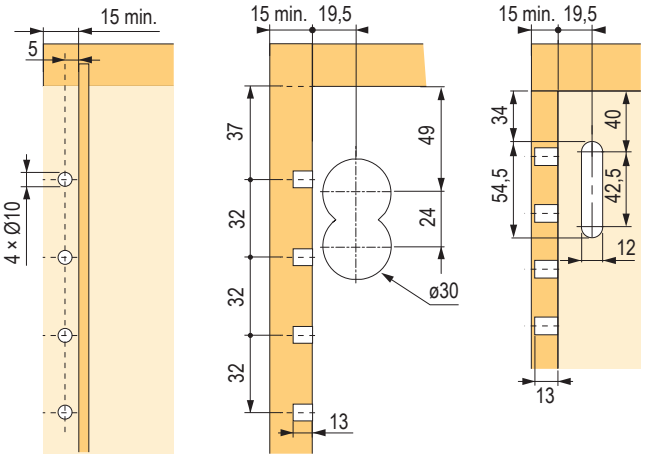

A vasalat beszerelése

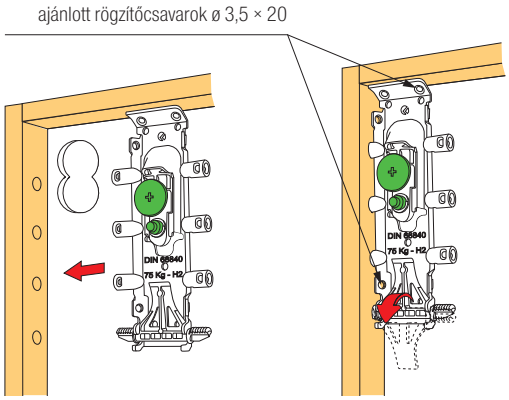

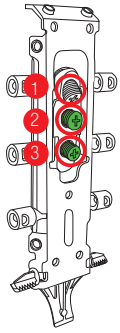

1 – függőleges beállítás

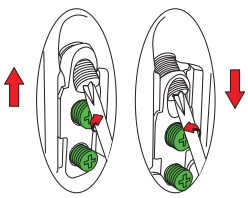

2 – a faltól való eltolás beállítása

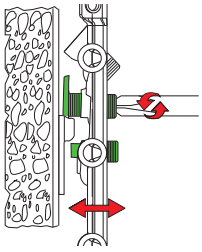

3 – kiakadásgátló biztosíték

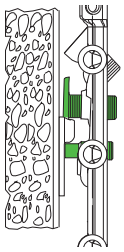

az alsó szekrényekhez való állítható függesztővasalat

Libra H7 függesztő vasalat biztosítékkal

kód	leírás
231361	vasalatszett egy szekrényhez
231362	alumínium profil 2 mm

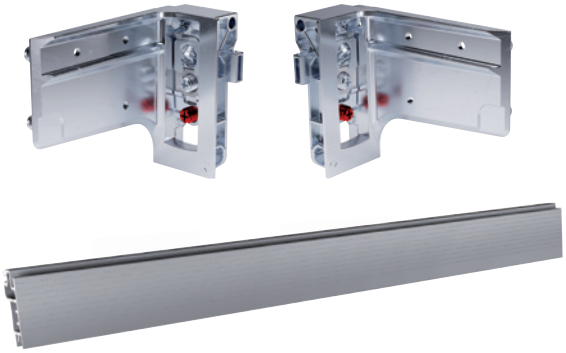

Megjegyzések:
- a biztosító csavar, megakadályozza, hogy a szekrény leessen a függesztő vasalatról az EN14749 norma szerint
- teherbírása akár 210 kg
- magasságállítás 13 mm, mélységállítás 12 mm
- lapos kialakítású függesztő vasalatok (csak 3,5 mm), tetszőleges mélységű fiókok használata
- a vasalat teherbírását a rögzítés típusa és az alapanyag befolyásolja
- a vasalat szett tartalmaz – egy pár függesztővasalatot, WP5 függesztőlapot és összekötő anyagot
- az összekötő alu profilt külön kell rendelni

A rögzítőfuratok optimális száma a gyártó ajánlása és belátása szerint.

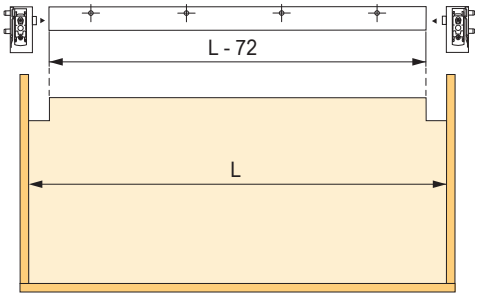

fúrás 4 mm vastag hátlappal

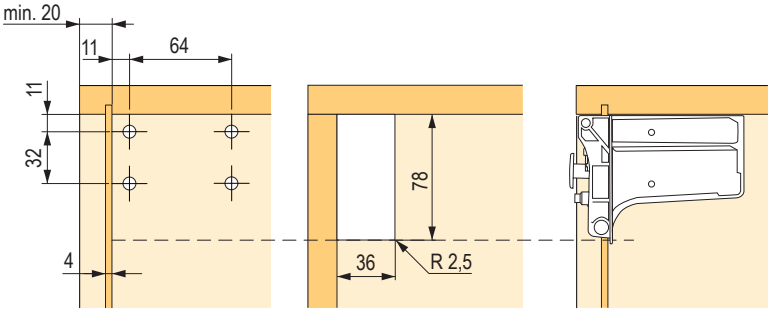

ajánlott furatszám

a korpusz külső szélessége	nyílások száma
≤ 450	×
451–600	1
601–950	2
951–1200	3
≥1201	4

fúrás 4 mm-es hátsó panellel és aluprofillal

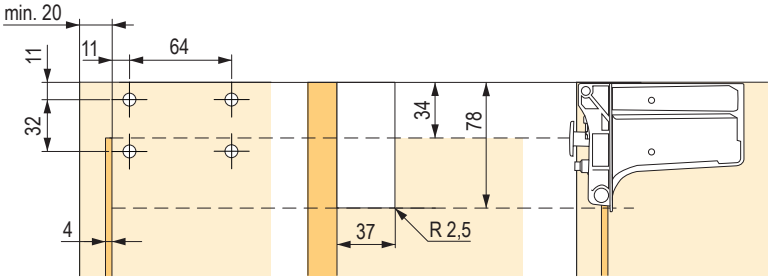

fúrás hátlap nélkül

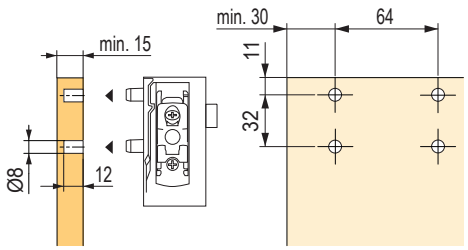

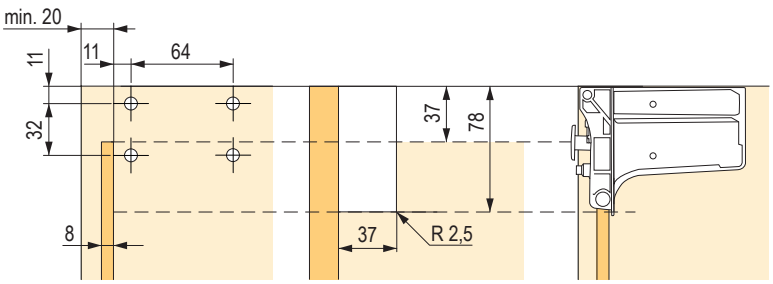

az alsó szekrényekhez való állítható függesztővasalat

Terhelhetőség a korpuszméretek függvényében

korpusz típusa	profil használata nélkül	két rögzítőfurattal ellátott profillal
fiók nélküli korpusz	120 kg	160 kg
korpusz + fiók	80 + 30 kg	120 + 30 kg

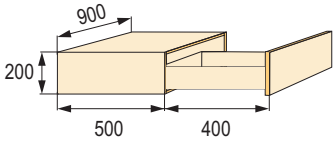

korpusz típusa	profil használata nélkül	két rögzítőfurattal ellátott profillal
fiók nélküli korpusz	150 kg	180 kg
korpusz + fiók	110 + 30 kg	140 + 30 kg

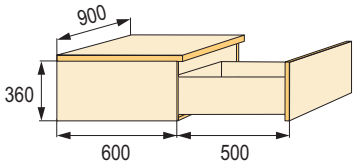

korpusz típusa	profil használata nélkül	két rögzítőfurattal ellátott profillal
fiók nélküli korpusz	170 kg	210 kg
korpusz + fiók	100 + 60 kg	140 + 2× 30 kg

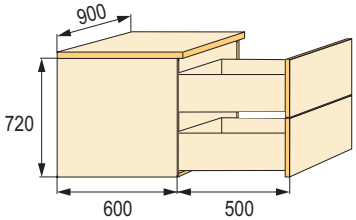

korpusz típusa	profil használata nélkül	két rögzítőfurattal ellátott profillal
fiók nélküli korpusz	170 kg	210 kg
korpusz + fiók	130 + 30 kg	170 + 30 kg

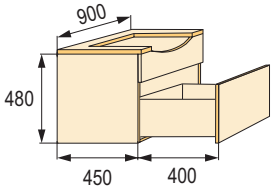

A feltüntetett adatokat a gyakorlat igazolja, kizárólag az itt megadott példák esetében, pontos elhelyezés és szerelés, valamint függesztőlap használata estén.

1
magassági beállítás:
13 mm

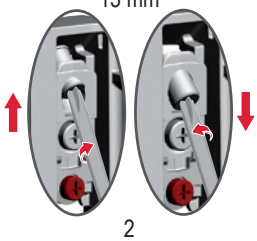

2
mélységi beállítás
12 mm

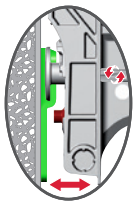

3
véletlen kiugrás elleni biztosíték

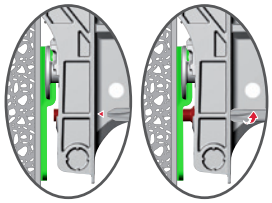

extra rögzítőfuratok
Az előfúrt lyukak leegyszerűsítik a falba való fúrást. Használatuk csökkenti a bal és a jobb oldali pántra nehezedő terhelést.

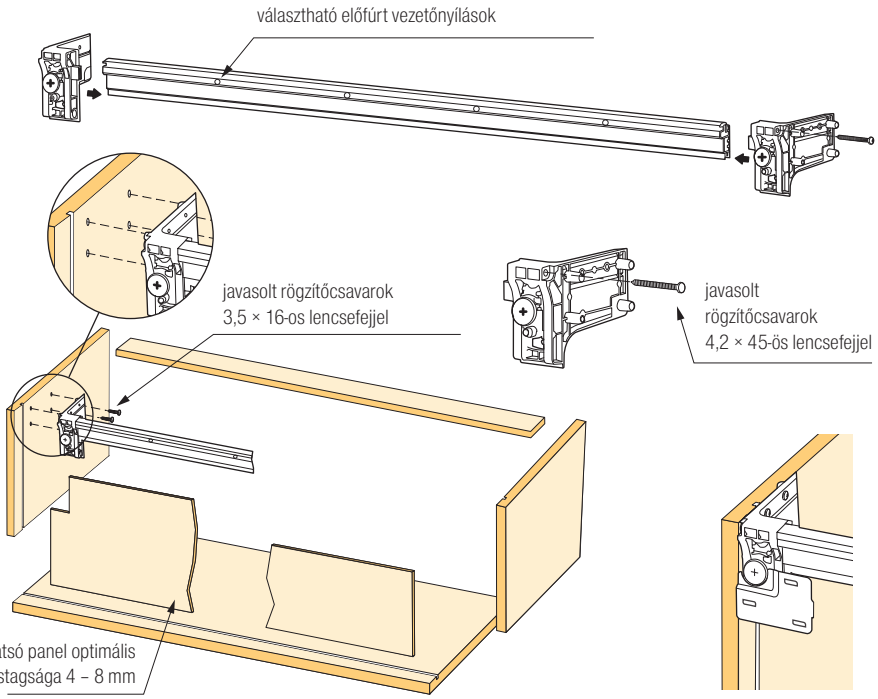

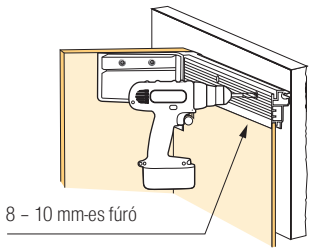

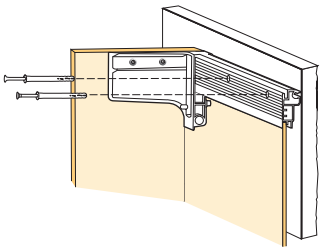

A TELEPÍTŐ FELELŐSSÉGE
- ellenőrizni, hogy a fal, amelyre a szekrényt fel akarják akasztani, kellően erős és jól előkészített-e
- a falra szerelés és az akasztás minőségének adaptálása

az alsó szekrényekhez való állítható függesztővasalat

Alsó szekrényekhez való függesztővasalat Libra H11

kód	leírás
474971	egy szekrény felakasztásához való szett

Szett tartalma:
- L + P függesztő vasalatok
- WP13 osztható ellenlemez
- 8 db M6 × 10 × 10 anyacsavar
- 8 db M6 × 12-es metrikus csavar lapos fejjel PZ2
- 8 db 5,9 × 14-es eurocsavar lapos fejjel
- telepítési útmutató

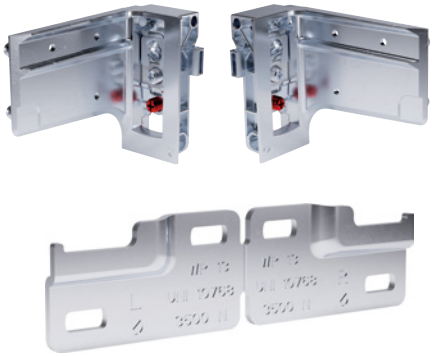

fúrási rajz a fedő használata nélkül

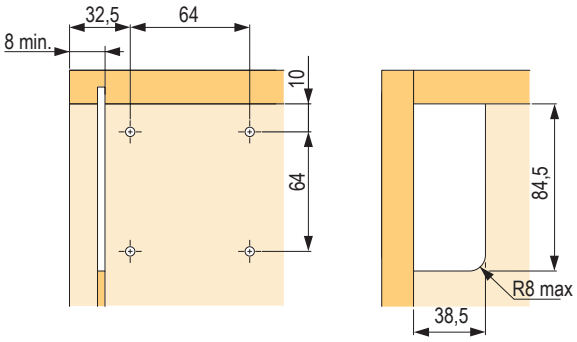

fúrási rajz fedő használatával

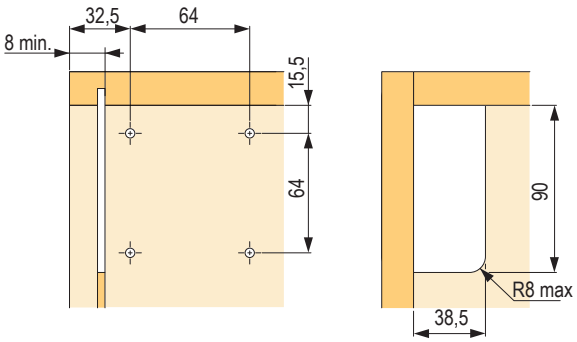

Takarósapkák

kód	szín
507108	fehér
507109	antracit
507110	világos szürke

- a készlet tartalmaz egy pár takarósapkát

WPC1 függesztőprofil

kód	leírás
507104	WPC1 függesztőprofil, hossza 2000 mm

- 1,8 mm vastag acélprofil
- APC vasalatokhoz alkalmas

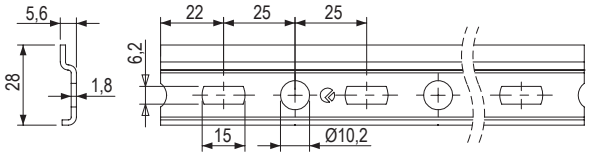

Függesztőlap

kód	leírás
389592	szélesség 60 mm

- csúszásgátló oldalsó ütközők
- alkalmas a Libra vasalathoz a szekrény leesése elleni biztosítékkal

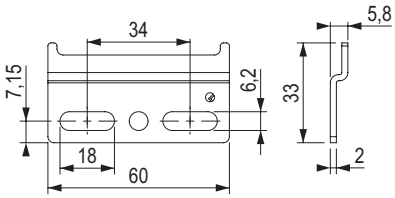

B3 függesztőprofil

kód	leírás
352537	B3 függesztőprofil, hossza 2000 mm

- 2 mm vastag acélprofil
- alkalmas a Libra vasalathoz a szekrény leesése elleni biztosítékkal

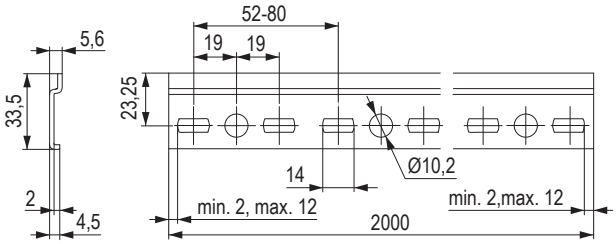

Függesztőlap

kód	leírás
134966	P + L függesztőlap

- oldalirányú beállítási lehetőség (ovális nyílások)
- a lap két darabra osztható (B + J) és különböző szekrényszélességhez használható, vagy egy darabban 150 mm-es szekrényszélességhez
- alkalmas a Libra vasalathoz a szekrény leesése elleni biztosítékkal

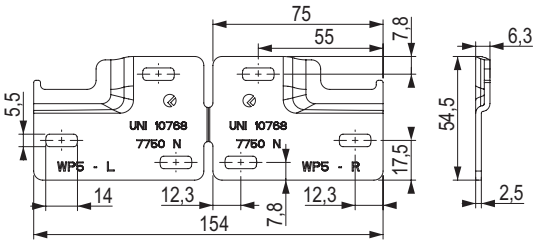

Függesztőlap

kód	leírás
134964	P + L függesztőlap

- oldalirányú beállítási lehetőség (ovális nyílások)
- a lap két darabra osztható (B + J) és különböző szekrényszélességhez használható, vagy egy darabban 150 mm-es szekrényszélességhez
- alkalmas a Libra vasalathoz a szekrény leesése elleni biztosítékkal

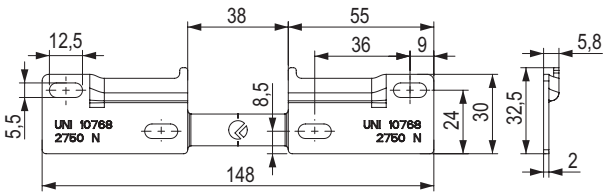

állítható függesztő vasalatok

Függesztővasalat

282780

389426

kód	leírás
282480	a kapcsokkal és tiplikkel szerelt lapok felfüggesztéséhez
389426	a lapok profilra való felfüggesztéséhez

- bútorlapra, burkolatpanelekre, rögzített, legalább 15 mm vastagságú hátlappal rendelkező szekrényekre szerelt tükrökhöz
- két irányban állítható: függőlegesen 11 mm-rel, vízszintesen 10 mm-rel
- terhelhetőség: lap, tükör akár 80 kg/pár, szekrény 50 kg/pár (600 × 600 × 250 mm korpuszon tesztelve)

Szett tartalma:
- vasalat
- tipli
- kapocs

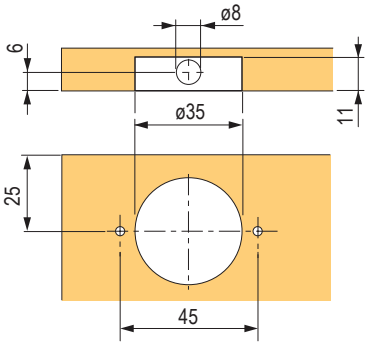

Állítható függesztő vasalatok

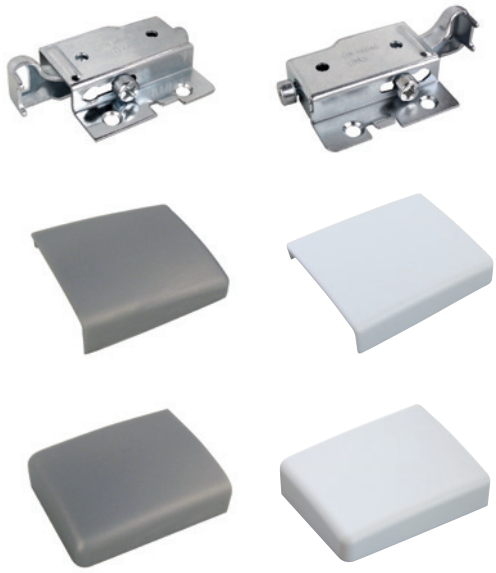

kód	szín
474935	szürke
479363	fehér

Szett tartalma:
- egy pár állítható függesztő vasalat
- egy pár takarósapka

- Beállítás: magasság +/- 8,5 mm, mélység +/- 6 mm
- teherbírás 150 kg / pár

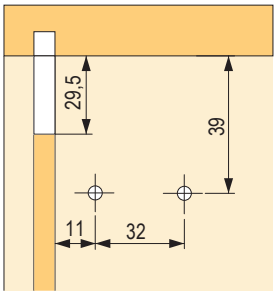

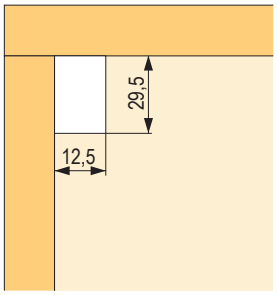

állítható függesztő vasalatok

Scilm függesztő vasalatok

kód	szín	kivitel
82771	fehér	bal
82774		jobbra
82770	barna	bal
82773		jobbra
10909	bükk	bal
10910		jobbra
224885	szürke	bal
224886		jobbra

- teherbírás 70 kg / pár
- magasságállítás 10 mm, mélységállítás 20 mm

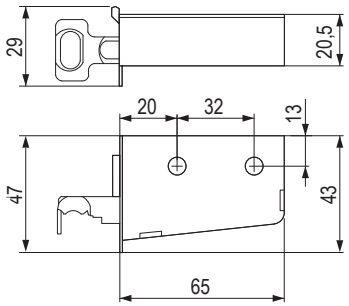

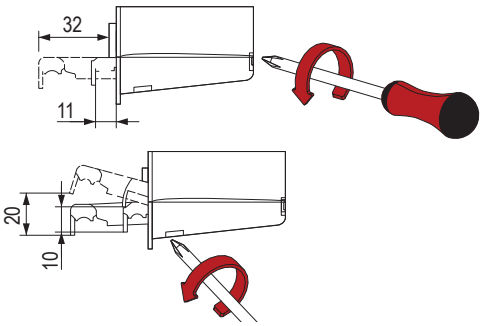

Strong függesztő vasalatok

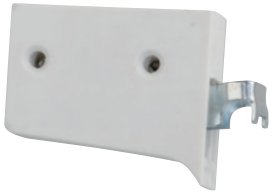

kód	szín
82621	fehér

- teherbírás 50 kg / pár
- magasságállítás 9 mm, mélységállítás 12 mm

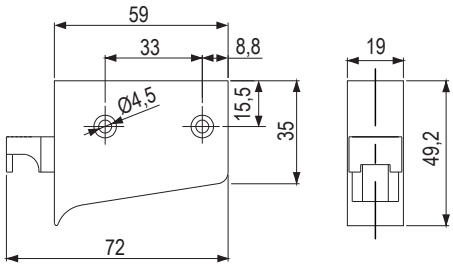

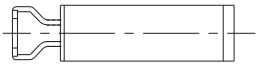

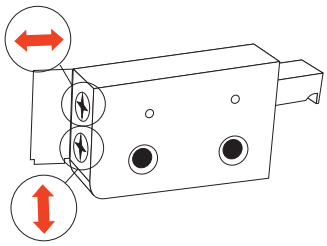

állítható függesztő vasalatok

Függesztő vasalatok

kód	szín
404459	fehér

- a teherbírás 150 kg / pár tiplik használata esetén
- a tiplik ajánlott fúratátmérője Ø 9,5 mm
- 80 kg / pár teherbírás, ha csak csavarokkal rögzítik
- magasság beállítása ±8 mm, mélység beállítása ±10 mm

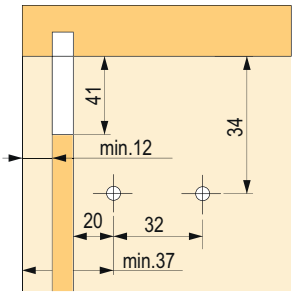

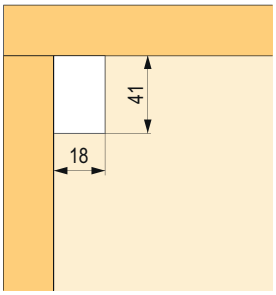

Rögzítő profil

kód	leírás
82780	SCILM hossza 2 m
82780R	Strong hosszúság 2 m

- horganyzott felületkezelésű
- a lerövidítés egyszerű letöréssel lehetséges

Függesztő vasalat ellendarabja

kód	leírás
100236	rögzítés csavarral

- horganyzott felületkezelésű

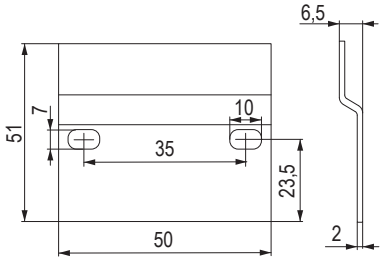

állítható függesztő vasalatok

Blum függesztő vasalat

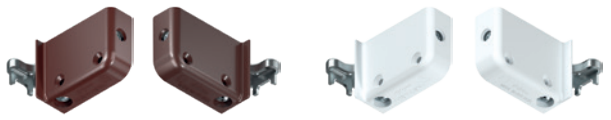

kód	Blum kód	leírás	szín
13746	48N0510.02S	jobbra	fehér
13747	48N0510.03S	bal	fehér
13740	48N0510.02S	jobbra	barna
13741	48N0510.03S	bal	barna

- csavarozható függesztő vasalat
- műanyag tok, acél függesztővel, horganyzott
- szín: fehér, barna
- három irányban állítható
- teherbírás 130 kg páronként a DIN EN 15939 szabvány szerint
- beállítás: lefelé 7 mm, felfelé 11 mm, hátra 3,5 mm, előre 12,5 mm

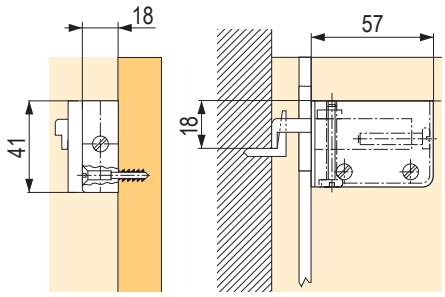

Tervezés
Szükséges hely

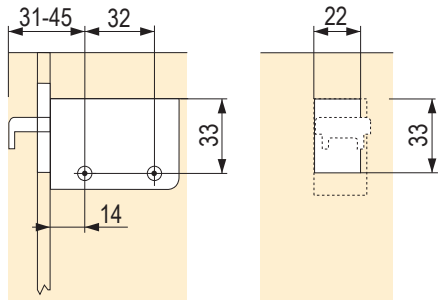

Rögzítő pozíció
A korpuszblokkban és a hátsó falban lévő kivágásban

Az oldallapba rejtett függesztő vasalatok

kód	leírás
347152	az oldallapba marható állítható rejtett vasalat
347153	26 mm-es kampó az ATC311 állítható vasalat felfüggesztéséhez

- a szekrény oldallapjába rejtett állítható vasalat
- teljesen láthatatlan a korpuszon
- a korpusz oldallapjába csavarokkal rögzíthető. a fal min. vastagsága 18 mm
- vízszintes és függőleges beállítása is lehetséges.
- a 347153 ellendarabra (horog) kell felfüggeszteni
- használható mind a felső szekrények, mind pedig a függőleges oldallapú polcok felfüggesztésére
- teherbírása 80 kg vasalatonként (160 kg páronként)
- **az állítható csavarokhoz 3 oldalról lehet hozzáférni (balról, jobbról és felülről)**

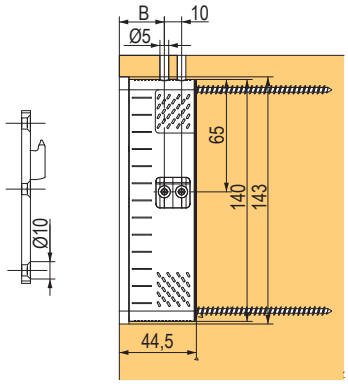

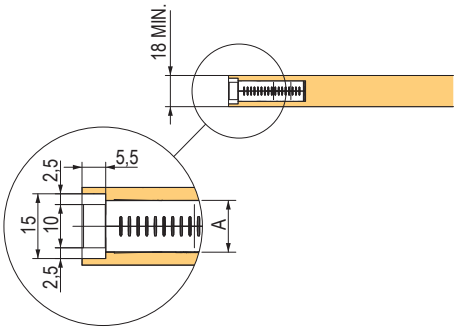

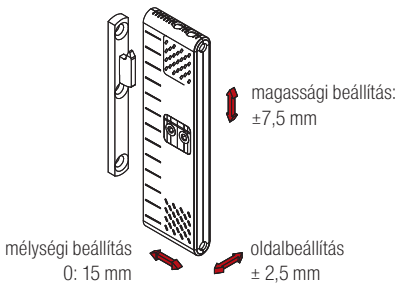

állítható függesztő vasalatok

Bystrica függesztő vasalat

kód	szín
93240	fehér
93241	barna
134922	tölgy
93244	éger
93245	kőris
472043	fekete
472044	világosszürke

- használható felső, de oldalsó rögzítéshez is

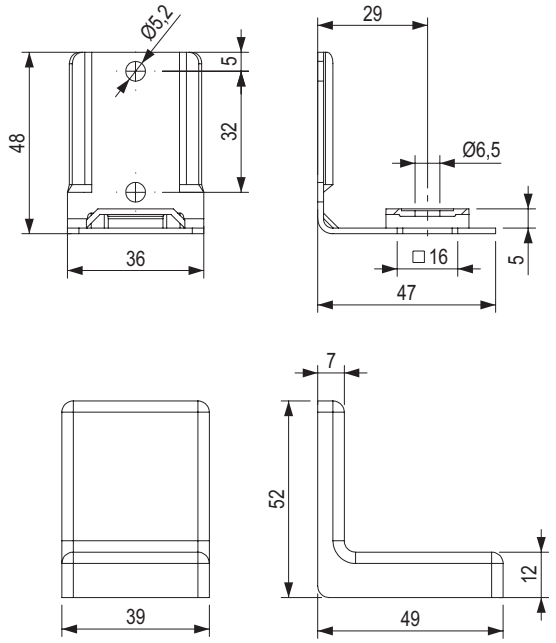

Oldalsó függesztő vasalatok

kód	szín
100232	fehér
100233	barna

- csavarral és eurocsavarral is rögzíthető
- csavarral és tiplivel

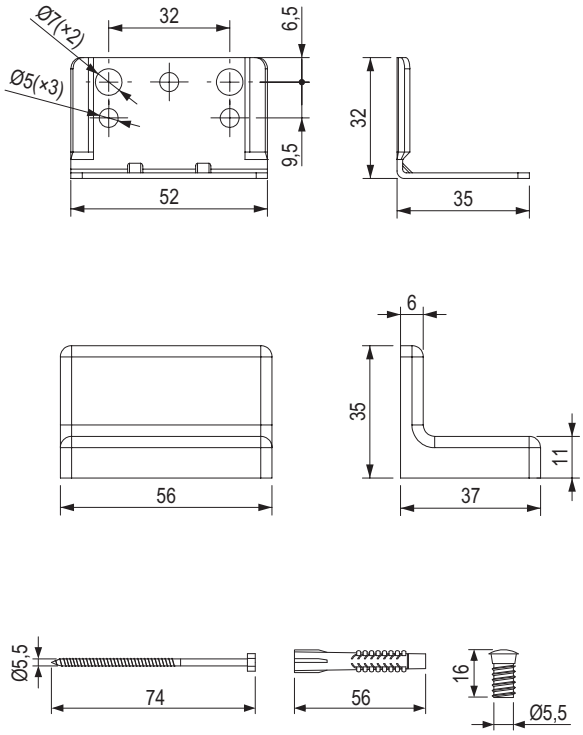

KNAPP®

függesztő összekötések

Tegye láthatatlanná a kötést

- Változat oldalsó szabad mozgással vagy nélküle.
- Egyszerű kötés – nincs szükség speciális szerszámokra vagy tudásra.
- Könnyű rögzítés az alkatrészek egyszerű bepattintásával.
- Láthatatlan kötés – süllyesztett és rejtett.
- Szabványos csavarokkal használható.

UNO függesztő kötés

kód	leírás
463412	K120 UNO 30 rozsdamentes acél pántkötés

DUO függesztő kötés

461769

461770

kód	leírás
461769	K070 DUO 30 ML oldalsó szabad mozgatással ellátott pántkötés
461770	K074 DUO 30 OL oldalsó szabad mozgatás nélküli pántkötés

Tartozékok

kód	leírás
459416	K073 jelölő acél + műanyag UNO 30

kód	leírás
507106	K121 rögzítő kapocs UNO / DUO 30-hoz

DUO függesztő kötés fa profilokhoz

YouTube

kód	leírás
461771	K041 DUO 46 / 15 mm, kötés fa profilokhoz
461772	K036 DUO 62 / 15 mm, kötés fa profilokhoz
461773	K055 DUO 100 / 15 mm, kötés fa profilokhoz

kód	leírás
507106	K121 rögzítő kapocs UNO / DUO 30-hoz

kód	leírás
459413	K071 középső jelölő DUO 30
459414	K075 középső jelölő DUO 30

felső szekrények állítható függesztő vasalatai

SAH 215 / 216 függesztő vasalatok

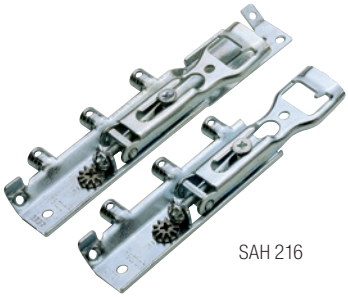

SAH 216

kód	Hettich kód	leírás
104691	79716	SAH 215, 25 darabos csomag
104692	79717	SAH 216 (a korpusz oldalához való rögzítéshez), csomagolás 25 db

- a szekrény háta mögött használható
- SAH 216 – a korpusz oldalára is felszerelhető
- profilokra és kampókra akasztható
- SAH 215 teherbírás 45 kg; SAH 216 teherbírás 55 kg
- min. 16 mm-es süllyesztett hátlapokhoz használható
- mélység beállítása: max. 25 mm
- magasság beállítása ±8 mm
- korpusz oldalirányú eltolása ±3 mm kampókra történő függesztés esetén
- kampókra akasztáskor a korpusz 7,5 mm-rel megemelkedik.
- kampós felfüggesztés: a zárt forma megakadályozza a szekrény lecsúszását
- B típusú függesztő profilokkal alkalmazható
- horganyzott acél – teljesen újrahasznosítható
- egy speciális csavarnak köszönhetően a „kilógásgátló biztosíték" funkció opcionálisan használható

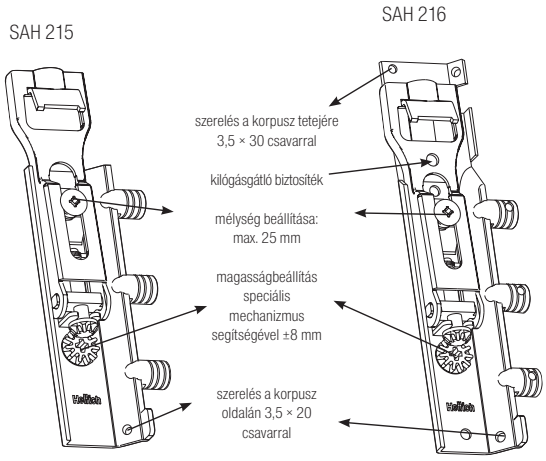

SAH 216 függesztő vasalatok

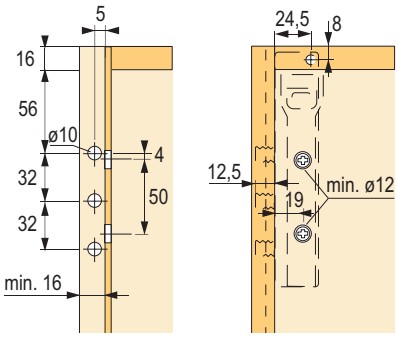

SAH 216

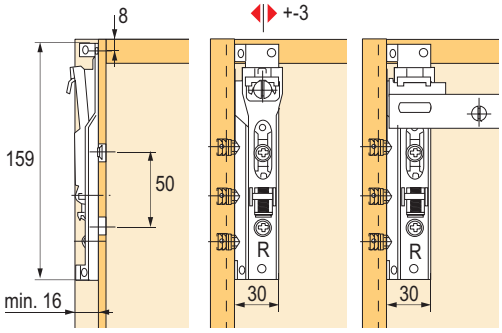

kampókra akasztva profilokra akasztva

SAH 215 függesztő vasalatok

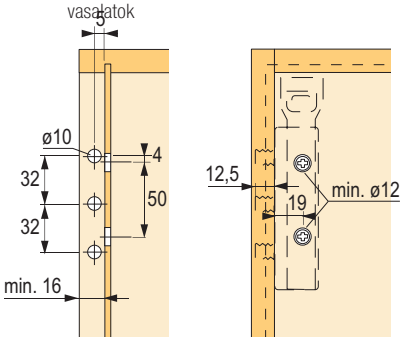

SAH 215

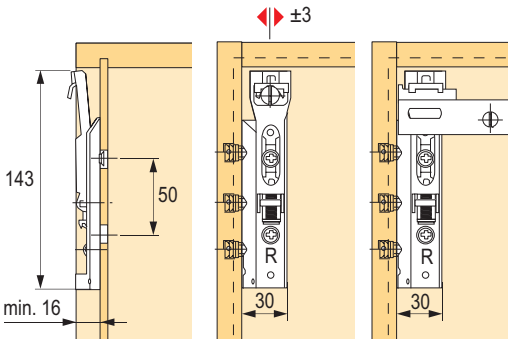

kampókra akasztva profilokra akasztva

felső szekrények állítható függesztő vasalatai

B típusú függesztőprofil

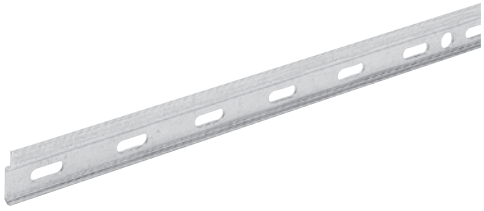

kód	Hettich kód	leírás
104708	9007651	csomagolás 10 db

- teherbírás 130 kg / szekrény
- rögzítés 2 db Ø 5,5 × 50 mm-es speciális csavarral minden egyes függesztő vasalat helyén; 900 mm vagy annál nagyobb korpuszszélesség esetén további egy Ø 5,5 × 50-es speciális csavart kell használni középen, minden egyes korpusz mögött
- profilhossz 3000 mm, ovális lyukakkal, lyukak közötti távolság 50,8 mm
- horganyzott acél

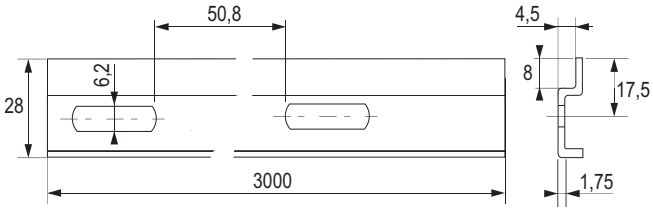

SAH 305 hátsó szereléshez

kód	Hettich kód	leírás
103989	40669	csomagolás 100 db

- teherbírás 15 kg / db
- a függesztő vasalatot Ø 30 × 11,5 mm-es fúrt lyukba kell préselni
- cinköntvény felületkezelés nélkül
- a hátlap minimális vastagsága 16 mm
- oldalsó állíthatóság ±8 mm

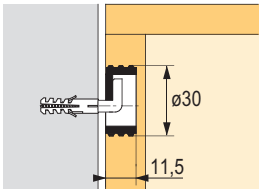

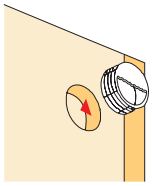

Speciális csavar

kód	Hettich kód	leírás
106267	65480	5,5 × 50 mm + tipli

Akasztóhorog

kód	Hettich kód	leírás
104630	46103	6 × 50 mm + tipli

Végtelen lehetőségek az Ön konyhájában

rejtett, önzáró korpuszcsatlakozó

Összekötő ágyvasalatok

kód	Hettich kód	a csomagban
105284	25185	10 szett

- teljes magasság 100 mm
- 2 kampóval ellátott függesztőelem
- különösen alkalmas keskeny ágyoldalakhoz
- kékre passzivált acél
- 1 készlet tartalma:
  2× függesztő elem jobbos horoggal
  2× függesztő elem balos horoggal
  4× tartóelem balos/jobbos

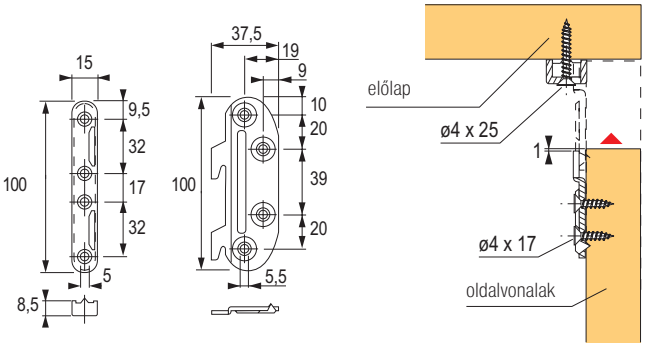

kód	Hettich kód	a csomagban
105286	25183	10 szett

- teljes magasság 130 mm
- 3 kampóval ellátott függesztőelem
- Stabil és bevált vasalatok, függesztéssel szerelhető
- kékre passzivált acél
- 1 készlet tartalma:
  2× függesztő elem jobbos horoggal
  2× függesztő elem balos horoggal
  4× tartóelem balos/jobbos

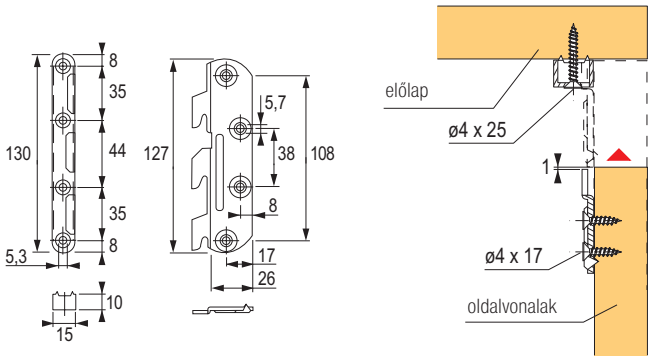

127 mm-es összekötő ágyvasalat

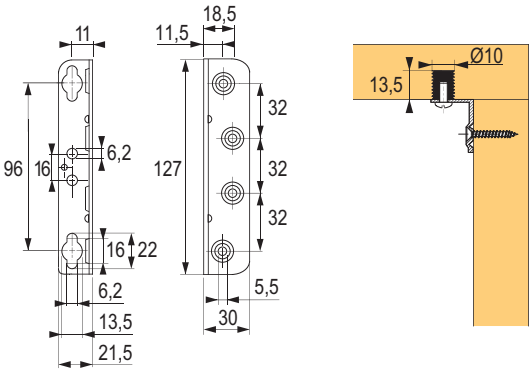

kód	Hettich kód
108008	25189

- a szett tartalmazza: 1 sarokkonzol, 2 M6 × 13 tok, 2 M6 × 12 csavar
- krómozott acél

rejtett, önzáró korpuszcsatlakozó

226 mm-es összekötő ágyvasalat

kód	Hettich kód
108009	47635

- nyílások 32 mm furattávolságú csavarokhoz
- különösen alkalmas magas oldalvonalakhoz
- a szett tartalmazza: 1 szögvas, 3 tok M6 × 13, 3 csavar M6 × 12
- krómozott acél

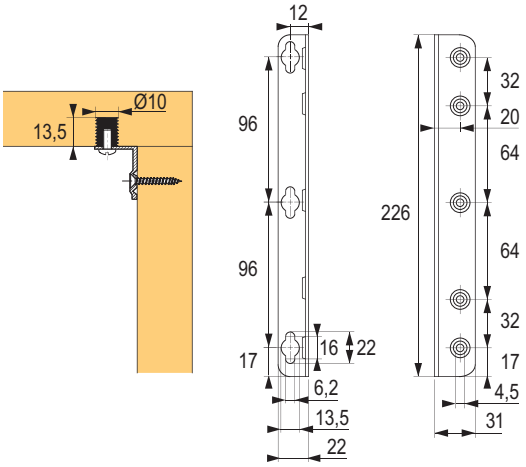

StabiloFix

kód	Hettich kód
108016	47634

- szétszerelhető kárpitozott ágyakhoz vagy ágyneműtartó fiókokhoz
- nagy szilárdság, 4 mm-ig állítható
- krómozott acél

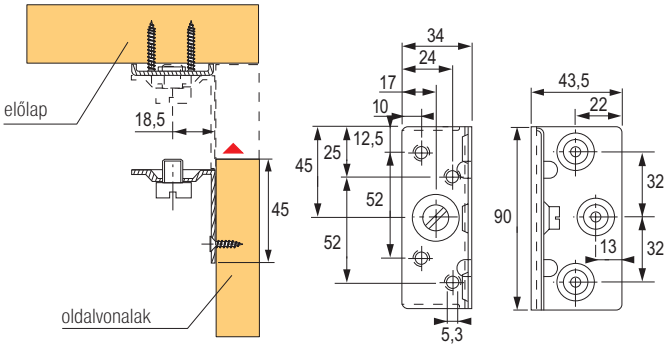

Varifix – állítható magasságú ágyvasalat

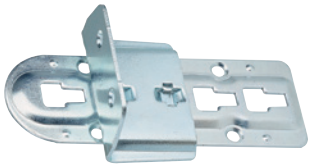

kód	Hettich kód
105292	47633

- az rakodórostok vagy kárpitok elhelyezése három magasságra állítható, 24 mm-es távolsággal
- franciaágyhoz használható, középvonallal
- kékre passzivált acél

*eltolva a 35 mm-es tartóelemhez képest

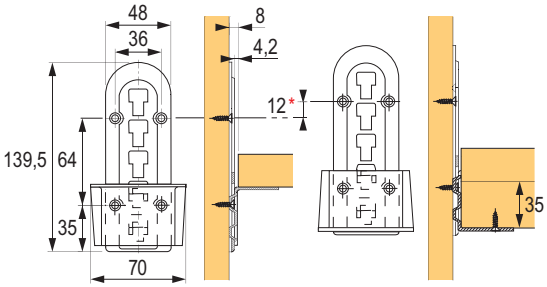

a ágyrács vagy a kárpitozás rögzítésének helyzete

a középső tartó rögzítési helyzete

rejtett, önzáró korpuszcsatlakozó

Középső gerenda támasztólába

kód	Hettich kód	X méret (mm)	beállítás (mm)
105958	47632	190	-42 / +76

- ideálisan használható a Varifix ágyvasalattal kombinálva
- fekete műanyag
- csomagolás 20 db

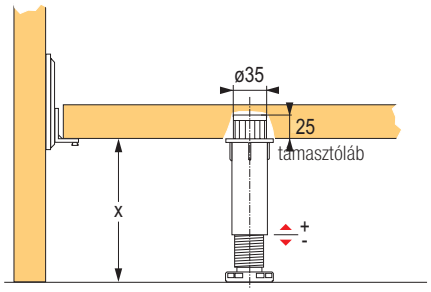

Középső gerenda csatlakozója

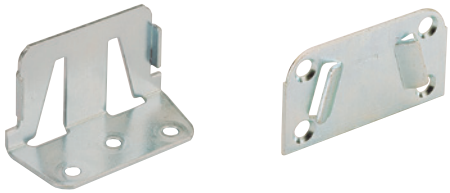

kód	Hettich kód
103927	25182

- fa- vagy fémszerkezetű ágyakhoz
- kárpitozott ágyakhoz is használható
- krómozott acél

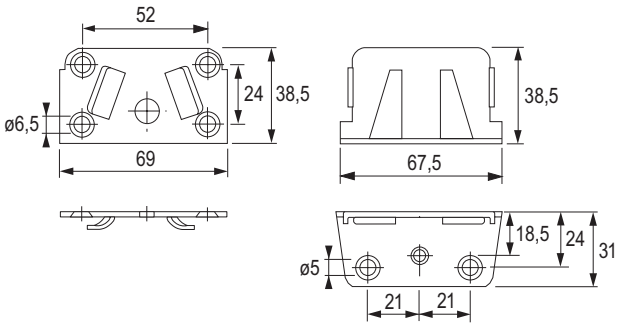

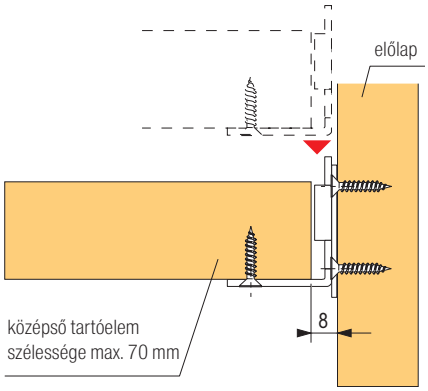

rejtett, önzáró korpuszcsatlakozó

Kampós ágyvasalat 130 mm

kód	felület
11470	galvanizált cink

- a készlet egy ágy vasalatait tartalmazza

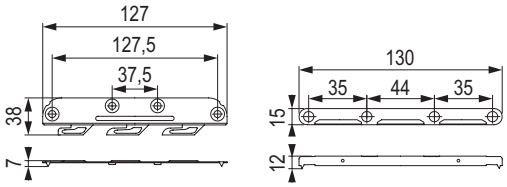

Állítható középső ágyvasalat

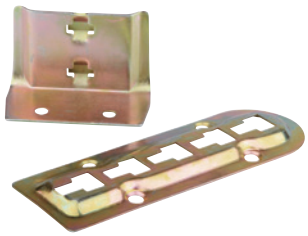

kód	felület
134587	galvanizált cink

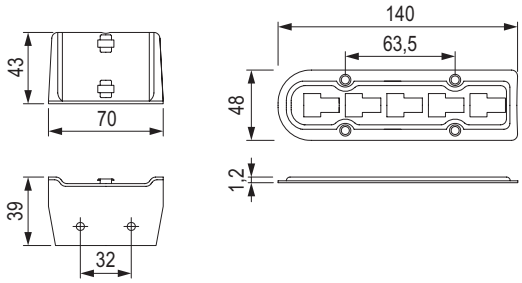

128 összekötő ágyvasalat

kód	felület
501505	galvanizált cink

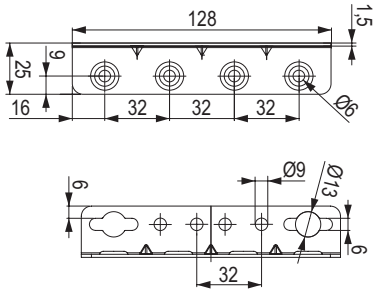

Középső ágyvasalat

kód	felület
11488	galvanizált cink

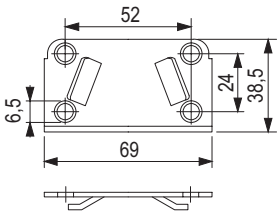

rejtett, önzáró korpuszcsatlakozó

Az ágy középső tartójának állítható támasztólába

kód	magasság (mm)	állíthatóság (mm)
501503	148–250	+100

- teherbírás 300 kg, anyaga műanyag

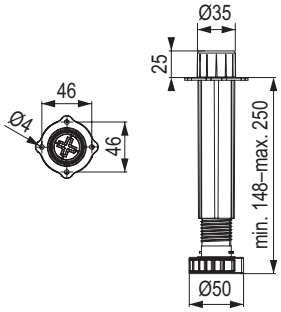

Az ágy középső tartó támasztólábának karimája

kód	magasság (mm)
501504	26

- A támasztóláb meghosszabbítására szolgál
- Ø 25 mm

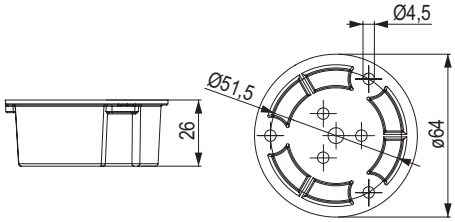

TV forgató (csapágyazott) – 80 kg

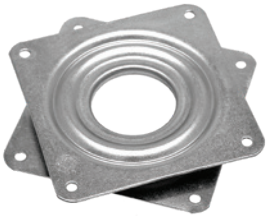

kód	teherbírás (kg)	magasság (mm)	méretek (mm)
15660	80	8,5	81 × 81

- teljesen fém fordítókorong
- 360°-os forgatás
- golyóscsapágy
- használat: TV asztalok, Hi-Fi asztalok

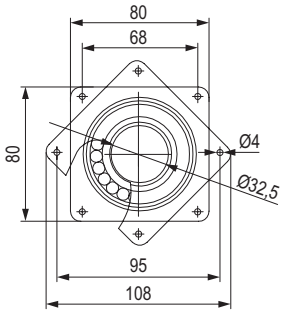

TV forgató (csapágyazott) – 150 kg

kód	teherbírás (kg)	magasság (mm)	méretek (mm)
15661	150	11	155 × 155

- teljesen fém fordítókorong
- 360°-os forgatás
- golyóscsapágy
- használat: TV asztalok, HI-FI asztalok

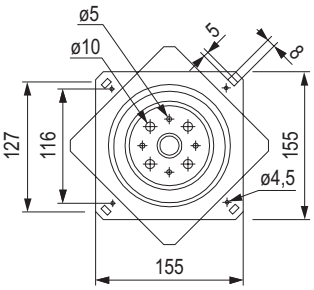

Profilok munkalapra

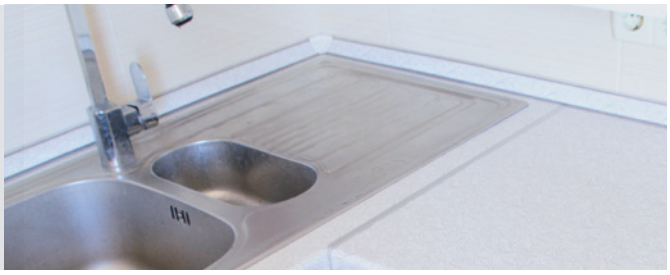

Profilok munkalapra 600 mm

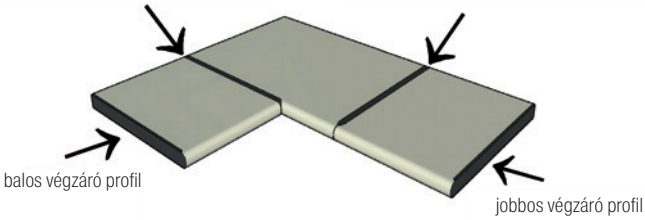

Fordító profil J/B 38 mm

kód	szín
313668	alumínium
313677	rozsdamentes acél
482528	fekete matt

Végzáró profil 38 mm

kód	leírás	szín
313669	bal	alumínium
313678	bal	rozsdamentes acél
482530	bal	fekete matt
313670	jobb	alumínium
313679	jobb	rozsdamentes acél
482529	jobb	fekete matt

Végzáró profil 38 mm, 0 sugár

kód	leírás	szín
349449	bal	alumínium
349450	bal	rozsdamentes acél
482534	bal	fekete matt
349451	jobb	alumínium
349452	jobb	rozsdamentes acél
482533	jobb	fekete matt

Hosszabító összekötő profil L / P 38 mm

kód	szín
313671	alumínium
313680	rozsdamentes acél
482531	fekete matt

Fordító profil / Toldó profil / J/B 38 mm, 0° sugár

kód	szín
349448	alumínium
349447	rozsdamentes acél
482532	fekete matt

Profilok munkalapra 900 mm

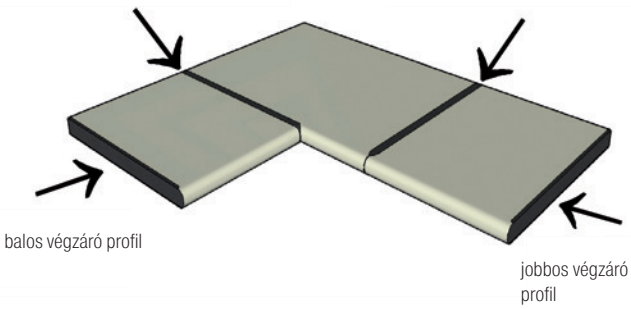

Fordító profil J/B 38 mm

kód	szín
482544	alumínium
482552	rozsdamentes acél
482535	fekete matt

Végzáró profil 38 mm

kód	leírás	szín
482546	bal	alumínium
482554	bal	rozsdamentes acél
482537	bal	fekete matt
482545	jobb	alumínium
482553	jobb	rozsdamentes acél
482536	jobb	fekete matt

Végzáró profil 38 mm, 0 sugár

kód	leírás	szín
482550	bal	alumínium
482558	bal	rozsdamentes acél
482542	bal	fekete matt
482549	jobb	alumínium
482557	jobb	rozsdamentes acél
482540	jobb	fekete matt

Hosszabító összekötő profil L / P 38 mm

kód	szín
482547	alumínium
482555	rozsdamentes acél
482538	fekete matt

Fordító profil / Toldó profil / J/B 38 mm, 0° sugár

kód	szín
482548	alumínium
482556	rozsdamentes acél
482539	fekete matt

WC kabin vasalatok

WC kabin vasalatok

A vasalatok AISI 304 rozsdamentes acélból és eloxált alumínium szerkezeti elemekből készülnek.
Ez alkalmassá teszi a fokozott páratartalmú, klór- vagy sótartalmú területeken való alkalmazásra. A nedves környezet kompakt lemezekkel kombinálva nem jelent problémát ennek a vasalatnak, ezért ideális uszodákba öltözőhelyekbe stb.
Az egyes alkatrészek 12 mm-es HPL kompaktlemezek használatához vannak elkészítve komplett összekötő vasalattal. Kérésre külön lemezvastagságú vasalatok is rendelkezésre állnak.

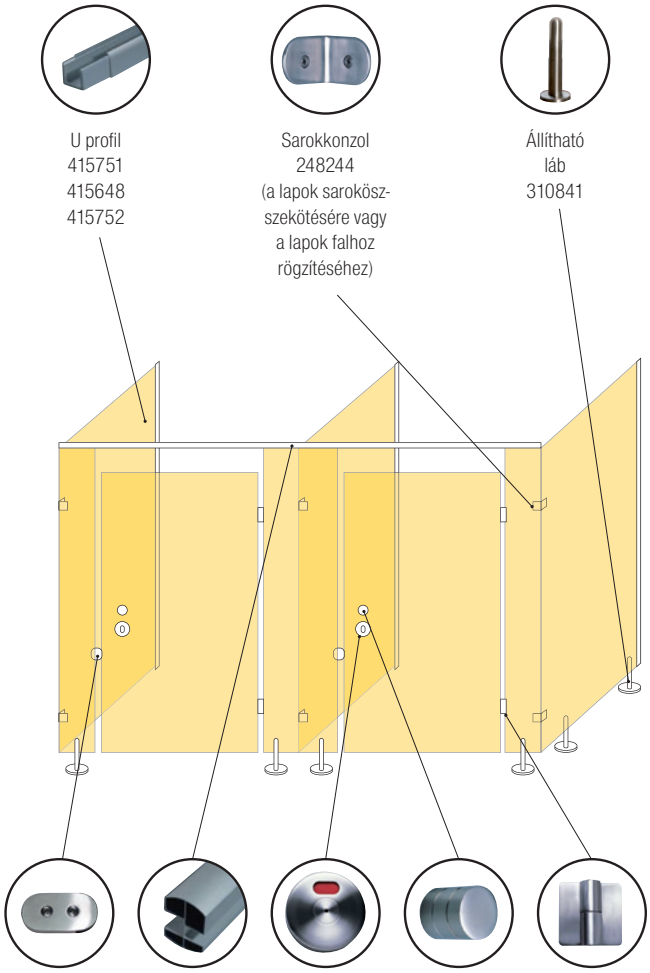

Összeszerelési példa:

A kabinhoz szükséges (típustól, számtól függően):
- pántok (2 – 3 db 1 ajtóhoz)
- zárkészlet jelzővel
- ajtófogantyú
- ajtóütköző
- szerkezeti elemek – típus szerint választhat alumínium vagy rozsdamentes acél profilok közül
- állítható lábak
- sarokvasak

Alkatrészek áttekintése

Síkban záródó ajtózsanér látszó csavarozással

kód	leírás
248251	WC pánt balos SH70 12 mm
248252	WC pánt jobbos SH70 12 mm

Síkból eltolt ajtózsanér látszó csavarozással

kód	leírás
248253	A WC pánt balos távolság VSH70 12 mm-re
248254	A WC pánt jobbos távolság VSH70 12 mm-re

Pántok csavarokkal való szerelésre

kód	leírás
248249	WC pánt balos távolság H70 12 mm-re
248250	WC pánt jobbos távolság H70 12 mm-re
340564	WC pánt balos távolság H70 18 mm-re
340565	WC pánt jobbos távolság H70 18 mm-re

WC kabin vasalatok

Alkatrészek áttekintése

Zár foglalt jelzővel

kód	leírás
248238	zár foglalt jelzővel 12 – 18 mm-es klasszikus pánthoz
248239	zár foglalt jelzővel 12 mm-es az eltolt pánthoz

- egyszerű zár foglalt foglalt/szabad jelzővel, kulcs nélkül
- összekötő vasalattal együtt csomagolva

Sarokkonzol

kód	leírás
248244	a lapok sarokösszekötésére vagy a lemezek falhoz rögzítéséhez

- az összekötő vasalat nem része a csomagnak

Ütköző

kód	leírás
248243	ajtóütköző

- összekötő vasalattal együtt csomagolva

Fogantyú

kód	leírás
248242	H38 ajtófogantyú

- a fogantyú (gomb) leggyakrabban a zár fölött helyezkedik el
- összekötő vasalattal együtt csomagolva

Állítható láb

kód	leírás
310841	magasság 150 mm, 12 mm
320753	magasság 150 mm, 18 mm

- összekötő vasalattal együtt csomagolva

WC kabin vasalatok

Szerkezeti tartozékok

248259

248262

248261

248262

310516, 340563

248270

kód	leírás
248259	WC összekötő rúd 32 mm, hossza 3 m
248260	A rúd falhoz rögzítése WC
310516	T-típusú WC felső rögzítő kapocs 12 mm-re[1]
340563	T-típusú WC felső rögzítő kapocs 18 mm-re[1]
248261	WC sarokrúd illesztés 90°[2]
248262	WC rúdösszekötő T[3]
248270	WC felső rögzítőkapocs 90°

[1] Összekötő vasalattal együtt csomagolva 12 mm vagy 18 mm-es lapok beszereléséhez. Az összekötő rúd meghosszabbítására és a lapok rögzítésére szolgál.
[2] A rudak sarokcsatlakozásához használható.
[3] Az összekötő rúd meghosszabbítására és a merőleges összekötő rúd csatlakoztatására szolgál.

U profil

kód	leírás
415751	WC Al elox profil U oldalsó 13 mm, hossza 2 m
415648	WC Al elox profil U oldalsó 18 mm, hossza 2 m
415752	WC Al elox profil U oldalsó 25 mm, hossza 2 m

- az U profil a falra van szerelve
- a profilba ezután a fülke falát képező lemezt pattintjuk
- a lemezt csavarokkal vagy facsavarokkal kell a profilhoz rögzíteni (nem részei a csomagnak)

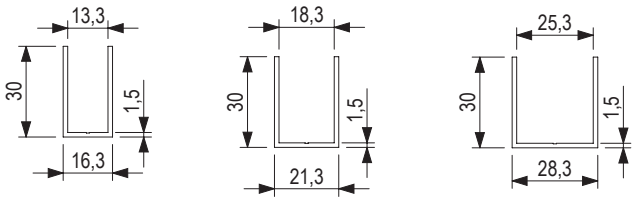

Felső profil

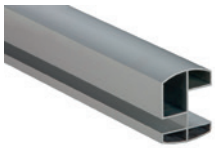

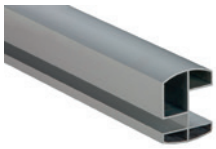

kód	leírás
414707	WC Al elox profil felső 13 / 18 mm, hossza 3,2 m
414708	WC Al elox profil felső 10 / 25 mm, hossza 3,2 m

WC kabin vasalatok