# 02

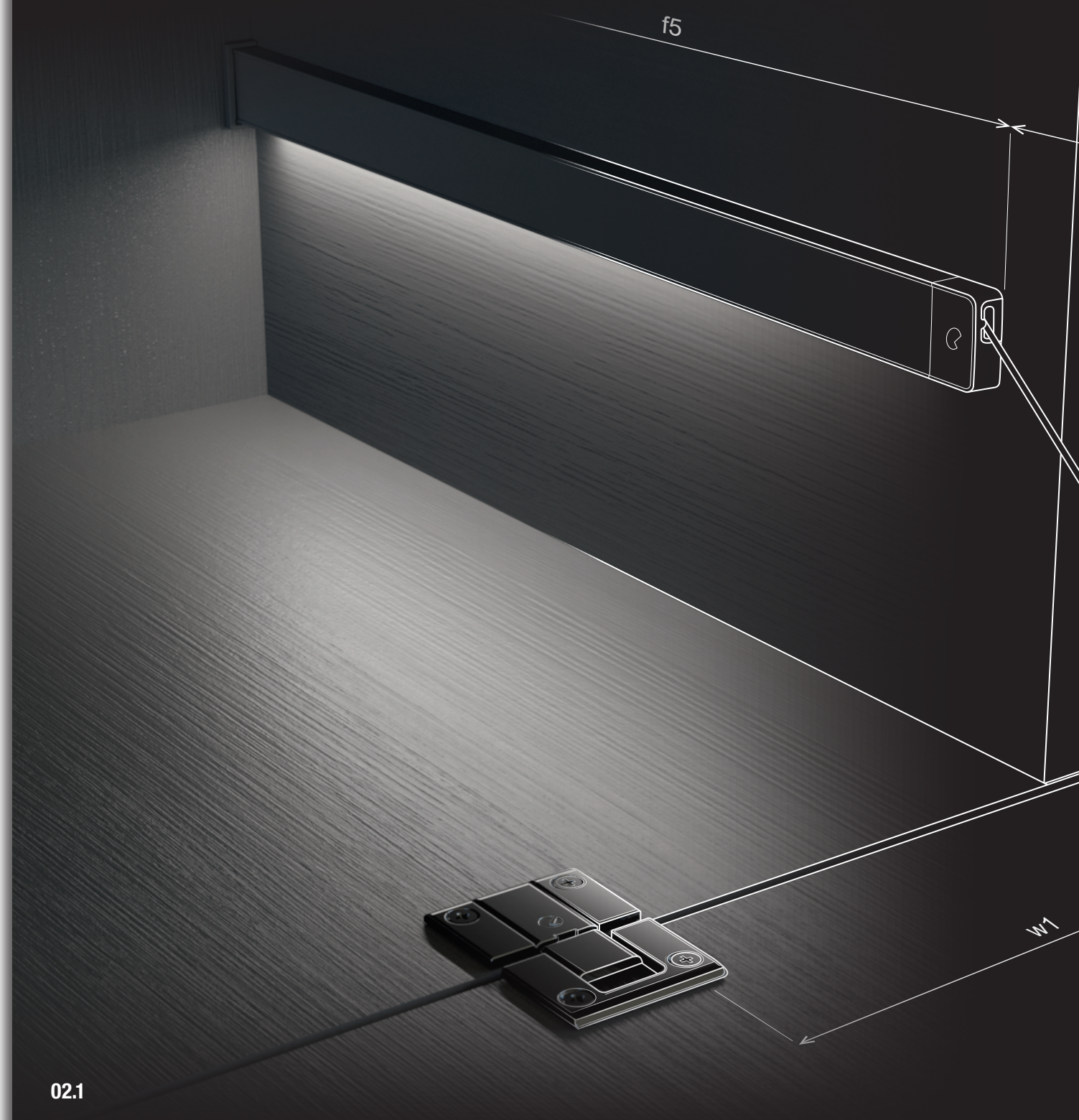


02.1

# fel- és lenyíló és összecsukó mechanizmusok

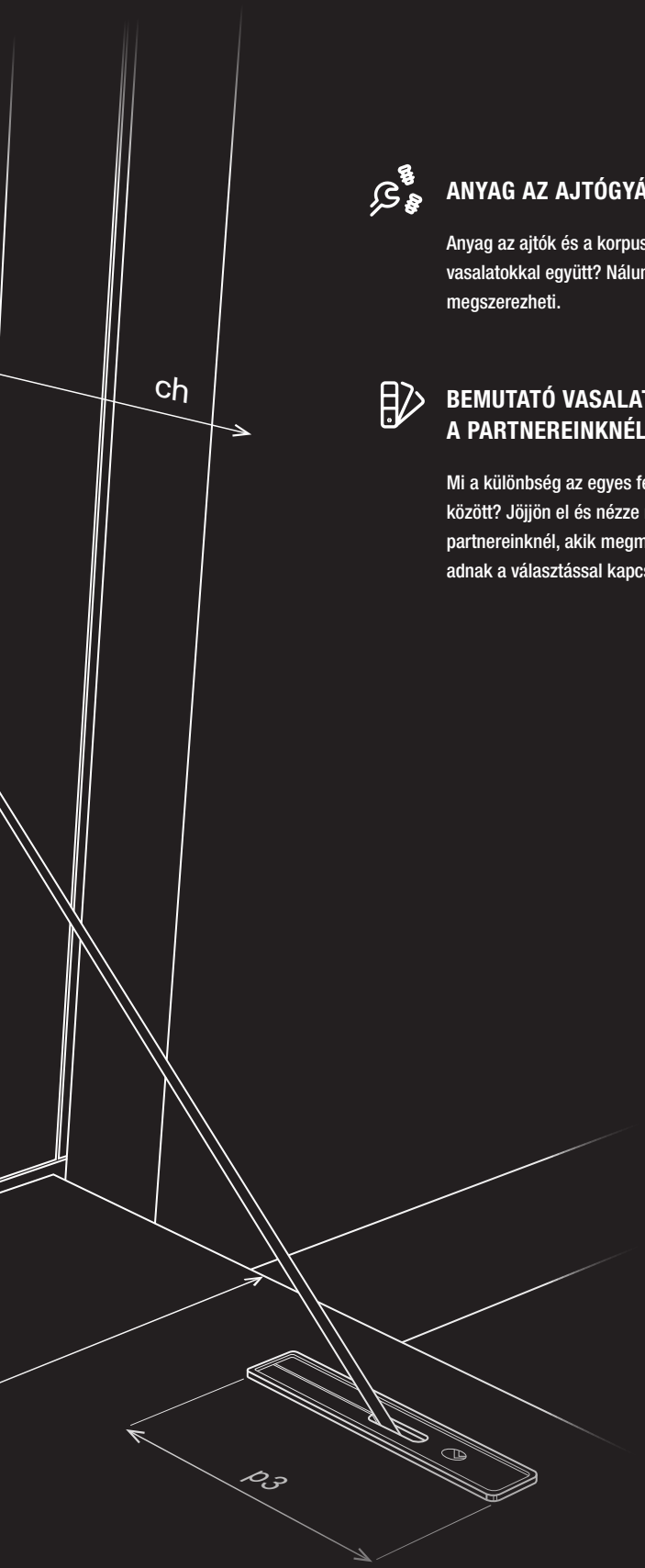


### ANYAG AZ AJTÓGYÁRTÁSHOZ

Anyag az ajtók és a korpusz gyártásához vasalatokkal együtt? Nálunk mindkettőt megszerezheti.

### BEMUTATÓ VASALATOK A PARTNEREINKNÉL

Mi a különbség az egyes felnyíló vasalatok között? Jöjjön el és nézze meg viszonteladó partnereinknél, akik megmutatják és tanácsot adnak a választással kapcsolatban.

### ŰRLAPOK AZ EGYSZERŰ MEGRENDELÉSHEZ

A legegyszerűbb módja annak, hogy kiválassza a megfelelő erősségű vasalatot, és az összeszereléshez szükséges összes alkatrészt. Az űrlapokat megtalálja a weboldalunkon.

### DÉMOS24PLUS

A portál a vásárláshoz, a rendelés áttekintésére, a rendelések leadására, formázására, és állapotának ellenőrzésére, információk a raktárkészletről és a megszabott árakról és még sok más egy helyen.

### TANÁCSADÁS

Tanácstalan a vasalatok és a szerelés kiválasztásával kapcsolatban? Hívja a +36 1 445 3730 telefonszámot, vagy írjon a megrendelesek@demos-trade.com címre, és örömmel adunk Önnek tanácsot.

### HÁZHOZSZÁLLÍTÁS

Minden megrendelést akár 2 napon belül kézbesítünk Önnek.

# tartalom

## A Strong vasalattípusok áttekintése

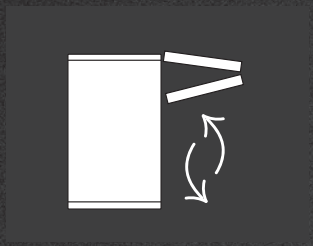

**Harmonika felnyíló vasalat**


| | | |
|---|---|---|
| Kesseböhmer | FREEfold | **02.23 o.** |
| Blum | Aventos HF top | **02.39 – 02.40 o.** |


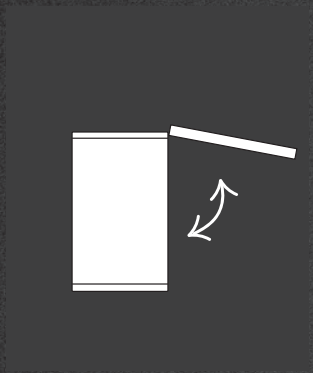

**Felnyíló vasalat**


| | | |
|---|---|---|
| Kesseböhmer | FREEspace | **02.19 – 02.21 o.** |
| | FREEflap | **02.25 – 02.26 o.** |
| | FREElight | **02.22 o.** |
| | MAXI | **02.31 o.** |
| | DUO, DUO Forte | **02.33 – 02.34 o.** |
| Blum | Aventos HKi | **02.37 – 02.38 o.** |
| | Aventos HK top | **02.43 – 02.44 o.** |
| | Aventos HK-S | **02.45 – 02.46 o.** |
| | Aventos HK-XS | **02.47 – 02.48 o.** |


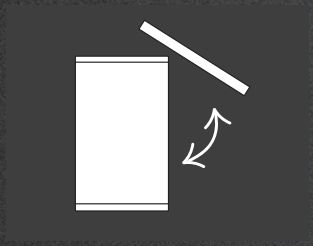

**Átlósan a szekrény felett**


| | | |
|---|---|---|
| Kesseböhmer | FREEswing | **02.29 – 02.30 o.** |
| Blum | Aventos HS top | **02.42 o.** |


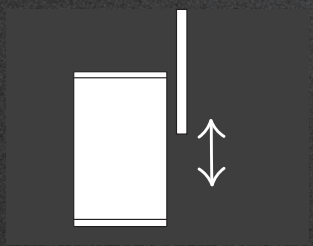

**Felnyíló lift vasalat**


| | | |
|---|---|---|
| Kesseböhmer | FREEslide | **02.27 – 02.28 o.** |
| Blum | Aventos HL top | **02.41 o.** |

# tartalom

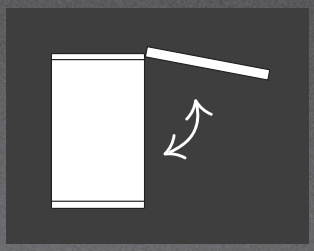

## Pozicionálható gázrugós felnyílók


| | | |
|---|---|---|
| Strong | StrongLifts | **02.11 – 02.12 o.** |
| Italiana Ferramenta | K12 | **02.51 – 02.53 o.** |
| | Kraby | **02.54 – 02.56 o.** |


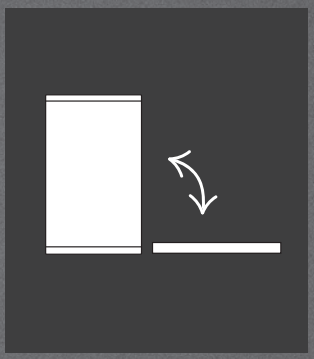

## Lenyíló vasalat


| | | |
|---|---|---|
| Strong | StrongLifts | **02.12 o.** |
| Italiana Ferramenta | K12 | **02.53 o.** |
| | Kraby | **02.57 o.** |
| | Kiaro S | **02.59 – 02.60 o.** |
| | Kiaro Easy | **02.61 o.** |
| Kesseböhmer | DUO, DUO Forte | **02.33 – 02.34 o.** |


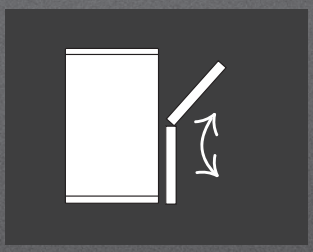

## Vasalat billenő cipőtartóhoz


| | |
|---|---|
| Strong | **02.15 o.** |
| Hettich | **02.16 o.** |


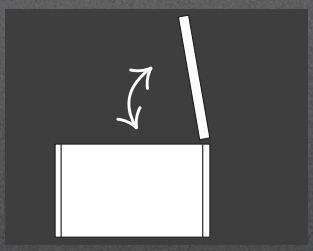

## Különleges


| | | |
|---|---|---|
| Strong | Strong Tatami | **02.13 o.** |
| Kesseböhmer | MAXI up | **02.32 o.** |

# Mi van ebben a fejezetben?

**A gyártók, termékek vagy fontos értékek rövid bemutatása a következő fejezetből.**

Ebben a fejezetben a **Strong**, továbbá a **Blum**, **Kesseböhmer** és az **Italiana Ferramenta** márkájú vasalatokat találja. Márka szerint (lásd feljebb), a tartalomban pedig a felhasználási mód szerint (összecsukható ajtó, egyszerű vasalat stb.) vannak rendezve. A márkákon belül mindig a legmagasabb osztálytól a legalapvetőbbekig (kifinomult felnyíló vasalatok csillapított záródással, gázrugós, mechanikus) vannak rendezve. Minden egyes vasalathoz talál ajánlásokat, hogy melyik erősség megfelelő az ajtóhoz.

STRONG

## StrongLifts S3

Gázrugós felnyílók Strong bútorpántokkal kombinált használatra. Automatikus (teljesen dönthető), pozicionálható (az ajtót a kívánt módon tartja megdöntve). Egyszerű működésű vasalatok. A Tatami lenyíló vasalat segít kinyitni egy láda, vagy az ágyneműtartó tetejét.

KESSEBÖHMER

## Kesseböhmer FREElift family

A vasalatok teljes termékcsaládja mindenki számára. Klasszikusan csuklós ajtók, harmonika felbillenő vasalat, vagy egyszerű felnyíló. A hangsúly a minőségen és a könnyű mozgatáson van. Speciális FREEspace vasalat, kis méret – nagy teljesítmény.

blum

## Blum Aventos

A vasalatok teljes termékcsaládja mindenki számára. Klasszikusan csuklós ajtók, harmonika felbillenő vasalat, vagy egyszerű felnyíló. Bizonyított, hosszú élettartamú funkcionalitás. A hangsúly a minőségen és a könnyű mozgatáson van.

ITALIANA ferramenta

## Italiana K12, Kraby és Kiaro

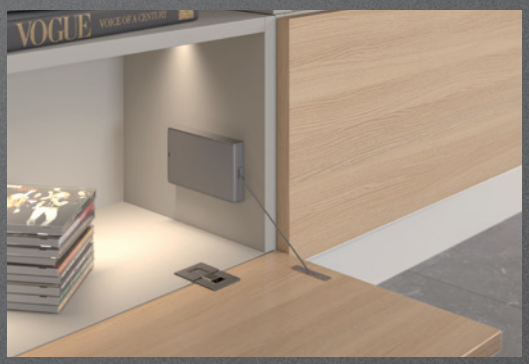


Gázrugós felnyílók Kimana bútorpántokkal kombinált használatra. Pozicionálható (az ajtót a kívánt módon tartja megdöntve). Finom kialakításának köszönhetően a K12 nem zavarja a szekrény használatát és mégis remekül működik. Le- és felnyíló vasalatokhoz való használat.

# Mik a TOP újdonságok?

**Összeállítottunk Önnek egy válogatást a katalógusban található legérdekesebb dolgokból.**

## FREElift family

A Kesseböhmer cég a konyhabútorok és gardróbszekrények kiváló minőségű drótprogramjáról ismert. Milyen felnyíló vasalatai vannak? Elérik ugyanazt a minőséget, mint a versenytársaik? Próbálja ki őket!

**A minimalista megoldás érdekli?**

02.19

## FREEspace

Kis méret, nagy teljesítmény. A FREEfamily vasalatok családjának ezen tagja az igazán nagy és nehéz ajtókkal is működik. Mindezt bútorpántok nélkül. 650 x 1800 mm méretű, vagy 25,7 kg súlyú ajtót is elbír (előlap magasság max. 350 mm).

# fel- és lenyíló és összecsukó mechanizmusok

02

## További újdonságok a fejezetben

### Aventos HKi

A HKi az Aventos család luxus képviselője. A felnyíló mechanika teljesen vagy részben a szekrény oldalában van elrejtve.Teljes ajtón is használható, de csak üvegkerettel együtt érvényesülhet teljes mértékben ez a gyönyörű vasalat. A funkció ugyanolyan megbízható, mint amilyet a Blum termékektől már megszoktunk.

02.37

### Kiaro Easy

Egyszerű, megbízható, egy csavarral rögzíthető lenyíló vasalat az olasz Italiana Ferramenta cégtől. Letisztult dizájnja, kis méretei és változatos beállítási lehetőségei nagyszerű látványt nyújtanak minden bútorban.

02.61

### Állítható felnyílók StrongLifts

A StrongLifts egyszerű, gázrugós felnyílók, amelyek jó minőséget és kedvező árral ötvözik. Némelyikük kivételes funkcionalitású, és ún. pozicionáló funkcióval is ki van egészítve. Kiválóan alkalmas magasan a falon elhelyezett szekrényekhez.

02.11

### Vasalatok a Pozzoli összecsukható ágyhoz

Egyre nehezebb olyan vasalatokkal bővíteni a kínálatunkat, amelyek a lehető legkönnyebbé teszik ügyfeleink munkáját. Úgy tűnik, már mindent felfedeztek. Annál nagyobb örömet okoznak számunkra a Pozzoli összecsukható ágyak vasalatai. Nézze meg weboldalunkon!

02.65

**Az új termékekről szóló videók és további információk itt találhatók:**

# Strong

STRONG

# A Strong vasalattípusok áttekintése

| | | |
|---|---|---|
| 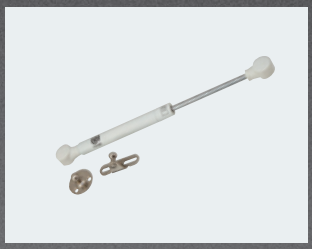 | **Automatikus gázrugós felnyílók** | **02.11 – 02.13 o.** |
| | **Pozicionálható gázrugós felnyílók** | **02.11 o.** |
| | **Tatami gázrugós felnyíló és cipőtartó** | **02.13 o.** |
| 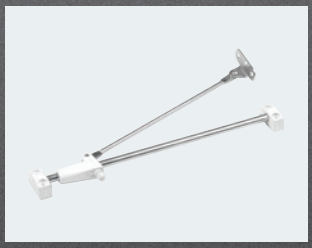 | **Mechanikus felnyíló vasalatok** | **02.14 o.** |
| 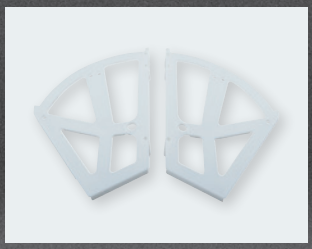 | **Vasalatok billenő cipőtartóhoz** | Rugóval **02.13 – 02.15 o.** |

# StrongLifts – gázrugó, hossza 245 mm

## Automatikus

| szürke | fehér | a vasalat ereje |
|---|---|---|
| **275672** | **248162** | 30 N |
| **275673** | **248163** | 60 N |
| **275674** | **248164** | 80 N |
| **275675** | **248165** | 100 N |
| **275676** | **248166** | 120 N |

- az ajtó maximális helyzetbe nyílik (pozicionálási funkció nélkül)

rugó nélküli bútorpántokkal együtt ajánlott használni, 01.11 o.

## Pozicionálható

| szürke | fehér | a vasalat ereje |
|---|---|---|
| **284250** | **284254** | 60 N |
| **284251** | **284255** | 80 N |
| **284252** | **284256** | 100 N |
| **284253** | **284257** | 120 N |

- pozícionáló funkcióval (megfelelő rugóerőt kell alkalmazni)

rugó nélküli bútorpántokkal kombinálva javasoljuk használni, 01.11 o.
az ajtó kinyitásához szükséges erő pontos kiszámításához ez a képlet használható:
  – szükséges rugóerő (N) = ajtó súlya (kg) × ajtó magassága (mm) / 13,5
- a két gázrugós változatnál az erő felét kell használni

## Beépítési rajz

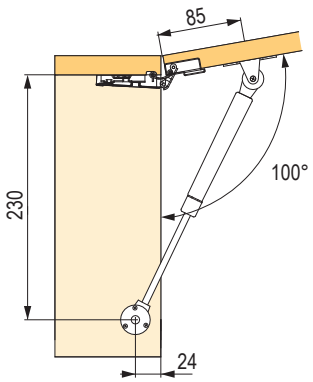


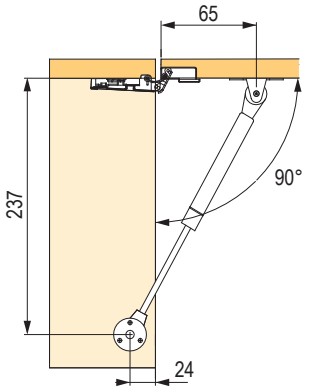


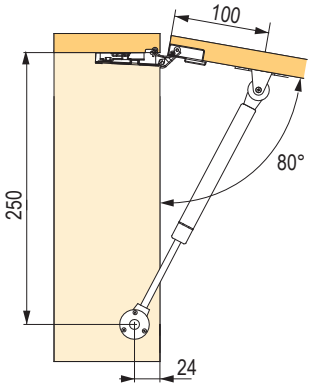


| szélesség (mm) | 300 | | | 400 | | | 500 | | | 600 | | | 700 | | | 800 | | | 900 | | | 1000 | | |
|---|---|---|---|---|---|---|---|---|---|---|---|---|---|---|---|---|---|---|---|---|---|---|---|---|
| magasság (mm) | súly (kg) | gázru-gók | erő ( N) | súly (kg) | gázru-gók | erő (N) | súly (kg) | gázru-gók | erő (N) | súly (kg) | gázru-gók | erő (N) | súly (kg) | gázru-gók | erő (N) | súly (kg) | gázru-gók | erő (N) | súly (kg) | gázru-gók | erő (N) | súly (kg) | gázru-gók | erő (N) |
| 300 | 1.1 | 1 | 30 | 1.5 | 1 | 30 | 1.9 | 1 | 30 | 2.3 | 1 | 60 | 2.6 | 1 | 60 | 3.0 | 1 | 60 | 3.4 | 1 | 60 | 3.8 | 1 | 60 |
| | | 2 | - | | 2 | - | | 2 | - | | 2 | 30 | | 2 | 30 | | 2 | 30 | | 2 | 30 | | 2 | 30 |
| 350 | 1.3 | 1 | 30 | 1.8 | 1 | 60 | 2.2 | 1 | 60 | 2.6 | 1 | 60 | 3.1 | 1 | 60 | 3.5 | 1 | 80 | 3.9 | 1 | 80 | 4.4 | 1 | 80 |
| | | 2 | - | | 2 | 30 | | 2 | 30 | | 2 | 30 | | 2 | 30 | | 2 | 30+60 | | 2 | 30+60 | | 2 | 30+60 |
| 400 | 1.5 | 1 | 60 | 2.0 | 1 | 60 | 2.5 | 1 | 60 | 3.0 | 1 | 80 | 3.5 | 1 | 80 | 4.0 | 1 | 100 | 4.5 | 1 | 100 | 5.0 | 1 | 120 |
| | | 2 | 30 | | 2 | 30 | | 2 | 30 | | 2 | 30+60 | | 2 | 30+60 | | 2 | 30+60 | | 2 | 60 | | 2 | 60 |
| 450 | 1.7 | 1 | 60 | 2.3 | 1 | 60 | 2.8 | 1 | 80 | 3.4 | 1 | 100 | 3.9 | 1 | 100 | 4.5 | 1 | 120 | 5.1 | 1 | - | 5.6 | 1 | - |
| | | 2 | 30 | | 2 | 30 | | 2 | 30+60 | | 2 | 30+60 | | 2 | 60 | | 2 | 60 | | 2 | 60+80 | | 2 | 60+80 |
| 500 | 1.9 | 1 | 60 | 2.5 | 1 | 80 | 3.1 | 1 | 100 | 3.8 | 1 | 100 | 4.4 | 1 | 120 | 5.0 | 1 | - | 5.6 | 1 | - | 6.3 | 1 | - |
| | | 2 | 30 | | 2 | 30+60 | | 2 | 60 | | 2 | 60 | | 2 | 60 | | 2 | 60+80 | | 2 | 80 | | 2 | 80+100 |
| 550 | 2.1 | 1 | 80 | 2.8 | 1 | 100 | 3.4 | 1 | 120 | 4.1 | 1 | - | 4.8 | 1 | - | 5.5 | 1 | - | 6.2 | 1 | - | 6.9 | 1 | - |
| | | 2 | 30+60 | | 2 | 30+60 | | 2 | 60 | | 2 | 60+80 | | 2 | 80 | | 2 | 80+100 | | 2 | 100 | | 2 | 100+120 |

# StrongLifts – gázrugós, hossza 180 mm felső és 245 mm alsó



## Automatikus felnyíló

| szürke | a vasalat ereje |
|---|---|
| **315986** | 80 N |

- az ajtó maximális pozícióba nyílik (állítható funkció nélkül)
- a legkisebb beépítési magasság 185 mm

javasoljuk, hogy rugó nélküli pántokkal kombinálva használja, 01.11 o.

## Mérettáblázat

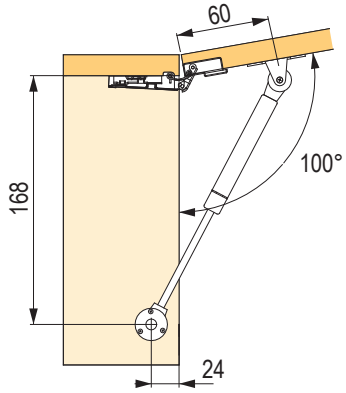


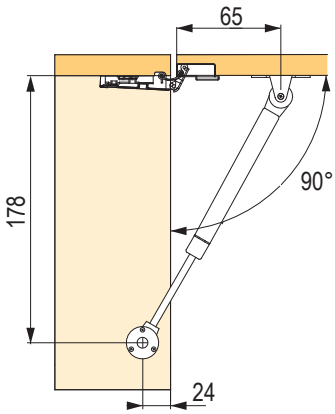


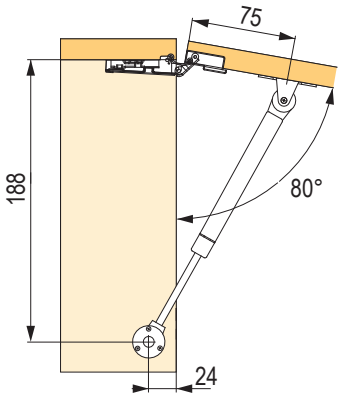


## Gázrugó

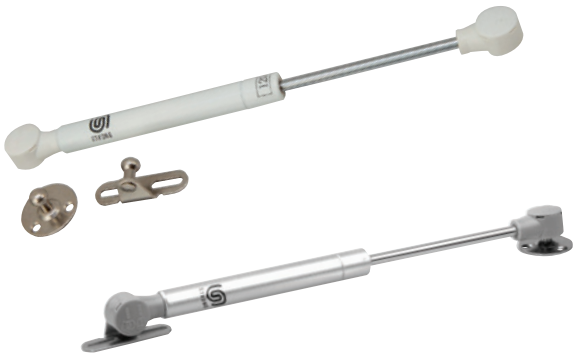

| szürke | fehér | a lenyíló vasalat ereje |
|---|---|---|
| **275689** | **248167** | lenyíló vasalat 80 N |

## Beépítési rajz

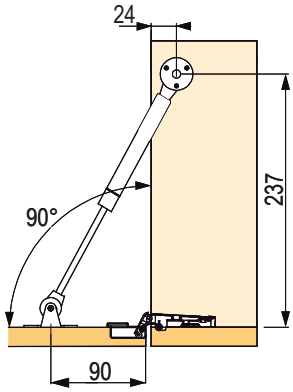

# StrongLifts – gázrugó

## Tatami lengéscsillapító rugó 230 mm

| szürke | a vasalat ereje |
|---|---|
| **317900** | 120 N |

- vízszintesen elhelyezett ajtókhoz (virágládák stb.)
- csillapított záródás
- a korpusz belső mélysége 270 mm
- 600 mm-es ajtószélességtől kezdve használjon két gázrugót

a bútorpántok az 01.85 – 01.86 o. találhatók

## Beépítési rajz

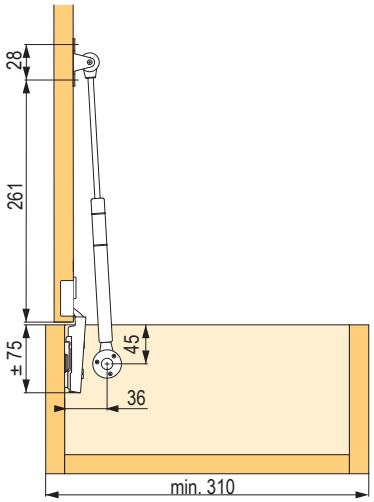


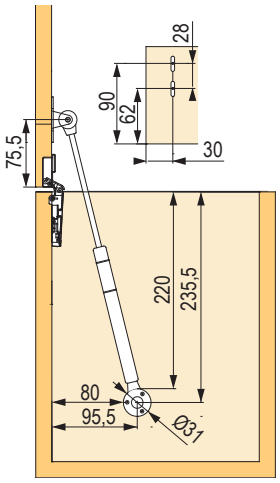


## Tartozékok StrongLifts gázrugókhoz

| kód | leírás |
|---|---|
| **276001** | gázrugós felnyíló rögzítő alu keretekhez |

## Rugós, felnyíló

| kód | leírás |
|---|---|
| **11477** | ollós szerkezetű rugós vasalat felnyíló ajtókra |

## Méretdiagramok

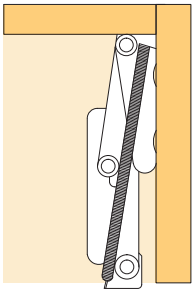

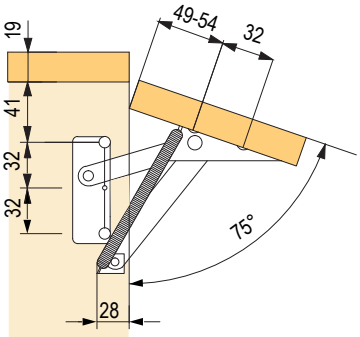


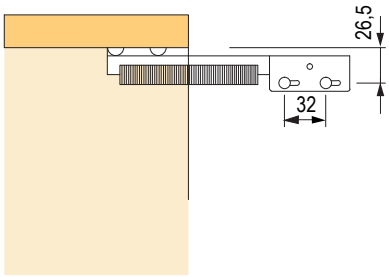


## Lenyíló

| kód | leírás |
|---|---|
| **15620** | alsó lenyíló olló alakú 200 mm, nikkelezett |

## Lenyíló, fékkel

| kód | leírás |
|---|---|
| **15623** | alsó lenyíló (olló) fékkel fehér "L" |

# billenő cipőtartóhoz

## Strong

| kód | leírás |
|---|---|
| **100246** | billenő cipőtartó 1 soros, fehér műanyag |
| **11485** | billenő cipőtartó 2 soros, fehér műanyag |
| **11484** | billenő cipőtartó 3 soros, fehér műanyag |

- csak beépített ajtókhoz

## Beépítési rajz

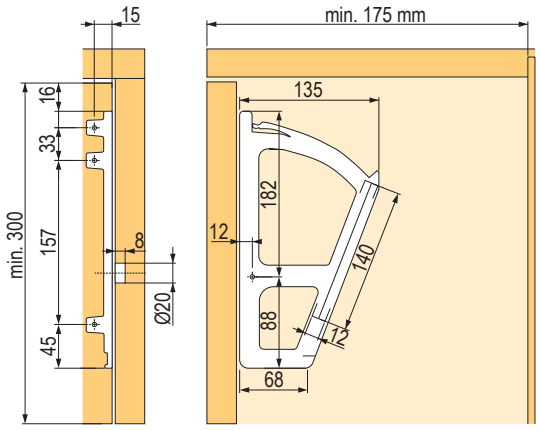


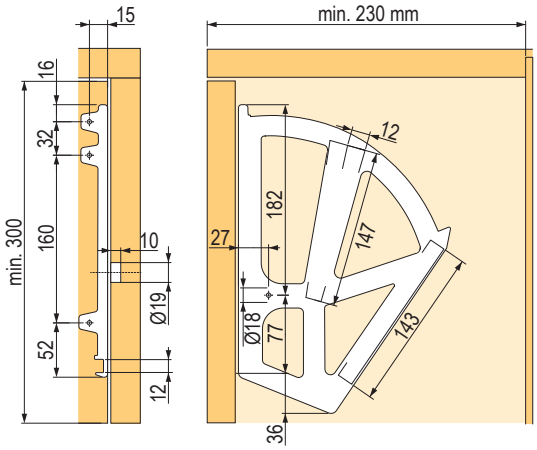


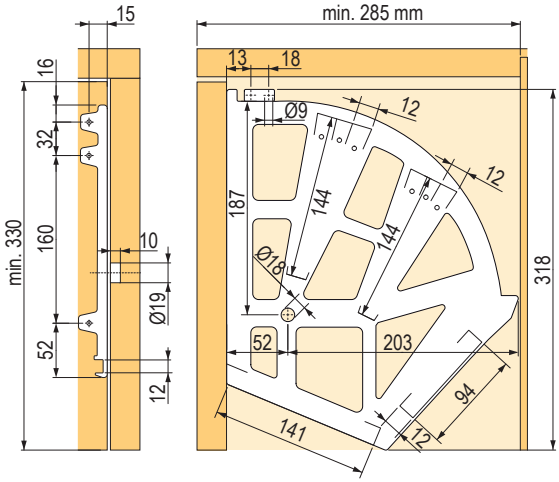

# billenő cipőtartóhoz



## Hettich

| kód | Hettich kód | rekeszek száma |
|---|---|---|
| **104089** | 42473 | 1 |
| **104087** | 42474 | 2 |
| **104088** | 42475 | 3 |

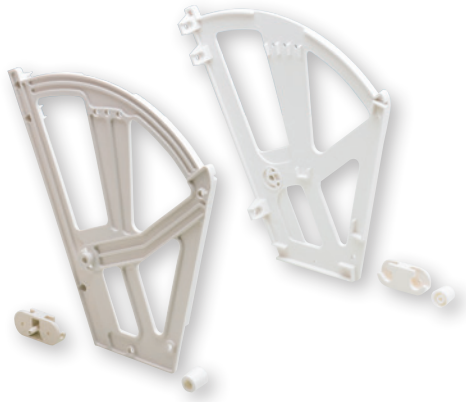

- bármilyen szélességű korpuszba szerelhető
- fehér műanyag
- a csomag tartalmazza:
  - 2 oldalsó rész, jobb és bal oldali, nyílásokkal az előlap rögzítéséhez
  - 2 forgatható rögzítés
  - 2 ütköző

## Beépítési rajz

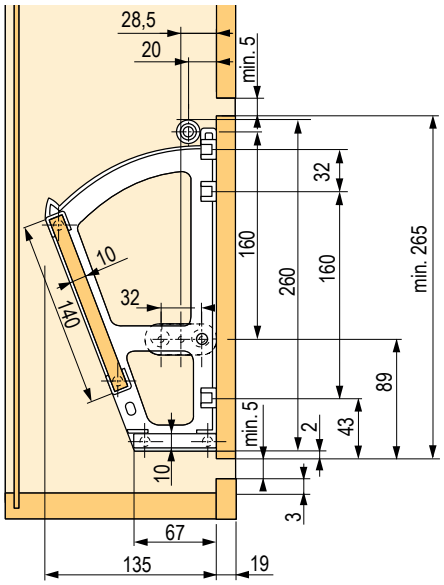


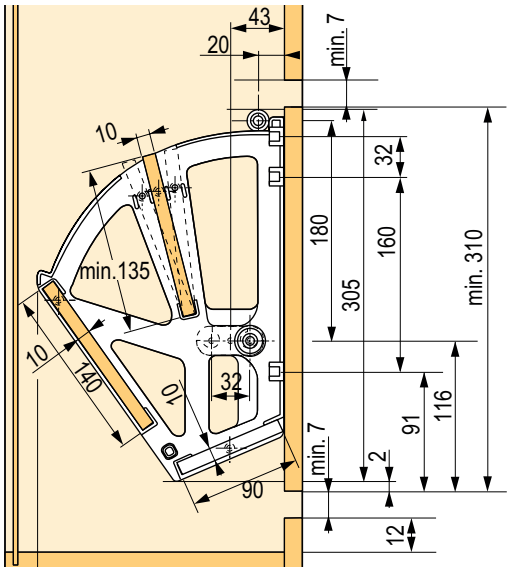


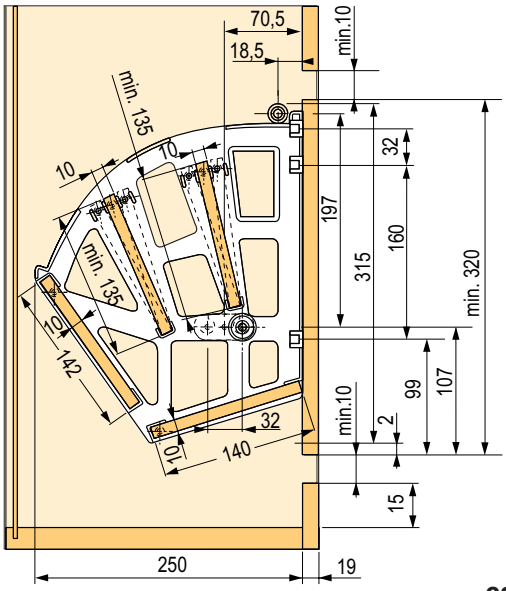

## a Kesseböhmer fejezet tartalma

# A Kesseböhmer vasalattípusok áttekintése

| | | |
|---|---|---|
| | FREEspace | 02.19 – 02.20 o. |
| | FREEfold | 02.23 – 02.24 o. |
| | FREEflap | 02.25 – 02.26 o. |
| | FREEslide | 02.27 – 02.28 o. |
| 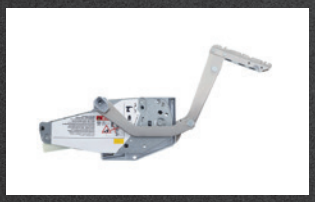 | FREEswing | 02.29 – 02.30 o. |


KESSEBÖHMER

# a Kesseböhmer fejezet tartalma




| | | |
|---|---|---|
| | FREElight | 02.22 o. |
| | FREEmaxi<br>és maxi up | 02.31 – 02.32 o. |
| | FREEduo<br>és duo forte | 02.33 – 02.34 o. |

# FREElift family – FREEspace

KESSEBÖHMER

## Csillapított

| szín | FREEspace mini | | | | | FREEspace forte | |
|---|---|---|---|---|---|---|---|
| | B | C | D | E | F | G | H |
| szürke | **410614** | **410619** | **410625** | **410635** | **410645** | **465071** | **465074** |
| fehér | **410615** | **410622** | **410626** | **410636** | **410647** | **465069** | **465072** |
| antracit | **410616** | **410623** | **410627** | **410637** | **410648** | **465070** | **465073** |
| fekete | **410617** | **410624** | **410628** | **410638** | **410649** | × | × |

| magasság mm-ben | előlap súlya + 2× fogantyú kg-ban | | | | | | |
|---|---|---|---|---|---|---|---|
| | B | C | D | E | F | G | H |
| 225 | 2,3–4,3 | 3,8–7,1 | 6,4–9,3 | 9,2–13,4 | 13,4–19,1 | – | – |
| 250 | 1,9–3,9 | 3,4–6,4 | 5,8–9,1 | 8,3–12,6 | 12,1–17,2 | – | – |
| 275 | 1,9–3,5 | 3,1–5,8 | 5,3–8,2 | 7,5–12,0 | 11–15,6 | – | – |
| 300 | 1,7–3,2 | 2,8–5,3 | 4,8–7,5 | 6,9–11,0 | 10,1–14,3 | – | – |
| 325 | 1,6–3,0 | 2,6–4,9 | 4,4–7,0 | 6,4–10,2 | 9,3–13,2 | – | – |
| 350 | 1,5–2,8 | 2,4–4,6 | 4,1–6,5 | 5,9–9,5 | 8,6–12,3 | 11,7–18,9 | 18–25,7 |
| 375 | 1,3–2,6 | 2,2–4,3 | 3,8–6,0 | 5,5–8,8 | 8,1–11,4 | 10,9–17,6 | 16,8–24 |
| 400 | 1,2–2,4 | 2,1–4,0 | 3,6–5,6 | 5,2–8,3 | 7,6–10,7 | 10,2–16,5 | 15,8–22,5 |
| 425 | 1,1–2,3 | 2,0–3,8 | 3,4–5,3 | 4,9–7,8 | 7,1–10,1 | 9,6–15,5 | 14,8–21,2 |
| 450 | 1,0–2,1 | 1,9–3,5 | 3,2–5,0 | 4,6–7,3 | 6,7–9,5 | 9,1–14,7 | 14–20 |
| 475 | 1,0–2,0 | 1,8–3,4 | 3,0–4,7 | 4,3–7,0 | 6,4–9,0 | 8,6–13,9 | 13,3–18,9 |
| 500 | 0,9–1,9 | 1,7–3,2 | 2,9–4,5 | 4,1–6,6 | 6,0–8,6 | 8,2–13,2 | 12,6–18 |
| 525 | 0,9–1,8 | 1,6–3,0 | 2,7–4,3 | 3,9–6,3 | 5,7–8,2 | 7,8–12,6 | 12–17,1 |
| 550 | 0,8–1,7 | 1,5–2,9 | 2,6–4,1 | 3,7–6,0 | 5,5–7,8 | 7,4–12 | 11,5–16,4 |
| 575 | 0,8–1,7 | 1,4–2,8 | 2,5–3,9 | 3,6–5,7 | 5,2–7,4 | 7,1–11,5 | 11–15,7 |
| 600 | 0,8–1,6 | 1,4–2,7 | 2,4–3,7 | 3,4–5,5 | 5,0–7,1 | 6,8–11 | 10,5–15 |
| 625 | 0,7–1,5 | 1,3–2,5 | 2,3–3,6 | 3,3–5,3 | 4,8–6,8 | 6,5–10,6 | 10,1–14,4 |
| 650 | 0,7–1,5 | 1,3–2,4 | 2,2–3,5 | 3,2–5,1 | 4,6–6,6 | 6,3–10,2 | 9,7–13,8 |

- minimális keretszélesség 45 mm

**Készlet tartalma:**
- B+J vasalat
- 2× előlapvasalat
- 4× csavar

## Adapter

| kód | leírás |
|---|---|
| **410703** | push gázrugóhoz |

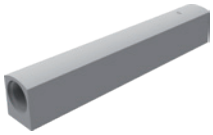

## Tartószett

| kód | leírás |
|---|---|
| **410701** | keskeny aluhoz |

## Szerelési sablon

| kód |
|---|
| **410704** |

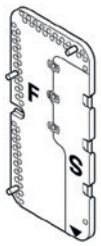

## A Push to open fogantyú nélküli nyitáshoz

| szín | FREEspace mini | | | | FREEspace forte | | |
|---|---|---|---|---|---|---|---|
| | B | C | D | E | F | G | H |
| szürke | **410674** | **410684** | **410690** | **410691** | **465077** | **465080** | **465083** |
| fehér | **410678** | **410685** | **410692** | **410693** | **465075** | **465078** | **465081** |
| antracit | **410681** | **410686** | **410695** | **410696** | **465076** | **465079** | **465082** |
| fekete | **410682** | **410697** | **410698** | **410699** | × | × | × |

| magasság és alja mm-ben | előlap súlya + 2× fogantyú kg-ban | | | | | | |
|---|---|---|---|---|---|---|---|
| | B | C | D | E | F | G | H |
| 225 | 2,3–4,3 | 3,8–7,1 | 6,4–9,3 | 9,2–13,4 | – | – | – |
| 250 | 1,9–3,9 | 3,4–6,4 | 5,8–9,1 | 8,3–12,6 | – | – | – |
| 275 | 1,9–3,5 | 3,1–5,8 | 5,3–8,2 | 7,5–12,0 | – | – | – |
| 300 | 1,7–3,2 | 2,8–5,3 | 4,8–7,5 | 6,9–11,0 | – | – | – |
| 325 | 1,6–3,0 | 2,6–4,9 | 4,4–7,0 | 6,4–10,2 | – | – | – |
| 350 | 1,5–2,8 | 2,4–4,6 | 4,1–6,5 | 5,9–9,5 | 8,7–18,9 | 11,7–18,9 | 18–25,7 |
| 375 | 1,3–2,6 | 2,2–4,3 | 3,8–6,0 | 5,5–8,8 | 8,1–17,6 | 10,9– 17,6 | 16,8–24 |
| 400 | 1,2–2,4 | 2,1–4,0 | 3,6–5,6 | 5,2–8,3 | 7,6–16,5 | 10,2–16,5 | 15,8–22,5 |
| 425 | 1,1–2,3 | 2,0–3,8 | 3,4–5,3 | 4,9–7,8 | 7,2–15,5 | 9,6–15,5 | 14,8–21,2 |
| 450 | 1,0–2,1 | 1,9–3,5 | 3,2–5,0 | 4,6–7,3 | 6,8–14,7 | 9,1–14,7 | 14–20 |
| 475 | 1,0–2,0 | 1,8–3,4 | 3,0–4,7 | 4,3–7,0 | 6,4–13,9 | 8,6–13,9 | 13,3–18,9 |
| 500 | 0,9–1,9 | 1,7–3,2 | 2,9–4,5 | 4,1–6,6 | 6,1–13,2 | 8,2–13,2 | 12,6–18 |
| 525 | 0,9–1,8 | 1,6–3,0 | 2,7–4,3 | 3,9–6,3 | 5,8–12,6 | 7,8–12,6 | 12–17,1 |
| 550 | 0,8–1,7 | 1,5–2,9 | 2,6–4,1 | 3,7–6,0 | 5,5–12 | 7,4–12 | 11,5–16,4 |
| 575 | 0,8–1,7 | 1,4–2,8 | 2,5–3,9 | 3,6–5,7 | 5,3–11,5 | 7,1–11,5 | 11–15,7 |
| 600 | 0,8–1,6 | 1,4–2,7 | 2,4–3,7 | 3,4–5,5 | 5,1–11 | 6,8–11 | 10,5–15 |
| 625 | 0,7–1,5 | 1,3–2,5 | 2,3–3,6 | 3,3–5,3 | 4,9–10,6 | 6,5–10,6 | 10,1–14,4 |
| 650 | 0,7–1,5 | 1,3–2,4 | 2,2–3,5 | 3,2–5,1 | 47,7–10,2 | 6,3–10,2 | 9,7–13,8 |

- minimális keretszélesség 45 mm

YouTube

Szerelési videó

**Készlet tartalma:**
- B+J vasalat
- 2× előlapvasalat
- 4× csavar
- 1× push gázrugó

interzum Award 2019

reddot design award winner 2019

## A vasalatok színei

# FREElift family – FREEspace
# a szükséges vasalaterőt meghatározó táblázatok

KESSEBÖHMER

## MDF-ből készült ajtók

ELŐLAP SZÉLESSÉGE (mm)

| ELŐLAP MAGASSÁGA (mm) B | 400 | | 450 | | 500 | | 550 | | 600 | | 700 | | 800 | | 900 | | 1000 | | 1200 | | 1500 | | 1800 | |
|---|---|---|---|---|---|---|---|---|---|---|---|---|---|---|---|---|---|---|---|---|---|---|---|---|
| | fw [kg] | Typ | fw [kg] | Typ | fw [kg] | Typ | fw [kg] | Typ | fw [kg] | Typ | fw [kg] | Typ | fw [kg] | Typ | fw [kg] | Typ | fw [kg] | Typ | fw [kg] | Typ | fw [kg] | Typ | fw [kg] | Typ |
| 250 | 1,4 | B | 1,6 | B | 1,8 | B | 2,0 | B | 2,2 | B | 2,5 | B | 2,9 | B | 3,2 | B | 3,6 | B | 4,3 | C | 5,4 | C | 6,5 | C |
| 300 | 1,7 | B | 1,9 | B | 2,2 | B | 2,4 | B | 2,6 | B | 3,0 | C | 3,5 | C | 3,9 | C | 4,3 | C | 5,2 | D | 6,5 | D | 7,8 | E |
| 350 | 2,0 | B | 2,3 | B | 2,5 | C | 2,8 | C | 3,0 | C | 3,5 | C | 4,0 | C | 4,5 | D | 5,1 | D | 6,1 | E | 7,6 | E | 9,1 | F |
| 400 | 2,3 | C | 2,6 | C | 2,9 | C | 3,2 | C | 3,5 | C | 4,0 | D | 4,6 | D | 5,2 | D | 5,8 | E | 6,9 | E | 8,7 | F | 10,4 | G |
| 450 | 2,6 | C | 2,9 | C | 3,2 | D | 3,6 | D | 3,9 | D | 4,5 | D | 5,2 | E | 5,8 | E | 6,5 | E | 7,8 | F | 9,7 | G | 11,7 | G |
| 500 | 2,9 | C | 3,2 | D | 3,6 | D | 4,0 | D | 4,3 | E | 5,1 | E | 5,8 | E | 6,5 | F | 7,2 | F | 8,7 | G | 10,8 | G | 13,0 | H |
| 550 | 3,2 | D | 3,6 | D | 4,0 | E | 4,4 | E | 4,8 | E | 5,6 | F | 6,4 | F | 7,1 | F | 7,9 | G | 9,5 | G | 11,9 | H | 14,3 | H |
| 600 | 3,5 | D | 3,9 | E | 4,3 | E | 4,8 | E | 5,2 | F | 6,1 | F | 6,9 | G | 7,8 | G | 8,7 | G | 10,4 | G | 13,0 | H | 15,6 | H |
| 650 | 3,8 | E | 4,2 | E | 4,7 | F | 5,2 | F | 5,6 | F | 6,6 | G | 7,5 | G | 8,4 | G | 9,4 | G | 11,3 | H | 14,1 | H | 16,9 | H |

- a táblázat az MDF súlyából indul ki: 760 kg/m²
- vastagság: 19 mm

## Ajtó üveggel

ELŐLAP SZÉLESSÉGE (mm)

| ELŐLAP MAGASSÁGA (mm) B | 400 | | 450 | | 500 | | 550 | | 600 | | 700 | | 800 | | 900 | | 1000 | | 1200 | | 1500 | | 1800 | |
|---|---|---|---|---|---|---|---|---|---|---|---|---|---|---|---|---|---|---|---|---|---|---|---|---|
| | fw [kg] | Typ | fw [kg] | Typ | fw [kg] | Typ | fw [kg] | Typ | fw [kg] | Typ | fw [kg] | Typ | fw [kg] | Typ | fw [kg] | Typ | fw [kg] | Typ | fw [kg] | Typ | fw [kg] | Typ | fw [kg] | Typ |
| 250 | 1,3 | B | 1,4 | B | 1,6 | B | 1,7 | B | 1,9 | B | 2,2 | B | 2,5 | B | 2,8 | B | 3,1 | B | 3,8 | C | 4,7 | C | 5,6 | C |
| 300 | 1,5 | B | 1,7 | B | 1,9 | B | 2,1 | B | 2,3 | B | 2,6 | B | 3,0 | C | 3,4 | C | 3,8 | C | 4,5 | C | 5,6 | D | 6,8 | D |
| 350 | 1,8 | B | 2,0 | B | 2,2 | B | 2,4 | B | 2,6 | C | 3,1 | C | 3,5 | C | 3,9 | C | 4,4 | D | 5,3 | D | 6,6 | E | 7,9 | E |
| 400 | 2,0 | B | 2,3 | C | 2,5 | C | 2,8 | C | 3,0 | C | 3,5 | C | 4,0 | D | 4,5 | D | 5,0 | D | 6,0 | E | 7,5 | E | 9,0 | F |
| 450 | 2,3 | C | 2,5 | C | 2,8 | C | 3,1 | C | 3,4 | D | 3,9 | D | 4,5 | D | 5,1 | E | 5,6 | E | 6,8 | E | 8,4 | F | 10,1 | G |
| 500 | 2,5 | C | 2,8 | C | 3,1 | D | 3,4 | D | 3,8 | D | 4,4 | E | 5,0 | E | 5,6 | E | 6,3 | F | 7,5 | F | 9,4 | G | 11,3 | G |
| 550 | 2,8 | D | 3,1 | D | 3,4 | D | 3,8 | D | 4,1 | E | 4,8 | E | 5,5 | E | 6,2 | F | 6,9 | F | 8,3 | G | 10,3 | G | 12,4 | H |
| 600 | 3,0 | D | 3,4 | D | 3,8 | E | 4,1 | E | 4,5 | E | 5,3 | F | 6,0 | F | 6,8 | F | 7,5 | G | 9,0 | G | 11,3 | H | 13,5 | H |
| 650 | 3,3 | E | 3,7 | E | 4,1 | E | 4,5 | E | 4,9 | F | 5,7 | F | 6,5 | G | 7,3 | G | 8,1 | G | 9,8 | H | 12,2 | H | 14,6 | H |

- a táblázatban az üveg súlyából indul ki: 2 500 kg/m²
- vastagság: 5 mm

## DTDL-ből készült ajtók

ELŐLAP SZÉLESSÉGE (mm)

| ELŐLAP MAGASSÁGA (mm) B | 400 | | 450 | | 500 | | 550 | | 600 | | 700 | | 800 | | 900 | | 1000 | | 1200 | | 1500 | | 1800 | |
|---|---|---|---|---|---|---|---|---|---|---|---|---|---|---|---|---|---|---|---|---|---|---|---|---|
| | fw [kg] | Typ | fw [kg] | Typ | fw [kg] | Typ | fw [kg] | Typ | fw [kg] | Typ | fw [kg] | Typ | fw [kg] | Typ | fw [kg] | Typ | fw [kg] | Typ | fw [kg] | Typ | fw [kg] | Typ | fw [kg] | Typ |
| 250 | 1,3 | B | 1,5 | B | 1,6 | B | 1,8 | B | 1,9 | B | 2,3 | B | 2,6 | B | 2,9 | B | 3,2 | B | 3,9 | C | 4,8 | C | 5,8 | C |
| 300 | 1,6 | B | 1,7 | B | 1,9 | B | 2,1 | B | 2,3 | B | 2,7 | B | 3,1 | C | 3,5 | C | 3,9 | C | 4,7 | C | 5,8 | D | 7,0 | E |
| 350 | 1,8 | B | 2,0 | B | 2,3 | B | 2,5 | C | 2,7 | C | 3,2 | C | 3,6 | C | 4,1 | C | 4,5 | D | 5,4 | D | 6,8 | E | 8,1 | E |
| 400 | 2,1 | B | 2,3 | C | 2,6 | C | 2,8 | C | 3,1 | C | 3,6 | C | 4,1 | D | 4,7 | D | 5,2 | D | 6,2 | E | 7,8 | F | 9,3 | F |
| 450 | 2,3 | C | 2,6 | C | 2,9 | C | 3,2 | C | 3,5 | D | 4,1 | D | 4,7 | E | 5,2 | E | 5,8 | E | 7,0 | F | 8,7 | F | 10,5 | G |
| 500 | 2,6 | C | 2,9 | C | 3,2 | D | 3,6 | D | 3,9 | D | 4,5 | E | 5,2 | E | 5,8 | E | 6,5 | F | 7,8 | F | 9,7 | G | 11,6 | G |
| 550 | 2,8 | D | 3,2 | D | 3,6 | D | 3,9 | E | 4,3 | E | 5,0 | E | 5,7 | F | 6,4 | F | 7,1 | F | 8,5 | G | 10,7 | G | 12,8 | H |
| 600 | 3,1 | D | 3,5 | E | 3,9 | E | 4,3 | E | 4,7 | E | 5,4 | F | 6,2 | F | 7,0 | G | 7,8 | G | 9,3 | G | 11,6 | H | 14,0 | H |
| 650 | 3,4 | E | 3,8 | E | 4,2 | E | 4,6 | E | 5,0 | F | 5,9 | F | 6,7 | G | 7,6 | G | 8,4 | G | 10,1 | H | 12,6 | H | 15,1 | H |

- a táblázatban a DTDL súlyából indul ki: 600 kg/m²
- vastagság: 19 mm

- Az előlap tényleges súlyát a felhasznált MDF súlya határozza meg, és a sűrűségétől függően változhat.
- A táblázatban szereplő számított súly a fogantyút nem tartalmazza. Ha igazán pontos akar lenni, akkor magának kell kiszámolnia a súlyát az alábbi képen látható képlet alapján. Adja hozzá az eredményt a táblázatban szereplő értékhez.

- FREEspace mini B típus
- FREEspace mini C típus
- FREEspace mini D típus
- FREEspace mini E típus
- FREEspace mini F típus
- FREEspace forte G típus
- FREEspace forte H típus

## Felnyíló vasalat

| kód | leírás | szín |
|---|---|---|
| **356411** | A típus | fehér |
| **356412** | B típus | |
| **356413** | C típus | |
| **356414** | D típus | |
| **356415** | A típus | szürke |
| **356416** | B típus | |
| **356417** | C típus | |
| **356418** | D típus | |

- nyitásszög 75, 90 és 110°
- a korpusz fogantyúkkal, ajtókkal, takarósapkákkal és erőszabályozó kulcsokkal együtt

a fogantyúval ellátott változathoz a csillapítással ellátott bútorpántok használatát javasoljuk, pl. az 01.11 o.

a fogantyú nélküli nyitáshoz a K-push rendszert ajánljuk, 01.21 o. (extra erős mágnessel)

| ajtómagasság (mm) | 110°-os változat fogantyúval | | 110°-os változat push to open | |
|---|---|---|---|---|
| | súly (kg) | vasalat típusa | súly (kg) | vasalat típusa |
| 275 | 1,9 – 2,8 | A | – | – |
| | 2,6 – 4,3 | B | – | – |
| | 4,2 – 7,1 | D | – | – |
| 300 | 1,1 – 2,4 | A | 1,5 – 2,1 | B |
| | 2,4 – 4,1 | B | 2,1 – 3 | C |
| | 4 – 7 | D | 2,7 – 4,1 | D |
| 350 | 1,1 – 2,1 | A | 1,5 – 2,1 | B |
| | 2,1 – 3,7 | B | 1,9 – 2,7 | C |
| | 3,6 – 6,4 | D | 2,6 – 3,7 | D |
| 400 | 1,1 – 1,7 | A | 1,1 – 1,5 | B |
| | 1,7 – 3,2 | B | 1,5 – 2,5 | C |
| | 3,2 – 5,5 | D | 2,2 – 3,5 | D |
| 450 | 1 – 1,6 | A | 1 – 1,3 | B |
| | 1,6 – 2,8 | B | 1,3 – 2,3 | C |
| | 2,8 – 5,5 | D | 2 – 2,9 | D |
| 500 | 1 – 1,4 | A | - | - |
| | 1,3 – 2,5 | B | 1,2 – 1,7 | C |
| | 2,5 – 4,5 | D | 1,6 – 2,7 | D |
| 550 | 0,8 – 1,3 | A | - | – |
| | 1,3 – 2,2 | B | 1,2 – 1,7 | C |
| | 2,2 – 3,9 | D | 1,5 – 2,3 | D |
| 600 | 0,7 – 1,2 | A | - | - |
| | 1,2 – 2,2 | B | 1,2 – 1,5 | C |
| | 2,2 – 4,3 | D | 1,3 – 2,1 | D |

- a táblázatban megadott értékek 1 db vasalatnak felelnek meg

## 110°-os változat fogantyúval

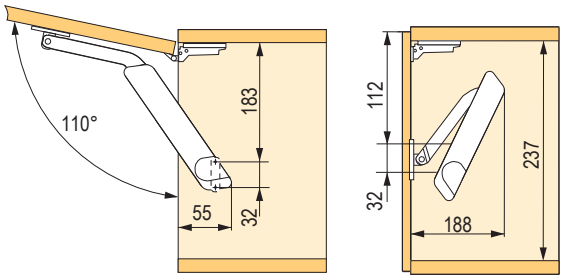


## 110°-os változat push to open

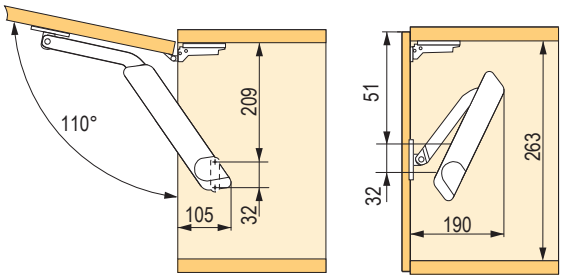

# FREElift family – FREEfold

KESSEBÖHMER

## Mechanizmusok, pántkarok és előlapvasalatok

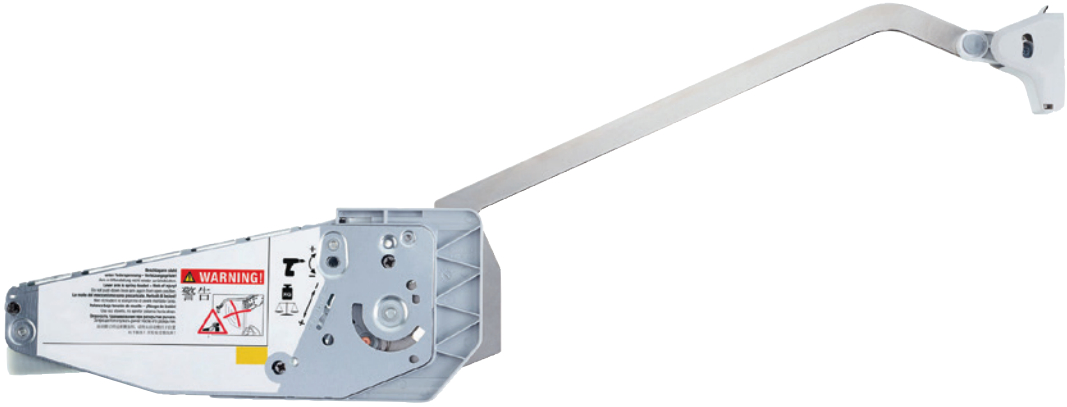


| kód | előlap súlya (kg) | Korpuszmagasság (mm) |
|---|---|---|
| **247766** | 2,8–5,7 | 450–480 |
| **247767** | 5,6–11,3 | |
| **247768** | 8,3–16,3 | |
| **247771** | 2,6–5,2 | 480–530 |
| **247772** | 5,2–10,6 | |
| **247773** | 7,8–15,1 | |
| **247775** | 2,4–4,9 | 520–590 |
| **247776** | 4,8–9,8 | |
| **247777** | 7,2–14,1 | |
| **247778** | 11,8–23,3 | |
| **247779** | 2,2–4,4 | 580–650 |
| **247780** | 4,3–8,8 | |
| **247781** | 6,0–12,2 | |
| **247782** | 10,6–20,9 | |
| **247783** | 1,9–4,0 | 650–730 |
| **247784** | 3,9–7,9 | |
| **247785** | 5,8–11,6 | |
| **247786** | 9,5–18,7 | |
| **247787** | 3,5–7,2 | 710–790 |
| **247788** | 5,2–10,3 | |
| **247789** | 8,7–17,2 | |

| kód | előlap súlya (kg) | korpuszmagasság (mm) |
|---|---|---|
| **247790** | 3,2–6,7 | 770–840 |
| **247791** | 4,9–9,8 | |
| **247792** | 8,0–15,5 | |
| **410535** | 12,5–20,9* | |
| **247793** | 4,5–9,0 | 840–910 |
| **247794** | 7,3–14,6 | |
| **410536** | 10,0–20,0* | |
| **247795** | 4,2–8,0 | 910–970 |
| **247796** | 6,8–13,5 | |
| **410537** | 9,5–17,9* | |
| **247797** | 3,9–7,6 | 960–1 010 |
| **247798** | 6,8–12,8 | |
| **410538** | 8,6–17,3* | |
| **247799** | 3,7–7,3 | 1 000–1 040 |
| **247800** | 6,2–12,3 | |
| **410539** | 8,1–16,0* | |

- *nem használható az eTouch funkcióval kombinálva

**Készlet tartalma:**
- B+J vasalat pántkarokkal
- 2× előlapvasalat
- papírsablon

KESSEBÖHMER

# FREElift family – FREEfold tartozékok és kiegészítők



## Takarósapkák

| klasszikus | eTouch | szín |
|---|---|---|
| **247802** | **410549** | szürke |
| **247801** | **410547** | fehér |
| **410543** | **494796** | antracit |

## Rugó nélküli pánt

| kód | leírás |
|---|---|
| **245723** | csavar |

## Alátét a felső pánthoz

| kód | leírás |
|---|---|
| **128312** | csavar |

## KES FREEfold közép pánt

| kód | leírás |
|---|---|
| **247804** | euro |
| **247805** | csavar |

## Választható

### eTouch szett

| kód | leírás |
|---|---|
| **410545** | kapcsolókat tartalmazó szett |

**A csomag tartalma:**
- eTouch motor 24V-os LED szalag csatlakoztatásának lehetőségével
- 2 távirányító
- fúrósablon irányítókhoz
- transzformátor eTouch csatlakozóval
- rögzítő vasalat

### Nyitásszöghatároló

| kód | leírás |
|---|---|
| **410544** | 90° |

### EU hálózati kábel

| kód | leírás |
|---|---|
| **410546** | EU-kábel |

### Fúrósablon

| kód |
|---|
| **410550** |

YouTube

Szerelési videó

Megrendelőlap

# FREElift family – FREEflap

KESSEBÖHMER

## Mini

| szín | vasalat típusa | | |
|---|---|---|---|
| | A | B | C |
| szürke | **247749** | **247750** | **247751** |
| fehér | **247756** | **247757** | **247758** |
| antracit | **410568** | **410573** | **410574** |

| magasság mm-ben | előlap súlya + fogantyú kg-ban | | |
|---|---|---|---|
| ≥200 | 1,7–4,6 | 3,7–7,9 | 6,8–14,7 |
| ≥225 | 1,5–4,1 | 3,1–7,1 | 6,0–13,1 |
| ≥250 | 1,3–3,8 | 2,9–6,4 | 5,4–11,8 |
| ≥275 | 1,2–3,3 | 2,5–5,7 | 4,8–10,6 |
| ≥300 | 1,1–3,1 | 2,4–5,1 | 4,4–9,6 |
| ≥325 | 1,0–2,8 | 2,1–4,6 | 4,0–8,8 |
| ≥350 | 0,9–2,6 | 2,0–4,2 | 3,7–8,1 |
| ≥375 | 0,9–2,3 | 1,9–3,8 | 3,5–7,5 |
| ≥400 | 0,8–2,1 | 1,7–3,6 | 3,2–7,0 |
| ≥425 | 0,7–1,9 | 1,5–3,4 | 2,9–6,5 |
| ≥450 | 0,6–1,7 | 1,4–3,2 | 2,7–6,1 |

**Készlet tartalma:**
- B+J vasalat, B+J takarósapkák
- 2× előlapvasalat
- papírsablon

## Forte

| szín | vasalat típusa | | | |
|---|---|---|---|---|
| | D | E | F | G |
| szürke | **247752** | **247753** | **247754** | **247755** |
| fehér | **247759** | **247760** | **247761** | **247763** |
| antracit | **410575** | **410576** | **410578** | **410579** |

| magasság mm-ben | előlap súlya + fogantyú kg-ban | | | |
|---|---|---|---|---|
| ≥350 | 5,2–11,0 | 6,7–14,3 | 10,1–21,4 | 13,5–27,3 |
| ≥375 | 4,9–10,2 | 6,3–13,1 | 9,4–19,8 | 12,5–25,2 |
| ≥400 | 4,7–9,6 | 5,9–12,4 | 8,9–18,6 | 11,8–23,3 |
| ≥425 | 4,4–9,0 | 5,6–11,6 | 8,3–17,4 | 11,0–21,8 |
| ≥450 | 4,1–8,4 | 5,2–10,9 | 7,8–16,3 | 10,4–20,5 |
| ≥475 | 3,9–8,0 | 4,9–10,3 | 7,4–15,4 | 9,8–19,3 |
| ≥500 | 3,7–7,5 | 4,7–9,7 | 7,0–14,6 | 9,2–18,3 |
| ≥525 | 3,5–7,1 | 4,4–9,2 | 6,6–13,9 | 8,8–17,3 |
| ≥550 | 3,3–6,8 | 4,2–8,8 | 6,3–13,2 | 8,3–16,5 |
| ≥575 | 3,2–6,5 | 4,0–8,4 | 6,0–12,5 | 8,0–15,6 |
| ≥600 | 3,0–6,2 | 3,8–8,0 | 5,7–12,0 | 7,6–15,0 |
| ≥625 | 2,8–5,9 | 3,6–7,6 | 5,4–11,5 | 7,2–14,4 |
| ≥650 | 2,6–5,6 | 3,4–7,3 | 5,3–11,0 | 6,9–14,0 |

**Készlet tartalma:**
- B+J vasalat, B+J takarósapkák
- 2× előlapvasalat
- papírsablon

## A vasalatok színei

# FREElift family – FREEflap tartozékok és kiegészítők

## Választható

### eTouch szett

| kód | leírás |
|---|---|
| **410582** | kapcsolókat tartalmazó szett |

**A csomag tartalma:**
- eTouch motor 24V-os LED szalag csatlakoztatásának lehetőségével
- 2 távirányító
- fúrósablon
- transzformátor eTouch csatlakozóval
- rögzítő vasalat

### Nyitásszöghatá-roló

| kód | leírás |
|---|---|
| **410580** | 90° |

### Előlapvasalat

| kód | leírás |
|---|---|
| **247764** | keskeny aluhoz |

### EU hálózati kábel

| kód | leírás |
|---|---|
| **410546** | eTouch |

### Fúrósablon

| kód |
|---|
| **410581** |

YouTube

Szerelési videó

# FREElift family – FREEslide

KESSEBÖHMER

## Mechanizmusok, pántkarok és előlapvasalatok

| kód | előlap súlya fogantyúval együtt kg-ban | korpuszmagasság mm-ben | a korpusz minimális belső magassága mm-ben |
|---|---|---|---|
| **247825** | 3,0–5,7 | 320–360 | ≥280 |
| **247826** | 4,8–9,3 | | |
| **247827** | 8,7–16,5 | | |
| **247828** | 2,4–4,8 | 345–420 | ≥308 |
| **247829** | 4,1–8,0 | | |
| **247831** | 7,4–14,0 | | |
| **247832** | 11,0–19,6 | | |
| **247833** | 2,0–3,8 | 380–500 | ≥343 |
| **247834** | 3,4–6,7 | | |
| **247835** | 6,3–11,8 | | |
| **247836** | 9,3–17,4 | | |
| **247837** | 1,6–3,3 | 430–600 | ≥388 |
| **247838** | 2,6–5,5 | | |
| **247839** | 5,0–9,7 | | |
| **247840** | 7,4–14,6 | | |

**Készlet tartalma:**
- B+J vasalat pántkarokkal
- 2× rúd csatlakozó
- 2× előlapvasalat

KESSEBÖHMER

# FREElift family – FREEslide tartozékok és kiegészítők



## Takarósapkák

| klasszikus | eTouch | szín |
|---|---|---|
| **247842** | **410712** | szürke |
| **247841** | **410711** | fehér |
| **410710** | **494800** | antracit |

## Szinkronizáló rúd

| kód | korpuszszélesség mm-ben |
|---|---|
| **247818** | 500 |
| **247821** | 900 |
| **247824** | 1 600 |

## Karok az eTouch számára

| kód | korpuszmagasság mm-ben |
|---|---|
| **410714** | 320–360 |
| **410713** | 345–450 |
| **410715** | 380–500 |
| **410716** | 430–600 |

## Választható

### eTouch szett

| kód | leírás |
|---|---|
| **410545** | kapcsolókat tartalmazó szett |

**A csomag tartalma:**
- eTouch motor 24V-os LED szalag csatlakoztatásának lehetőségével
- 2 távirányító
- fúrósablon kapcsolókhoz
- transzformátor eTouch csatlakozóval
- rögzítő vasalat

### Előlapvasalat

| kód | leírás |
|---|---|
| **247764** | keskeny aluhoz |

### EU hálózati kábel

| kód | leírás |
|---|---|
| **410546** | eTouch |

### Fúrósablon

| kód |
|---|
| **410717** |

YouTube

Szerelési videó

# FREElift family – FREEswing

KESSEBÖHMER

## FREEswing szett pántkarokkal

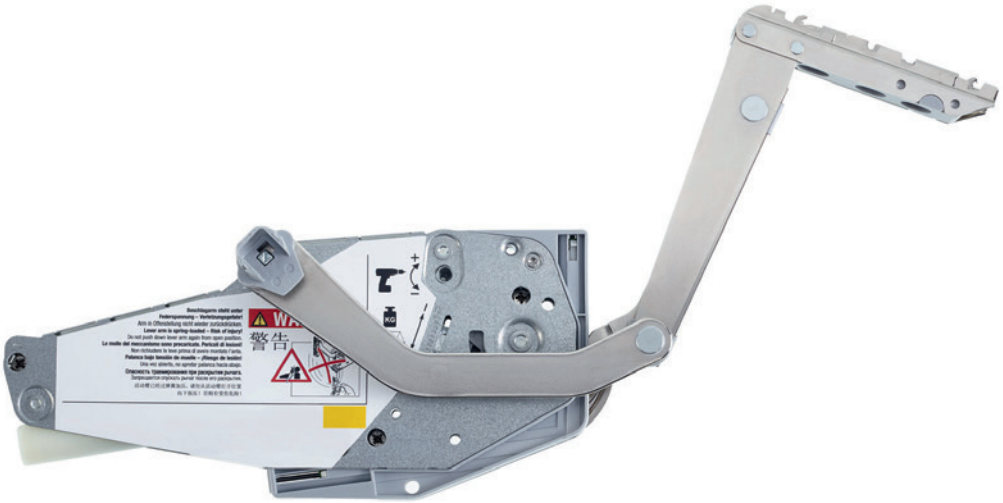

| kód | előlap súlya fogantyúval együtt kg-ban | korpuszmagasság mm-ben |
|---|---|---|
| **247806** | 1,8–4,0 | 370 |
| **247809** | 3,4–6,5 | |
| **247812** | 5,2–10,3 | |
| **247806** | 1,8–3,9 | 400 |
| **247809** | 3,3–6,3 | |
| **247812** | 5,0–10,0 | |
| **247806** | 1,8–3,7 | 450 |
| **247809** | 3,2–6,1 | |
| **247812** | 4,8–9,4 | |
| **247806** | 1,9–3,5 | 500 |
| **247809** | 3,0–5,8 | |
| **247812** | 4,5–8,9 | |
| **247807** | 2,5–5,9 | 500 |
| **247810** | 5,0–10,0 | |
| **247813** | 8,2–15,9 | |
| **247807** | 2,5–5,6 | 550 |
| **247810** | 4,8–9,6 | |
| **247813** | 7,8–15,2 | |

| kód | előlap súlya fogantyúval együtt kg-ban | korpuszmagasság mm-ben |
|---|---|---|
| **247807** | 2,5–5,3 | 600 |
| **247810** | 4,7–9,3 | |
| **247813** | 7,5–14,5 | |
| **247807** | 2,5–4,8 | 670 |
| **247810** | 4,5–8,8 | |
| **247813** | 7,0–13,5 | |
| **247808** | 3,2–6,5 | 670 |
| **247811** | 5,7–11,3 | |
| **247814** | 8,5–17,1 | |
| **247808** | 3,1–6,3 | 700 |
| **247811** | 5,6–11,1 | |
| **247814** | 8,4–16,7 | |
| **247808** | 3,0–6,0 | 750 |
| **247811** | 5,4–10,7 | |
| **247814** | 8,2–16,0 | |
| **247808** | 2,9–5,7 | 800 |
| **247811** | 5,3–10,3 | |
| **247814** | 8,0–15,3 | |

**Készlet tartalma:**
- B+J vasalat pántkarokkal
- 2× rúd csatlakozó
- 2× előlapvasalat
- papírsablon

KESSEBÖHMER

# FREElift family – FREEswing tartozékok és kiegészítők



## Takarósapkák

| klasszikus | eTouch | szín |
|---|---|---|
| **247816** | **410708** | szürke |
| **247815** | **410709** | fehér |
| **410705** | **494797** | antracit |

## Szinkronizáló rúd

| kód | korpuszszélesség mm-ben |
|---|---|
| **247818** | 500 |
| **247821** | 900 |
| **247824** | 1 600 |

## Választható

### eTouch szett

| kód | leírás |
|---|---|
| **410545** | kapcsolókat tartalmazó szett |

**A csomag tartalma:**
- eTouch motor 24V-os LED szalag csatlakoztatásának lehetőségével
- 2 távirányító
- fúrósablon kapcsolókhoz
- transzformátor eTouch csatlakozóval
- rögzítő vasalat

### Előlapvasalat

| kód | leírás |
|---|---|
| **247764** | keskeny aluhoz |

### EU hálózati kábel

| kód | leírás |
|---|---|
| **410546** | eTouch |

### Fúrósablon

| kód |
|---|
| **410718** |

### Pántkar eTouch-hoz

| kód | korpuszmagasság mm-ben |
|---|---|
| **410706** | 370 – 800 |

YouTube

Szerelési videó

# FREElift family – MAXI

KESSEBÖHMER

## Maxi felnyíló vasalat

| kód | leírás |
|---|---|
| **135042** | „C" típus, erős |
| **135043** | „D" típus, legerősebb |

- 300 és 1000 mm közötti magasságú vagy 2 és 27 kg közötti tömegű ajtók (a vasalat típusától és a nyitásszögtől függően)
- a vasalat ereje szabályozható
- nyitásszög 75, 90 és 110°
- a push to open változathoz rugó nélküli pántok használatát javasoljuk

a fogantyúval ellátott változathoz a csillapítással ellátott bútorpántok használatát javasoljuk, pl. az 01.11 o.

a fogantyú nélküli nyitáshoz a K-push rendszert ajánljuk, 01.21 o. (extra erős mágnessel)

| ajtóma-gasság (mm) | vasalat típusa | 110° fogantyúval | 110° push to open, automatikus |
|---|---|---|---|
| | | súly (kg) | súly (kg) |
| 300 | C | 5,4 – 10,0 | 3,5 – 6,1 |
| | D | – | 5,1 – 7,8 |
| 400 | C | 4,2 – 8,1 | 2,7 – 4,6 |
| | D | 4,8 – 9,0 | 3,4 – 5,0 |
| 500 | C | 3,2 – 6,3 | 2,3 – 3,7 |
| | D | 2,8 – 7,5 | 3,0 – 4,9 |
| 600 | C | 2,7 – 6,0 | 1,8 – 3,1 |
| | D | 3,5 – 6,8 | 2,5 – 4,2 |
| 700 | C | 2,5 – 4,5 | 1,6 – 2,7 |
| | D | 3,0 – 5,2 | 2,2 – 3,5 |
| 800 | C | 2,2 – 3,6 | – |
| | D | 2,6 – 4,7 | 1,8 – 3,1 |
| 900 | C | – | – |
| | D | 2,3 – 4,3 | 1,4 – 2,9 |
| 1000 | C | – | – |
| | D | 2,0 – 4,0 | 1,2 – 2,6 |

## 110°-os változat fogantyúval

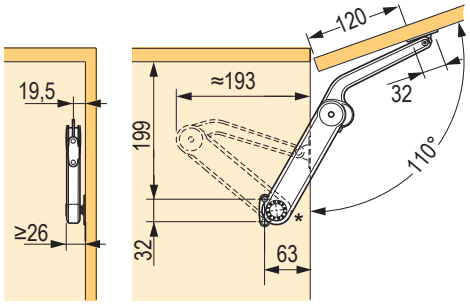


## 110°-os változat push to open

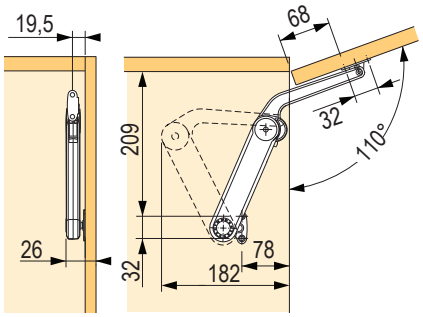


## Rögzítő elemek

| kód | leírás |
|---|---|
| **135044** | a korpuszra |

| kód | leírás |
|---|---|
| **135045** | teljes ajtó |

## Maxi Up felnyíló vasalat

| kód | leírás |
|---|---|
| **395719** | a „H" erő, a legerősebb |

- 400-600 mm magasságú vagy 4-18,8 kg tömegű ajtókhoz (az ajtó magasságától és a vasalat beállított erejétől függően)
- a vasalat ereje szabályozható
- nyitásszög 75°

olyan bútorpántok használatát javasoljuk, mint pl. az 01.11 o. -n

| ajtómagasság (mm) | | |
|---|---|---|
| | ajtó súlya (kg) | ajtó súlya (kg) |
| 400 | 5,2 – 9,4 | 10,4 – 18,8 |
| 500 | 4,3 – 7,5 | 8,6 – 15,0 |
| 600 | 4,0 – 6,7 | 8,0 – 13,4 |

## Beépítési rajz

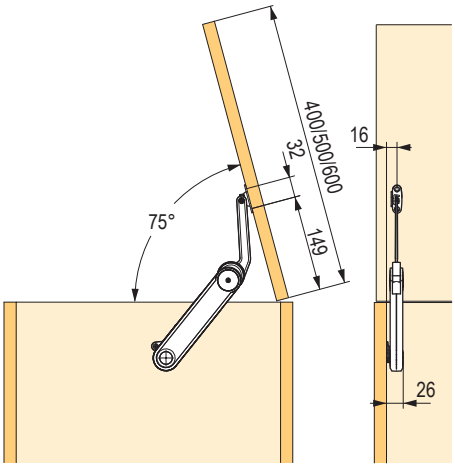


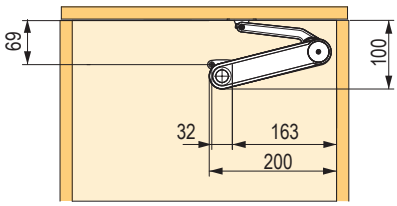


## Rögzítő elemek

| kód | leírás |
|---|---|
| **135044** | a korpuszra |

| kód | leírás |
|---|---|
| **135045** | teljes ajtó |

# FREElift family – DUO

KESSEBÖHMER

| kód | szög |
|---|---|
| **135017** | 75, 90, 110° |

- mechanizmus szekrényekre le- és felnyíló (karok kifordításával)
- max. 500 mm magasságú vagy 6 kg súlyú ajtó
- a korpusz minimális belső mérete 135 mm
- nyitásszög 75, 90 és 110°
- folyamatos erőszabályozás excenter segítségével
- kb. 200 nyitási ciklus után a vasalatok ismét meg kell húzni
- alsó billenő szerkezetnél mágnest kell használni

## Beépítési rajz

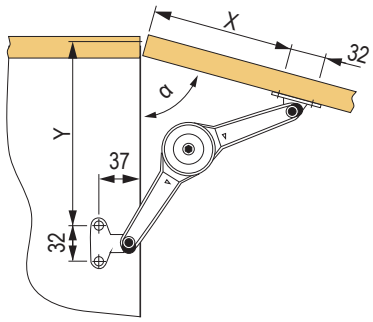


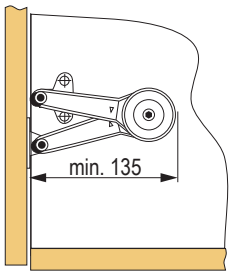


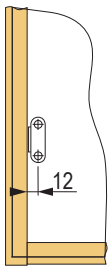


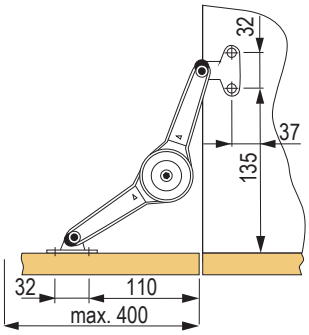


## Szerelési méretek

| nyitásszög α | X (mm) | Y (mm) |
|---|---|---|
| 75° | 132 | 160 |
| 90° | 90 | 160 |
| 110° | 92 | 128 |

kombinálható csillapított és nem csillapított bútorpántokkal, pl. az 1.39 – 1.4

teljesítmény a felső billenésre 75°

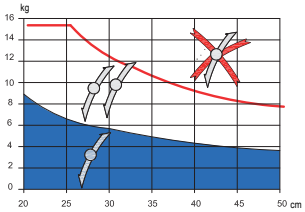


teljesítmény a felső billenésre 90°

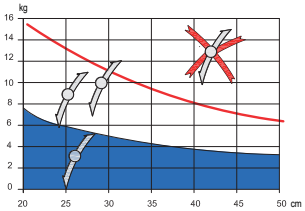


teljesítmény a felső billenésre 110°

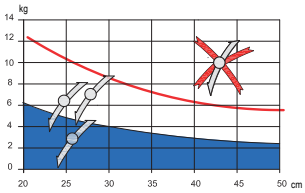


teljesítmény a felső billenésre 90°

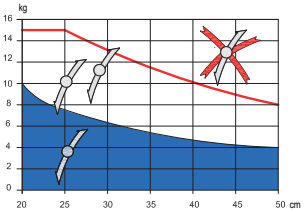


## Rögzítő elemek

| kód | leírás |
|---|---|
| **135019** | a korpuszra |

| kód | leírás |
|---|---|
| **135045** | eurocsavar |
| **135021** | csavar |

| kód | leírás |
|---|---|
| **135024** | alu keret |

# FREElift family – DUO Forte



| kód | szög |
|---|---|
| **135018** | 75, 90, 110° |

- mechanizmus szekrényekre alsó és felső billenéssel (karok kifordításával)
- max. 720 mm magasságú vagy 6 kg súlyú ajtó
- a korpusz minimális belső mérete 172 mm
- nyitásszög 75, 90 és 110°
- folyamatos erőszabályozás excenter segítségével
- kb. 200 nyitási ciklus után a vasalatok ismét meg kell húzni
- alsó billenő szerkezetnél mágnest kell használni

## Beépítési rajz

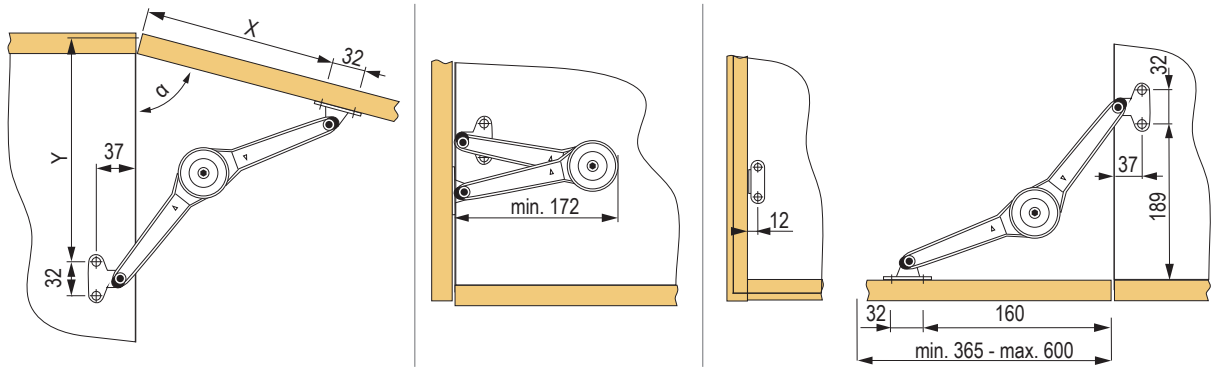


## Szerelési méretek

| nyitásszög α | X (mm) | Y (mm) |
|---|---|---|
| 75° | 196 | 224 |
| 90° | 166 | 192 |
| 110° | 138 | 167 |

kombinálható csillapított és nem csillapított bútorpántokkal, pl. az 1.39 – 1.49 o.

teljesítmény a felső billenésre 75°

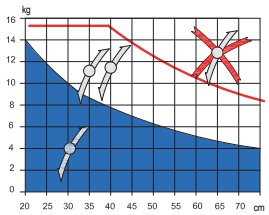


teljesítmény a felső billenésre 90°

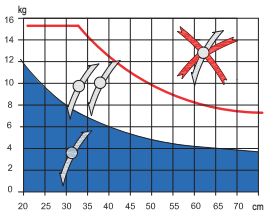


teljesítmény a felső billenésre 110°

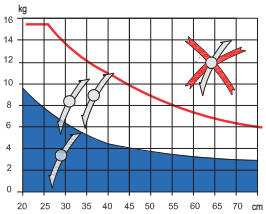


teljesítmény a felső billenésre 90°

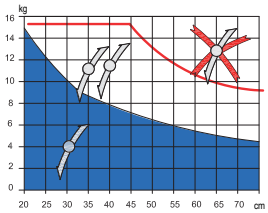


## Rögzítő elemek

| kód | leírás |
|---|---|
| **135019** | a korpuszra |

| kód | leírás |
|---|---|
| **135045** | eurocsavar |
| **135021** | csavar |

| kód | leírás |
|---|---|
| **135024** | alu keret |

# a Blum fejezet tartalma

## a Blum fejezet tartalma



# A Blum vasalattípusok áttekintése

| | | |
|---|---|---|
| | Aventos HKi | str. 02.37 – 02.38 |
| | Aventos HF top | 02.39 – 02.40 o. |
| | Aventos HL top | 02.41 o. |
| | Aventos HS top | 02.42 o. |
| | Aventos HK top | 02.43 – 02.44 o. |
| | Aventos HK-S | 02.45 – 02.46 o. |
| | Aventos HK-XS | 02.47 – 02.48 o. |

# AVENTOS HKi

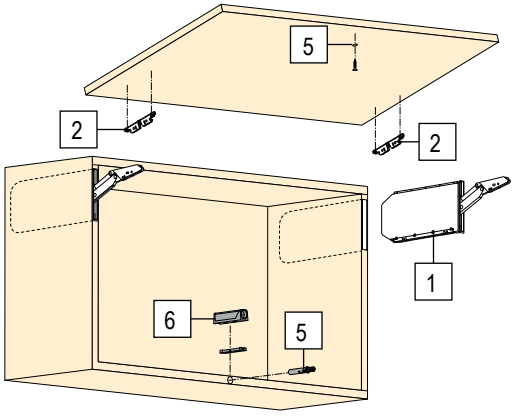


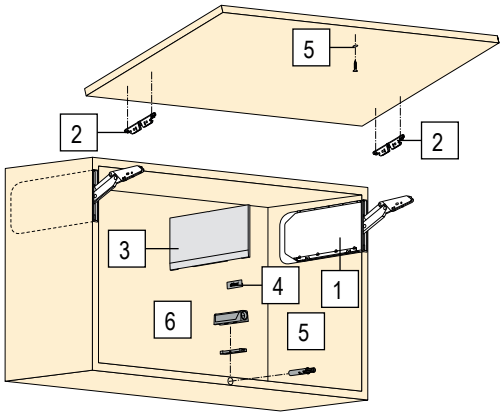

- 162 – 600 mm korpuszmagasséghoz.
- Korpuszszélesség akár 1800 mm.
- Minden látható rész ónixfekete színben.
- A korpusz oldalfalainak lehetséges vastagsága 16 25 mm.
- Az alumínium keretek és a fa előlapok a 4 különböző típusnak és az emelőerőnek (max. 18 kg 430 mm-es magassággal) köszönhetően minden szokásos méretben lehetségesek.

**Összeszerelés és beállítás**

- Az emelőszerkezet egyszerű felszerelése és szétszerelése a korpusz élére és oldalára a speciálisan kifejlesztett rögzítési technológiának köszönhetően.
- Szimmetrikus emelő.
- Integrált biztonsági megoldás.
- Beépített, folyamatosan állítható nyitásszöggátló.
- Az előlap egyszerű 3-dimenziós beállítása.

**Mozgási kényelem**

- Nagy mozgáskényelem, alacsony irányítási erők és sima megállás.
- BLUMOTION változat a sima és csendes záráshoz.
- TIP-ON változat a fogantyú nélküli frontokhoz.

Teljesítménymutató (LF) = korpuszmagasság (KH) [mm] × az előlap súlya, a fogantyú súlyának kétszeresével [kg]

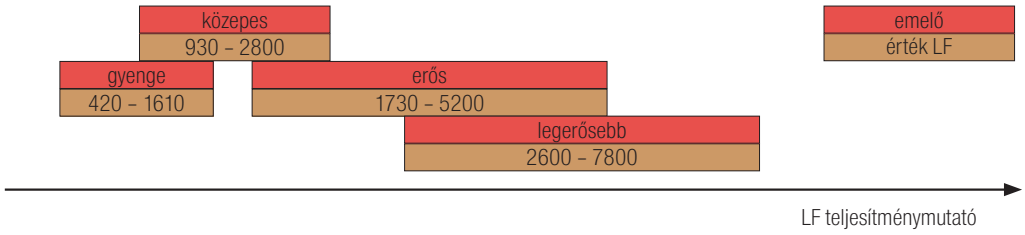

| Mechanizmus Blumotionnel | | | |
|---|---|---|---|
| 1 | **497327** | 24K2300 | gyenge |
| | **497328** | 24K2500 | közepes |
| | **497329** | 24K2700 | erős |
| | **497330** | 24K2800 | legerősebb |

| Szimmetrikus előlapvasalat | | | |
|---|---|---|---|
| 2 | **497336** | 24K42E1 | EXPANDO |
| | **497337** | 24K4201A | elülső tartó az aventos hki-hoz, keskeny alu vázra |

| Takarósapkaszett – csak részlegesen beépített szereléshez | | | |
|---|---|---|---|
| 3 | **497339** | 24K8000 | fehér |
| | **497340** | 24K8000 | szürke |
| | **497341** | 24K8000 | sötétszürke |

- A takarósapka rozsdamentes acélból és BLUM logóval ellátva.

| Takaró elem | | | |
|---|---|---|---|
| 4 | **481612** | ABD.1000.BT | takarósapka dombornyomott BLUM logóval – fehér SW-M |
| | **487887** | ABD.1000 | logó nélküli takarósapka nyomtatáshoz – fehér SW-M |

| Mechanizmus – TIP-ON | | | |
|---|---|---|---|
| 1 | **497331** | 24K2300T | gyenge |
| | **497332** | 24K2500T | közepes |
| | **497333** | 24K2700T | erős |
| | **497334** | 24K2800T | legerősebb |

| Tip-on Set – rövid változat | | | |
|---|---|---|---|
| 5 | **250826** | 956.1004 | fehér |
| | **250827** | 956.1004 | szürke |
| | **497006** | 956.1004 | szénfekete |

| TIP-ON adapter felcsavarozható | | | |
|---|---|---|---|
| 6 | **250838** | 956.1201 | 50 mm, fehér |
| | **497009** | 956.1201 | 50 mm, szénfekete |
| | **250839** | 956.1201 | 50 mm, szürke |
| | **347704** | 956.1201 | 50 mm, nikkel |

# Aventos HF top

- Tökéletes a magasabb szekrényekhez osztott szekrényajtóval.
- Korpusz magasság 480-1200 mm.
- Korpusz szélesség akár 1800 mm.
- Belső mélység legalább 264 mm.
- Beépített BLUMOTION beállítás a finom és halk zárás érdekében.
- Kis erő kifejtése a front mozgásához.
- Csillapított csukódás.
- Beépített nyitásszög határoló.
- A felnyíló rendszer és a front rögzítő helyzete adott.
- Szimmetrikus karok.
- Szerszám nélküli szerelés.
- Felnyíló rendszer szerelésének kettő változata.
- 3D beállítás mind a két front részének.
- A köztes pántok biztonsági zárral az ujjak biztonsága érdekében.

- Teljesítménymutató (LF) = *Korpusz magassága (KH mm ben) x front súlya beleértve a fogantyút (kg-ban).
- * Aszimmetrikus frontok esetén vegye figyelembe a korpusz elméleti magasságát (TKH).

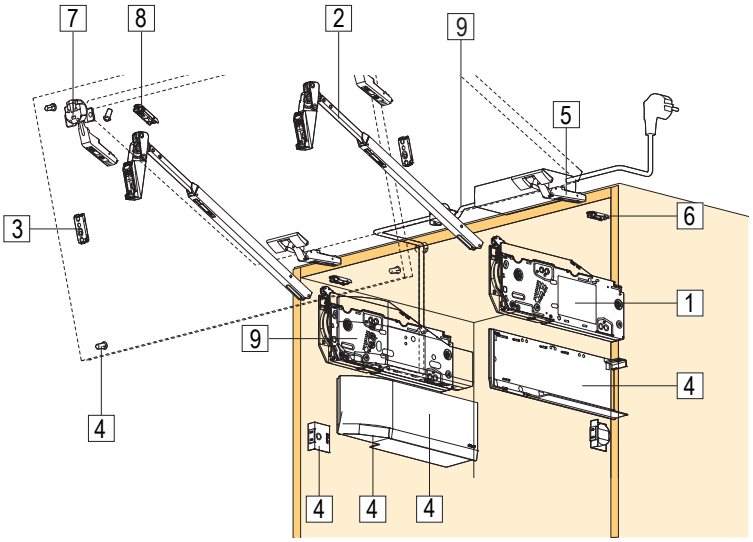


## Csavarkészlet pontos pozicionálással

| | kód | kód Blum | leírás | teljesítmény LF |
|---|---|---|---|---|
| 1 | **507333** | 22F2500 | gyenge | 2 700 - 13 500 |
| | **507336** | 22F2800 | erős | 10 000 - 19 300 |

## Csavarkészlet pontos pozicionálással

| | kód | kód Blum | leírás | teljesítmény LF |
|---|---|---|---|---|
| 1 | **507335** | 22F2510 | gyenge | 2 700 - 13 500 |
| | **507337** | 22F2810 | erős | 10 000 - 19 300 |

## Teleszkópok

| | kód | kód Blum | korpuszmagasság (mm) |
|---|---|---|---|
| 2 | **507340** | 22F3200 | 480 - 610 |
| | **507341** | 22F3500 | 600 - 910 |
| | **507342** | 22F3900 | 840 - 1 200 |

## Takarósapkák standard vasalatokhoz

| | kód | kód Blum | leírás |
|---|---|---|---|
| 4 | **507343** | 22.8000 | fehér |
| | **507344** | 22.8000 | szürke |
| | **507345** | 22.8000 | sötétszürke |

## Bútorpántok

| | kód | kód Blum | leírás |
|---|---|---|---|
| 5 | **12023** | 70T5550.TL | ráütődő rugó nélkül, 120°, csavarra |
| | **12028** | 70T558E.TL | ráütődő rugó nélkül, 120°, EXPANDO |
| | **13764** | 72T550A.TL | ráütődő alukeretekhez, 120° |

## Takarósapkák a SERVO-DRIVE-hoz

| | kód | kód Blum | leírás |
|---|---|---|---|
| 4 | **507346** | 23.8000 | fehér |
| | **507347** | 23.8000 | szürke |
| | **507348** | 23.8000 | sötétszürke |

## Központi bútorpántok, biztonsági

| | kód | kód Blum | leírás |
|---|---|---|---|
| 7 | **12024** | 78Z5500T | ráütődő rugó nélkül, 120°, csavarra |
| | **12027** | 78Z553ET | ráütődő rugó nélkül, 120°, EXPANDO |
| | **13765** | 78Z550AT | ráütődő alukeretekhez, 120° |

## SERVO-DRIVE

| | kód | kód Blum | leírás |
|---|---|---|---|
| 9 | **507349** | 23.A000 | SERVO-DRIVE szett az Aventos tophoz |

## Pánttalpak

| kód | kód | kód Blum | leírás |
|---|---|---|---|
| 3/ 6/ 8 | **12323** | 175H5400 | alap talp, egyenes, cink, magasság 8,5 mm, csavar |
| | **12326** | 177H5400E | alap talp, egyenes, cink, magasság 8,5 mm, EXPANDO |
| | **203387** | 175H3100 | alap talp, egyenes, acél, csavar |

## Adapterek alu kerethez alap talp, egyenes, acél, csavar

| kód | kód | kód Blum | leírás |
|---|---|---|---|
| 3/ 8 | **13766** | 175H5B00 | adapter a teleszkópok alu keretbe történő rögzítésére, balos |
| | **13767** | 175H5B00 | adapter a teleszkópok alu keretbe történő rögzítésére, jobbos |
| | **13768** | 175H5A00 | adapter a központi pánt alu keretbe történő rögzítésére |

# Aventos HL top

- Korpusz magasság 300-580 mm.
- Korpusz szélesség akár 1800 mm.
- Korpusz belső mélysége legalább 264 mm.
- Beépített blumotion beállítás a finom és halk zárás érdekében.
- Kis erő kifejtése a front mozgásához.
- Csillapított csukódás.
- Beépített nyitásszög határoló.
- A felnyíló rendszer és a front rögzítő helyzete adott.
- Szimmetrikus karok.
- Szerszám nélküli szerelés.
- Felnyíló rendszer szerelésének kettő változata.
- 3D front beállítás.

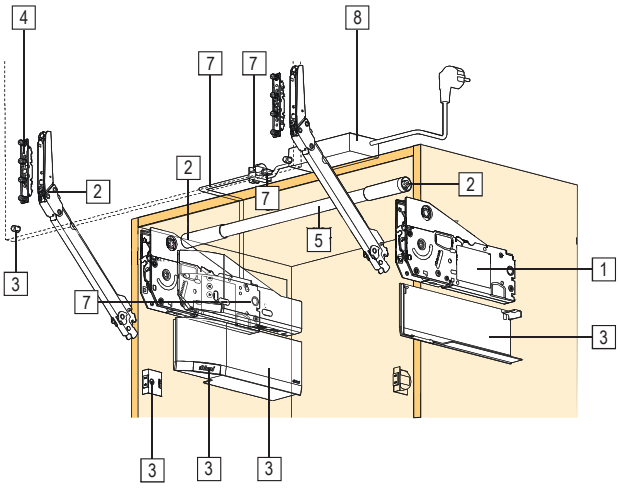


## Csavarkészlet pontos pozicionálással

| | kód | kód Blum | leírás | korpuszmagasság KH (mm) |
|---|---|---|---|---|
| 1 | **507351** | 22L2200 | gyenge | 300-389 |
| | **507352** | 22L2500 | erős | 390-580 |

## Előszerelt pozicionáló eurocsavarokkal ellátott szett

| | kód | kód Blum | leírás | korpuszmagasság KH (mm) |
|---|---|---|---|---|
| 1 | **507353** | 22L2210 | gyenge | 300-389 |
| | **507354** | 22L2510 | erős | 390-580 |

## Pántkar

| | kód | kód Blum | korpuszmagasság KH (mm) | előlap súlya FG (kg) |
|---|---|---|---|---|
| 2 | **507355** | 22L3200 | 300–339 | 1.50–9.00 |
| | **507356** | 22L3500 | 340–389 | 1.75–10.00 |
| | **507357** | 22L3800 | 390–540 | 2.00–12.25 |
| | **507358** | 22L3900 | 480–580 | 2.50–14.00 |

## Takarósapkák standard vasalatokhoz

| | kód | kód Blum | leírás |
|---|---|---|---|
| 3 | **507343** | 22.8000 | fehér |
| | **507344** | 22.8000 | szürke |
| | **507345** | 22.8000 | sötétszürke |

## Keresztirányú stabilizáció

| | kód | kód Blum | leírás |
|---|---|---|---|
| 5/6 | **507365** | 22Q1076U | keresztirányú stabilizáló rúd, 1076 mm, lerövidíthető |
| | **507366** | 22Q080Z | hosszabbító elem |

## Takarósapkák a SERVO-DRIVE-hoz

| | kód | kód Blum | leírás |
|---|---|---|---|
| 3 | **507346** | 23.8000 | fehér |
| | **507347** | 23.8000 | szürke |
| | **507348** | 23.8000 | sötétszürke |

## Előlapvasalat

| | kód | kód Blum | leírás |
|---|---|---|---|
| 4 | **13781** | 20S4200 | csavarra |
| | **13782** | 20S4200A | marásból származó alumínium kerethez |

## SERVO-DRIVE

| | kód | kód Blum | leírás |
|---|---|---|---|
| 7 | **507349** | 23.A000 | SERVO-DRIVE szett az Aventos tophoz |

# Aventos HS top



- Korpusz magasság 350-800 mm.
- Korpusz szélesség akár 1800 mm.
- Belső mélység legalább 264 mm.
- Beépített BLUMOTION beállítás a finom és halk zárás érdekében.
- Kis erő kifejtése a front mozgásához.
- Csillapított csukódás.
- Beépített nyitásszög határoló.
- A felnyíló rendszer és a front rögzítő helyzete adott.
- Szimmetrikus karok.
- Szerszám nélküli szerelés.
- Felnyíló rendszer szerelésének kettő változata.
- 3D front beállítás.

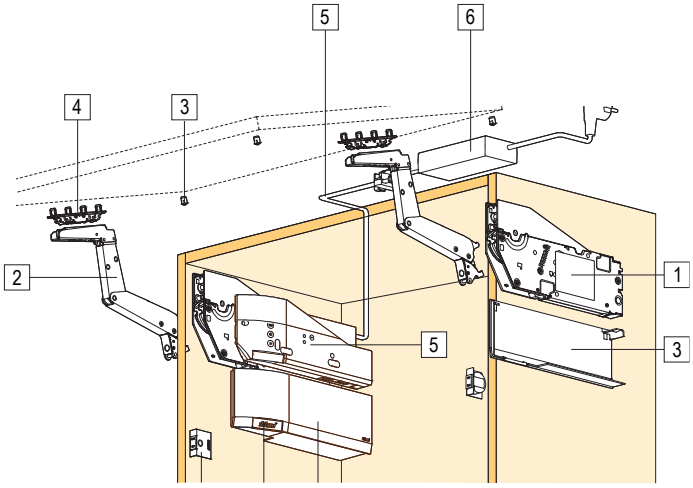


## Csavarkészlet pontos pozicionálással

| | kód | kód Blum | leírás | korpuszmagasság KH (mm) | előlap súlya FG (kg) |
|---|---|---|---|---|---|
| 1 | **507368** | 22S2200 | gyenge | 350–450 | 2.00–11.50 |
| | | | | 450–540 | 2.50–12.50 |
| | **507370** | 22S2500 | közepes | 480–660 | 2.75–15.25 |
| | **507371** | 22S2800 | erős | 650–800 | 3.50–18.50 |

## Pántkar

| | kód | kód Blum | leírás |
|---|---|---|---|
| 2 | **507376** | 22S3500 | symetrická sada ramen |

## Előlapvasalat

| | kód | kód Blum | leírás |
|---|---|---|---|
| 4 | **13781** | 20S4200 | csavarra |
| | **13782** | 20S4200A | marásból származó alumínium kerethez |

## SERVO-DRIVE

| | kód | kód Blum | leírás |
|---|---|---|---|
| 5 | **507349** | 23.A000 | SERVO-DRIVE szett az Aventos tophoz |

## Előszerelt pozicionáló eurocsavarokkal ellátott szett

| | kód | kód Blum | leírás | korpuszmagasság KH (mm) | előlap súlya FG (kg) |
|---|---|---|---|---|---|
| 1 | **507372** | 22S2210 | gyenge | 350–450 | 2.00–11.50 |
| | | | | 450–540 | 2.50–12.50 |
| | **507374** | 22S2510 | közepes | 480–660 | 2.75–15.25 |
| | **507375** | 22S2810 | erős | 650–800 | 3.50–18.50 |

## Takarósapkák standard vasalatokhoz

| | kód | kód Blum | leírás |
|---|---|---|---|
| 3 | **507343** | 22.8000 | fehér |
| | **507344** | 22.8000 | szürke |
| | **507345** | 22.8000 | sötétszürke |

## Takarósapkák a SERVO-DRIVE-hoz

| | kód | kód Blum | leírás |
|---|---|---|---|
| 3 | **507346** | 23.8000 | fehér |
| | **507347** | 23.8000 | szürke |
| | **507348** | 23.8000 | sötétszürke |

# AVENTOS HK top

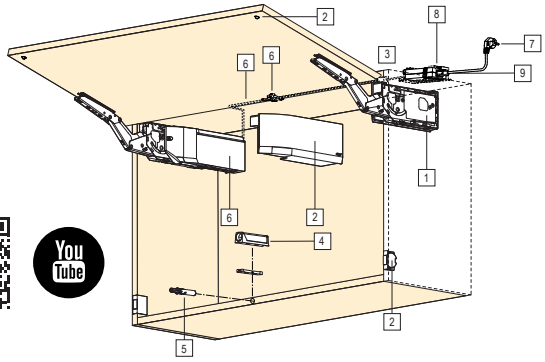


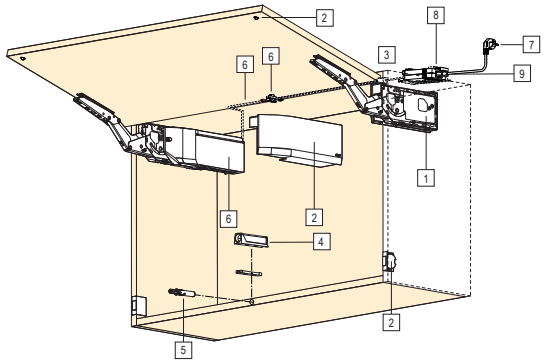

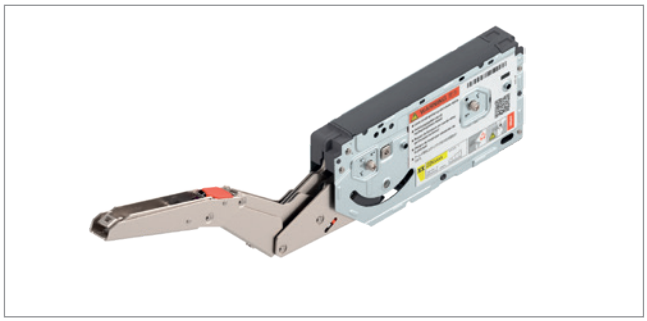

Teljesítménymutató (LF) = korpuszmagasság (KH) [mm] × az előlap súlya, a fogantyú súlyának kétszeresével [kg]

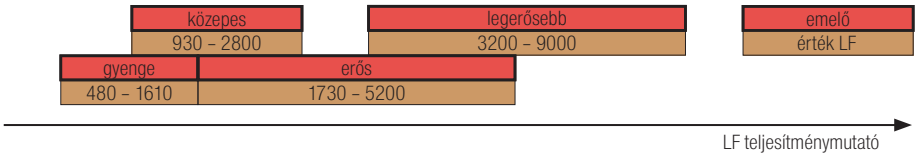


## AVENTOS HK mechanizmus - standard / SERVO-DRIVE

| | Csavarkészlet pontos pozicionálással | | Szett előszerelt eurocsavarokkal | | leírás | A | B |
|---|---|---|---|---|---|---|---|
| 1 | **347810** | 22K2300 | **378189** | 22K2310 | gyenge | ✓ | ✓ |
| | **347811** | 22K2500 | **378190** | 22K2510 | közepes | ✓ | ✓ |
| | **347812** | 22K2700 | **378191** | 22K2710 | erős | ✓ | ✓ |
| | **347813** | 22K2900 | **378193** | 22K2910 | legerősebb | ✓ | ✓ |

## AVENTOS HK top TIP-ON mechanizmus

| | Csavarkészlet pontos pozicionálással | | Szett előszerelt eurocsavarokkal | | leírás | A | B |
|---|---|---|---|---|---|---|---|
| 1 | **347814** | 22K2300T | **378200** | 22K2310T | gyenge | | |
| | **347826** | 22K2500T | **378202** | 22K2510T | közepes | | |
| | **347827** | 22K2700T | **378203** | 22K2710T | erős | | |
| | **347828** | 22K2900T | **378204** | 22K2910T | legerősebb | | |

## Takarósapkák standard vasalatokhoz / TIP-ON

| | kód | Blum kód | leírás | A | B |
|---|---|---|---|---|---|
| 2 | **347834** | 22K8000 | fehér | ✓ | |
| | **347833** | 22K8000 | szürke | ✓ | |
| | **347835** | 22K8000 | sötétszürke | ✓ | |

## Takarósapkák a SERVO-DRIVE-hoz

| | kód | Blum kód | leírás | A | B |
|---|---|---|---|---|---|
| 2 | **347837** | 23K8000 | fehér | | ✓ |
| | **347836** | 23K8000 | szürke | | ✓ |
| | **347838** | 23K8000 | sötétszürke | | ✓ |

## Előlapvasalat

| | kód | Blum kód | leírás | A | B |
|---|---|---|---|---|---|
| 3 | **13781** | 20S4200 | AVENTOS HK top-hoz, csavar | ✓ | ✓ |
| | **23789** | 20S42E1 | AVENTOS HK top-hoz, EXPANDO-hoz | ✓ | ✓ |
| | **13782** | 20S4200A | alu keretek AVENTOS HK top-hoz, bemarásra | ✓ | ✓ |
| | **132949** | 20S4G00A | alu keretek AVENTOS HK top-hoz, csavarozásra | ✓ | |
| | **347993** | 20S42T1 | EXPANDO T előlapvasalat | ✓ | ✓ |

## TIP-ON gázrugók

| | kód | Blum kód | leírás |
|---|---|---|---|
| 4 | **250826** | 956.1004 | 50 mm, fehér |
| | **250827** | 956.1004 | 50 mm, szürke |
| | **497006** | 956.1004 | 50 mm, szénfekete |
| | **250831** | 956A1004 | 76 mm, fehér |
| | **250833** | 956A1004 | 76 mm, szürke |
| | **497007** | 956A1004 | 76 mm, szénfekete |

## TIP-ON közvetlen adapter

| | kód | Blum kód | leírás |
|---|---|---|---|
| 5 | **250838** | 956.1201 | 50 mm, fehér |
| | **250839** | 956.1201 | 50 mm, szürke |
| | **497009** | 956.1201 | 50 mm, szénfekete |
| | **250841** | 956A1201 | 76 mm, fehér |
| | **250842** | 956A1201 | 76 mm, szürke |
| | **497010** | 956A1201 | 76 mm, szénfekete |

## SERVO-DRIVE

| | kód | Blum kód | leírás | A | B |
|---|---|---|---|---|---|
| 6 | **347839** | 23KA000 | BLUM 23KA000 Aventos Servo-drive HK top-hoz | | ✓ |

## Tápkábel

| | kód | Blum kód | leírás | A | B |
|---|---|---|---|---|---|
| 7 | **99108** | Z10M200E | tápkábel, 2 m | | ✓ |

## Transzformátor

| | kód | Blum kód | leírás | A | B |
|---|---|---|---|---|---|
| 8 | **129576** | Z10NE030E | 24 W-os transzformátor | | ✓ |

## Transzformátortartó

| | kód | Blum kód | leírás | A | B |
|---|---|---|---|---|---|
| 9 | **131344** | Z10NG120 | BLUM Z10NG120 transzformátor tartó Servodrive hátra | | ✓ |

- A – standard vasalatokhoz
- B – SERVO-DRIVE-hoz

# AVENTOS HK-S

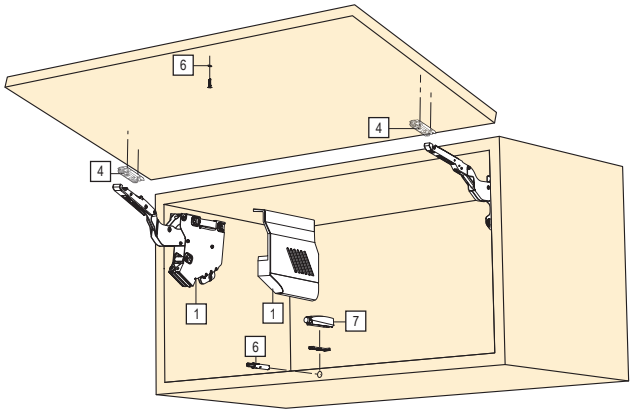

## AVENTOS HK-S mechanizmus[1]

| | kód | Blum kód | leírás |
|---|---|---|---|
| 1 | **231752** | 20K2B00 | gyenge, fehér takarósapka |
| | **231749** | 20K2B00 | gyenge, szürke takarósapka |
| | **346195** | 20K2B00 | gyenge, sötétszürke takarósapka |
| | **231753** | 20K2C00 | közepes, fehér takarósapka |
| | **231750** | 20K2C00 | közepes, szürke takarósapka |
| | **346199** | 20K2C00 | közepes, sötétszürke takarósapka |
| | **231754** | 20K2E00.02 | erős, fehér takarósapka |
| | **231751** | 20K2E00 | erős, szürke takarósapka |
| | **346212** | 20K2E00 | erős, sötétszürke takarósapka |

[1] a készlet tartalma: 2× szimmetrikus emelőt, 2× bal/jobb pántkar takarósapkát, 10× csavart 4 × 35 mm ajtószélességhez

## AVENTOS HK-S mechanizmus, TIP-ON[2]

| | kód | Blum kód | leírás |
|---|---|---|---|
| 1 | **231760** | 20K2B00T | gyenge, fehér takarósapka |
| | **231757** | 20K2B00T | gyenge, szürke takarósapka |
| | **346216** | 20K2B00T | gyenge, sötétszürke takarósapka |
| | **231761** | 20K2C00T | közepes, fehér takarósapka |
| | **231758** | 20K2C00T | közepes, szürke takarósapka |
| | **346226** | 20K2C00T | közepes, sötétszürke takarósapka |
| | **231762** | 20K2E00T | erős, fehér takarósapka |
| | **231759** | 20K2E00T | erős, szürke takarósapka |
| | **346228** | 20K2E00T | erős, sötétszürke takarósapka |

[2] a készlet tartalma: 2× szimmetrikus emelő, 2× balos/jobbos pántkar takarósapka, 10× forgácslap csavar 4 × 35 mm, 1× TIP-ON 50 mm, 1× egyenes adapter a TIP-ON-hoz

## Előlapvasalat

| | kód | Blum kód | leírás |
|---|---|---|---|
| 4 | **203387** | 175H3100 | egyenes, 8,5 mm-es acél, csavar[3] |
| | **211476** | 177H3100E | egyenes, 8,5 mm-es acél, EXPANDO [3] |
| | **P13907** | 20K4A01A | előlaprögzítő alu, balos |
| | **P13908** | 20K4A01A | előlaprögzítő alu, jobbos |
| | **277796** | 175H3G00A | előlapvasalat alukeretekhez csavarozásra[4] |

[3] 2 db-t kell rendelni

[4] TIP-ON-hoz nem használható

- ideális kis magasságú felső szekrényekhez
- korpuszmagasság: min. belső 150 mm, külső max. 400 mm
- minimális korpuszmélység 240 mm
- **a leggyengébb verziónak csak egy vasalaton vannak a rugói és a csillapító mechanizmusa**
- a BLUMOTION-nek köszönhetően finoman és csendesen zár
- enyhe vezérlőerő
- minden nyitási helyzetben megállítható
- egyszerű összeszerelés szerszámok nélkül
- a front 3 irányban állítható
- az emelő egyszerű és folyamatos beállítása
- nincs szükség pántokra a minél egyszerűbb és pontosabb megrendelés érdekében használja az AVENTplan
- AVENTplan – letölthető a www.demos-trade.com weboldalról

## TIP-ON gázrugók

| | kód | Blum kód | leírás |
|---|---|---|---|
| 6 | **250826** | 956.1004 | 50 mm, fehér |
| | **250827** | 956.1004 | 50 mm, szürke |
| | **497006** | 956.1004 | 50 mm, szénfekete |
| | **250831** | 956A1004 | 76 mm, fehér |
| | **250833** | 956A1004 | 76 mm, szürke |
| | **497007** | 956A1004 | 76 mm, szénfekete |

## Nyitásszöghatároló

| | kód | Blum kód | leírás |
|---|---|---|---|
| P | **13905** | 20K7A41 | 100° |
| | **13906** | 20K7A11 | 75° |

## AVENTOS HK-S ipar

| kód | Blum kód | leírás |
|---|---|---|
| **P13900** | 20K2A01.XX | rugó nélküli mechanizmus |
| **P13901** | 20K2C01.XX | közepes mechanizmus |
| **P13902** | 20K2E01.XX | erős mechanizmus |
| **211370** | 20K2C01T | TIP-ON közepes mechanizmus |
| **211371** | 20K2E01T | TIP-ON erős mechanizmus |
| **392600** | 20K8A21.21 | fehér takarósapka, balos |
| **392601** | 20K8A21.21 | fehér takarósapka, jobbos |
| **392597** | 20K8A21.21 | szürke takarósapka, balos |
| **392598** | 20K8A21.21 | szürke takarósapka, jobbos |
| **392602** | 20K8A21.21 | sötétszürke takarósapka, balos |
| **392603** | 20K8A21.21 | sötétszürke takarósapka, jobbos |
| **228929** | | 4×35 mm-es csavar |

## TIP-ON közvetlen adapter

| | kód | Blum kód | leírás |
|---|---|---|---|
| 6 | **250838** | 956.1201 | 50 mm, fehér |
| | **250839** | 956.1201 | 50 mm, szürke |
| | **497009** | 956.1201 | 50 mm, szénfekete |
| | **250841** | 956A1201 | 76 mm, fehér |
| | **250842** | 956A1201 | 76 mm, szürke |
| | **497010** | 956A1201 | 76 mm, szénfekete |

## Kombinációs lehetőségek

| emelő típusa | teljesítményfaktor |
|---|---|
| 2× 20K2A01 | nem lehet |
| 1× 20K2A01 + 1× 20K2C01 | 220 – 500 |
| 2× 20K2C01 | 400 – 1000 |
| 2× 20K2E01 | 960 – 2215 |

- Teljesítménymutató = korpuszmagasság (mm) × ajtók súlya 2× fogantyúval (kg).

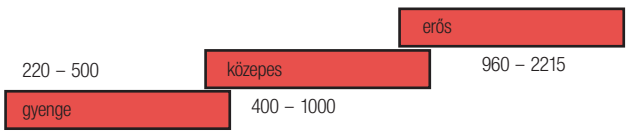

# AVENTOS HK-XS

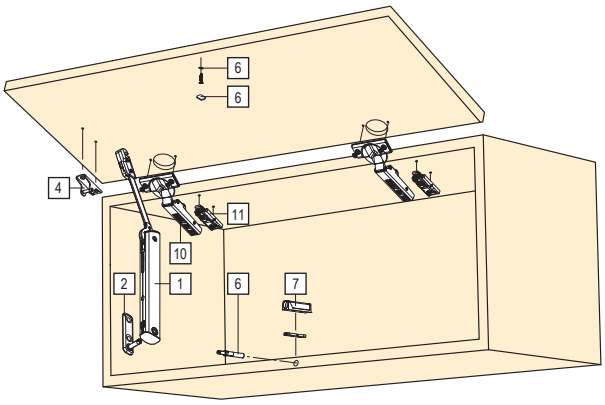

- ideális magas szekrényekhez és felső szekrényekhez
- korpuszmagasság 240 – 600 mm
- minimális belső mélység 125 mm
- a szimmetrikus emelőt egy vagy mindkét oldalon lehet használni
- felnyíló vasalatok kis méretű magas szekrényekhez és felső szekrényekben
- a CLIP top BLUMOTION pántokkal kombinálva a vasalatok lágyan és csendesen záródnak
- a folyamatos ütköző pontosan a kívánt helyzetben állítja meg a vasalatot, és Ön azt bármikor kényelmesen elérheti
- a kisebb előlapoknál elég egy vasalatot használni; a nagyobbaknál két vasalat is használható

Standard

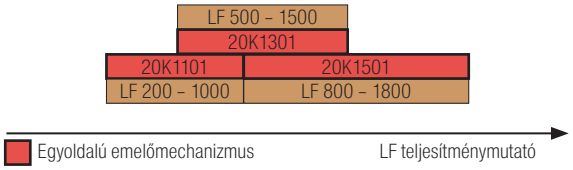


- legnagyobb előnye a kis beépített mélység (125 mm), keskeny vasalatok használhatók
- a páraelszívó felett vagy a fürdőszobában
- vitathatatlan előnye a gyors és egyszerű szerelés
- a vasalat megfelelő ereje könnyen beállítható a vasalat elülső oldalán
- A TIP-ON változat rugó nélküli bútorpántokkal és TIP-ON gázrugókkal van kombinálva (01.42 o.)
- ebben a változatban elég csak röviden megérinteni a bútorok előlapját – és a vasalat szélesen felfelé kinyílik
- A kidobó elforgatásával könnyedén beállíthatja a front réseit

TIP-ON

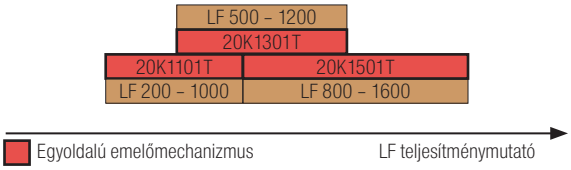


## AVENTOS HK-XS mechanizmus

| | kód | Blum kód | leírás |
|---|---|---|---|
| 1 | **247121** | 20K1101 | gyenge |
| | **247122** | 20K1301 | közepes |
| | **247123** | 20K1501 | erős |

## AVENTOS HK-XS mechanizmus TIP-ON-hoz

| | kód | Blum kód | leírás |
|---|---|---|---|
| 1 | **247124** | 20K1101T | gyenge |
| | **247125** | 20K1301T | közepes |
| | **247126** | 20K1501T | erős |

## Rögzítés a korpuszhoz

| | kód | Blum kód | leírás |
|---|---|---|---|
| 2 | **247127** | 20K5101 | oldalvasalat korpuszra csavar |
| | **247128** | 20K51E1 | oldalvasalat korpuszra EXPANDO |

## Előlapvasalat

| | kód | Blum kód | leírás |
|---|---|---|---|
| 4 | **247129** | 20K4101 | csavar |
| | **247130** | 20K41E1 | EXPANDO |
| | **247131** | 20K4101A | alu keret |

| | | | |
|---|---|---|---|
| P | **347999** | 70T4532T | EXPANDO T tipli |

## Bútorpántok

| | kód | Blum kód | leírás |
|---|---|---|---|
| 10 | **12047** | 71B3550 | integrált csillapítással, csavar 110° |
| | **226668** | 70T3550.TL | ráütődő rugók nélküli, csavar 110° [1] |

## Talp

| | kód | Blum kód | leírás |
|---|---|---|---|
| 11 | **203387** | 175H3100 | talp egyenes, csavar 8,5 mm, acél |

## TIP-ON gázrugók

| | kód | Blum kód | leírás |
|---|---|---|---|
| 6 | **250826** | 956.1004 | 50 mm, fehér |
| | **250827** | 956.1004 | 50 mm, szürke |
| | **497006** | 956.1004 | 50 mm, szénfekete |
| | **250831** | 956A1004 | 76 mm, fehér |
| | **250833** | 956A1004 | 76 mm, szürke |
| | **497007** | 956A1004 | 76 mm, szénfekete |

## TIP-ON adapterek

| | kód | Blum kód | leírás |
|---|---|---|---|
| 6 | **250838** | 956.1201 | 50 mm, fehér |
| | **250839** | 956.1201 | 50 mm, szürke |
| | **497009** | 956.1201 | 50 mm, szénfekete |
| | **250841** | 956A1201 | 76 mm, fehér |
| | **250842** | 956A1201 | 76 mm, szürke |
| | **497010** | 956A1201 | 76 mm, szénfekete |

Tudja Ön, hogy az AventPlan űrlap használatával könnyen és gyorsan megrendelhet minden AVENTOS felnyílóhoz szükséges vasalatot?

Megtalálható a www.demos-trade.com weboldalon

Teljesítménymutató (LF) = korpuszmagasság (KH) [mm] × előlap súlya, a fogantyú súlyának kétszeresével (kg).

## Fa előlapok és széles alukeretek

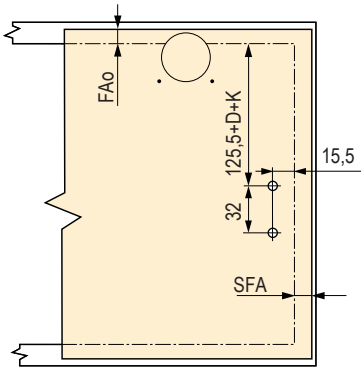


## Méretdiagramok

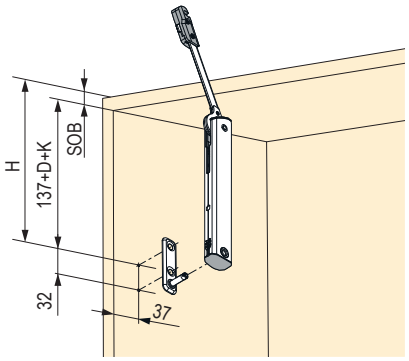


**Emelőszerkezet pozíciója a korpuszon**

- H=137 + D + K +SOB
- D – magasított szerelőtalpak
- K – hajlított pántkar
  - ráütődő pánt = 0 mm
  - félig ráütődő pánt = 9,5 mm
  - közézáródó pánt = 18 mm
- SOB korpusz tetővastagsága

**Szimmetrikus emelő-mechanizmus standard**

Teljesítménymutató

- 200 – 1000 gyenge
- 500 – 1500 közepes
- 800 – 1800 erős
- nyitásszög 105°

**Szimmetrikus emelőmechanizmus TIP-ON**

- Teljesítménymutató
- 180 – 800 gyenge
- 500 – 1200 közepes
- 800 – 1600 erős
- nyitásszög 105°

# Italiana Ferramenta

ITALIANA® ferramenta

# Italiana Ferramenta felnyíló vasalatok

| | | |
|---|---|---|
| 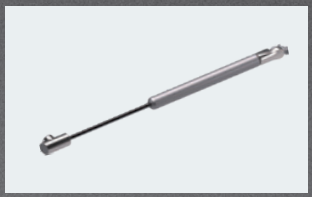 | K12 gázrugós felnyílók | 02.51 – 02.53 o. |
| | Kraby gázrugós felnyílók | 02.54 – 02.57 o. |
| 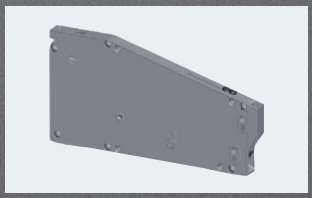 | Kiaro | 02.59 – 02.60 o. |
| | Kiaro Easy | 02.61 – 02.62 o. |

# automatikus gázrugós felnyílók – K12 hossz 244 mm

## 244 mm

| kód | leírás |
|---|---|
| **282471** | 50 N |
| **282472** | 80 N |
| **282473** | 100 N |
| **282474** | 120 N |

- 300 – 500 mm ajtómagassághoz és 1 – 9 kg súlyhoz (az ajtó magasságától függően)
- minimalista dizájn, a gázrugó átmérője mindössze 12 mm
- a táblázatban megadott méretek a fogantyúval nyitható változatra vonatkoznak
- a fogantyú nélküli nyitáshoz kövesse a mellékelt vagy a webhelyen található utasításokat

kombinálható befúrható fogantyúkkal, lásd 01.11 o.

## A megfelelő emelőhossz kiválasztása 244 mm

| H (mm) | ajtó súlya (kg) | | | | | | | | | | | | | | | | |
|---|---|---|---|---|---|---|---|---|---|---|---|---|---|---|---|---|---|
| | 1 | 1,5 | 2 | 2,5 | 3 | 3,5 | 4 | 4,5 | 5 | 5,5 | 6 | 6,5 | 7 | 7,5 | 8 | 8,5 | 9 |
| 300 | 1× 50 N | 1× 80 N | | 2× 50 N | | 2× 80 N | | | | | | | 2× 100 N | | 2× 120 N | | |
| 350 | 1× 50 N | 1× 80 N | 2× 50 N | | 2× 80 N | | | | | | 2× 100 N | | 2× 120 N | | | 2× 140 N | |
| 400 | 1× 50 N | 1× 80 N | 2× 50 N | | 2× 80 N | | | | 2× 100 N | | 2× 120 N | | | | | | |
| 450 | 1× 50 N | 2× 50 N | | | 2× 80 N | | | | 2× 100 N | | 2× 120 N | | | | | | |
| 500 | 1× 50 N | 2× 50 N | | 2× 80 N | | | 2× 100 N | | | 2× 120 N | | | | | | | |

## Beépítési rajz

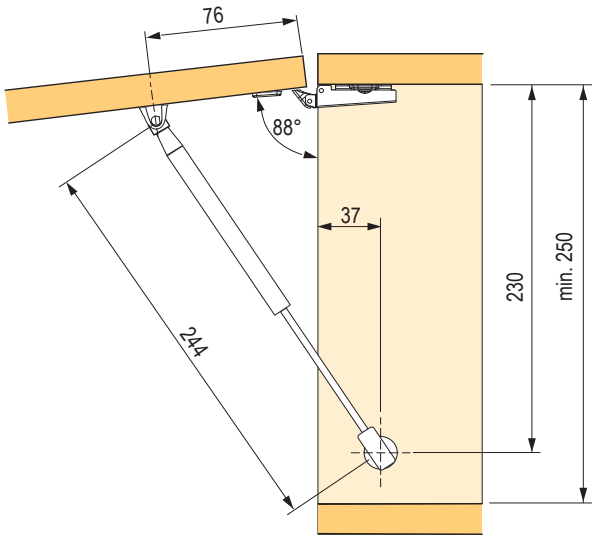


## Távolság a gázrugó középpontjától

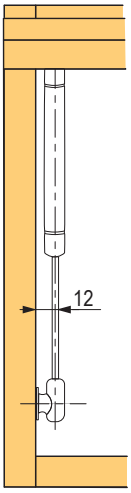


## Beépítési rajz: ajtó

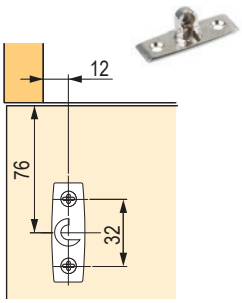


## Beépítési rajz: korpusz

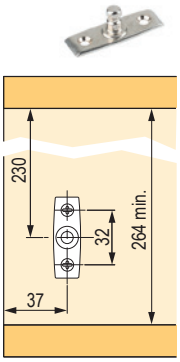


bútorpántok az 01.11 o.

ITALIANA ferramenta

# automatikus gázrugós felnyílók – K12 hossz 355 mm



## 355 mm

| kód | leírás |
|---|---|
| **282475** | 60 N |
| **282476** | 90 N |
| **282477** | 110 N |

- 400 – 600 mm ajtómagassághoz és 1 – 18 kg súlyhoz (az ajtó magasságától függően)
- minimalista dizájn, a gázrugó átmérője mindössze 12 mm
- a táblázatban megadott méretek a fogantyúval nyitható változatra vonatkoznak
- a fogantyú nélküli nyitáshoz kövesse a mellékelt vagy a webhelyen található utasításokat

kombinálható befúrható fogantyúkkal, lásd 02.58 o.

## A megfelelő emelőhossz kiválasztása 355 mm

| H (mm) | ajtó súlya (kg) | | | | | | | | | | | | | | | | | | | | | | | | | | | | | | | | | | | |
|---|---|---|---|---|---|---|---|---|---|---|---|---|---|---|---|---|---|---|---|---|---|---|---|---|---|---|---|---|---|---|---|---|---|---|---|---|
| | 1 | 1,5 | 2 | 2,5 | 3 | 3,5 | 4 | 4,5 | 5 | 5,5 | 6 | 6,5 | 7 | 7,5 | 8 | 8,5 | 9 | 9,5 | 10 | 10,5 | 11 | 11,5 | 12 | 12,5 | 13 | 13,5 | 14 | 14,5 | 15 | 15,5 | 16 | 16,5 | 17 | 17,5 | 18 |
| 400 | 1× 60 N | | | 1× 80 N | | 2× 60 N | | | | | 2× 90 N | | | | | 2× 110 N | | | | | 2× 130 N | | | | | | 3× 110 N | | | | | | 3× 130 N | |
| 450 | 1× 60 N | | 1× 80 N | | 2× 60 N | | | | | 2× 90 N | | | | 2× 110 N | | | | 2× 130 N | | | | | | 3× 110 N | | | | 3× 130 N | | | | | 4× 110 N | |
| 500 | 1× 60 N | | 1× 80 N | | 2× 60 N | | | | 2× 90 N | | | | 2× 110 N | | | | | 2× 130 N | | | | | 3×110 N | | | 3× 130 N | | | | | | | 4× 110 N | |
| 550 | 1× 60 N | | 1× 80 N | | 2× 60 N | | 2× 90 N | | | | 2× 110 N | | | 2× 130 N | | | | 3× 110 N | | | | 3×130 N | | | | | | 4× 110 N | | | 4× 130 N | | | |
| 600 | 1× 80 N | | 2× 60 N | | 2× 90 N | | | 2×110 N | | | | 2×130 N | | | | | | 3×110 N | | | 3×130 N | | | | 4×110 N | | 4×130 N | | | | | | | |

## Beépítési rajz

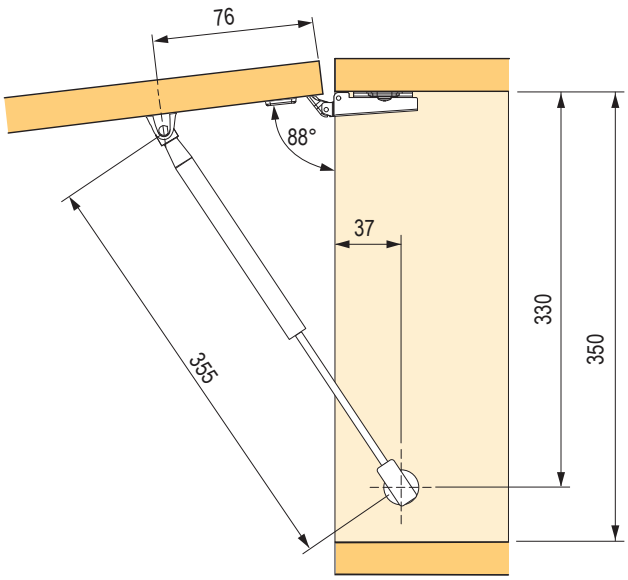


## Távolság a gázrugó középpontjától

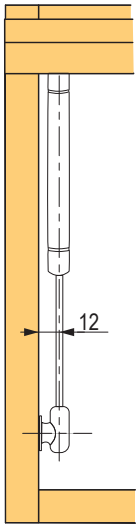


## Beépítési rajz: ajtó

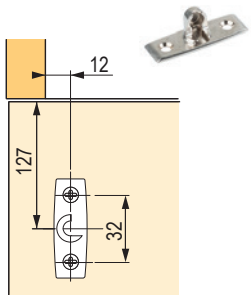


## Beépítési rajz: korpusz

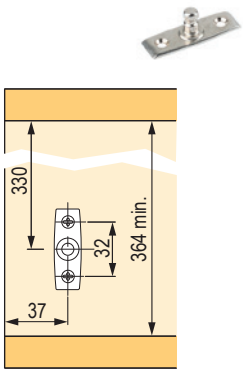


bútorpántok az 01.11 o.

# gázrugós lenyíló vasalatok

## K12 lenyíló vasalat

| kód | leírás |
|---|---|
| **355722** | 164 mm |
| **355724** | 244 mm |
| **355726** | 355 mm |

| | L | L1 | L2 | L3 |
|---|---|---|---|---|
| K12 164 | 164 | 158 | 39 | 180 min. |
| K12 244 | 244 | 230 | 76 | 250 min. |
| K12 355 | 355 | 330 | 127 | 350 min. |

- minimalista dizájn, a gázrugó átmérője mindössze 12 mm
- a táblázatban megadott méretek a fogantyúval nyitható változatra vonatkoznak és rugós edénypántok használata esetén
- más változatok esetén (fogantyú nélküli kinyitás, Kimana pántok) kövesse a mellékelt, vagy a weboldalon található utasításokat

## Beépítési rajz

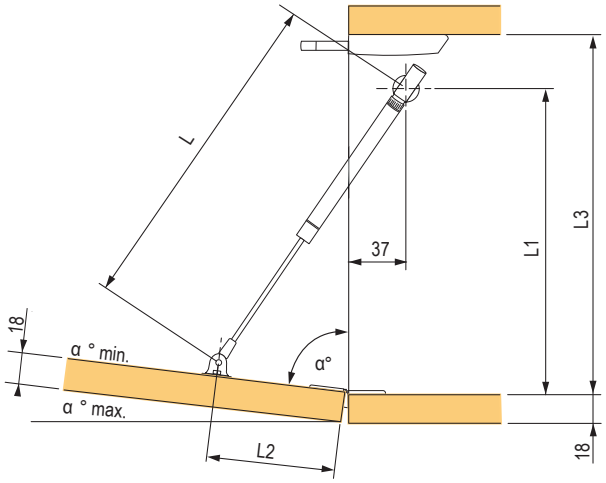


## Távolság a gázrugó középpontjától

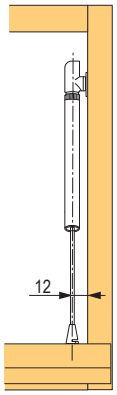


## Beépítési rajz: korpusz

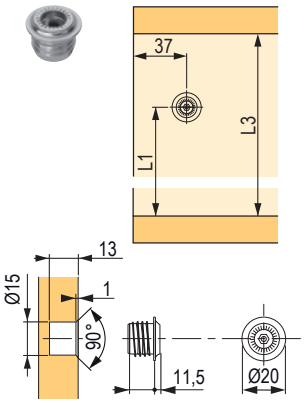


## Beépítési rajz: ajtó

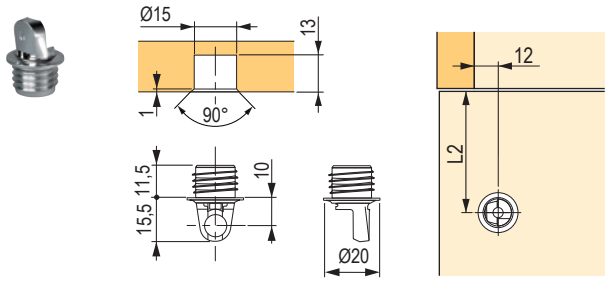


Kimana pánttal kombinálva ajánljuk használni, 01.86 o.

nagyon jó fogantyú nélkül nyitás funkció
(a K-push rendszerrel kombinálva 01.21 o. )

## Beépítési rajz: ajtó

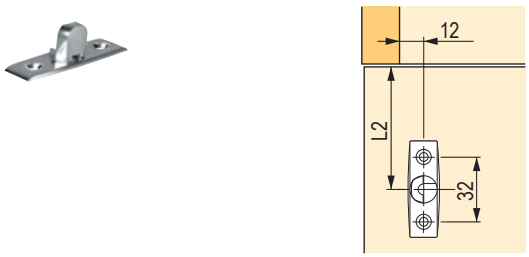

ITALIANA ferramenta

# pozicionálható gázrugós – Kraby hossz 164 mm



## 164 mm

| kód | leírás |
|---|---|
| **135006** | 45 N |
| **135007** | 60 N |

- nyitott állapotban tartja különböző helyzetben
- a nyitási szög beállítható a gázrugó csavarjának segítségével (83°–103°-os szögben)
- minimális helyigény a belső térben 193 mm
- 230 – 300 mm nagyságú ajtóhoz

keskeny alumíniumkerethez való rögzítő elem az 02.58 o.

## A megfelelő emelőhossz kiválasztása 164 mm

| ajtó szélessége | 450 mm | | 600 mm | | 900 mm | | 1200 mm | |
|---|---|---|---|---|---|---|---|---|
| ajtó magassága mm | kg | szám × N | kg | szám × N | kg | szám × N | kg | szám × N |
| 230 – 250 | 1,2 ÷ 1,3 | 1 × 45 | 1,6 ÷ 1,8 | 1 × 45 | 2,4 ÷ 2,6 | 2 × 45 | 3,2 ÷ 3,5 | 2 × 45 |
| 251 – 300 | 1,3 ÷ 1,6 | 1 × 45 | 1,8 ÷ 2,1 | 2 × 45 | 2,6 ÷ 3,2 | 2 × 45 | 3,5 ÷ 4,2 | 2 × 60 |

a kép alapján követni kell a billenő szerkezet ajtórögzítőbe való szerelésének folyamatát

## Beépítési rajz

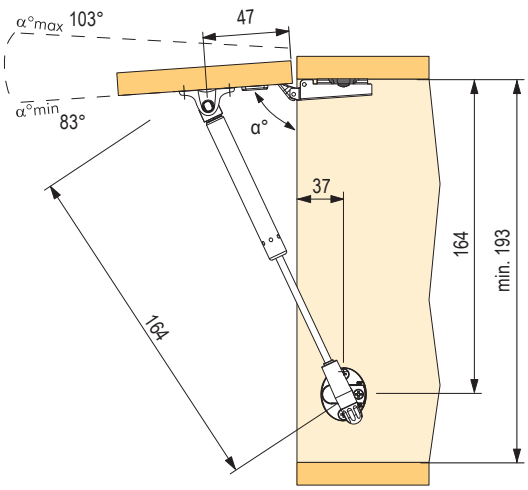


## Távolság a gázrugó középpontjától

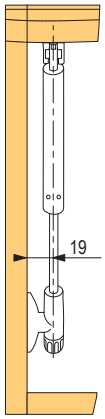


## Beépítési rajz: korpusz

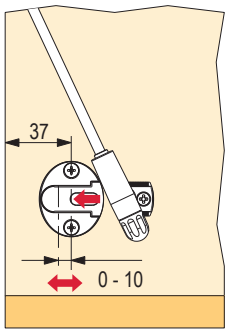


- a rajzban megadott méretek a fogantyúval nyíló változatra vonatkoznak
- a fogantyú nélküli nyitáshoz kövesse a mellékelt vagy a webhelyen található utasításokat

bútorpántok az 01.11

# Kraby állítható felnyílók

## 244 mm

| kód | leírás |
|---|---|
| **15590** | 45 N |
| **15591** | 60 N |
| **15592** | 90 N |
| **15593** | 120 N |

- nyitott állapotban tartja az ajtót különböző helyzetben
- a nyitási szög beállítható a gázrugó csavarjának segítségével (83° – 94°-os szögben)
- minimális belső hely igény 270 mm
- 300 – 550 mm nagyságú ajtóhoz

keskeny alumíniumkerethez való rögzítő elem az 02.58 o.

## A megfelelő emelőhossz kiválasztása 244 mm

| ajtó szélessége | 450 mm | | 600 mm | | 900 mm | | 1200 mm | | 1500 mm | |
|---|---|---|---|---|---|---|---|---|---|---|
| ajtó magassága mm | kg | szám × N | kg | szám × N | kg | szám × N | kg | szám × N | kg | szám × N |
| 300 – 350 | 1,6 ÷ 1,8 | 1 × 45 | 2,1 ÷ 2,5 | 1 × 60 | 3,2 ÷ 3,7 | 1 × 90 | 4,2 ÷ 4,9 | 2 × 45 | 5,3 ÷ 6,1 | 2 × 60 |
| 351 – 400 | 1,8 ÷ 2,1 | 1 × 45 | 2,5 ÷ 2,8 | 1 × 60 | 3,7 ÷ 4,2 | 2 × 45 | 4,9 ÷ 5,6 | 2 × 60 | 6,1 ÷ 7 | 2 × 90 |
| 401 – 450 | 2,1 ÷ 2,4 | 1 × 60 | 2,8 ÷ 3,2 | 2 × 45 | 4,2 ÷ 4,7 | 2 × 60 | 5,6 ÷ 6,3 | 2 × 90 | 7 ÷ 7,9 | 2 × 90 |
| 451 – 500 | 2,4 ÷ 2,6 | 2 × 45 | 3,2 ÷ 3,5 | 2 × 60 | 4,7 ÷ 5,3 | 2 × 60 | 6,3 ÷ 7 | 2 × 120 | × | × |
| 501 – 550 | 2,6 ÷ 2,9 | 2 × 45 | 3,5 ÷ 3,9 | 2 × 60 | 5,3 ÷ 5,8 | 2 × 90 | 7 ÷ 7,7 | 2 × 120 | × | × |

a kép alapján követni kell a billenő szerkezet ajtórögzítőbe való szerelésének folyamatát

## Beépítési rajz

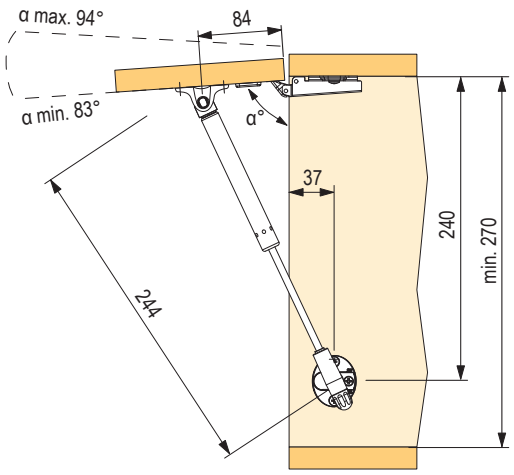


## Távolság a gázrugó középpontjától

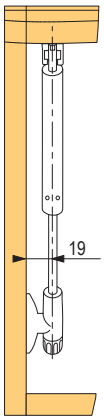


## Beépítési rajz: korpusz

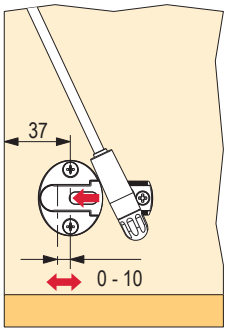


- a rajzban megadott méretek a fogantyúval nyíló változatra vonatkoznak
- a fogantyú nélküli nyitáshoz kövesse a mellékelt vagy a webhelyen található utasításokat

bútorpántok az 01.11 o.

# pozicionálható gázrugó – Kraby hossz 355



## 355 mm

| kód | leírás |
|---|---|
| **135008** | 45 N |
| **135009** | 60 N |
| **135010** | 90 N |
| **135011** | 120 N |
| **129029** | 160 N |

- nyitott állapotban tartja az ajtót különböző helyzetben
- a nyitási szög beállítható a gázrugó csavarjának segítségével (83° – 94°-os szögben)

keskeny alumíniumkerethez való rögzítő elem az 02.58 o.

- minimális belső hely igény 374 mm
- 400 – 700 mm nagyságú ajtóhoz

## A megfelelő emelőhossz kiválasztása 355 mm

| ajtó szélessége | 450 mm | | 600 mm | | 900 mm | | 1200 mm | | 1500 mm | | 1800 mm | |
|---|---|---|---|---|---|---|---|---|---|---|---|---|
| ajtó magassága mm | kg | szám × N | kg | szám × N | kg | szám × N | kg | szám × N | kg | szám × N | kg | szám × N |
| 400 – 450 | 2,1 ÷ 2,4 | 1 × 60 | 2,8 ÷ 3,2 | 2 × 45 | 4,2 ÷ 4,7 | 2 × 45 | 5,6 ÷ 6,3 | 2 × 60 | 7 ÷ 7,9 | 2 × 60 | 8,4 ÷ 9,5 | 2 × 90 |
| 451 – 500 | 2,4 ÷ 2,6 | 1 × 60 | 3,2 ÷ 3,5 | 2 × 45 | 4,7 ÷ 5,3 | 2 × 45 | 6,3 ÷ 7 | 2 × 60 | 7,9 ÷ 8,8 | 2 × 90 | 9,5 ÷ 10,5 | 2 × 90 |
| 501 – 550 | 2,6 ÷ 2,9 | 1 × 60 | 3,5 ÷ 3,9 | 2 × 45 | 5,3 ÷ 5,8 | 2 × 60 | 7 ÷ 7,7 | 2 × 90 | 8,8 ÷ 9,7 | 2 × 90 | 10,5 ÷ 11,6 | 2 × 120 |
| 551 – 600 | 2,6 ÷ 3,2 | 2 × 45 | 3,9 ÷ 4,2 | 2 × 60 | 5,8 ÷ 6,3 | 2 × 60 | 7,7 ÷ 8,4 | 2 × 90 | 9,7 ÷ 10,5 | 2 × 120 | × | × |
| 601 – 650 | 3,2 ÷ 3,4 | 2 × 60 | 4,2 ÷ 4,6 | 2 × 60 | 6,3 ÷ 6,8 | 2 × 90 | 8,4 ÷ 9,1 | 2 × 120 | × | × | × | × |
| 651 – 700 | 3,4 ÷ 3,7 | 2 × 60 | 4,6 ÷ 4,9 | 2 × 60 | 6,8 ÷ 7,4 | 2 × 90 | 9,1 ÷ 9,8 | 2 × 120 | × | × | × | × |

a kép alapján követni kell a billenő szerkezet ajtórögzítőbe való szerelésének folyamatát

## Beépítési rajz

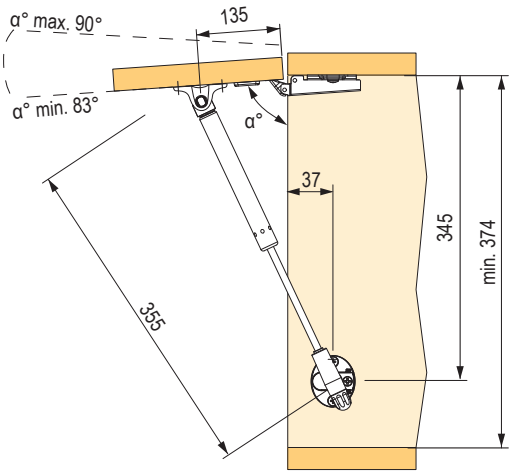


## Távolság a gázrugó középpontjától

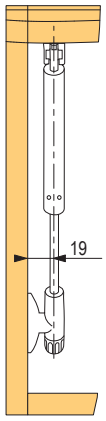


## Beépítési rajz: korpusz

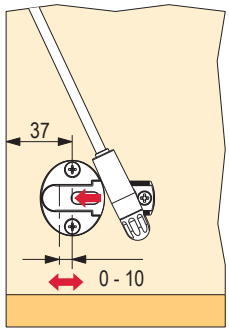


- a rajzban megadott méretek a fogantyúval nyíló változatra vonatkoznak
- a fogantyú nélküli nyitáshoz kövesse a mellékelt vagy a webhelyen található utasításokat

bútorpántok az 01.11 o.

# Kraby lenyíló vasalatok

## Lenyíló

| kód | leírás |
|---|---|
| **15588** | 164 mm |
| **15594** | 244 mm |
| **15589** | 355 mm |

| kód | L (mm) | L1 (mm) | L2 (mm) | L3 (mm) |
|---|---|---|---|---|
| **15588** | 164 | 164 | 47 | min. 193 |
| **15594** | 244 | 240 | 84 | min. 270 |
| **15589** | 355 | 345 | 135 | min. 374 |

- a táblázatban megadott méretek a fogantyúval nyitható változatra vonatkoznak, rugós edénypántok használata közepette
- más változatok esetén (fogantyú nélküli kinyitás, Kimana pántok) kövesse a mellékelt, vagy a weboldalon található utasításokat

| ajtó magassága (mm) | vasalat típusa | súly (kg) |
|---|---|---|
| 225 – 250 | 2×15588 | <3,5 |
| 301 – 350 | 2×15594 | <4,9 |
| 401 – 450 | 2×15589 | <6,3 |

- max. ajtószélesség: 1200 mm
- a nyitási szög beállítható a gázrugó csavarjának segítségével (85° – 90°-os szögben)

keskeny alumíniumkerethez való rögzítő elem az 02.58 o.

## Beépítési rajz

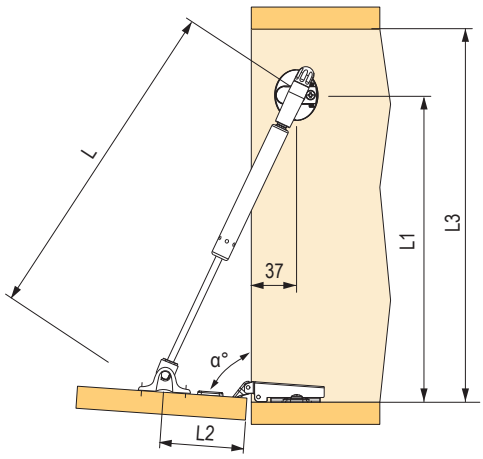


Az előlaprögzítő elemet úgy kell felszerelni, hogy a gázrugót abba elölről helyezzük be.
**Be kell tartani, különben fennáll a sérülés veszélye!**

## Távolság a dugattyú középpontjától

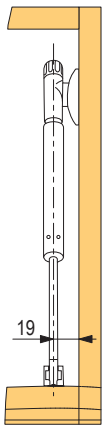

ITALIANA ferramenta

# gázrugós dugattyúk – K12 és Kraby tartozékok vékony alu keretekhez



## K12 számára

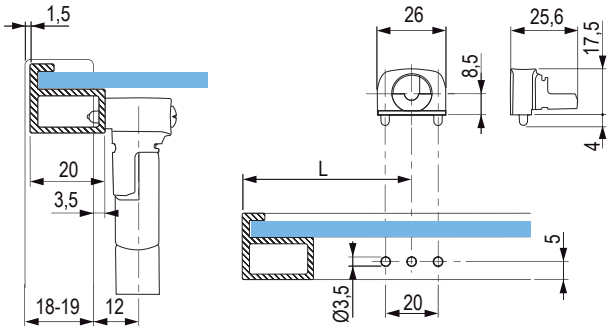


| kód | leírás |
|---|---|
| **282479** | adapter vékony alu kerethez |

## Kraby

| kód | leírás |
|---|---|
| **15597** | adapter vékony alu kerethez |
| **15598** | szerelőcsavar, 5 × 10,5 mm, önmetsző |
| **15599** | szerelőcsavar, 3,9 × 32 mm, önmetsző |

## Kraby méretdiagram

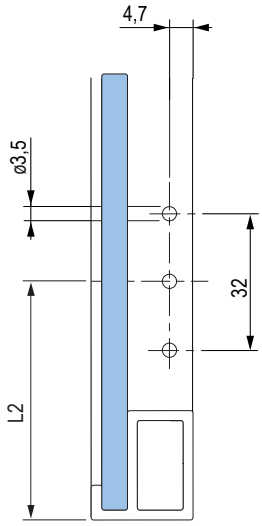


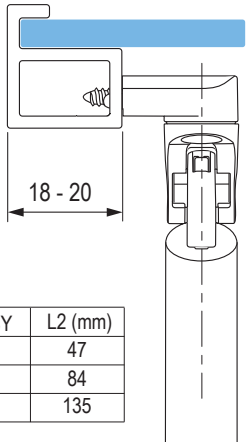


| KRABY | L2 (mm) |
|---|---|
| 164 | 47 |
| 244 | 84 |
| 355 | 135 |

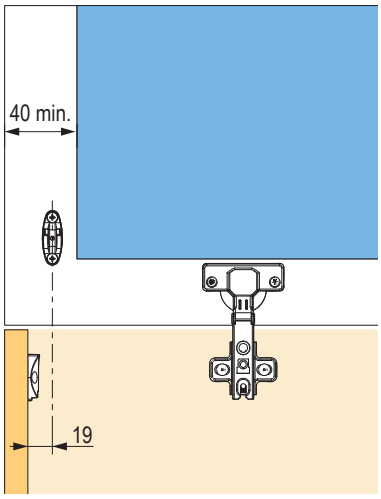

# lenyíló csillapítással – Kiaro S és Kiaro

## Kiaro S és Kiaro

| típusa | szín | |
|---|---|---|
| | T-Met | Gunmetal |
| Kiaro S csillapítással | **405998** | **405997** |
| Kiaro csillapítással | **392158** | **392159** |

- két típus a könnyebb Kiaro S ajtókhoz és a nehezebb Kiaro ajtókhoz
- a vasalat ereje közvetlenül a mechanizmuson beállítható
- a nyitási szög beállításának lehetősége

a fogantyú nélküli nyitáshoz a K-push rendszert javasoljuk, 01.21 o.
Kimana pánttal kombinálva ajánljuk használni, 01.86 o.

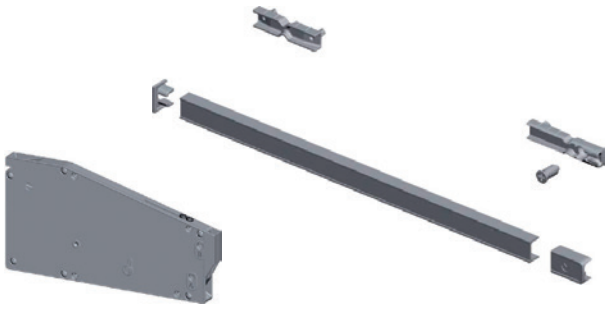

## Segédeszköz a Kiaro S vasalat kiválasztásához

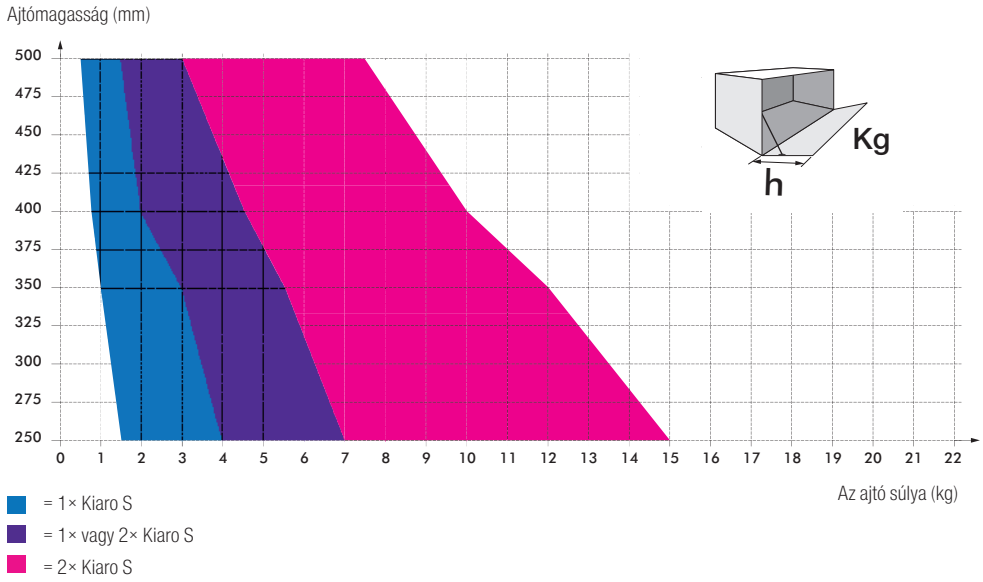


## Segédeszköz a Kiaro vasalat kiválasztásához

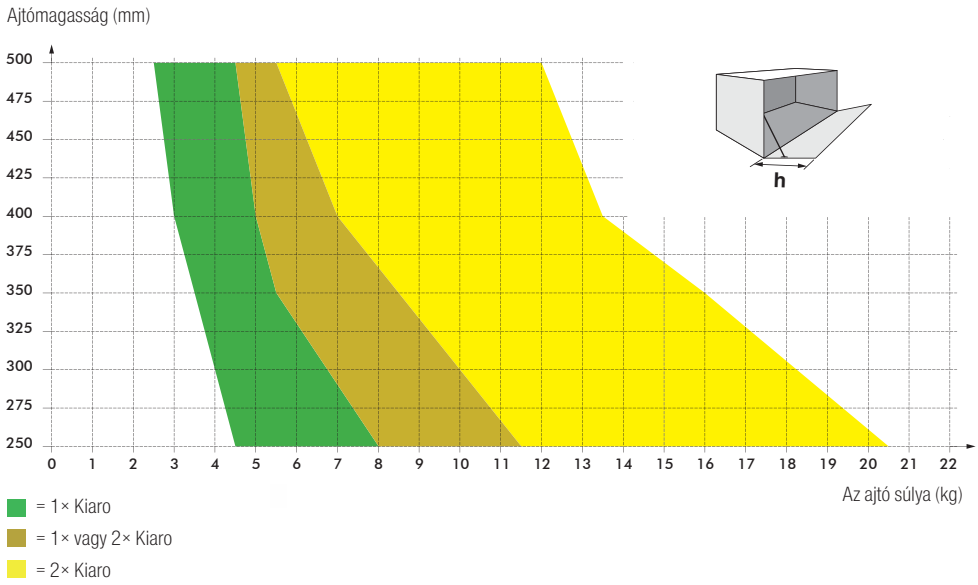

# lenyíló csillapítással – Kiaro S és Kiaro



## Hátulnézet – kábelnyílás

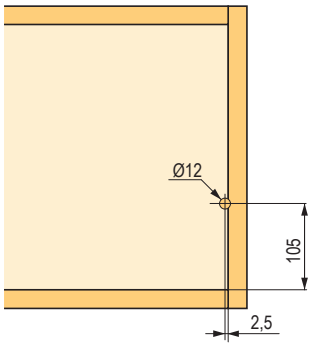


## A korpusz oldala - vezetőprofil nyílásai

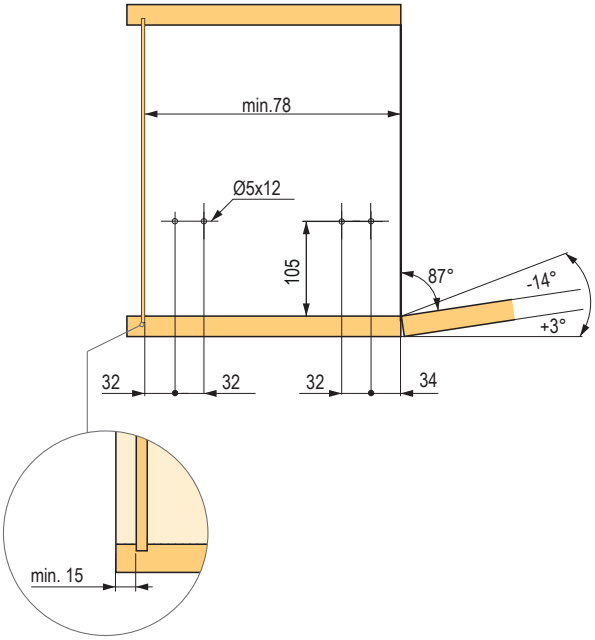


## Alaprajz – nyílás az ajtófogantyúnak

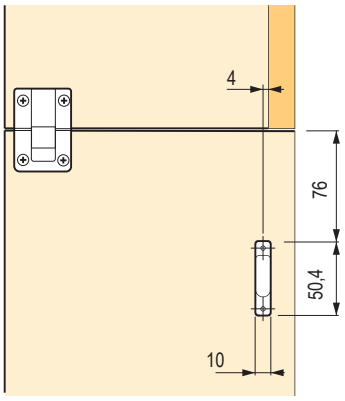


## Az ajtófogantyú nyílásának marási mélysége

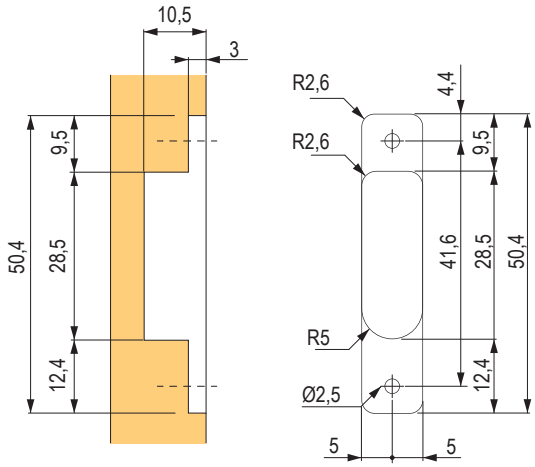

# lenyíló csillapítással – Kiaro Easy

## Kiaro Easy

| típusa | szín | | |
|---|---|---|---|
| | antracit | szürke | fehér |
| gyenge | **475448** | **475446** | **485743** |
| erős | **475447** | **475445** | **485742** |

- A KIARO EASY egy billenő nyitórendszer kisebb és könnyebb ajtókhoz
- kétféle erősségben kapható: gyenge és erős
- az extra erős huzalból készült vezetőhuzal garantálja a nagy tartósságot és a hosszú élettartamot
- a nyitásszög és a csillapítóerő igény szerint állítható
- minden típusú bútorpánthoz alkalmas

## Az előlapvasalatokhoz szerelési rajz

## Előlap

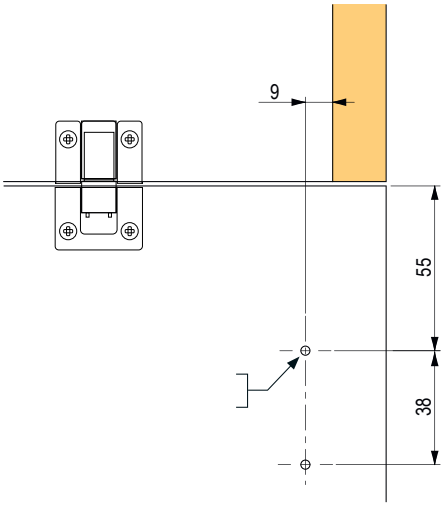

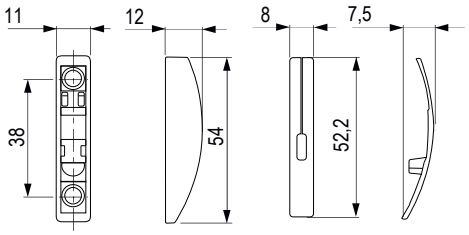


## Minimális belső korpuszmélység 168 mm (160 mm)

| használat | magasság (mm) | szélesség (mm) | súly (elméleti) |
|---|---|---|---|
| **1** | 200 | 600 | 1,6 kg |
| **2** | 200 | 900 | 2,1 kg |
| **3** | 200 | 1 200 | 2,8 kg |
| **4** | 250 | 600 | 1,8 kg |
| **5** | 250 | 900 | 2,6 kg |
| **6** | 250 | 1 200 | 3,5 kg |
| **7** | 300 | 600 | 2,1 kg |
| **8** | 300 | 900 | 3,2 kg |
| **9** | 300 | 1 200 | 4,2 kg |
| **10** | 350 | 600 | 2,5 kg |

| használat | magasság (mm) | szélesség (mm) | súly (elméleti) |
|---|---|---|---|
| **11** | 350 | 900 | 3,7 kg |
| **12** | 350 | 1 200 | 4,9 kg |
| **13** | 400 | 900 | 4,2 kg |
| **14** | 400 | 1 200 | 5,6 kg |
| **15** | 250 | 900 | 3,2 kg |
| **16** | 250 | 1 200 | 4,2 kg |
| **17** | 350 | 900 | 4,4 kg |
| **18** | 350 | 1 200 | 5,9 kg |
| **19** | 400 | 900 | 4,8 kg |
| **20** | 400 | 1 200 | 6,7 kg |

# lenyíló csillapítással – Kiaro Easy



## Méretek a csavaros előlapvasalatba való szereléshez

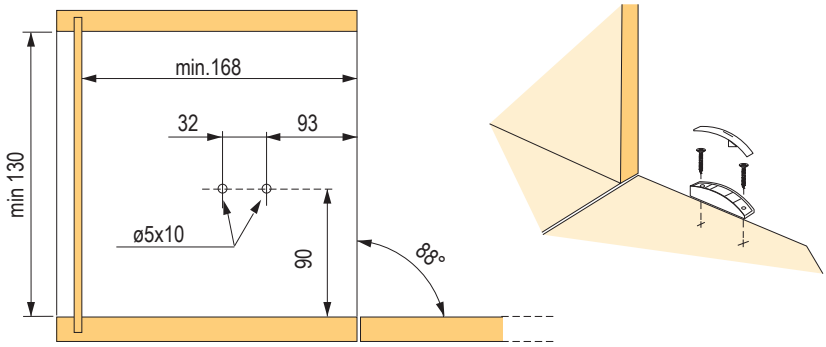


**KIARO EASY**
**H (mm)**

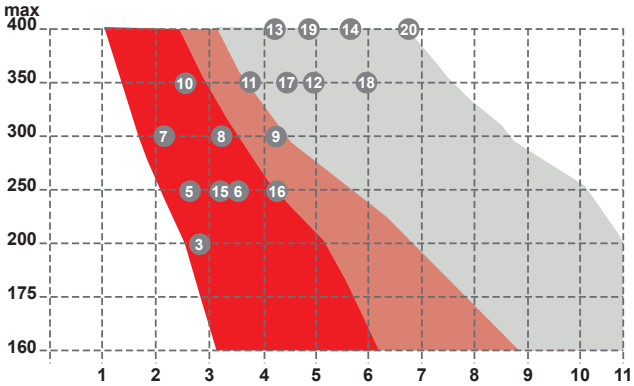


= 2× KIARO EASY gyenge
= 2× KIARO EASY gyenge vagy erős
= 2× KIARO EASY erős

**KIARO EASY**
**H (mm)**

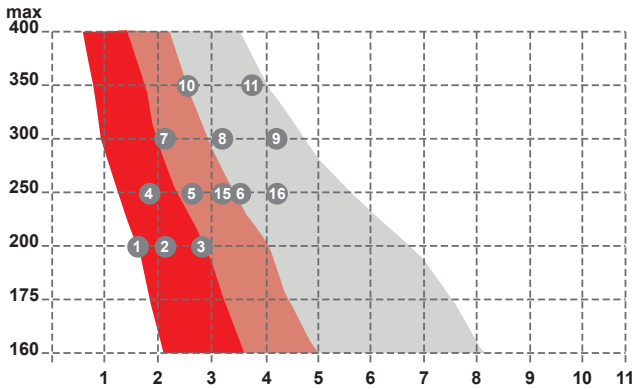


= 1× KIARO EASY gyenge
= 1× KIARO EASY gyenge vagy erős
= 1× KIARO EASY erős

# tárolóhellyel ellátott ágyakhoz, gázrugós

## Fém emelőszerkezet

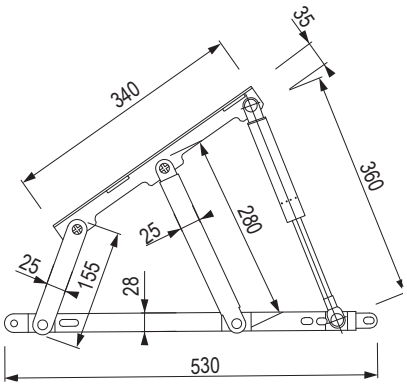


| kód | leírás |
|---|---|
| **224332** | cink |

- a szett egy pár ágyemelőt tartalmaz
- a teljes vasalathoz rendelje meg az ajánlott dugattyúk egyikét a táblázat szerint
- nyitásszög max. 40°

## Gázrugók

| kód | erő |
|---|---|
| **224333** | 350 N |
| **224334** | 450 N |
| **224335** | 500 N |
| **224336** | 650 N |
| **224337** | 750 N |
| **224338** | 1000 N |
| **224339** | 1200 N |
| **224340** | 1350 N |
| **224341** | 1500 N |

- egy ágyvasalathoz 2 dugattyú szükséges

## A gázrugók ajánlott típusa

| ágy típusa | szélesség (cm) | ajánlott gázrugók |
|---|---|---|
| egyszerű ágy nyitása oldalról | 60 – 70 | 2× 350 N |
| | 80 – 90 | 2× 450 N |
| egyszerű ágy lábvégi nyitással | 80 – 90 | 2× 500 N |
| | 100 – 120 | 2× 750 N |
| franciaágy egy ráccsal | 140 – 150 | 2× 650 N/750 N |
| | 160 | 2× 750 N/1000 N |
| | 180 | 2× 1000 N |
| dupla ágy osztott ráccsal | 140 – 160 | 4× 450 N/500 N |
| | 180 | 4× 500 N/750 N |

- 190 – 200 cm ágyhosszra számolva
- a gázrugók ajánlott típusai csak megközelítően vannak megadva (hagyományos lamella rosthoz és poliuretán matrachoz számítva kb. 5 kg/m$^2$)

## A vasalat nyitásának részletei

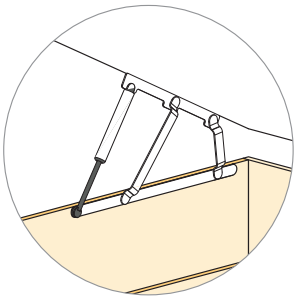

egyszerű ágy
lábvégi nyitással

## A vasalat elhelyezése

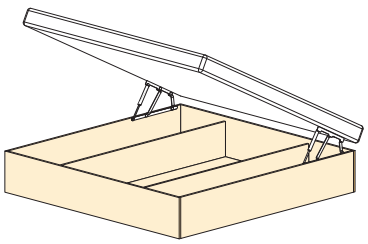

# lenyitható ágyvasalat – KP09



## KP09 ágyemelő

| kód | szín |
|---|---|
| **11455** | fehér |

- teljes fém tok belső rugós rendszerrel
- a szett egy pár teljes vasalatot tartalmaz
- a szekrény minimális mélysége 330 mm
- a rugókat a hátsó csavar segítségével állítja be
- felhasználás – felemelhető ágyakra
- használható egy- vagy kétszemélyes ágyakra (max. ágyszélesség 140 cm)
- az ágyszerkezet maximális súlya nem haladhatja meg az 55 kg-ot (szerkezet + rács + matrac)
- a csomag csak az ágyemelő vasalat szettet tartalmazza, tartóláb nélkül
- 211055 pótrugó

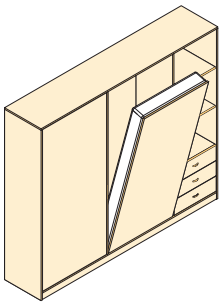

## A kazetta kilazítása a tokból

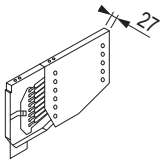


## Korpuszba való szerelés

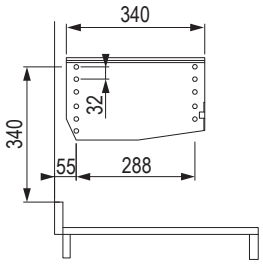


## Rácsba való szerelés

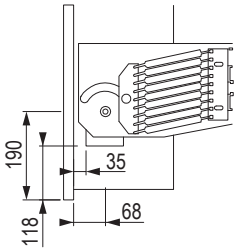


## A tok beszerelése a szekrénybe

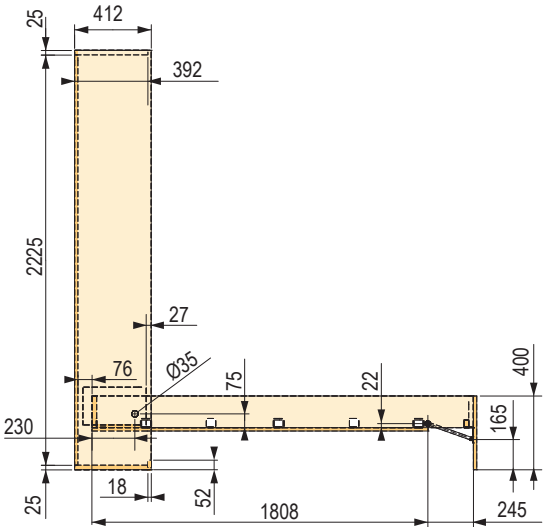


## Beépítési rajz

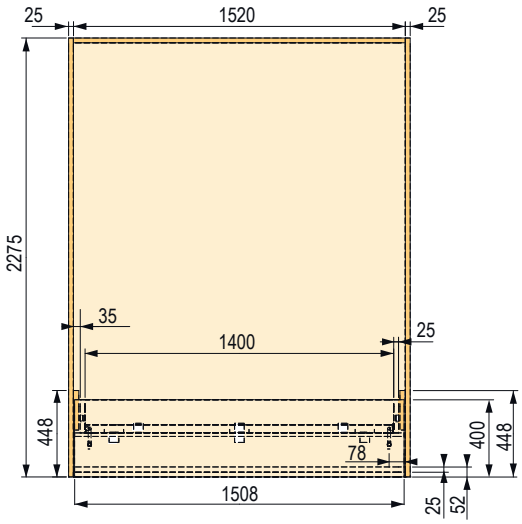


## 50 x 50 bútorpánt

| kód | leírás |
|---|---|
| | horganyzott acél |
| **392591** | |

- a csap külső átmérője és a zárt helyzetben lévő pánt vastagsága 8 mm
- pléhlemez vastagsága 1 mm

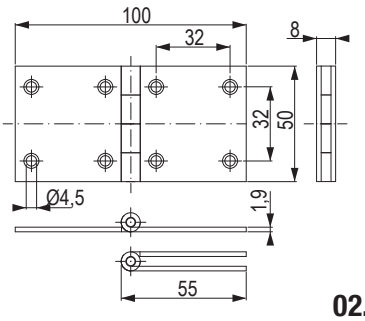

# lenyitható ágyvasalat – Pozzoli

POZZOLI®

## Összecsukható ágyvasalatok

| kód | leírás | ágy méretei (cm) | keret méretei (cm) |
|---|---|---|---|
| **502009** | összecsukható vasalatok egyszemélyes ágyhoz | 90 × 200 | 93 × 202 |
| **502010** | összecsukható vasalatok franciaágyhoz | 160 × 200 | 163 × 202 |

- fém ágykeret bükkfa lécekkel
- összecsukható mechanizmus amortizált gázrugókkal és szinkronizált állítható lábbal
- szükség van az ágykeret + matrac elkészítésére

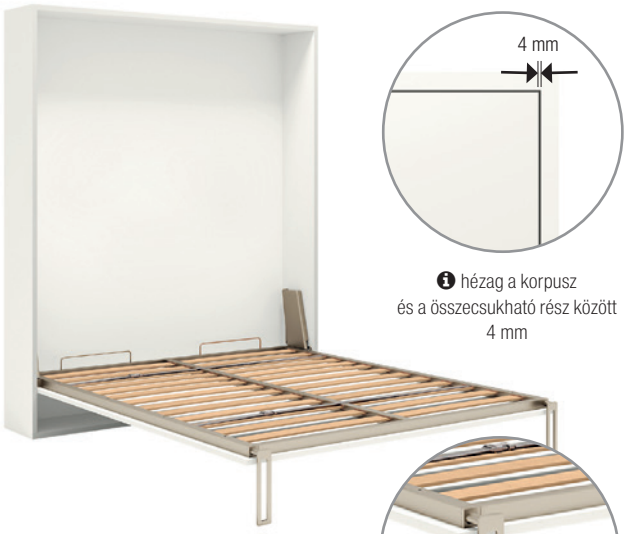


ℹ hézag a korpusz és a összecsukható rész között 4 mm

ℹ a rácsok felosztásának lehetősége a könnyebb kezelés és szállítás érdekében

Teherbírás:
- egyszemélyes ágy egyenletesen elosztva - **150 kg-ig**
- franciaágy egyenletesen elosztva - **200 kg-ig**

ℹ állítható lábak

## Beépítési rajz

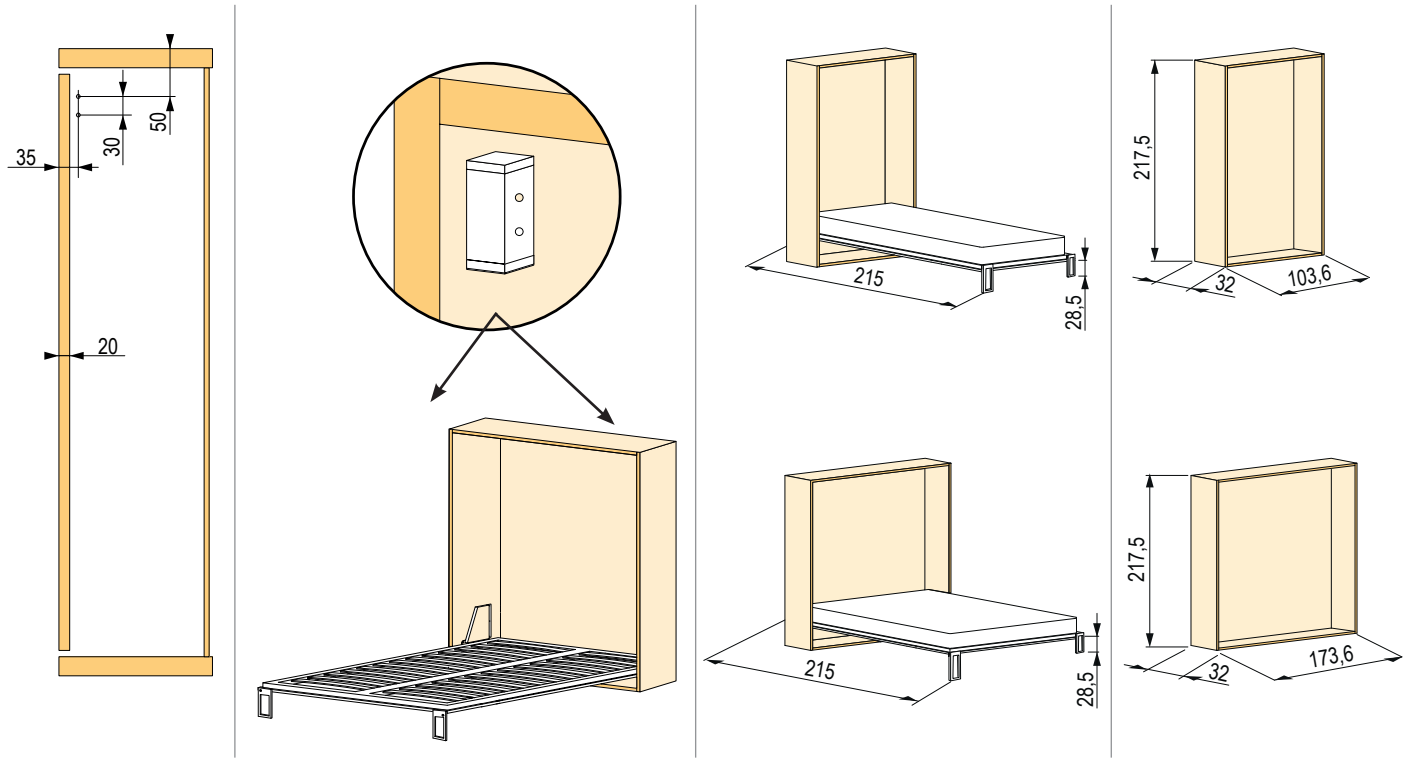

POZZOLI®

# lenyitható ágyvasalat – Pozzoli



## Beépítési rajz

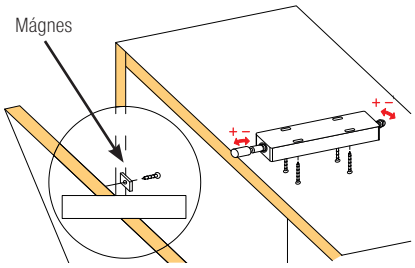


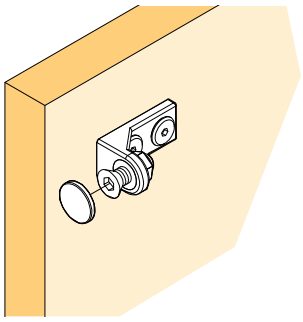

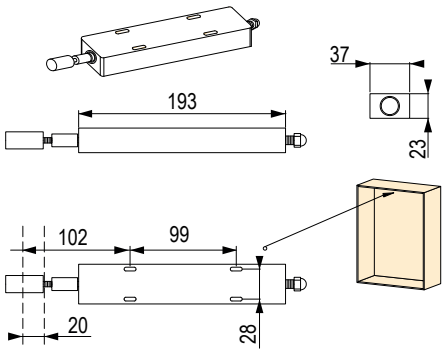


## Ajtóütköző

| kód | megnevezés |
|---|---|
| **502012** | mágnessel |

| kód | megnevezés |
|---|---|
| **502011** | mágnes nélkül |

| kód | megnevezés |
|---|---|
| **502013** | push rendszer mágnessel |

## Billenő pántok

| kód | megnevezés | ágy méretei (cm) | keret méretei (cm) |
|---|---|---|---|
| **506448** | Speedy wall billenő pántok | 90 × 200 | 93 × 202 |

- billenő mechanizmus csillapított gázrugókkal,
- falra szerelhető talapzat és kulcs a biztonsági zárhoz
- az összecsukható mechanizmus anélkül használható, hogy be kellene építeni egy beépített szekrénybe
- teherbírás: 150 kg

# tárolóhellyel ellátott ágyakhoz

## KP01 ágyemelő

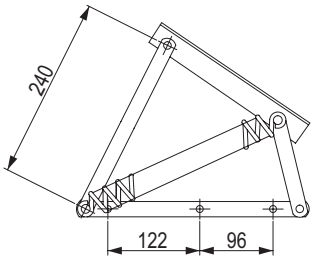


| kód | felület | ø rugós vezeték (mm) |
|---|---|---|
| **11435** | galvanizált cink | 2,5 |

- ágyneműtartós ágyak keresztirányú nyitásához alkalmas vasalat
- egyszemélyes ágy
- szélességre nyílás (keresztirányú)
- kisebb nyílás (mint KP03)
- alkalmas behelyezett és ráhelyezett ágyhoz
- pótrugó 11436

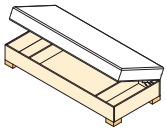

## KP02 ágyemelő

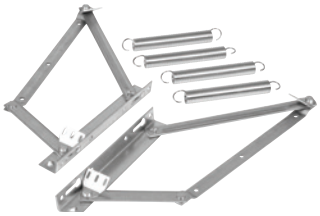

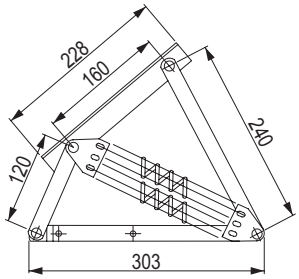


| kód | felület | ø rugós vezeték (mm) |
|---|---|---|
| **11445** | galvanizált cink | 2,5 |

- ágyneműtartós ágyak hosszanti nyitásához alkalmas vasalat
- egyszemélyes ágy
- alkalmas behelyezett és ráhelyezett ágyhoz
- pótrugó 175857

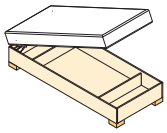

## KP03 ágyemelő

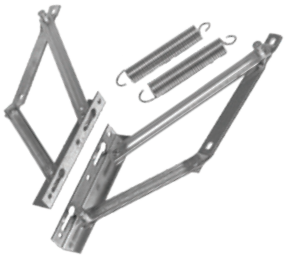

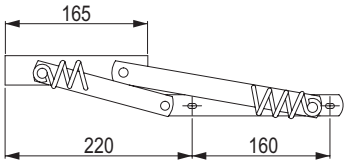


| kód | felület | ø rugós vezeték (mm) |
|---|---|---|
| **11431** | galvanizált cink | 2,5 |

- ágyneműtartós ágyak keresztirányú nyitásához alkalmas vasalat
- egyszemélyes ágy
- nagyobb emelés (nagyobb, mint a KP01)
- alkalmas behelyezett és ráhelyezett ágyhoz
- pótrugó 11454

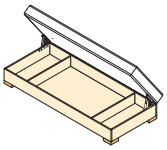

## KP04 ágyemelő

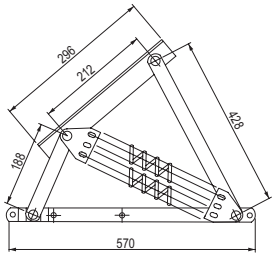


| kód | felület | ø rugós vezeték (mm) |
|---|---|---|
| **11447** | galvanizált cink | 2,5 |

- ágyneműtartós ágyak hosszanti nyitásához alkalmas vasalat
- franciaágy
- egész ágy emelése
- alkalmas behelyezett és ráhelyezett ágyhoz
- pótrugó 11452

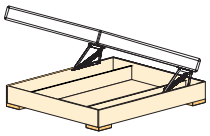

## Tartozékok – a vasalatok takarója

| kód | ágy-emelőhöz | teljes szélesség (mm) | belső szélesség (mm) | mélység (mm) | magasság (mm) |
|---|---|---|---|---|---|
| **500212** | KP03 | 520 | 490 | 53 | 80 |
| **500213** | KP01, KP02 | 570 | 540 | 55 | 85 |
| **500214** | KP04/gázrugós | 815 | 780 | 60 | 80 |

- szín fehér
- darabonként értékesített

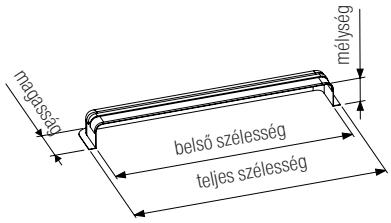

# tárolóhellyel ellátott ágyakhoz és állítható rácsok



## Rugós vasalat

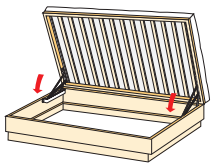

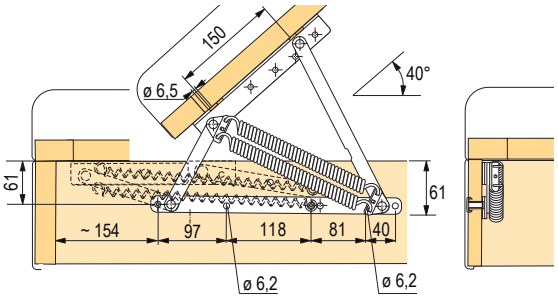


| kód | Hettich kód |
|---|---|
| **104943** | 9132738 |

- stabil kivitelű szegecselt kötések alátétekkel
- az előfeszített rugó támogatja a felnyílást
- az ágyrács és a matrac tömege 25 kg
- beillesztett szerkezet esetén mind a 4 oldalról alá kell támasztani
- a műanyag fedél védi az ágyhuzatot a tárolórekeszben
- csak egy jobb és egy bal oldali vasalatból álló készletként szállítjuk
- krómozott acél

## Rastomat

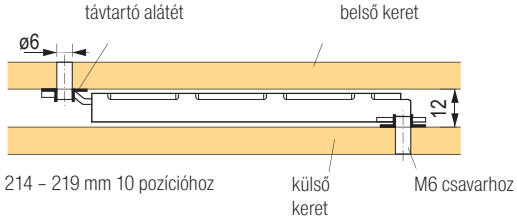


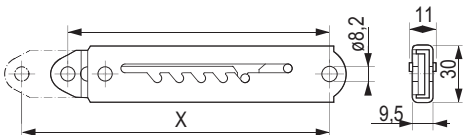


| | X méret (mm) |
|---|---|
| | 10 pozíció |
| 1 R | 234,5 |
| 5 R | 288 |
| 10 R | 354 |

| kód | Hettich kód |
|---|---|
| **105281** | 25174 |

- állítható vasalatok az ágyak fej- és lábrészéhez
- pozíciók száma 10
- alkalmazható az állítható magasságú lapoknál íróasztalokhoz, nyugágyakhoz, padokhoz stb.
- a vasalat minden esetben hátramenet nélkül beilleszkedik
- stabil szerkezet
- az acél biztosíték kizárja a túlterhelés lehetőségét
- a távtartó alátétek a csomagolás részét képezik
- kékre passzivált acél

## Multiflex

| kód | Hettich kód |
|---|---|
| **105283** | 25173 |

- állítható vasalatok az ágyak fej- és lábrészéhez
- 13 pozíció
- különösen alacsony beépítési magasság
- egyszerű és gyors szerelés
- kékre passzivált acél

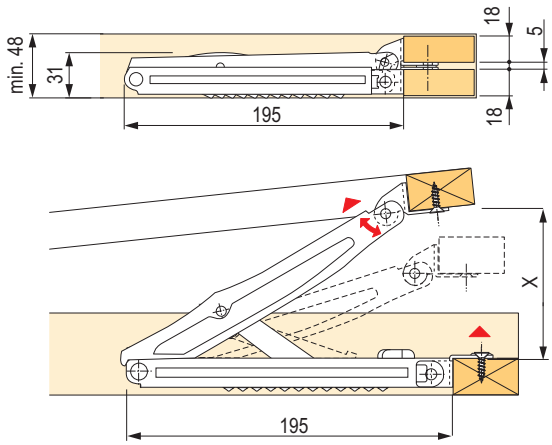


| Pozíció | 0 | 1 | 2 | 3 | 4 | 5 | 6 | 7 | 8 | 9 | 10 | 11 | 12 | 13 | Végütköző mm (max. nyitás) |
|---|---|---|---|---|---|---|---|---|---|---|---|---|---|---|---|
| X méret (mm) | 5 | 29 | 69 | 99 | 124 | 143 | 160 | 176 | 193 | 207 | 223 | 240 | 257 | 278 | |