03

fióksínek

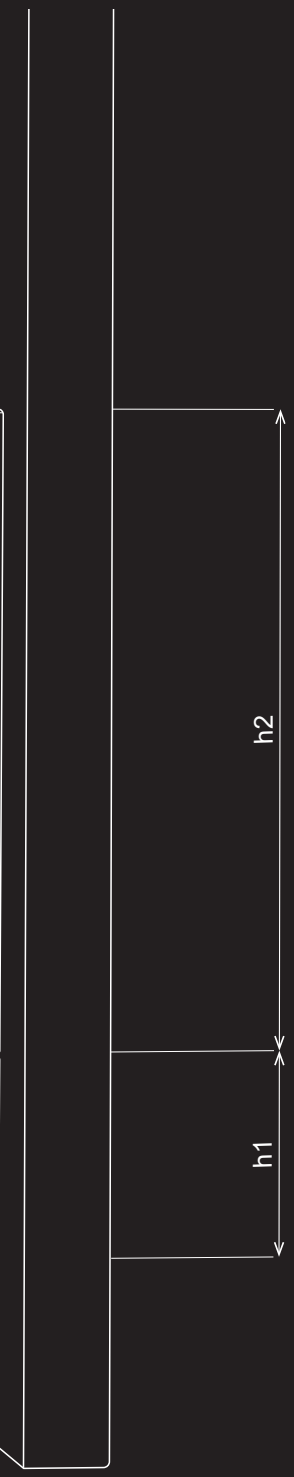

SABLONOK

A sablon a legbiztosabb módja az alkatrész pontos elkészítésének.

KOMPLETT FIÓKOK

Az egyes fiókokat nehezebb összeszerelni, mivel több alkatrészt kell kombinálni. Megkönnyítettük a dolgát azzal, hogy speciális rendelési kódokat hoztunk létre, amelyek alatt mindent összegyűjtöttünk, amire szüksége van.

DÉMOS24PLUS

A portál a vásárláshoz, a rendelések áttekintéséhez, a rendelések formázásához és állapotának ellenőrzéséhez, a raktárkészletről és az árakról szóló információkhoz és még sok máshoz egy helyen.

SZERELÉSI ESZKÖZÖK

Ahogy a sablon, ugyanúgy a segédeszköz a legbiztosabb módja az alkatrész pontos elkészítésének. Megvásárolhatja viszonteladóinknál, vagy a Démos24Plus portálon.

BEMUTATÓ VASALATOK A PARTNEREINKNÉL

Mi a különbség az egyes fiókok között? Jöjjön el és nézze meg viszonteladó partnereinknél, akik megmutatják és tanácsot adnak a választással kapcsolatban.

TANÁCSADÁS

Tanácstalan a vasalatok és a szerelés kiválasztásával kapcsolatban?
Hívja ügyfélszolgálatunkat
a 06 1 445 3730 telefonszámon, vagy
írjon a megrendelesek@demos-trade.com címre,
és örömmel adunk Önnek tanácsot.

HÁZHOZSZÁLLÍTÁS

Minden megrendelést akár két napon belül kézbesítünk Önnek.

tartalom

Fióksín keskeny dupla oldalfallal

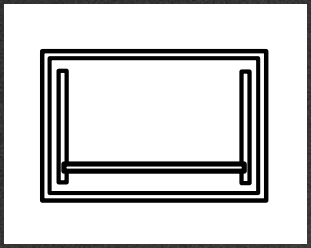

Strong
Blum
Hettich

StrongMax	**03.11 o.**
Legrabox	**03.83 o.**
AvanTech You	**03.121 o.**

Fióksín széles dupla oldalfallal

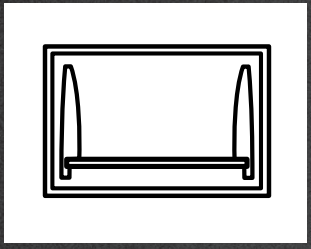

Strong
Blum
Hettich

StrongBox	**03.21 o.**
Antaro, Merivobox	**03.53, 03.72 o.**
ArciTech, Atira	**03.153, 03.139 o.**

Rejtett fióksínek

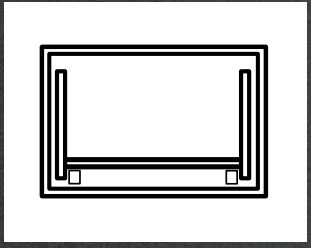

Strong
KingSlide
Blum
Hettich

StrongRide	**03.32 o.**
KingSlide	**03.36 o.**
Movento, Tandem	**03.113, 03.115 o.**
Actro, Quadro	**03.171 o.**

Golyós fióksínek

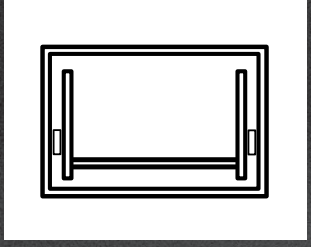

Strong
Hettich

StrongBall	**03.37 o.**
Hettich KA	**03.179 o.**

Görgős fióksínek emelt oldalfallal

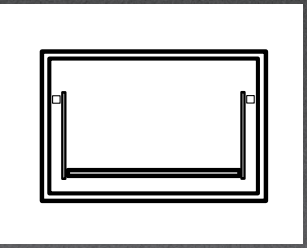

Strong	StrongRoll	**03.47 o.**
Blum	Metabox	**03.117 o.**
Hettich	MultiTech	**03.168 o.**
FGV	–	**03.185 o.**

Görgős fióksínek

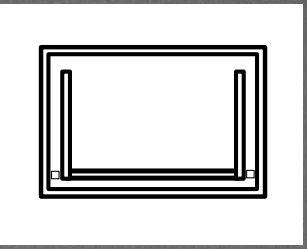

Strong	StrongRoll	**03.47 o.**
Hettich	Hettich FR	**03.183 o.**
FGV	–	**03.186 o.**

Mi van ebben a fejezetben?

A gyártók, termékek vagy fontos értékek rövid bemutatása a következő fejezetből.

Ebben a fejezetben a **Strong, Blum, Hettich és FGV** márkák vasalatait találja.
Ezeket a tartalomban található **jelölések**, majd a **felhasználási mód szerint** (dupla oldalfalú, rejtett, golyós...) állítottuk sorrendbe. A márkákon belül mindig a **legmagasabb kategóriától a legalapvetőbbig vannak felsorakoztatva** (kifinomult fióksínek csillapított záródással, golyós, görgős). A fióksín feltüntetett teherbírása a dinamikus teherbírás, vagyis a fiók mozgása közbeni teherbírás (nyitás, zárás).

A fióksínek típusainak magyarázata

StrongMax 16 / StrongMax 18

Keskeny, dupla oldalfalú és csillapított, teljes kihúzású fióksínnel szerelt fiókok, amelyek 16/18 mm vastag bútorlaphoz további beállítás nélkül felhasználhatók.

StrongBox

Dupla oldalú és csillapított, teljes kihúzású fióksínnel ellátott fiókok, a jó minőséget és a nagyszerű árat ötvözik.

StrongRide

Rejtett fióksínek csillapítással vagy fogantyú nélküli nyitással, szerszám nélküli 3D vagy 2D-s előlap-beállítással.

StrongBall

Golyós, teljes kihúzású fióksínek csillapítással, fogantyú nélküli nyitással vagy csillapítás nélkül, nagy teherbírással.

StrongRoll

Alap görgős fióksínek vagy emelt oldalfalú görgős fióksínek.

Legrabox

Keskeny dupla oldalú vagy üveg betétes fiókok, csillapított teljes kihúzású fióksínnel. A Blum volt az első, aki ezzel a termékkel előállt és rabul ejtette az egész világot.

Merivobox

Dupla oldalú és csillapított, teljes kihúzású fióksínnel ellátott fiókok, a jó minőséget és a nagyszerű árat ötvözik. 1 alap (platform) sok lehetőség.

Tandembox Antaro

Dupla oldalfalú és csillapított, teljes kihúzású fióksínnel ellátott fiókok, magasított korláttal és további előnyökkel.

Movento

Rejtett fióksínek csillapítással vagy fogantyú nélküli nyitással, a fiók és az előlap 4D beállításával.

Tandem

Rejtett fióksínek csillapítással vagy fogantyú nélküli nyitással, szerszám nélküli 3D előlap-beállítással.

Metabox

Görgős fióksínek emelt oldalfallal.

AvanTech YOU

Keskeny dupla oldalfalú és két típusú sínnel (Actro YOU és Quadro YOU) ellátott fiókok, amelyek közül az Actro kiemelkedik a nagyon gördülékeny és precíz járásával.

ArciTech

Dupla oldalfalú és csillapított teljes kihúzású fióksínnel ellátott fiókok, magasító korláttal vagy üvegfelépítménnyel és további előnyökkel. Különlegesség a 80 kg teherbírású fióksín.

InnoTech Atira

Dupla oldalfalú és csillapított, teljes kihúzású fióksínnel ellátott fiókok, a jó minőséget és a nagyszerű árat ötvözik.

Actro 5D

Rejtett fióksínek csillapítással, nagyon gördülékeny és pontos járással, valamint az előlap és a fiók 5 irányban történő beállításával.

Quadro

Rejtett fióksínek csillapítással vagy fogantyú nélküli nyitású, szerszám nélkül akár 4D-ben állítható előlappal.

Golyós teljes kihúzású fióksínek

Golyós, teljes kihúzású fióksínek csillapítással, fogantyú nélküli mechanizmussal vagy csillapítás nélkül, nagy teherbírással.

MultiTech

Görgős fióksínek emelt oldalfallal.

Görgős fióksínek

Alap görgős fióksínek.

Milyenek a TOP termékek?

Összeállítottunk Önnek egy válogatást a legérdekesebb termékekből, amelyeket a katalógusban talál.

StrongMax 18 fiók, amely felnőtt

03.11

A StrongMax 18 jelenleg (2023) a fiók vasalatok egyetlen olyan vékony oldalfalú képviselője, amely lehetővé teszi a 18 mm vastag bútorlapból készíteni a fenéklapot és a hátfalat. És mindezt anélkül, hogy a kívánt méretre vágáson kívül más módon is módosítani kellene őket. Ez végtelen számú lehetőséget jelent, hogy a felhasználó maximális megelégedéséhez „hangoljuk” a bútort.

Golyós pushcsillapítással

03.46

A fogantyú nélküli nyitás továbbra is trendi, és biztosan az is marad.
A műszaki megoldások árai azonban meglehetősen magasak. Ez megváltoztatja az új termékünk, a StrongBall golyóscsapágyas teljes kihúzásunkat, fogantyú nélküli mechanizmussal és csillapítással.

03

További újdonságok a fejezetben

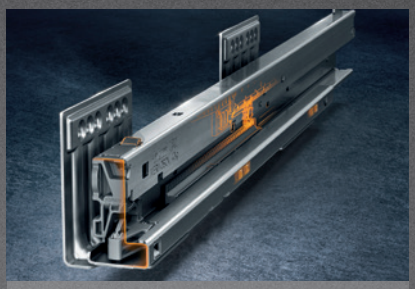

Merivobox – 1 mindenkinek

A Merivobox a Blum új, dupla oldallapú fióksíncsaládja. Egy platformon (fióksínek+oldallapok) teszi lehetővé a lehető legkülönbözőbb fióktípusok felépítését. Frontkihúzású, belső, különböző magasságú, magasító korláttal, magasított pléhlemez oldalfallal, üveggel és egyéb típusok. Minden szépen egyben.

03.72

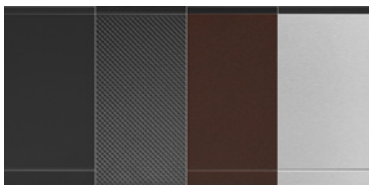

myLegrabox – ha a saját elképzelése szerint csinálná

Igaz, hogy a fiókok többnyire zárva vannak. De vajon ez ok arra, hogy kevés figyelmet fordítsunk rájuk? Végülis is, amikor kinyílnak, örömet okozhatnak használójuknak és elkápráztathatják a vendégeket. Például a MyLegrabox, speciális dizájnú oldallapok.

03.83

AvanTech YOU

A keskeny dupla oldalfalú fiókok vasalatainak ezen képviselőjén talán minden másképp van. A beállítás teljesen az oldalfal mögött rejtőzik, és nem igényel takarót, két fióksíntípus közül választhat, amelyek teherbírásban és mozgásban különböznek, a fiókfenék és a hátlap azonos szélességű, az oldalfalak felső takaróprofilja cserélhető, amivel a fiók más dizájnt kaphat, például összehangolható a bútor színével. Rengeteg lehetőség kínálkozik, bizonyosodjon meg róla!

03.121

Titán a Strong--Box-ok között

Nem feltétlenül kell titánnak lenni ahhoz, hogy kitűnjön. Csak annyit kell tennie, hogy szürke helyett titánt ölt magára. A szürke kellemes, meleg és fényes árnyalata, amelytől visszaverődik a fény, így a fiókban egy kicsit világosabb lesz. Az alj anyaga bármilyen szürke színárnyalatú lehet. Nagyszerű lehetőség, hogy más legyen és kitűnjön, mint egy titán! 450 és 500 mm hosszúságban elérhető.

03.21

A carbon nem csupán az autóknak való

Ez az új szín a keskeny dupla oldalfalú Legrabox vasalatokon található. A matt fekete kiegészíti a sötét bútorok és azok belső berendezési tárgyainak trendjét. Bármikor nyitja is ki a fiókját, boldoggá teszi majd.

03.95

Az új termékekről szóló videók és további információk itt találhatók:

tartalom

A Strong fióksínek típusainak áttekintése

StrongMax 13 mm keskeny oldalfallal

StrongMax 89 mm magasság	03.11 o.
StrongMax 121 mm magasság	03.12 o.
StrongMax 185 mm magasság	03.13 o.
StrongMax 249 mm magasság	03.15 o.
StrongMax magasság 185 mm üveg oldallapokkal	03.14 o.
StrongMax belső fiókmegoldások	03.17 o.
StrongMax tartozékok	03.18 o.

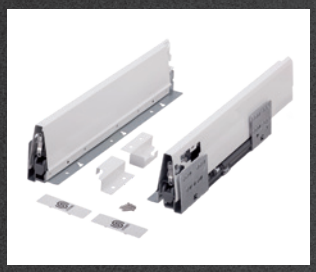

StrongBox dupla oldalfallal

StrongBox 86 mm magasság	03.21 o.
StrongBox 140 mm magasság	03.23 o.
StrongBox 204 mm magasság	03.25 o.
StrongBox belső fiókokhoz való megoldások	03.27 o.
StrongBox tartozékok	03.29 o.

STRONG

tartalom

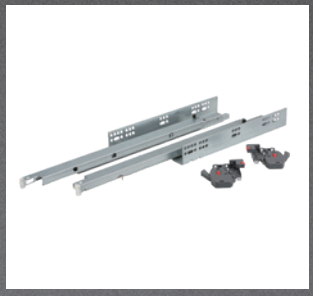

Rejtett fióksínek

StrongRide 3D synchro	03.32 o.
StrongRide 3D	03.33 o.
StrongRide 2D a fogantyú nélküli nyitáshoz	03.34 o.
StrongRide 2D	03.35 o.
KingSlide	03.36 o.

Golyós fióksínek

csillapítással (45 kg)	03.37 o.
csillapítással és nagy teherbírással (75 kg)	03.39 o.
a fogantyú nélküli nyitáshoz	03.40 o.
a fogantyú nélküli nyitáshoz csillapítással	03.46 o.
csillapítás nélkül, akár 120 kg teherbírással	03.41 o.
csillapítás nélkül (45 kg)	03.42 o.
mini fióksínek és billentyűzettartó sín	03.44 o.

Görgős fióksínek oldallappal

StrongRoll	03.47 o.

Görgős fióksínek oldallap nélkül

StrongRoll	03.47 o.

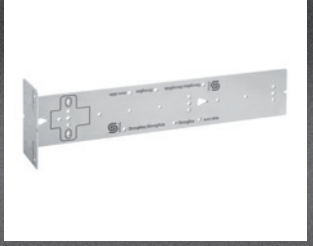

Strong szerelés sablon a fióksí-nekhez

Strong	03.49 o.

StrongMax 89 mm

18 mm vastag fiók fenéklap

hossz (mm)	szürke	fehér	fekete
300	**503030**	**503062**	×
350	**503031**	**503063**	×
400	**503032**	**503064**	×
450	**503033**	**503065**	**503094**
500	**503034**	**503066**	**503095**
550	**503035**	**503067**	×
600	**503036**	**503068**	×
650	**503037**	**503069**	×

16 mm vastag fiók fenéklap

hossz (mm)	szürke	fehér	fekete
300	**502937**	**502969**	×
350	**502938**	**502970**	×
400	**502939**	**502971**	×
450	**502940**	**502972**	**503004**
500	**502941**	**502973**	**503005**
550	**502942**	**502974**	×
600	**502943**	**502975**	×
650	**502944**	**502976**	×

- teherbírás 40 kg
- a fiók maximális ajánlott szélessége a fióksín hosszának 1,6-szorosa
- a szélesebb fiókoknál javasoljuk az aljtámasz használatát (elülső, hátsó) 03.19 o.
- a fiók kiemeléséhez szükséges mechanizmus az oldalfalba van beépítve
- állítsa be a fiók előlapját vízszintesen és függőlegesen
- fiókelőlap dőlésszögének beállítása
- StrongMax18 (alj vastagsága 18 mm), StrongMax16 (alj vastagsága 16 mm)
- vasalat belső fiókhoz és egyéb tartozékok 03.17 - 03.20 o.

A komplett mindent tartalmaz egy fiók összeállításához a következőkből áll:

- B+J oldallap az előlapvasalatot is beleértve, a beépített hátfaltartók, az elülső és hátsó támasztékok, valamint a STRONG logós takaró és tartozékok
- B+J 40 kg fióksín csillapítással

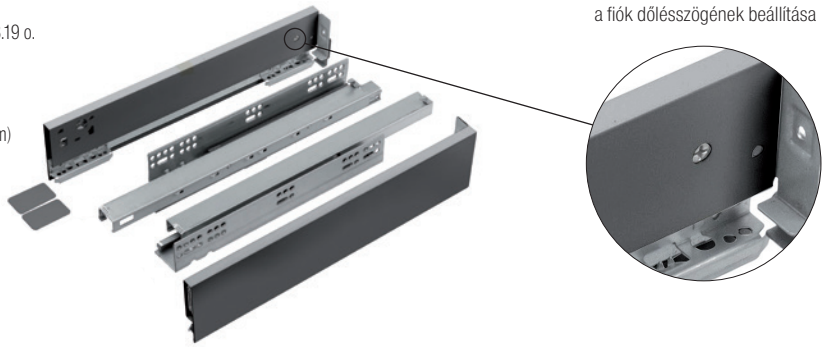

Méretdiagram

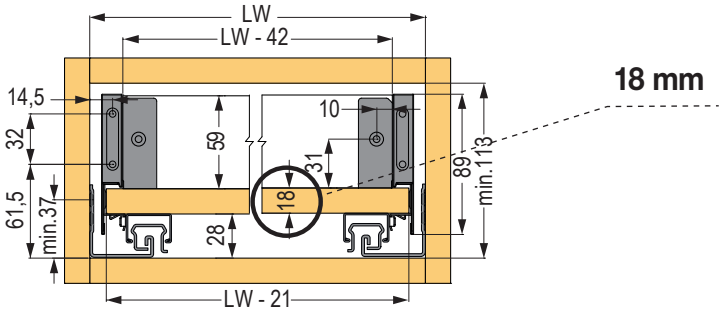

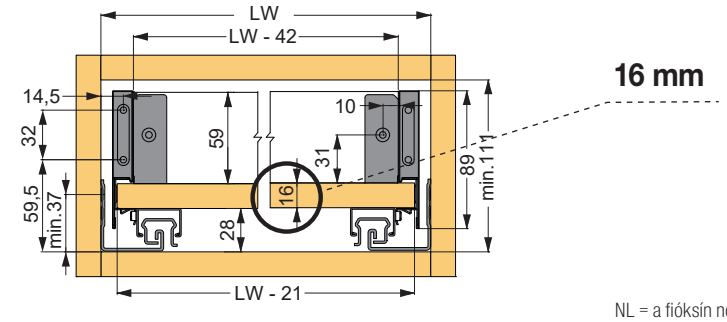

Vágások méretei

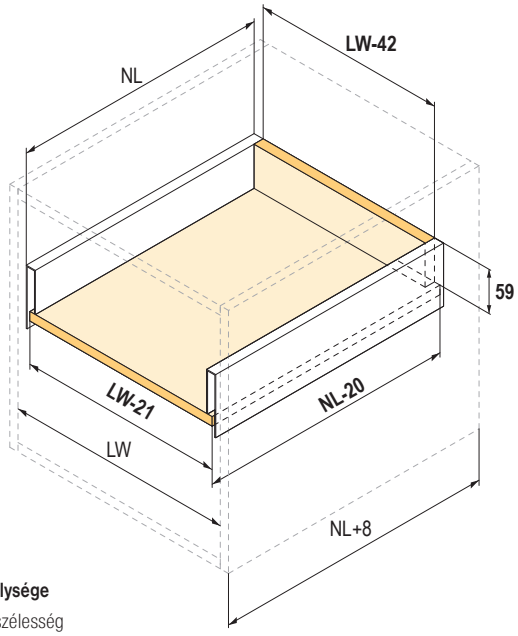

NL = a fióksín normál hossza

NL – 20 = a fenéklap hossza

NL + 8 = a korpusz belső mélysége

LW = minimális belső korpuszszélesség

LW – 42 = a hátlap szélessége

LW – 21 = a fenéklap szélessége

evőeszköztartók a o. 04.9 - 04.11

StrongMax 121 mm

18 mm vastag fiók fenéklap

hossz (mm)	szürke	fehér	fekete
300	**503038**	**503070**	×
350	**503039**	**503071**	×
400	**503040**	**503072**	×
450	**503041**	**503073**	**503096**
500	**503042**	**503074**	**503097**
550	**503043**	**503075**	×
600	**503044**	**503076**	×
650	**503045**	**503077**	×

16 mm vastag fiók fenéklap

hossz (mm)	szürke	fehér	fekete
300	**502945**	**502977**	×
350	**502946**	**502978**	×
400	**502947**	**502979**	×
450	**502948**	**502980**	**503012**
500	**502949**	**502981**	**503013**
550	**502950**	**502982**	×
600	**502951**	**502983**	×
650	**502952**	**502984**	×

- teherbírás 40 kg
- a fiók maximális ajánlott szélessége a fióksín hosszának 1,6-szorosa
- a szélesebb fiókoknál javasoljuk az aljtámasz használatát (elülső, hátsó) 03.19 o.
- a fiók kiemeléséhez szükséges mechanizmus az oldalfalba van beépítve
- állítsa be a fiók előlapját vízszintesen és függőlegesen
- fiókelőlap dőlésszögének beállítása
- **StrongMax18** (alj vastagsága 18 mm), **StrongMax16** (alj vastagsága 16 mm)
- vasalat belső fiókhoz és egyéb tartozékok 03.17 - 03.20 o.

A komplett mindent tartalmaz egy fiók összeállításához a következőkből áll:

- B+J oldallap az előlapvasalatot is beleértve, a beépített hátfaltartók, az elülső és hátsó támasztékok, valamint a STRONG logós takaró és tartozékok
- B+J 40 kg fióksín csillapítással

a fiók dőlésszögének beállítása

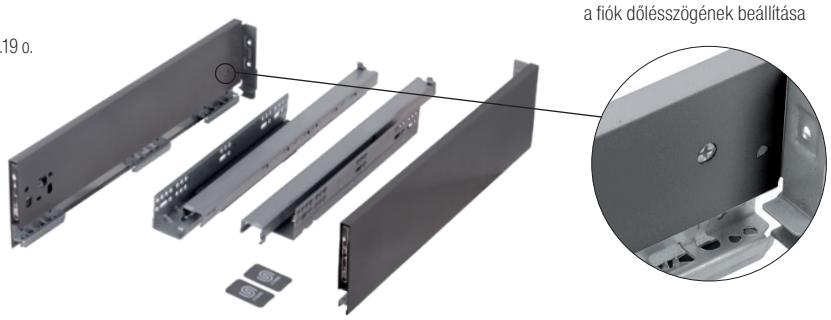

Méretdiagram

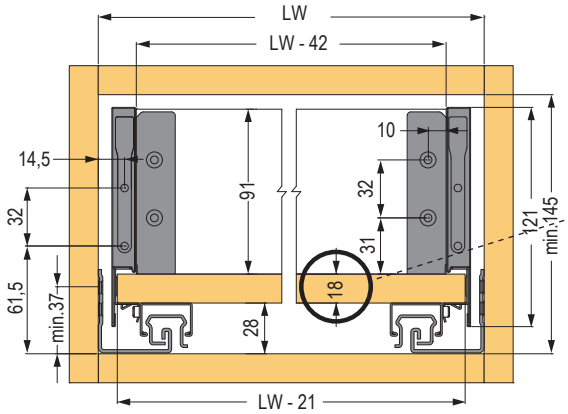

18 mm

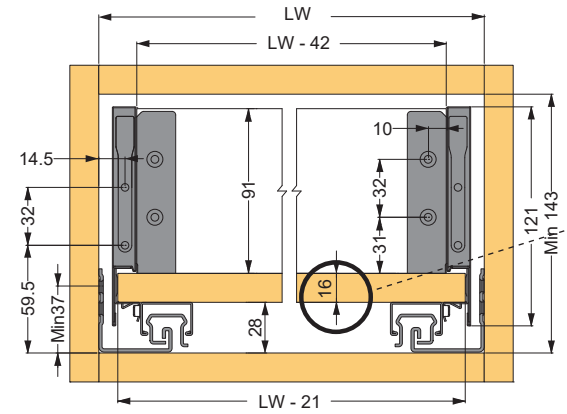

16 mm

evőeszköztartók a o. 04.9 - 04.11

Vágások méretei

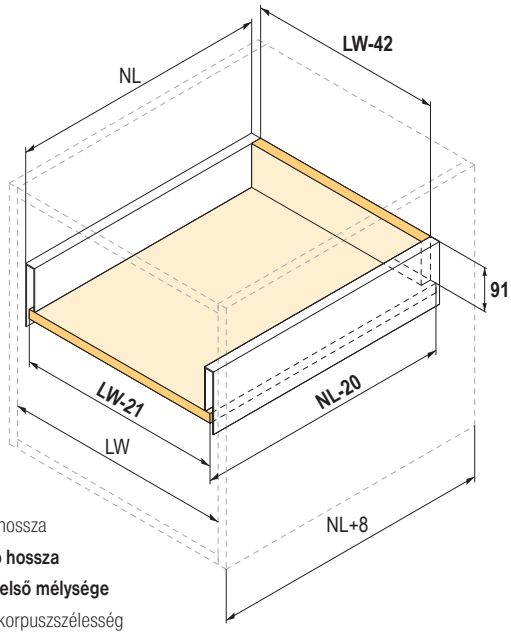

NL = a fióksín normál hossza
NL – 20 = a fenéklap hossza
NL + 8 = a korpusz belső mélysége
LW = minimális belső korpuszszélesség
LW – 42 = a hátlap szélessége
LW – 21 = a fenéklap szélessége

StrongMax 185 mm

18 mm vastag fiók fenéklap

hossz (mm)	szürke	fehér	fekete
300	**503046**	**503078**	×
350	**503047**	**503079**	×
400	**503048**	**503080**	×
450	**503049**	**503081**	**503098**
500	**503050**	**503082**	**503099**
550	**503051**	**503083**	×
600	**503052**	**503084**	×
650	**503053**	**503085**	×

16 mm vastag fiók fenéklap

hossz (mm)	szürke	fehér	fekete
300	**502953**	**502985**	×
350	**502954**	**502986**	×
400	**502955**	**502987**	×
450	**502956**	**502988**	**503020**
500	**502957**	**502989**	**503021**
550	**502958**	**502990**	×
600	**502959**	**502991**	×
650	**502960**	**502992**	×

- teherbírás 40 kg
- a fiók maximális ajánlott szélessége a fióksín hosszának 1,6-szorosa
- a szélesebb fiókoknál javasoljuk az aljtámasz használatát (elülső, hátsó) 03.19 o.
- a fiók kiemeléséhez szükséges mechanizmus az oldalfalba van beépítve
- állítsa be a fiók előlapját vízszintesen és függőlegesen
- fiókelőlap dőlésszögének beállítása
- **StrongMax18** (alj vastagsága 18 mm), **StrongMax16** (alj vastagsága 16 mm)
- vasalat belső fiókhoz és egyéb tartozékok 03.17 - 03.20 o.

A komplett mindent tartalmaz egy fiók összeállításához a következőkből áll:

- B+J oldallap az előlapvasalatot is beleértve, a beépített hátfaltartók, az elülső és hátsó támasztékok, valamint a STRONG logós takaró és tartozékok
- B+J 40 kg fióksín csillapítással

a fiók dőlésszögének beállítása

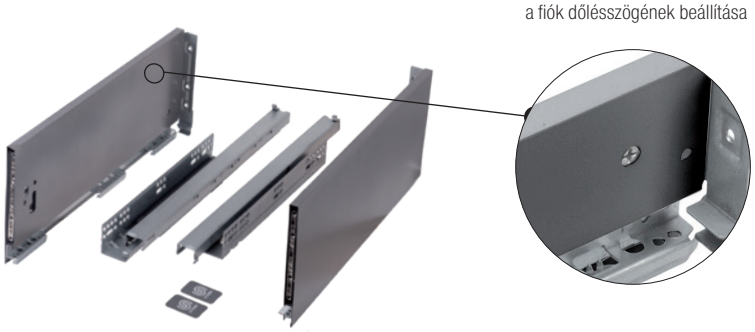

Méretdiagram

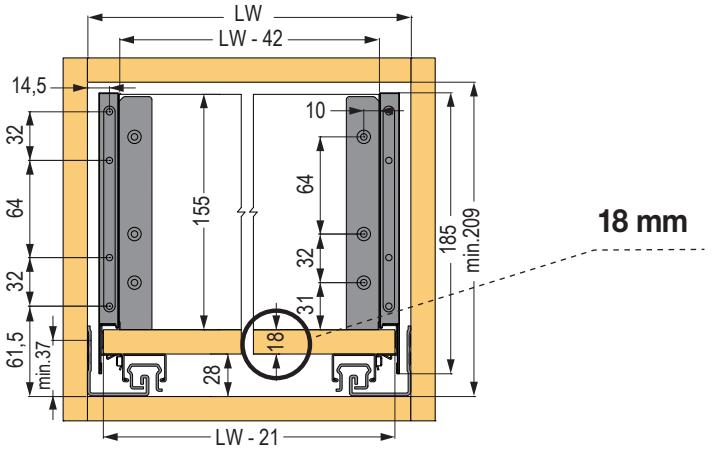

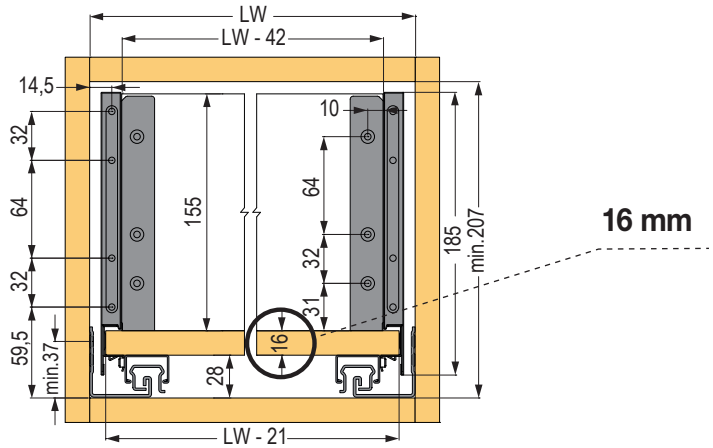

Vágások méretei

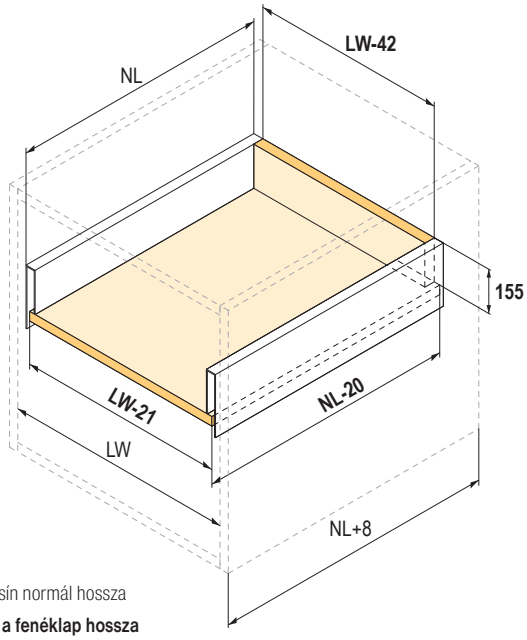

NL = a fióksín normál hossza

NL – 20 = a fenéklap hossza

NL + 8 = a korpusz belső mélysége

LW = minimális belső korpuszszélesség

LW – 42 = a hátlap szélessége

LW – 21 = a fenéklap szélessége

evőeszköztartók a o. 04.9 - 04.11

StrongMax 185 mm üveg oldallapokkal

18 mm vastag fiók fenéklap

hossz NL (mm)	szürke	fehér	fekete
450	**503059**	**503091**	**503102**
500	**503060**	**503092**	**503103**
550	**503061**	**503093**	×

16 mm vastag fiók fenéklap

hossz NL (mm)	szürke	fehér	fekete
450	**502966**	**502998**	**503027**
500	**502967**	**502999**	**503028**
550	**502968**	**503000**	×

- teherbírás 40 kg
- a fiók maximális ajánlott szélessége a fióksín hosszának 1,6-szorosa
- a szélesebb fiókoknál javasoljuk az aljtámasz használatát (elülső, hátsó) 03.19 o.
- a fiók kiemeléséhez szükséges mechanizmus az oldalfalba van beépítve
- állítsa be a fiók előlapját vízszintesen és függőlegesen
- fiókelőlap dőlésszögének beállítása
- 16 mm vastag fiók fenéklap
- vasalat belső fiókhoz és egyéb tartozékok 03.17 - 03.20 o.

A komplett mindent tartalmaz egy fiók összeállításához a következőkből áll:

- B+J oldallap az előlapvasalatot is beleértve, a beépített hátfaltartók, az elülső és hátsó támasztékok, valamint a STRONG logós takaró és tartozékok
- B+J 40 kg fióksín csillapítással

Méretdiagram

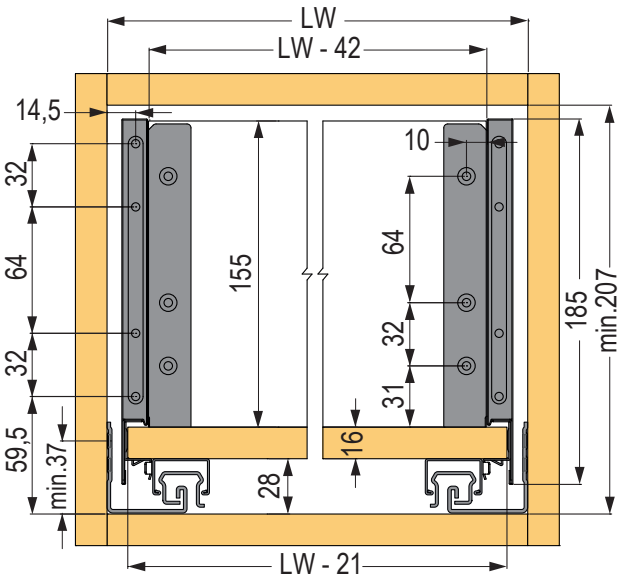

Vágások méretei

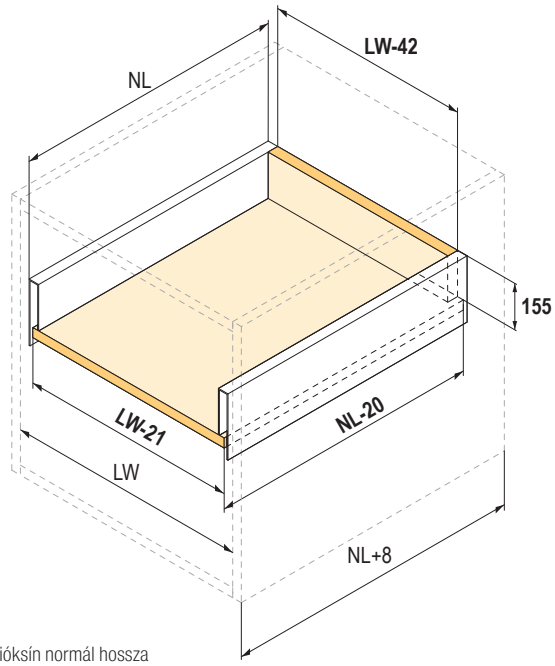

NL = a fióksín normál hossza

NL – 20 = a fenéklap hossza

NL + 8 = a korpusz belső mélysége

LW = belső korpuszszélesség

LW – 42 = a hátlap szélessége

LW – 21 = a fenéklap szélessége

StrongMax 249 mm

18 mm vastag fiók fenéklap

hossz (mm)	szürke	fehér	fekete
450	**503054**	**503086**	**503100**
500	**503055**	**503087**	**503101**
550	**503056**	**503088**	×
600	**503057**	**503089**	×
650	**503058**	**503090**	×

16 mm vastag fiók fenéklap

hossz (mm)	szürke	fehér	fekete
450	**502961**	**502993**	**503025**
500	**502962**	**502994**	**503026**
550	**502963**	**502995**	×
600	**502964**	**502996**	×
650	**502965**	**502997**	×

- teherbírás 40 kg
- a fiók maximális ajánlott szélessége a fióksín hosszának 1,6-szorosa
- a szélesebb fiókoknál javasoljuk az aljtámasz használatát (elülső, hátsó) 03.19 o.
- a fiók kiemeléséhez szükséges mechanizmus az oldalfalba van beépítve
- állítsa be a fiók előlapját vízszintesen és függőlegesen
- fiókelőlap dőlésszögének beállítása
- StrongMax18 (alj vastagsága 18 mm), StrongMax16 (alj vastagsága 16 mm)
- vasalat belső fiókhoz és egyéb tartozékok 03.17 - 03.20 o.

A komplett mindent tartalmaz egy fiók összeállításához a következőkből áll:

- B+J oldallap az előlapvasalatot is beleértve, a beépített hátfaltartók, az elülső és hátsó támasztékok, valamint a STRONG logós takaró és tartozékok
- B+J 40 kg fióksín csillapítással

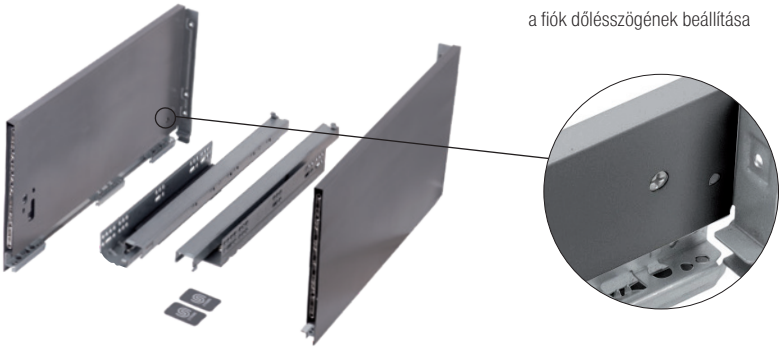

Méretdiagram

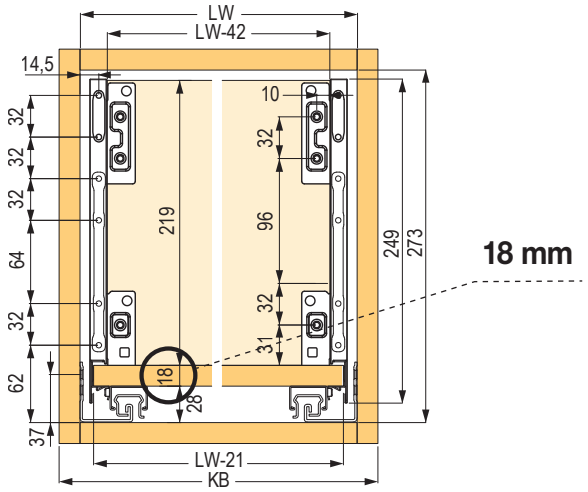

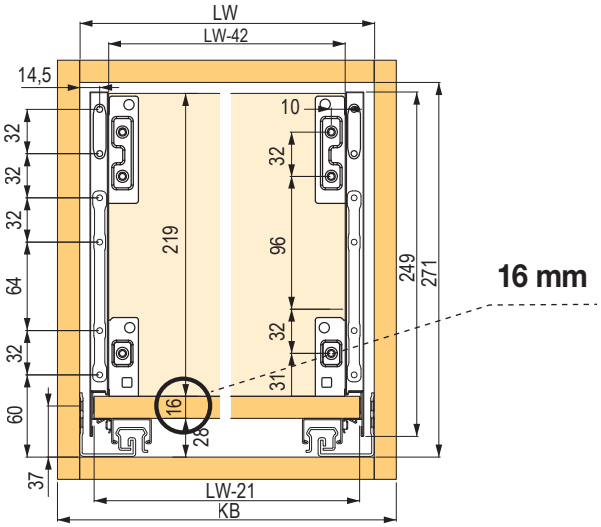

evőeszköztartók a o. 04.9 - 04.11

Vágások méretei

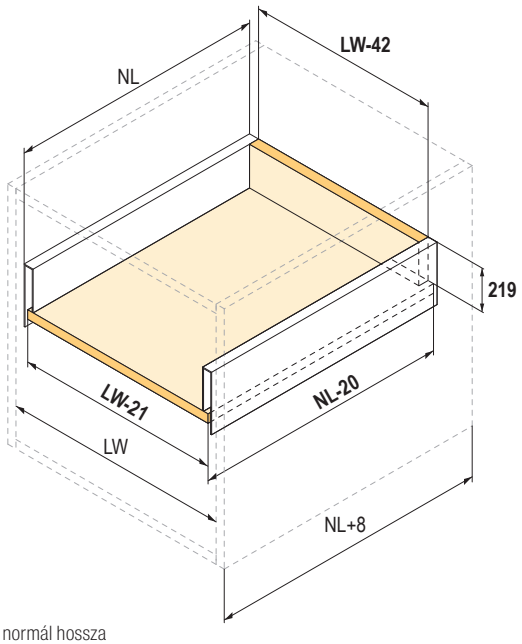

NL = a fióksín normál hossza

NL – 20 = a fenéklap hossza

NL + 8 = a korpusz belső mélysége

LW = minimális belső korpuszszélesség

LW – 42 = a hátlap szélessége

LW – 21 = a fenéklap szélessége

StrongMax – egyes alkatrészek

StrongMax 18 oldallapok

sötétszürke

hossz (mm)	89	121	185	185 + üveg	249
300	**502867**	**502881**	**502874**	×	×
350	**502866**	**502880**	**502873**	×	×
400	**502865**	**502879**	**502872**	×	×
450	**502864**	**502878**	**502871**	**502933**	**502909**
500	**502863**	**502877**	**502870**	**502934**	**502910**
550	**502862**	**502876**	**502869**	**502929**	**502911**
600	**503115**	**503117**	**503119**	×	**502912**
650	**503116**	**503118**	**503120**	×	**502913**

fehér

hossz (mm)	89	121	185	185 + üveg	249
300	**502846**	**502860**	**502853**	×	×
350	**502845**	**502859**	**502852**	×	×
400	**502844**	**502858**	**502851**	×	×
450	**502843**	**502857**	**502850**	**502931**	**502904**
500	**502842**	**502856**	**502849**	**502932**	**502905**
550	**502841**	**502855**	**502848**	**502928**	**502906**
600	**503109**	**503111**	**503113**	×	**502907**
650	**503110**	**503112**	**503114**	×	**502908**

fekete

hossz (mm)	89	121	185	185 + üveg	249
450	**502885**	**502899**	**502892**	**502935**	**502914**
500	**502884**	**502898**	**502891**	**502936**	**502915**

StrongMax 16 oldallapok

sötétszürke

hossz (mm)	89	121	185	185 + üveg	249
300	**374211**	**374216**	**374221**	×	×
350	**374212**	**374217**	**374222**	×	×
400	**374213**	**374218**	**374223**	×	×
450	**374189**	**374191**	**374193**	**502924**	**502831**
500	**374190**	**374192**	**374194**	**502925**	**502832**
550	**374214**	**374219**	**374224**	**502920**	**502833**
600	**503127**	**503129**	**503131**	×	**502834**
650	**503128**	**503130**	**503132**	×	**502835**

fehér

hossz (mm)	89	121	185	185 + üveg	249
300	**374196**	**374201**	**374206**	×	×
350	**374197**	**374202**	**374207**	×	×
400	**374198**	**374203**	**374208**	×	×
450	**374183**	**374185**	**374187**	**502922**	**502826**
500	**374184**	**374186**	**374188**	**502923**	**502827**
550	**374199**	**374204**	**374209**	**502919**	**502828**
600	**503121**	**503123**	**503125**	×	**502829**
650	**503122**	**503124**	**503126**	×	**502830**

fekete

hossz (mm)	89	121	185	185 + üveg	249
450	**502805**	**502819**	**502812**	**502926**	**502836**
500	**502804**	**502818**	**502811**	**502927**	**502837**

- B+J oldallap dobozba csomagolva
- integrált hátfaltartó
- előlapvasalat az oldallapban

StrongMax fióksínek

teljes sín 40 kg

300	**374229**
350	**374230**
400	**374231**
450	**374232**
500	**374233**
550	**374234**
600	**502825**
650	**502824**

- B+J szinkronizált teljes kihúzású fióksín csillapítással
- teherbírás 40 kg

Adapter

kód
503409

- adapter a 16 mm-es bútorlap használatára a StrongMax 18 oldalfalakban
- az oldallapok stabil rögzítéshez szükséges kapcsokkal
- 6 db szükséges 1 fiókhoz

StrongMax – vasalat a belső fiókhoz

Üveg előlap

szélesség (mm)	magasság 89 (mm)	magasság 121 (mm)	magasság 185 (mm)	szín
500	**401956**	**402264**	**402267**	átlátszó
600	**401957**	**402265**	**402268**	
800	**401958**	**402266**	**402269**	
900	**403173**	**403174**	**403175**	

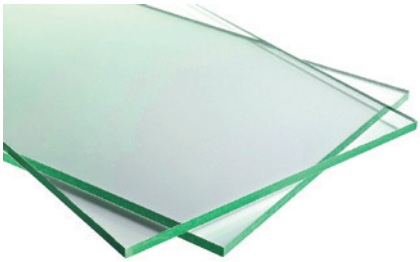

Fogantyú profil

hossz (mm)	szürke	fehér	fekete
800	**336115**	**336117**	**400409**
1100	**336114**	**336116**	**400410**

- a korpusz szélességének megfelelően rövidíthető
- a magasító korlát hossza a belső fiókok magasságához 185 mm = a korpusz belső szélessége – 55 mm
- profil méret 20 × 10 mm

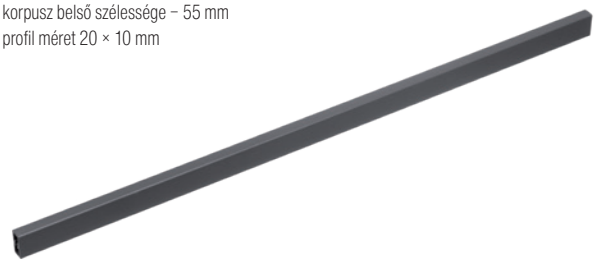

Frontrögzítők üveg fronthoz

magasság (mm)	szürke	fehér	fekete
89	**401948**	**401944**	**401952**
121	**401949**	**401945**	**401953**
185	**401950**	**401946**	**401954**

Frontrögzítők profil fronthoz

leírás	szürke	fehér	fekete
H89	**336109**	**336104**	**400404**
H121	**336110**	**336105**	**400405**
H185	**336111**	**336106**	**400406**

Alu profil üveg előlaphoz

kód	szélesség (mm)	szín
401947	1100	fehér
401951		szürke
401955		fekete

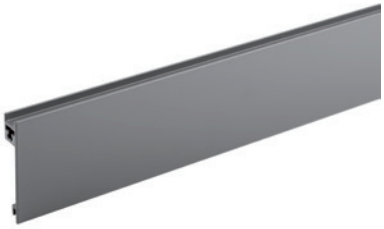

Előlapprofil

hossz (mm)	szürke	fehér	fekete
800	**336107**	**336112**	**400407**
1100	**336108**	**336113**	**400408**

- a korpusz szélességének megfelelően rövidíthető
- profilhossz = a korpusz belső szélessége – 87 mm
- profilmagasság 100,5 mm

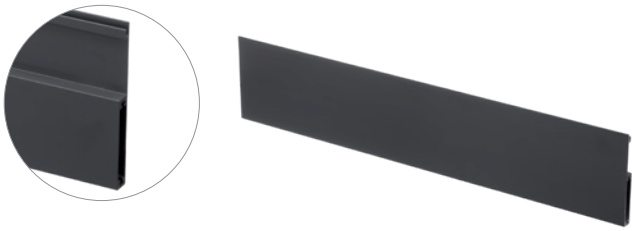

StrongMax – belső felosztás

① Magasító korlát szett a fiókok magasításához

hossz (mm)	szürke	fehér	fekete
300	**359371**	**359377**	×
350	**359372**	**359378**	×
400	**359373**	**359379**	×
450	**359374**	**359380**	**400398**
500	**359375**	**359381**	**400399**
550	**359376**	**359382**	×
600	**400393**	**400391**	×
650	**400394**	**400392**	×

- bármilyen magasságban és mennyiségben használható
- kombinálható minden StrongMax magassággal
- a fiók előlapjára szerelés úgy van, mint a hagyományos magasító korlátnál, a hátsó panelhez speciális rögzítők segítségével
- profil mérete 23 × 13 mm

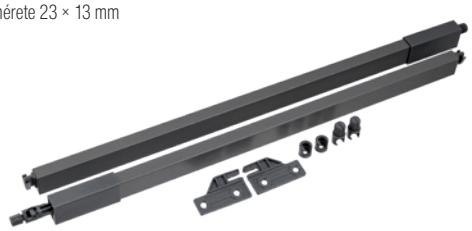

② Profil belső felosztáshoz

hossz (mm)	szürke	fehér	fekete
800	**359367**	**359368**	**404292**
1100	**359822**	**359823**	**404281**

- az fiók méreteinek megfelelően rövidíthető
- a keresztirányú elosztás profiljának hossza = a korpusz belső szélessége – 47 mm
- a hosszanti elosztás profiljának hossza = a fióksín hossza (NL) – 40 mm
- profil méret 20 × 10 mm

③ Profilfogantyú belső felosztáshoz

kód	szín
359365	szürke
359366	fehér
404282	fekete

- a keresztirányú elosztás rögzítése a hosszirányú magasító korláthoz
- a belső felosztás nem ajánlott magasító korlát nélkül

④ Kereszt összekötőprofil belső felosztáshoz

kód	szín
359830	szürke
359829	fehér
404283	fekete

⑤ Profil takaróeleme belső felosztáshoz

kód	szín
359827	szürke
359828	fehér
404287	fekete

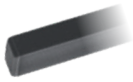

⑥ Elosztó panel

kód	szín
359369	szürke
359370	fehér
404288	fekete

⑦ Osztó profil

kód	szín
359824	szürke
359825	fehér
404289	fekete

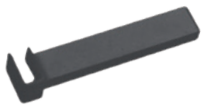

StrongMax – belső felosztás

A belső felosztás részeinek elrendezése

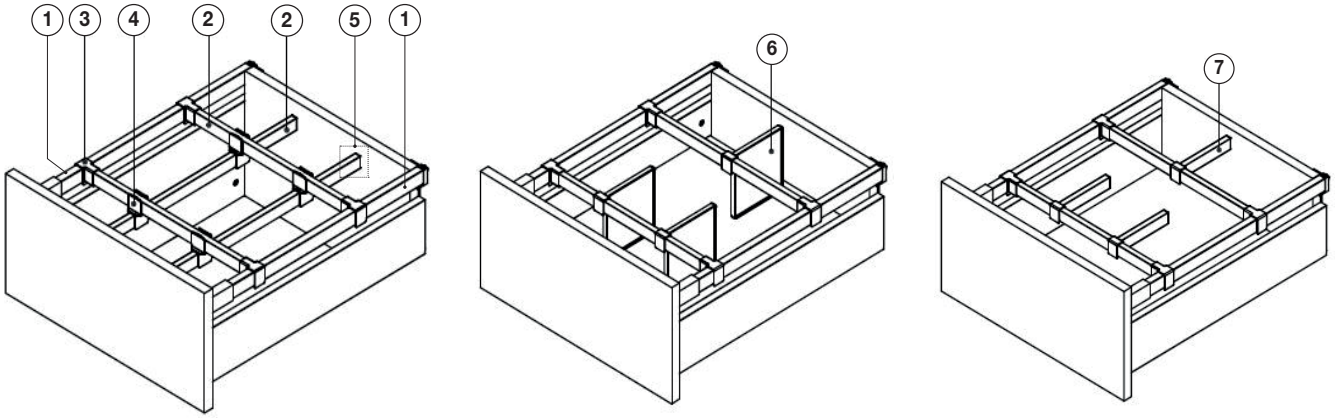

Takarósapka logó nélkül, nyomtatható

szürke	fehér	fekete
363036	**363034**	**400403**

Aljtámaszok

kód	leírás
362335	elülső

- aljtámasz széles fiókokhoz

Aljtámaszok

kód	leírás
362336	hátsó

- aljtámasz széles fiókokhoz

Aljtámaszok

kód	leírás
376287	elülső belső fiókok

- aljtámasz széles fiókokhoz

a fiók előlapszerelésének sablonja

89 mm-es magasséghoz

kód	leírás
374341	az előlaprögzítő szerelési nyílásainak jelöléséhez

121 mm-es magasséghoz

kód	leírás
374342	az előlaprögzítő szerelési nyílásainak jelöléséhez

185 mm-es magasséghoz

kód	leírás
374343	az előlaprögzítő szerelési nyílásainak jelöléséhez

StrongBox 86 mm

Teljes szettek a fiókhoz

hossz NL (mm)	fehér	szürke	titán
270	**179252**	**146752**	×
300	**179253**	**146753**	×
350	**179254**	**146754**	×
400	**179255**	**146755**	×
450	**179256**	**146756**	**400301**
500	**179257**	**146757**	**400302**
550	**179258**	**146758**	×

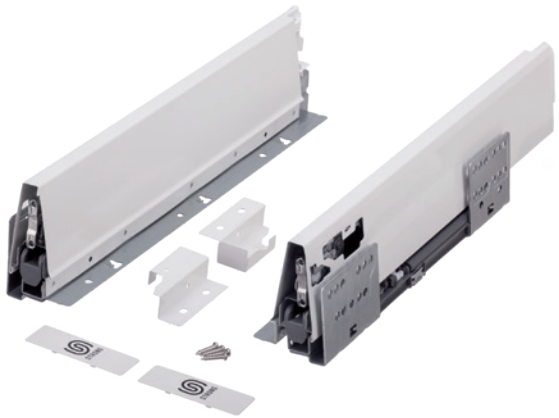

- teherbírás 35 kg
- a fiók maximális ajánlott szélessége a fióksín hosszának 1,6-szorosa
- a fiók beépítéséhez szükséges nyílás minimális belső magassága 105 mm
- az előlap vízszintes és függőleges beállításának lehetősége
- az evőeszköztartó szélessége 60 mm-el kisebb a korpusz belső szélességénél és 26 mm-el rövidebb, mint a névleges fiókhossz (50 mm-es evőeszköztartó-magasság)
- 16 mm vastag fiók fenéklap

vasalat belső fiókhoz 03.27 o.
belső felosztás 03.30 - 03.31 o.

Szett tartalma:

- oldallap – B + J, fióksín – B + J, hátfaltartó – B + J
- előlaptartó – 2×, takarósapka Strong logóval – 2×
- csavarok az előlaptartóhoz – 4×

NL = a fióksín normál hossza
NL – 7 = a fenéklap hossza
NL + 10 = a korpusz belső mélysége
LW = a korpusz belső szélessége
LW – 89 = a hátlap szélessége
LW – 75 = a fenéklap szélessége

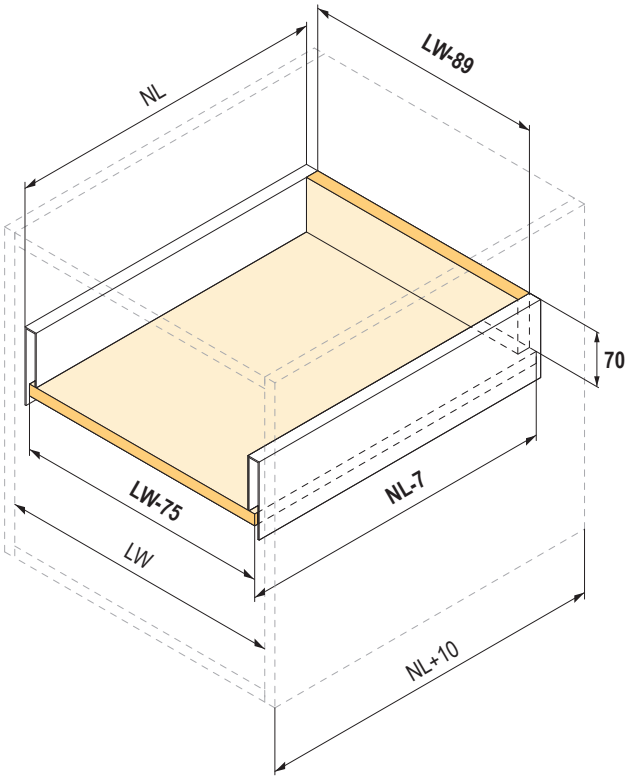

sablonok a 03.29, 04.14 o.

Méretdiagram

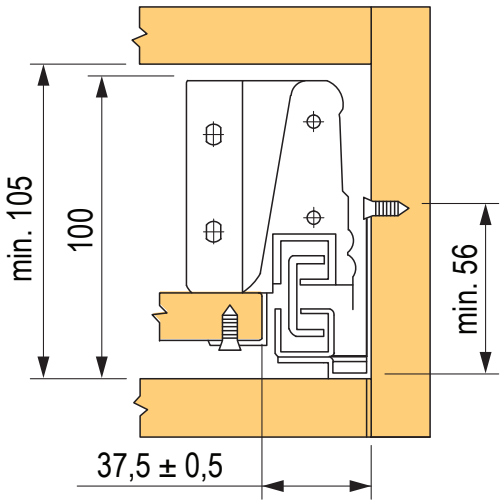

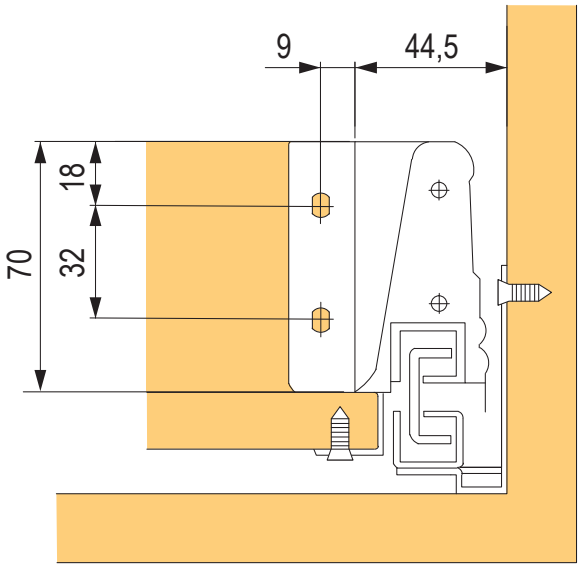

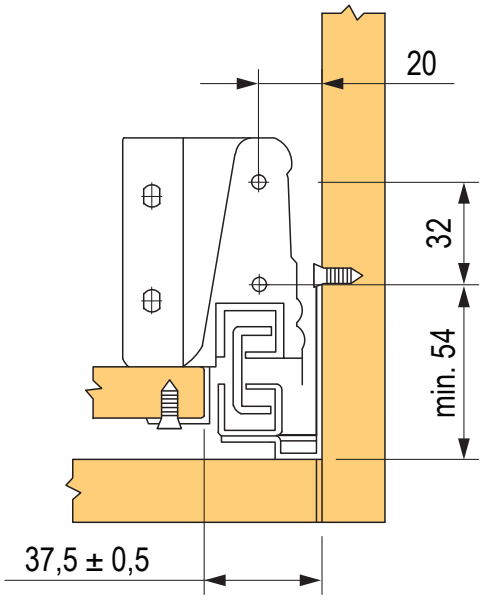

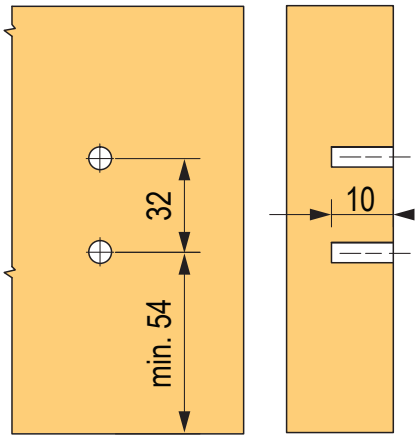

StrongBox 140 mm

Gömbölyű magasító korláttal

hossz NL (mm)	fehér	szürke
270	**179259**	**146759**
300	**179260**	**146760**
350	**179261**	**146761**
400	**179262**	**146762**
450	**179263**	**146763**
500	**179264**	**146764**
550	**179265**	**146765**

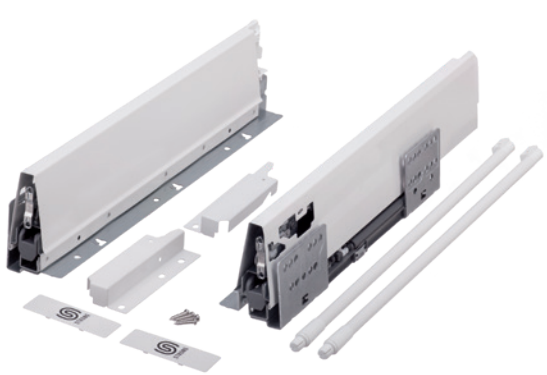

Szögletes magasító korláttal

hossz NL (mm)	fehér	szürke	titán
270	**402576**	**402583**	×
300	**402577**	**402584**	×
350	**402578**	**402585**	×
400	**402579**	**402586**	×
450	**402580**	**402587**	**400290**
500	**402581**	**402588**	**400291**
550	**402582**	**402589**	×

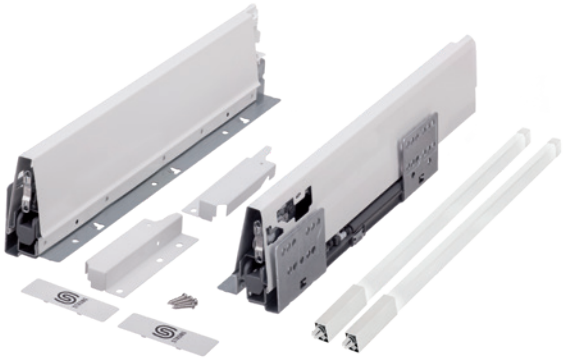

- teherbírás 35 kg
- a fiók beépítéséhez szükséges nyílás minimális belső magassága 165 mm
- az előlap vízszintes és függőleges beállításának lehetősége
- 16 mm vastag fiók fenéklap

vasalat belső fiókhoz 03.27 o.
belső felosztás 03.30 - 03.31 o.

Szett tartalma:

- oldallap – B + J, fióksín – B + J, hátfaltartó – B + J
- előlaptartó – 2×, felső magasító korlát – 1 pár, takarósapka Strong logóval – 2×
- csavarok az előlaptartóhoz – 4×

NL = a fióksín normál hossza
NL – 7 = a fenéklap hossza
NL + 10 = a korpusz belső mélysége
LW = a korpusz belső szélessége
LW – 89 = a hátlap szélessége
LW – 75 = a fenéklap szélessége

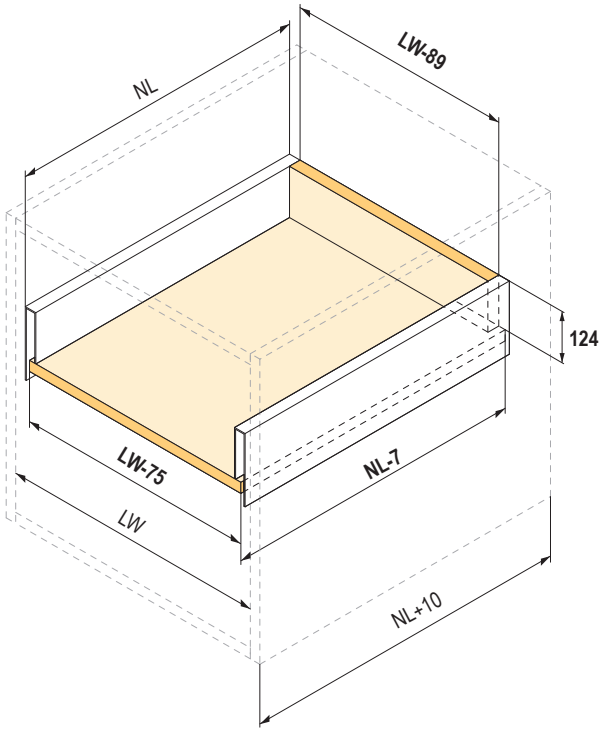

sablonok a 03.29, 04.14 o.

StrongBox 140 mm

Méretdiagram

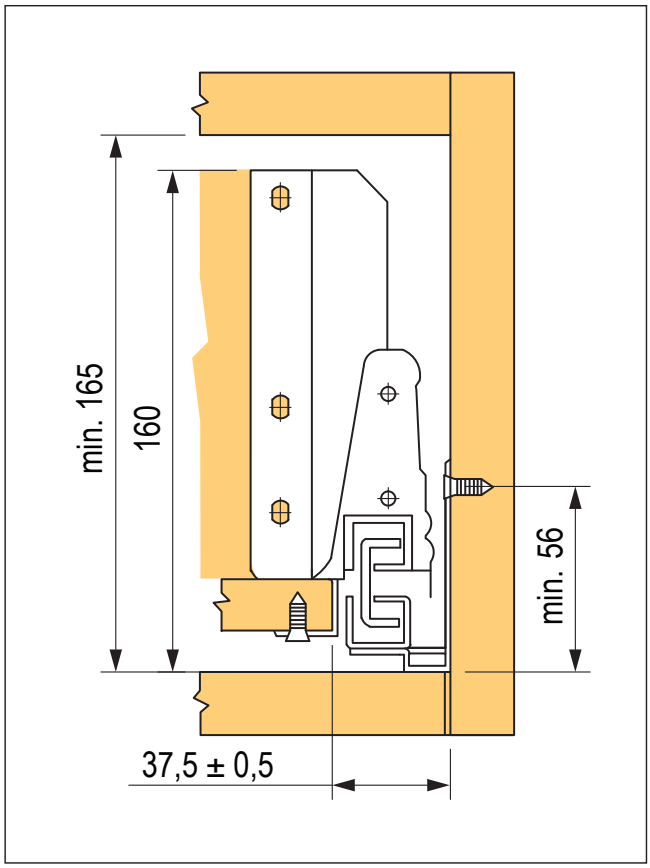

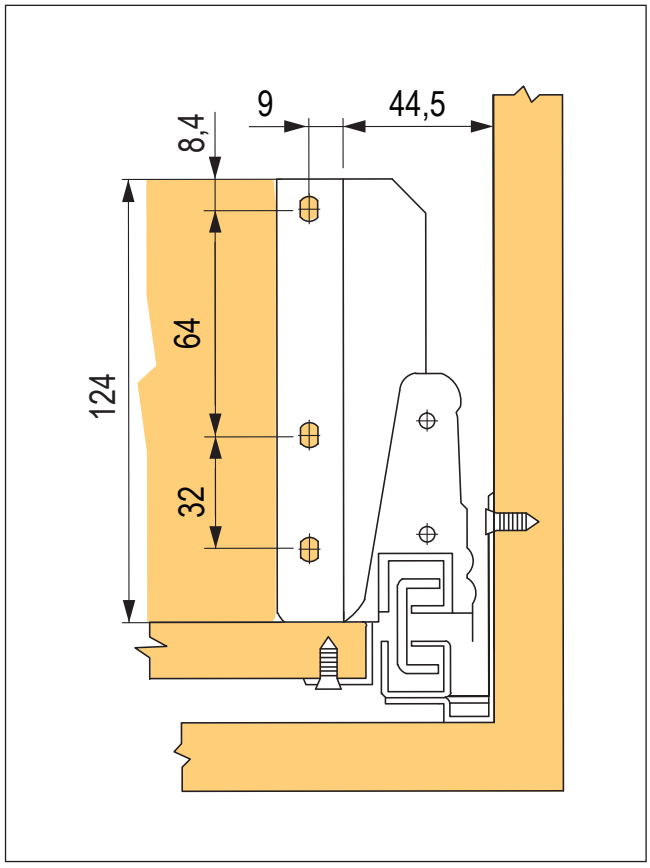

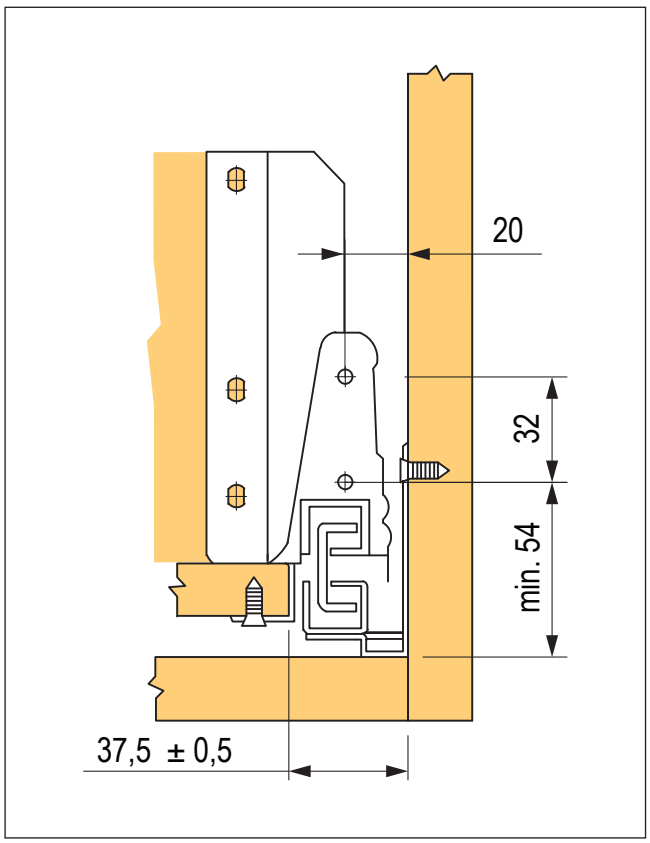

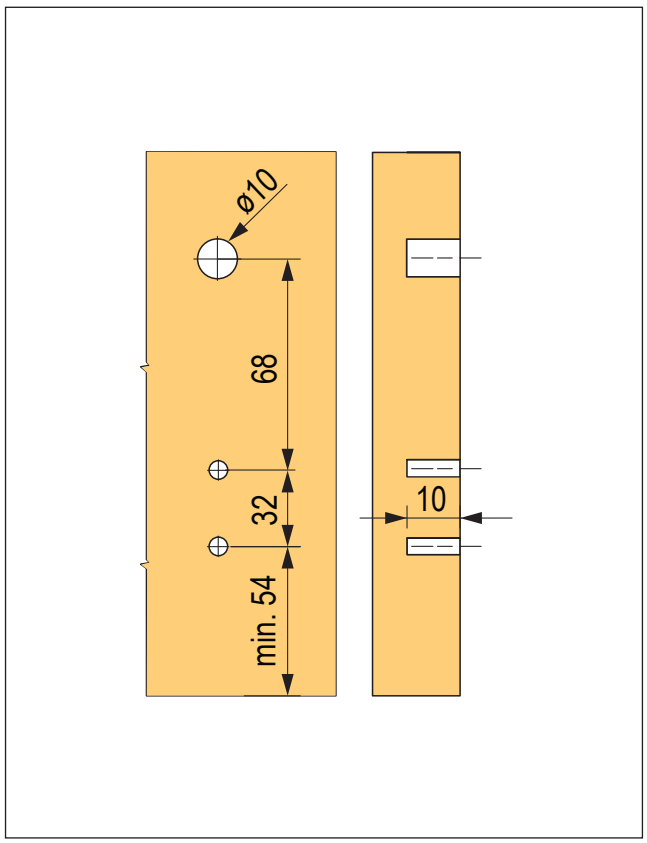

StrongBox 204 mm

Egy gömbölyű magasító korláttal

hossz NL (mm)	fehér	szürke
270	**276473**	**276474**
300	**276475**	**276476**
350	**276477**	**276478**
400	**276480**	**276481**
450	**276482**	**276483**
500	**276484**	**276485**
550	**276486**	**276487**

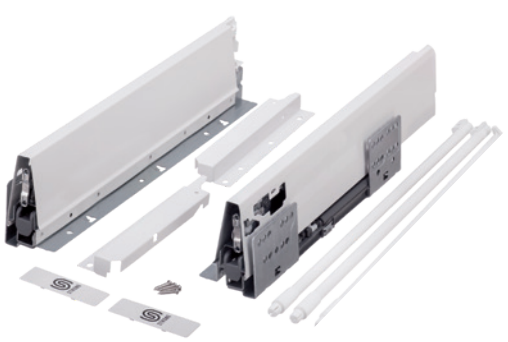

- az előlap vízszintes, függőleges és dőlésszögű beállítása a magasító korlát segítségével
- a fiók beépítéséhez szükséges nyílás minimális belső magassága 225 mm
- 16 mm vastag fiók fenéklap

vasalat belső fiókhoz 03.27 o.
magasított oldallapok és belső felosztások a 03.29 - 03.31 o.

Szett tartalma:

- oldallap – B + J, fióksín – B + J, hátfaltartó – B + J
- előlaptartó – 2×, felső magasító korlát – 1 pár, takarósapka Strong logóval – 2×, csavarok az előlaptartóhoz – 4×

Két gömbölyű magasító korláttal

hossz NL (mm)	fehér	szürke
270	**179266**	**146768**
300	**179267**	**146769**
350	**179268**	**146770**
400	**179269**	**146771**
450	**179270**	**146772**
500	**179271**	**146773**
550	**179273**	**146774**

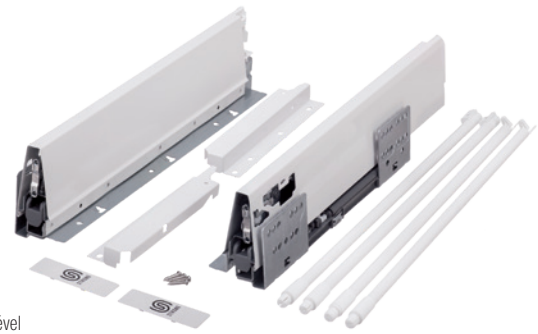

- az előlap vízszintes, függőleges és dőlésszögű beállítása a magasító korlát segítségével
- a fiók beépítéséhez szükséges nyílás minimális belső magassága 225 mm
- 16 mm vastag fiók fenéklap

vasalat belső fiókhoz 03.27 o.
magasított oldallapok és belső felosztások a 03.29 - 03.31 o.

Szett tartalma:

- oldallap – B + J, fióksín – B + J, hátfaltartó – B + J
- előlaptartó – 2×, felső magasító korlát – 1 pár, középső magasító korlát – 1 pár, takarósapka Strong logóval – 2×, csavarok az előlaptartóhoz – 4×

Egy szögletes magasító korláttal

hossz NL (mm)	fehér	szürke	titán
270	**404258**	**404265**	×
300	**404259**	**404266**	×
350	**404260**	**404267**	×
400	**404261**	**404268**	×
450	**404262**	**404269**	**402573**
500	**404263**	**404270**	**402574**
550	**404264**	**404271**	×

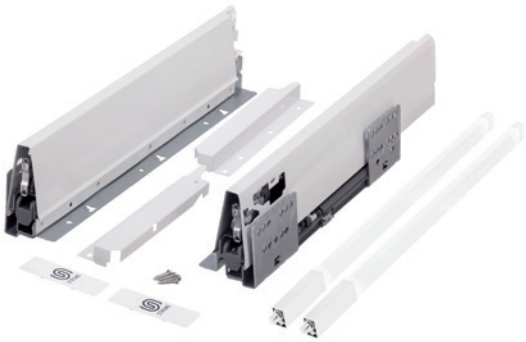

- az előlap vízszintes, függőleges és dőlésszögű beállítása a magasító korlát segítségével
- a fiók beépítéséhez szükséges nyílás minimális belső magassága 225 mm
- 16 mm vastag fiók fenéklap

vasalat belső fiókhoz 03.27 o.
magasított oldallapok és belső felosztások a 03.29 - 03.31 o.
sablonok a 03.29, 04.14 o.

Szett tartalma:

- oldallap – B + J, fióksín – B + J, hátfaltartó – B + J
- előlaptartó – 2×, felső magasító korlát – 1 pár, takarósapka Strong logóval – 2×, csavarok az előlap tartóhoz – 4×

StrongBox 204 mm

Két szögletes magasító korláttal

hossz NL (mm)	fehér	szürke	titán
270	**402590**	**402597**	×
300	**402591**	**402598**	×
350	**402592**	**402599**	×
400	**402593**	**402600**	×
450	**402594**	**402601**	**400310**
500	**402595**	**402602**	**400313**
550	**402596**	**402603**	×

- a fenti megjegyzések érvényesek

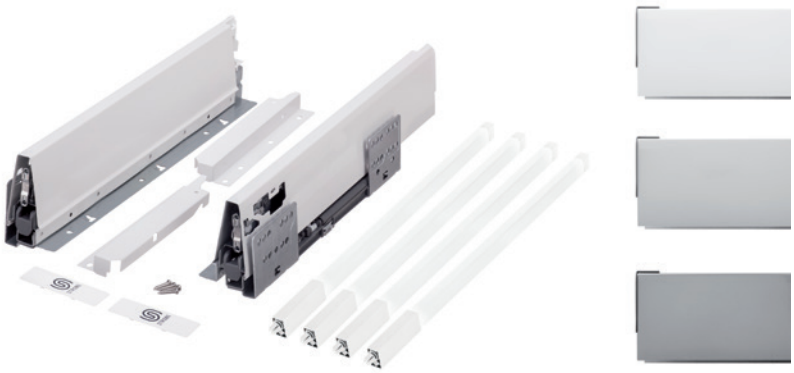

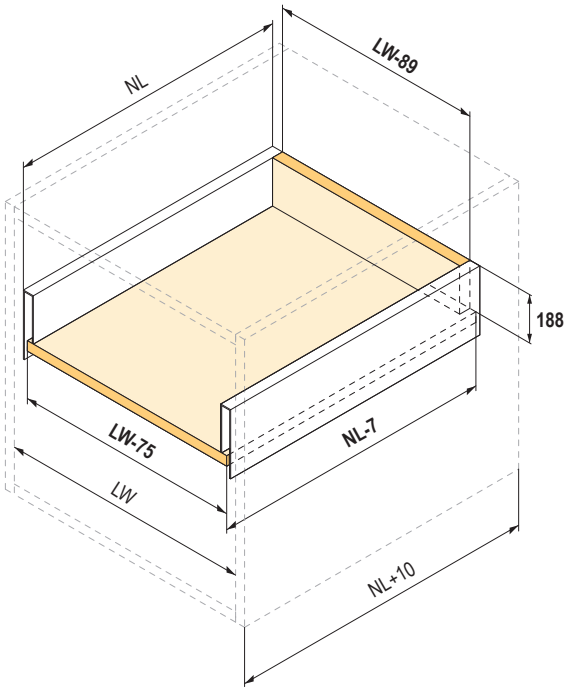

Szett tartalma:

- oldallap – B + J, fióksín – B + J, hátfaltartó – B + J
- előlaptartó – 2×, felső magasító korlát – 1 pár, középső magasító korlát – 1 pár, takarósapka Strong logóval – 2×, csavarok az előlaptartóhoz – 4×

NL = a fióksín normál hossza
NL – 7 = a fenéklap hossza
NL + 10 = a korpusz belső mélysége
LW = a korpusz belső szélessége
LW – 89 = a hátlap szélessége
LW – 75 = a fenéklap szélessége

Méretdiagram

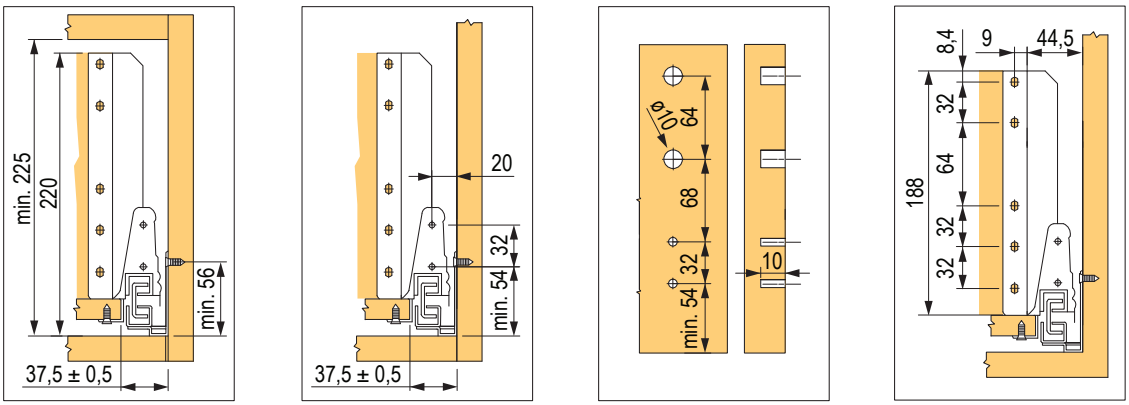

abban az esetben, ha csak egy magasító korlátot használ, akkor csak egy lyukat fúrjon

StrongBox – vasalat belső fiókhoz

Előlaptartó belső fiókhoz gömbölyű magasító korláttal

leírás	fehér	szürke
H86	**328812**	**179238**
H140 egy magasító korláttal	**328811**	**179239**
H204 egy magasító korláttal	**328814**	**179240**
H204 két magasító korláttal	**291439**	**293609**

Előlaptartó belső fiókhoz szögletes magasító korláttal

leírás	fehér	szürke
H86	**328812**	**179238**
H140 egy magasító korláttal	**328811**	**179239**
H204 egy magasító korláttal	**402673**	**402674**
H204 két magasító korláttal	**402675**	**402676**

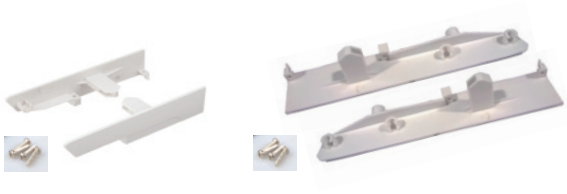

Előlapprofil hossza 1100 mm

fehér	szürke	titán
179235	**179234**	**402667**

- minden oldallapmagasséghoz (86, 140, 204 mm)
- profilhossz = a korpusz belső szélessége – 87 mm

Szögletes elülső magasító korlát 1100 mm

fehér	szürke	titán
402668	**402669**	**402670**

Fogantyú belső fiókra gömbölyű magasító korláttal H204 magasságra

fehér	szürke
328820	**179241**

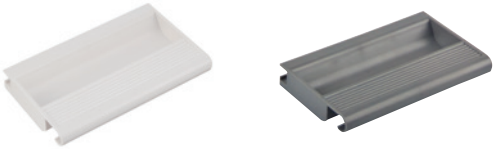

StrongBox – magasító korlát

Oldalsó gömbölyű magasító korlát szettek

hossz (mm)	szürke		fehér	
	felső magasító korlát	középső magasító korlát	felső magasító korlát	középső magasító korlát
270	**283738**	**283752**	**283739**	**283753**
300	**283740**	**283754**	**283741**	**283755**
350	**283742**	**283756**	**283743**	**283757**
400	**283744**	**283758**	**283745**	**283759**
450	**283746**	**283760**	**283747**	**283761**
500	**283748**	**283762**	**283749**	**283763**
550	**283750**	**283764**	**283751**	**283765**

- a szett tartalmaz előlapvasalatot a csavarra és a tiplire
- a szett egyes alkotóelemei a portálunkon is rendelhetők
- önálló előlaptartó magasító korlát csavarral
  - fehér 246699
  - szürke 246700
- önálló előlaptartó tiplivel
  - fehér 246795
  - szürke 246796,

Oldalsó szögletes magasító korlát szettek

hossz (mm)	magasság 140 mm			magasság 204 mm egy magasító korláttal			magasság 204 mm két magasító korláttal		
	fehér	szürke	titán	fehér	szürke	titán	fehér	szürke	titán
270	**402604**	**402611**	×	**402625**	**402632**	×	**402646**	**402653**	×
300	**402605**	**402612**	×	**402626**	**402633**	×	**402647**	**402654**	×
350	**402606**	**402613**	×	**402627**	**402634**	×	**402648**	**402655**	×
400	**402607**	**402614**	×	**402628**	**402635**	×	**402649**	**402656**	×
450	**402608**	**402615**	**402622**	**402629**	**402636**	**402643**	**402650**	**402657**	**402664**
500	**402609**	**402616**	**402623**	**402630**	**402637**	**402644**	**402651**	**402658**	**402665**
550	**402610**	**402617**	×	**402631**	**402638**	×	**402652**	**402659**	×

- a készlet hátsó rögzítő elemeket is tartalmaz
- kombinálva a StrongBox 86 mm-es verziójával

StrongBox – emelt oldallapok (gömbölyű magasító korlát)

Egyszerű oldallap magasítás

hossz (mm)	szürke	fehér
450	**146813**	**179287**
500	**146814**	**179288**

- alkalmas StrongBox kiegészítőkhöz, magasság 204 mm, egy magasító korláttal

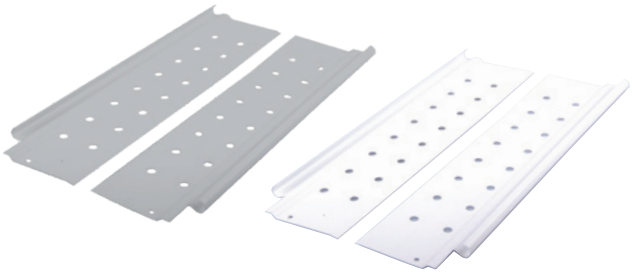

Dupla oldallap magasítás

hossz (mm)	szürke	fehér
450	**146794**	**179278**
500	**146795**	**179279**

- alkalmas StrongBox kiegészítőkhöz, magasság 204 mm, egy magasító korláttal

Akril oldallap magasítás

hossz (mm)	akril	akril tartó	
		szürke	fehér
450	**146820**	**179348**	**328813**
500	**146821**	**179348**	**328813**

- 270-400 mm hosszúságokhoz nem elérhetők az akrilok

Előlapszerelő sablon

kód	leírás
179242	előlapjelölő

- frontrögzítő nyílásainak jelöléséhez

Sablon a magasító korláthoz

kód	leírás
179243	sablon a magasító korláthoz

- magasítókorlát nyílásainak a jelölésére

StrongBox – fiók belső elosztás

Kereszt osztófal 1100 mm

kód	leírás
179249	szürke
179250	fehér

- a korpusz szélességének megfelelően rövidíthető (profilhossz = a korpusz belső szélessége – 100 mm)
- a profil magassága 111 mm, vastagsága 7 mm
- csak egyszerű vagy dupla oldallap magasítással kombinálva

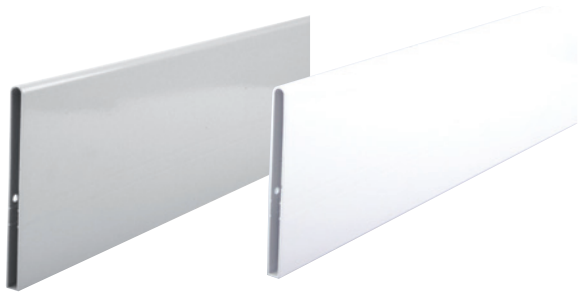

Végzáró szett kereszt osztófalhoz

kód	leírás
179251	szürke
328819	fehér

- rápattintással a keresztmetszeti osztófalra
- csak egyszerű vagy dupla oldallap magasítással kombinálva

Elosztó panel kereszt osztófalhoz

kód	leírás
146807	szürke
179281	fehér

- a jobb áttekinthetőség és magas fiókok szervezése érdekében
- a keresztmetszeti osztófalra rápattintással szerelhető

Takarósapka logó nélkül, nyomtatható

kód	szín
363035	szürke
363033	fehér

- a takarósapka kérésre nyomtatható
- árlista kérésre

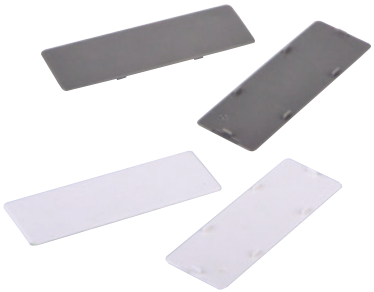

Elosztó panel gömbölyű magasító korlátra

kód	szín
328821	fehér
221269	szürke

StrongBox – fiók belső elosztás

Kereszt és hosszanti gömbölyű magasító korlát, hossz 1100 mm

kód	szín
179244	fehér
179245	szürke

- a magasító korlát rövidítéshez a belső elosztáshoz vagy a belső fogantyús fiókhoz, magassága 204 mm
- a belső felosztáshoz szükséges magasító korlát hossza = a korpusz belső szélessége – 60 mm
- a magasító korlát hossza a belső fiókok magasságához 204 mm = a korpusz belső szélessége – 71 mm

Kereszt és hosszanti négyszögletes magasító korlát, hossza 1100 mm

kód	szín
402677	fehér
402678	szürke
402679	titán

Csatlakozó gömbölyű kereszt magasító korlathoz

kód	leírás
328824	fehér
179246	szürke

- a keresztirányú magasító korlátot a hosszanti magasító korlathoz rögzíti

Csatlakozó szögletes kereszt magasító korlathoz

kód	szín
402680	fehér
402681	szürke

Kereszt csatlakozó gömbölyű magasító korlathoz

kód	szín
328822	fehér
179247	szürke

Kereszt csatlakozó szögletes magasító korlathoz

kód	szín
402682	fehér
402683	szürke

Hosszanti gömbölyű magasító korlát végzáró eleme

kód	szín
328818	fehér
179248	szürke

Hosszanti szögletes magasító korlát végzáró eleme

kód	szín
359828	fehér
359827	szürke

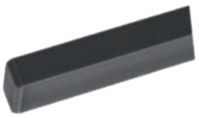

StrongRide 3D, szinkronos teljes kihúzású rejtett fióksín csillapítással

Teljes kihúzású fióksín beleértve az előlapvasalatot

kód	hossz NL (mm)
334991	300
334992	350
334993	400
334994	450
334995	500
334996	550

- az oldallap gyártásához szükséges anyagvastagság akár 19 mm
- fiók beállítása vízszintesen ±2 mm, függőlegesen 0 és +3 mm között
- lehetséges mélységbeállítás 0 és +3 mm
- a fiók maximális ajánlott szélessége a fióksín hosszának 1,6-szorosa

A fiók és a korpusz szélessége

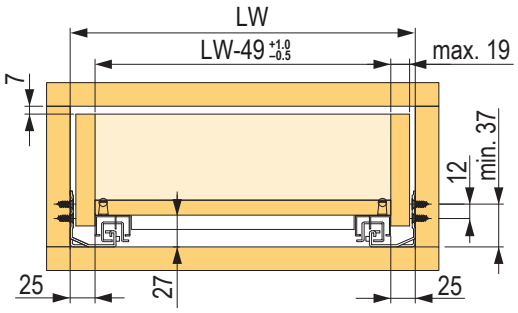

Az előlaprögzítők elhelyezése

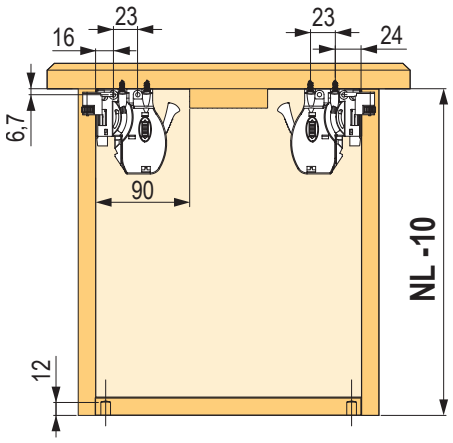

Nyílások a hátsó rögzítő elemhez

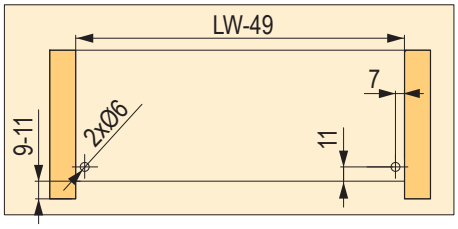

Fiók és korpusz mélysége

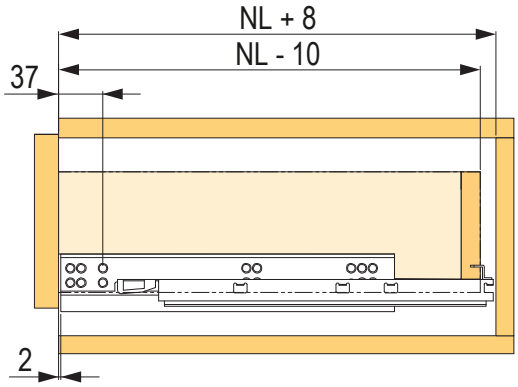

Fiókok mérete és fúrás

NL = a fióksín normál hossza
NL –10 = fiók külső mélysége
NL+ 8 = minimális ajánlott korpuszmélység
LW = a korpusz belső szélessége
LW – 49 = a fiók belső szélessége

StrongRide 3D, teljes kihúzású rejtett fióksín csillapítással

Teljes kihúzású fióksín beleértve az előlapvasalatot

kód	hossz NL (mm)
238136	300
238140	350
238141	400
238142	450
238143	500
238144	550

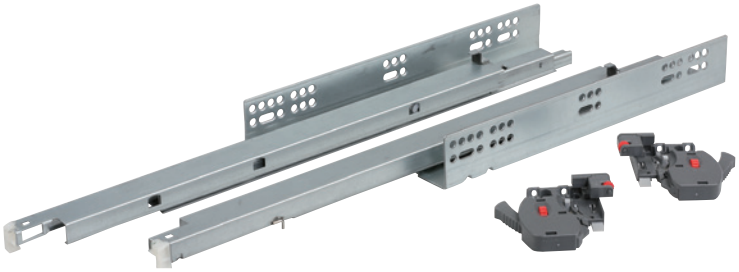

- teherbírás 30 kg
- az oldallap gyártásához szükséges anyagvastagság akár 19 mm
- fiók beállítása vízszintesen ±2 mm, függőlegesen 0 és +3 mm között
- lehetséges mélységbeállítás 0 és +3 mm
- a fiók maximális ajánlott szélessége a fióksín hosszának 1,6-szorosa

A fiók és a korpusz szélessége

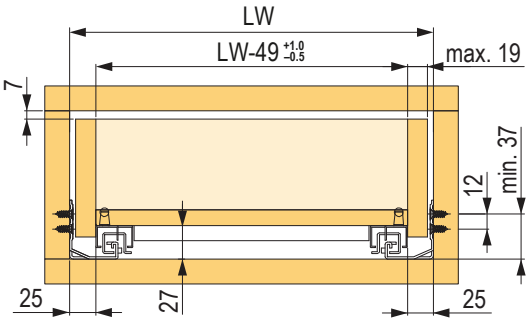

Az előlaprögzítők elhelyezése

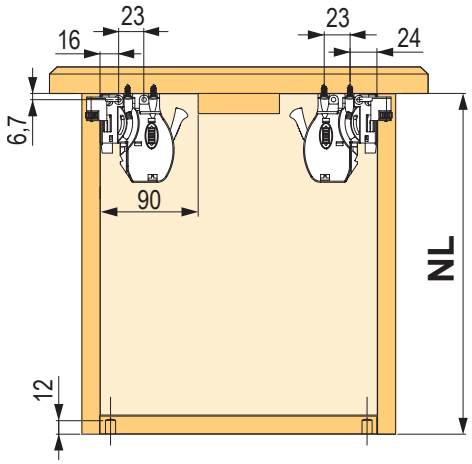

Nyílások a hátsó rögzítő elemhez

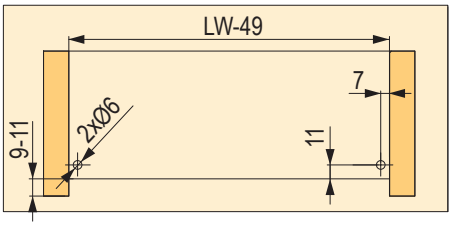

Fiók és korpusz mélysége

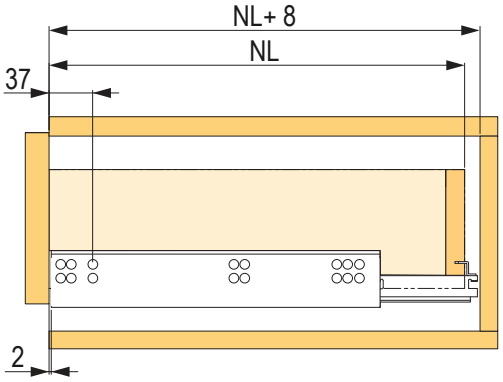

Fiókok mérete és fúrás

NL = névleges fióksín-hosszúság és a fiók külső mélysége
NL + +8 mm ajánlott minimális korpuszmélység
LW = belső korpuszszélesség
LW – 49 = a fiók belső szélessége

StrongRide 2D, szinkronos teljes kihúzású rejtett fióksín fogantyú nélküli nyitással

Teljes kihúzású fióksín beleértve az előlapvasalatot

kód	hossz NL (mm)
399221	300
399222	350
399223	400
399224	450
399225	500
399226	550

- teherbírás 35 kg
- az oldallap gyártásához szükséges anyagvastagság akár 19 mm
- fiók beállítása vízszintesen ±2 mm, függőlegesen 0 és +3 mm között
- a fiók maximális ajánlott szélessége a fióksín hosszának 1,2-szerese

A fiók és a korpusz szélessége

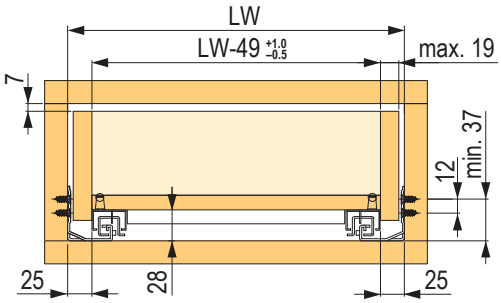

Az előlaprögzítők elhelyezése

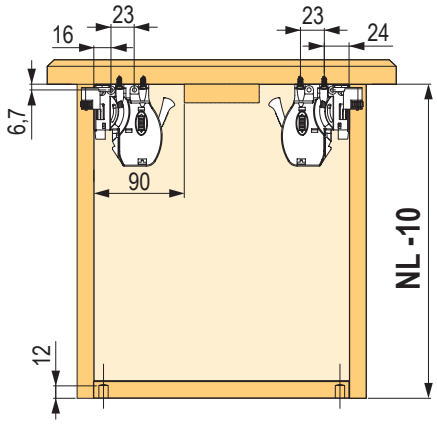

Nyílások a hátsó rögzítő elemhez

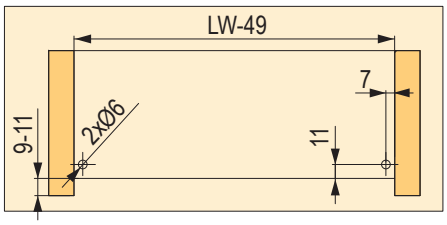

Fiók és korpusz mélysége

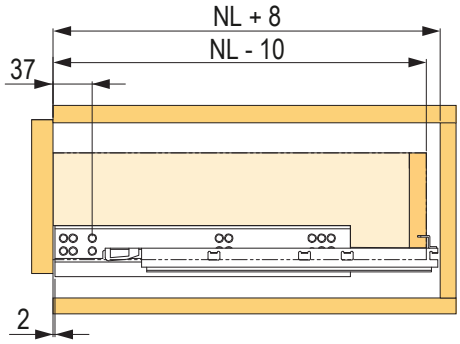

Fiókok mérete és fúrás

NL = a fióksín normál hossza
NL –10 = fiók külső mélysége
NL + 8 mm ajánlott minimális korpuszmélység
LW = belső korpuszszélesség
LW – 49 = a fiók belső szélessége

StrongRide 2D, részleges kihúzású rejtett fióksín csillapítással

Részleges kihúzású fióksínek, beleértve az előlapvasalatot

kód	hossz NL (mm)
254774	300
254775	350
254776	400
254777	450
254778	500
254779	550

- teherbírás 25 kg
- az oldallap gyártásához szükséges anyagvastagság akár 19 mm
- fiók beállítása vízszintesen ±2 mm, függőlegesen 0 és +3 mm között
- a fiók maximális ajánlott szélessége a fióksín hosszának 1,6-szorosa

A fiók és a korpusz szélessége

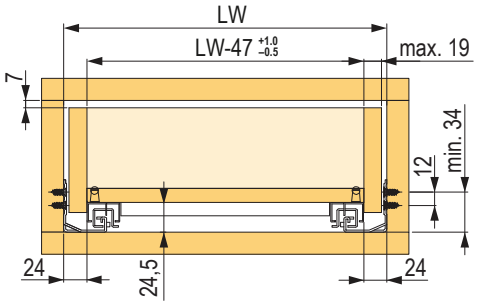

Az előlaprögzítők elhelyezése

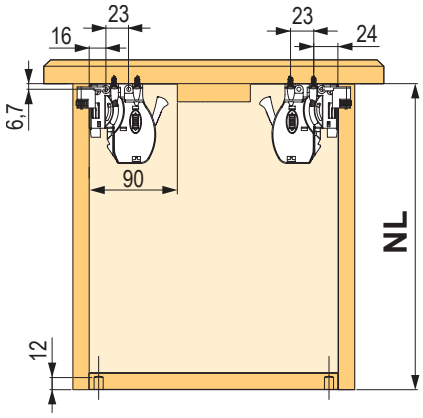

Nyílások a hátsó rögzítő elemhez

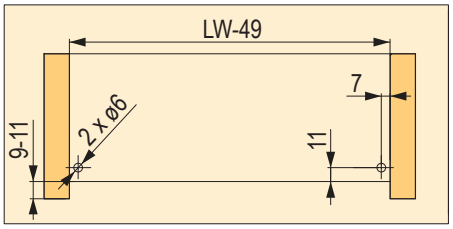

Fiók és korpusz mélysége

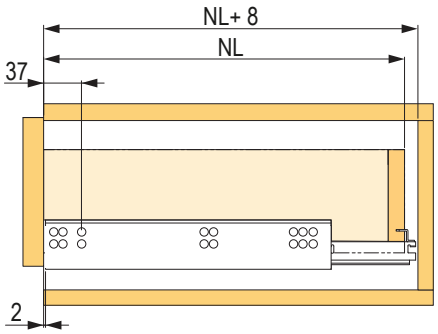

Fiókok mérete és fúrás

NL = névleges fióksín-hosszúság és a fiók külső mélysége
NL + +8 mm ajánlott minimális korpuszmélység
LW = belső korpuszszélesség
LW – 47 = a fiók belső szélessége

King Slide rejtett fióksín csillapítással

Teljes kihúzású fióksín beleértve az előlapvasalatot

kód	hossz NL (mm)
134763	250
134764	300
134765	350
134766	400
134767	450
134768	500
134769	550
134770	600

- a fiók falvastagsága max. 16 mm, ennél nagyobb vastagság esetén bemarás szükséges
- teherbírás 34 kg – ig
- három irányban állítható

A fiók és a korpusz szélessége

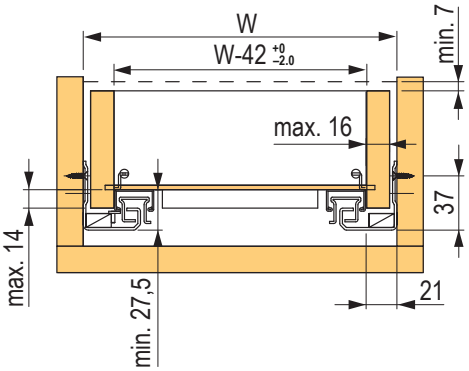

Fiók- és korpuszmélység (ráütődő)

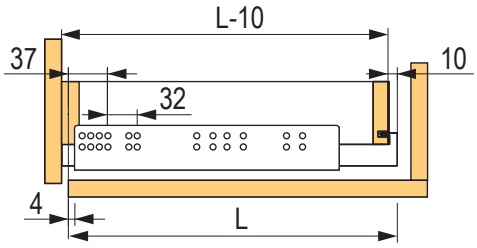

Sablon a fiók előlapjának és hátfalának fúrásához

kód	leírás
135334	PVC

Fiók és korpusz mélysége (közézáródó)

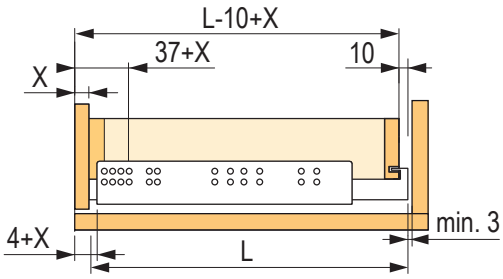

StrongBall S5 golyós fióksín csillapítással, 45 kg

Teljes kihúzású fióksínek oldallapi szereléssel

kód	hossz (mm)
92001T	300
92002T	350
92003T	400
92004T	450
92005T	500
92006T	550
92007T	600
92008T	700

- csendes és zökkenőmentes járás
- 45 kg-ig terjedő teherbírással a fióksín hosszúságától és szélességétől függően
- akár 400 mm-es részleges kihúzási veszteség
- élettartama több, mint 50 000 ciklus
- a fiók maximális ajánlott szélessége a fióksín hosszának 1,6-szorosa
- a gyártó szerint lehetséges a lapra szerelés (ekkor a teherbírás az eredeti érték 25%-ára csökken)

L (mm)	teherbírás (kg)	B (mm)	C (mm)	D (mm)	E (mm)	F (mm)	G (mm)	H (mm)	I (mm)	J (mm)	K (mm)
300	20	238	×	×	×	×	156	119	×	×	×
350	25	305	×	×	×	×	200	128	×	×	×
400	30	378	96	×	×	×	256	128	208	×	×
450	35	430	128	×	×	×	294	128	256	×	×
500	40	482	96	64	×	×	344	128	304	×	×
550	45	533	96	64	192	×	394	128	224	352	×
600	35	584	128	96	192	×	444	128	224	352	×
700	35	685	128	96	192	64	544	128	224	352	496

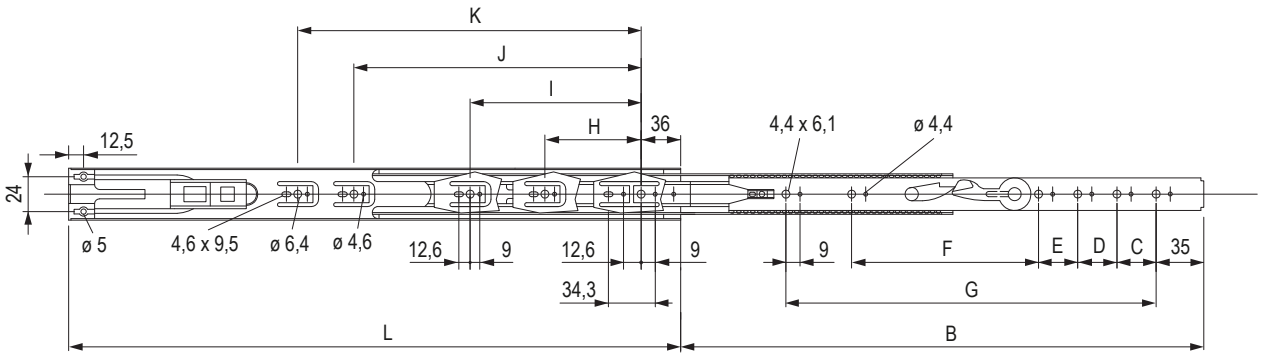

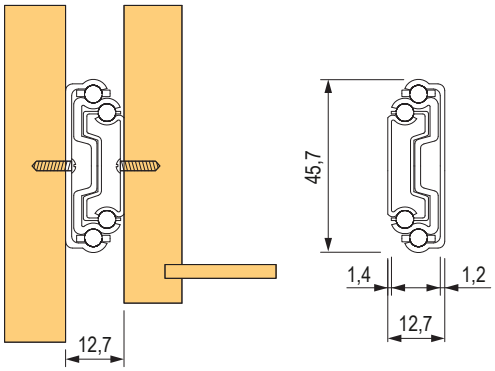

StrongBall S5 golyós fióksín csillapítással, 45 kg

Teljes kihúzású fióksínek támaszra szerelhetők

kód	hossz (mm)
92011T	300
92012T	350
92013T	400
92014T	450
92015T	500
92016T	550
92017T	600
92018T	700

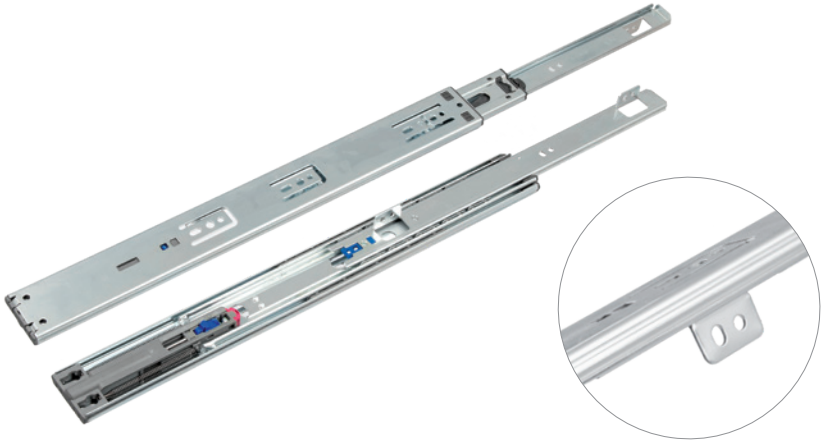

- csendes és zökkenőmentes járás
- 45 kg-ig terjedő teherbírással a fióksín hosszúságától és szélességétől függően
- akár 400 mm-es részleges kihúzási veszteség
- élettartama több, mint 50 000 ciklus
- a fiók maximális ajánlott szélessége a fióksín hosszának 1,6-szorosa

L (mm)	teherbírás (kg)	B (mm)	C (mm)	D (mm)	E (mm)	F (mm)	G (mm)	H (mm)	I (mm)	J (mm)	K (mm)
300	20	237	×	×	×	×	156	×	×	×	×
350	25	303	×	×	×	×	200	128	×	×	×
400	30	378	131	×	×	×	250	128	208	×	×
450	35	430	163	×	×	×	294	128	256	×	×
500	40	482	131	64	×	×	344	128	304	×	×
550	45	533	131	64	192	×	394	128	224	352	×
600	35	584	163	64	192	×	444	128	224	352	×
700	35	685	163	96	192	64	544	128	224	352	496

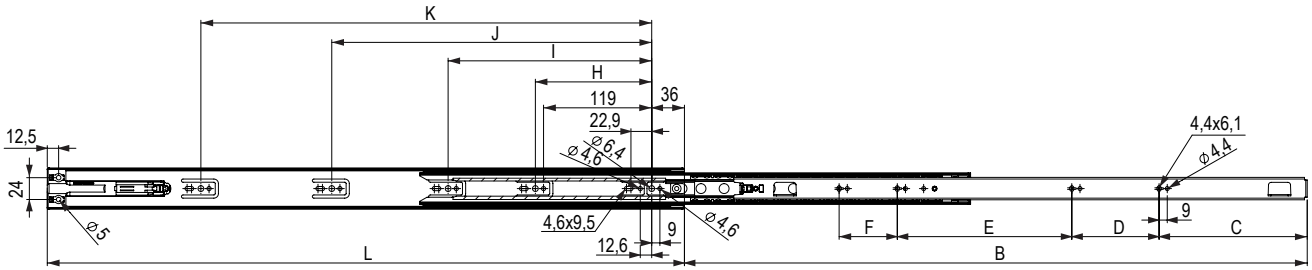

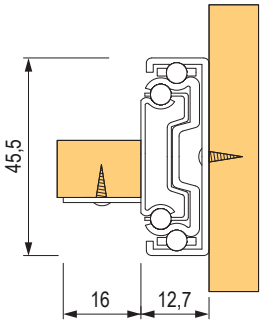

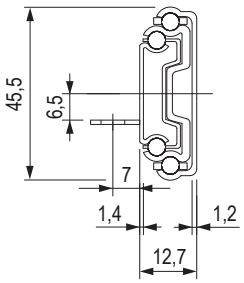

StrongBall S5 golyós fióksín csillapítással, 75 kg

Teljes kihúzású fióksínek oldallapi szereléssel

kód	hossz (mm)
92032T	510
92033T	560
92034T	610
92035T	660
92036T	710

- oldalsó szerelés
- csendes és zökkenőmentes járás
- 75 kg-ig terjedő teherbírással a fióksín hosszúságától és szélességétől függően
- élettartama több, mint 50 000 ciklus
- a fióksín magassága 52 mm
- a fiók maximális ajánlott szélessége a fióksín hosszának 1,6-szorosa

L (mm)	teherbírás (kg)	B (mm)	C (mm)	D (mm)	E (mm)	F (mm)
510	70	453	128	144	256	×
560	65	502	160	176	224	320
610	60	552	192	176	224	352
660	60	604	192	208	224	416
710	55	651	240	240	224	416

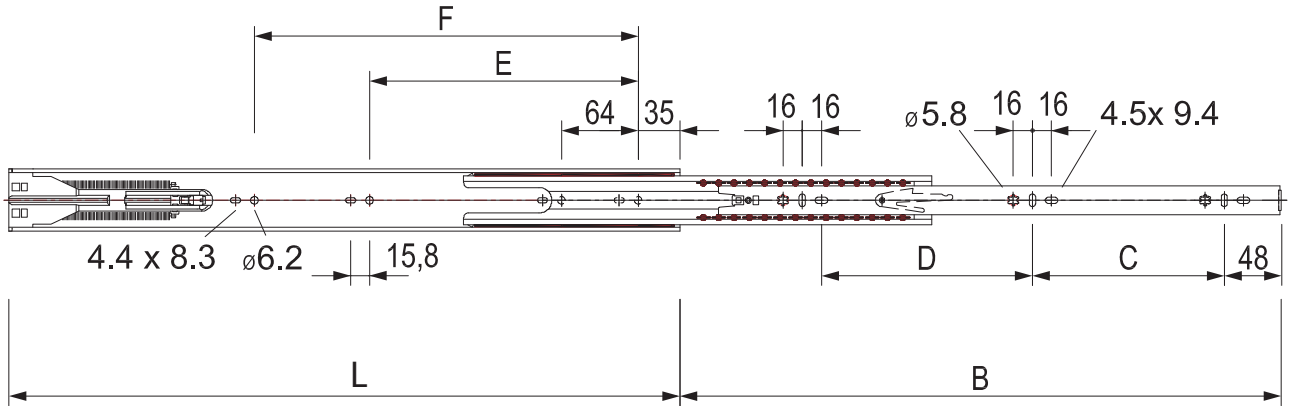

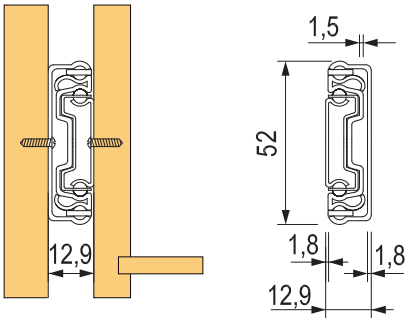

StrongBall S5 golyós fióksín fogantyú nélküli nyitással, 45 kg

KICK teljes kihúzású fióksín – fogantyú nélküli nyitáshoz

kód	hossz (mm)
132269	350
132270	400
132271	450
132272	500
132273	550
132274	600

- teljes kihúzású golyós fióksín push (fogantyú nélküli) mechanizmussal
- teherbírás 45 kg-ig
- a PTO mechanizmus aktiválásához 3-4 mm-es résre van szükség
- élettartama több, mint 50 000 ciklus
- kiváló minőségű push mechanizmus, megbízható és hosszú távú működés
- a fiók maximális ajánlott szélessége a fióksín hosszának 1,2-szerese

L (mm)	minimális belső méret (mm)	teherbírás (kg)	B (mm)	C (mm)	D (mm)	E (mm)	H (mm)	I (mm)	J (mm)	K (mm)
350	360	35	356	96	×	×	256	192	×	×
400	410	40	406	128	×	×	294	224	×	×
450	460	45	457	96	64	×	344	288	×	×
500	510	45	508	96	64	192	394	224	352	×
550	560	40	559	128	64	192	444	224	352	448
600	610	40	610	128	96	192	494	224	352	480

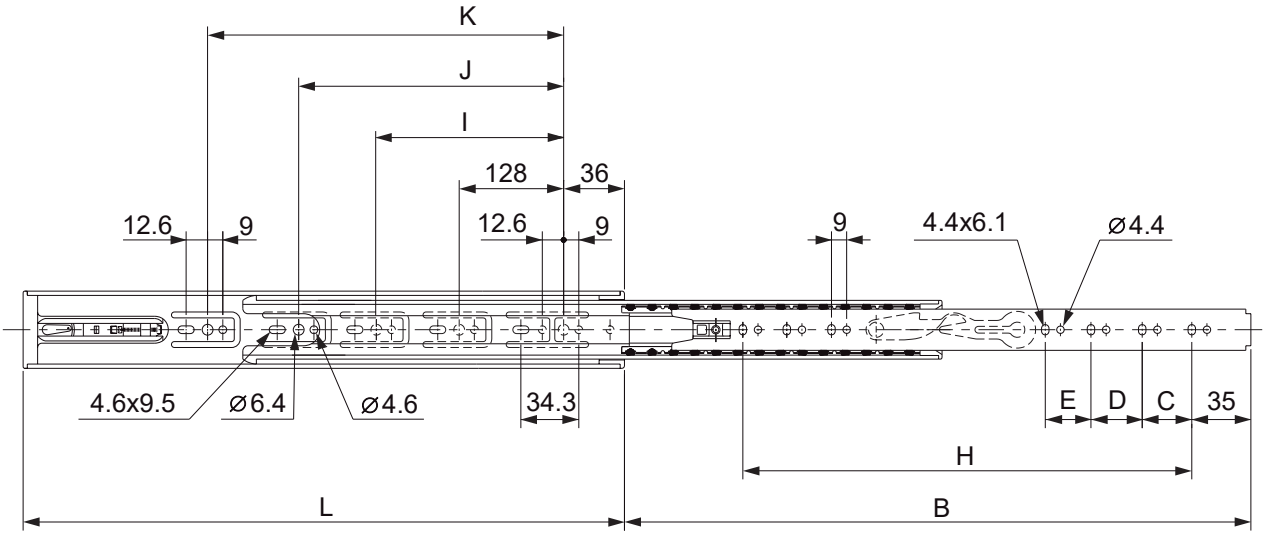

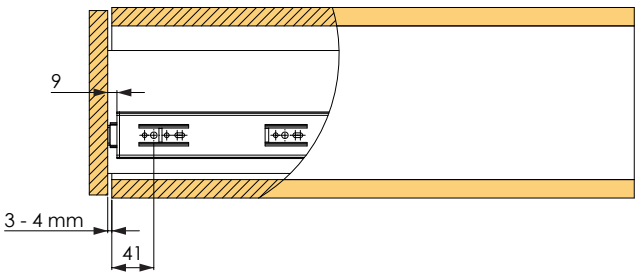

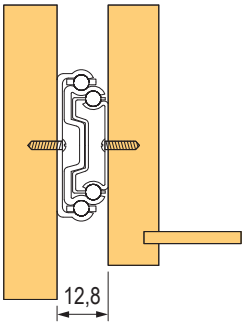

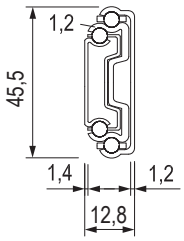

StrongBall S5 golyós fióksín csillapítással, 120 kg

Teljes kihúzású fióksínek oldallapi szereléssel

kód	hossz (mm)
92040	800
92042	900
399181	1000
399182	1200

- oldalsó szerelés
- csendes és zökkenőmentes járás
- 120 kg-ig terjedő teherbírással a fióksín hosszúságától és szélességétől függően
- élettartama több, mint 30 000 ciklus
- 50 ezer ciklusú élettartam elérése érdekében a teherbírás 20 %-kal csökken
- fióksín magassága 57,7 mm

L (mm)	teherbírás (kg)	L1 (mm)	A (mm)	B (mm)	C (mm)	D (mm)	A´ (mm)	B´ (mm)	C´ (mm)
800	120	800	192	384	544	672	224	480	672
900	110	900	192	448	608	768	224	512	768
1000	100	1000	224	512	672	864	256	576	864
1200	90	1200	224	512	768	1024	256	608	992

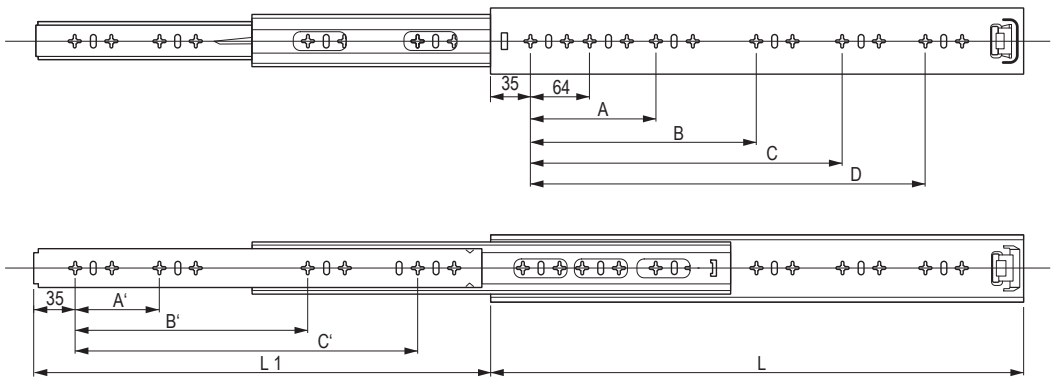

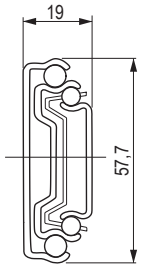

StrongBall S5 golyós fióksín csillapítás nélkül

Teljes kihúzású fióksínek oldallapi szereléssel

kód	hossz (mm)
92000	250
92001	300
92002	350
92003	400
92004	450
92005	500
92006	550
92007	600
92008	650
92009	700
92010	800

- csendes és zökkenőmentes járás
- 45 kg-ig terjedő teherbírással a fióksín hosszúságától és szélességétől függően
- élettartama több, mint 50 000 ciklus
- a fiók maximális ajánlott szélessége a fióksín hosszának 1,6-szorosa

L (mm)	teherbírás (kg)	L1 – fióksín hossza (mm)	A (mm)	B (mm)	C (mm)	D (mm)	E (mm)	F (mm)	A‘ (mm)	B‘ (mm)	C‘ (mm)
250	15	250	35	×	×	×	×	160	35	×	160
300	20	300	35	64	224	×	×	×	35	96	192
350	25	350	35	64	224	×	×	×	35	128	256
400	30	400	35	64	224	288	×	×	35	128	320
450	35	450	35	64	224	352	×	×	35	160	352
500	40	500	35	64	224	352	416	×	35	192	416
550	45	550	35	64	224	352	416	×	35	224	448
600	35	600	35	64	224	352	480	×	35	224	512
650	35	650	35	64	224	352	512	×	35	256	544
700	35	700	35	64	224	352	480	608	35	288	608
800	30	800	35	64	224	352	480	672	35	256	704

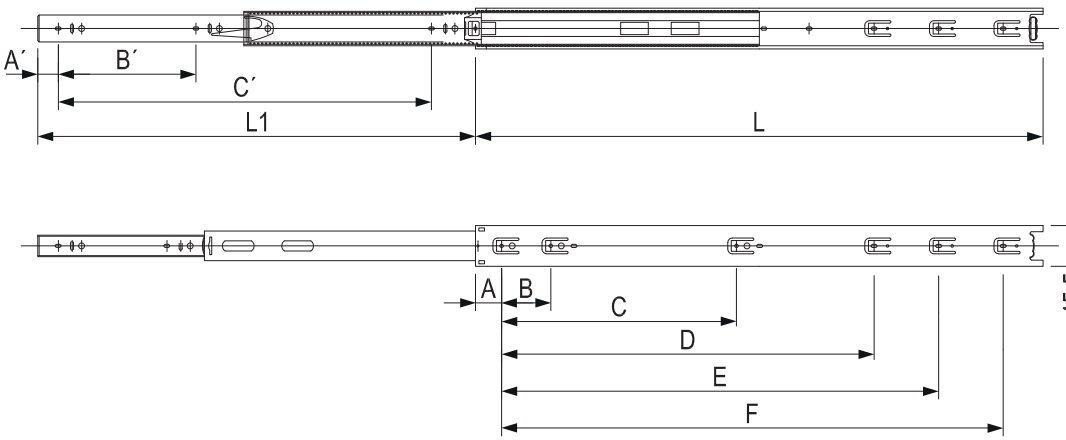

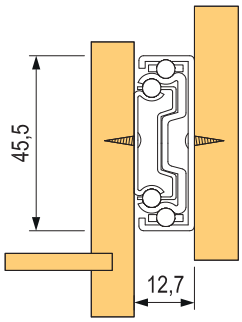

StrongBall S5 golyós fióksín csillapítás nélkül

Teljes kihúzású fióksínek támaszra szerelhetők

kód	hossz (mm)
92011	300
92012	350
92013	400
92014	450
92015	500
92016	550
92017	600
92018	700
92019	800

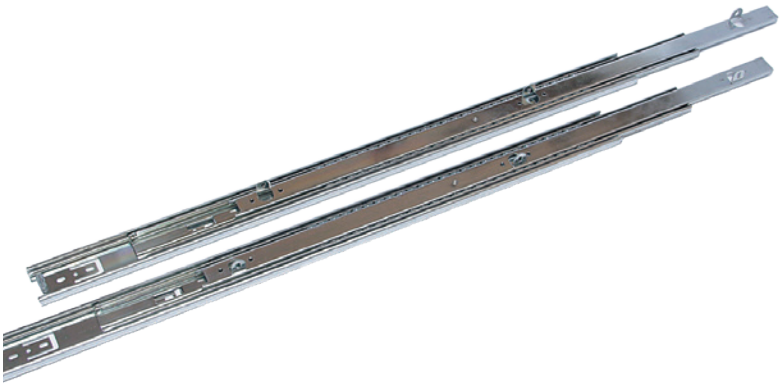

- csendes és zökkenőmentes járás
- 45 kg-ig terjedő teherbírással a fióksín hosszúságától és szélességétől függően
- élettartama több, mint 50 000 ciklus
- a fiók maximális ajánlott szélessége a fióksín hosszának 1,6-szorosa

L (mm)	teherbírás (kg)	B (mm)	C (mm)	D (mm)	E (mm)	F (mm)	G (mm)	H (mm)	I (mm)	J (mm)
300	20	300	160	×	192	×	×	224	×	×
350	25	350	192	×	224	×	×	224	×	×
400	30	400	128	160	160	160	×	224	288	×
450	35	450	128	192	160	192	×	224	352	×
500	40	500	160	224	192	224	224	352	416	×
550	45	550	192	224	224	224	224	352	416	×
600	35	600	224	256	256	256	224	352	484	×
700	35	700	256	320	288	320	224	352	480	608
800	30	800	320	352	352	352	224	352	480	640

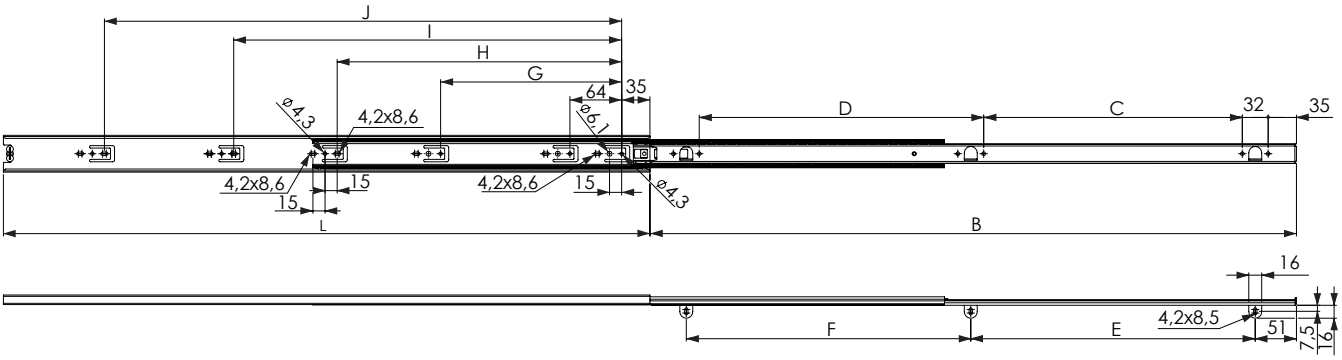

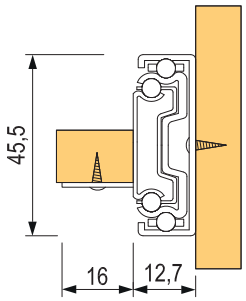

StrongBall S5 mini és billentyűs golyós fióksínek

Részleges

kód	hossz (mm)	kihúzás (mm)	hosszveszteség (mm)
92601	182	133	49
92602	214	141	73
92603	278	202	76
92604	342	213	129
92605	406	294	112
92606	438	342	96

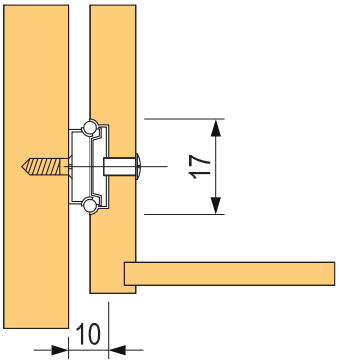

- teherbírás 10 kg / pár
- 17 mm-es horonyba szerelés a fiókba marva
- a fióksín horonyba való rögzítése M4 csavarral

A billentyűk alatt

kód	leírás
92050	350 mm, teherbírás 15 kg, fekete

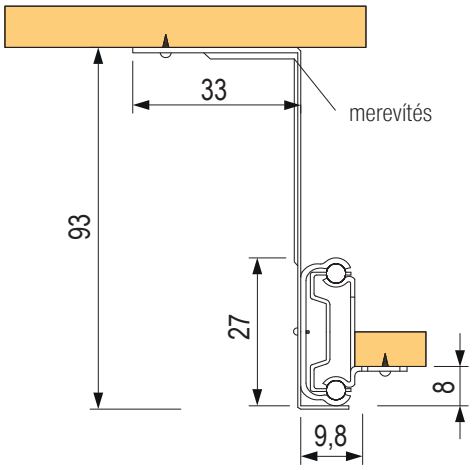

StrongBall S3 golyós fióksín csillapítással, 35 kg

Teljes kihúzású fióksín oldallapi rögzítéssel

cink	fekete	hossz (mm)
502760	**502767**	300
502761	**502768**	350
502762	**502769**	400
502763	**502770**	450
502764	**502771**	500
502765	**502772**	550
502766	**502773**	600

- oldalsó szerelés
- teherbírása akár 35 kg
- részleges fióksínvesztés csak a 300 és 350 mm-es fióksínek esetében
- 50 000 ciklusra tesztelve
- a fiók maximális ajánlott szélessége a fióksín hosszának 1,6-szorosa
- 2 színváltozat

L (mm)	teherbírás (kg)	kihúzás hossza (mm)	A (mm)	B (mm)	C (mm)	D (mm)	E (mm)	F (mm)	G (mm)
300	25	283	64	128	×	225	64	×	163,5
350	30	347	64	192	×	275	96	×	213,5
400	35	400	64	160	×	305	160	×	243,5
450	35	450	64	160	224	355	160	×	293,5
500	35	500	64	192	288	405	192	×	343,5
550	30	550	64	224	320	455	192	352	393,5
600	25	600	64	256	384	505	224	384	443,5

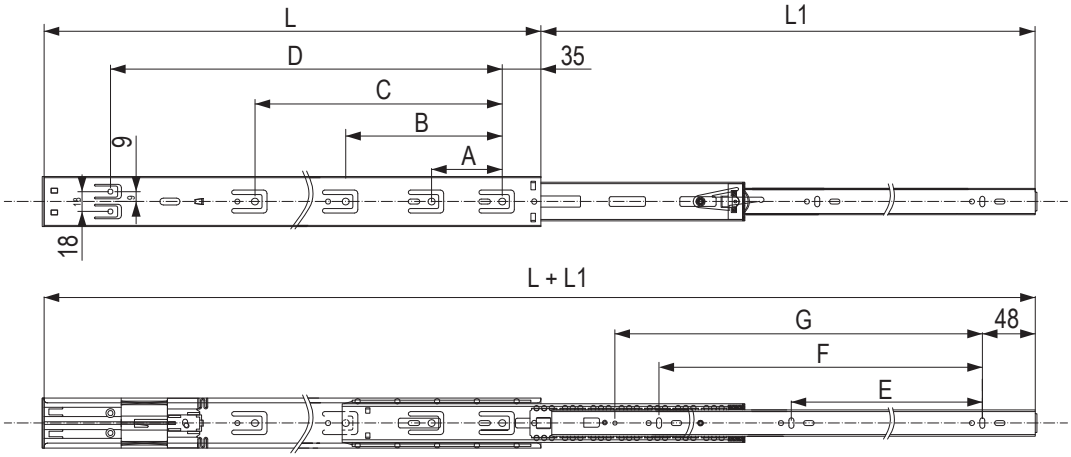

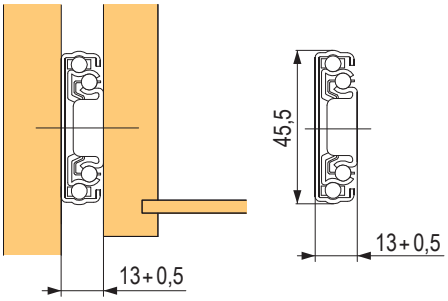

StrongBall S3 golyós teljes kihúzású fióksín csillapítással és fogantyú nélküli nyitással 35 kg

Teljes kihúzású fióksín oldallapi rögzítéssel

cink	fekete	hossz (mm)
502752	**502744**	250
502753	**502745**	300
502754	**502746**	350
502755	**502747**	400
502756	**502748**	450
502757	**502749**	500
502758	**502750**	550
502759	**502751**	600

- golyós push fióksín csillapítással a záráskor
- teherbírása akár 35 kg
- a push aktiválásához 3-4 mm-es résre van szükség
- 50 000 ciklusra tesztelve
- a fióksín mozgásának egyedülálló kombinációja az egyszerű szereléssel
- a fiók maximális ajánlott szélessége a fióksín hosszának 1,2-szerese

L (mm)	teherbírás (kg)	L1 (mm)	A (mm)	B (mm)	C (mm)	D (mm)	E (mm)
250	20	245	64	×	×	×	×
300	25	295		×	×	×	×
350	30	310		128	×	96	×
400	35	383		160	×	160	×
450	35	450		224	×	192	×
500	35	500		192	256	160	×
550	30	550		224	320	192	352
600	25	600		256	352	192	384

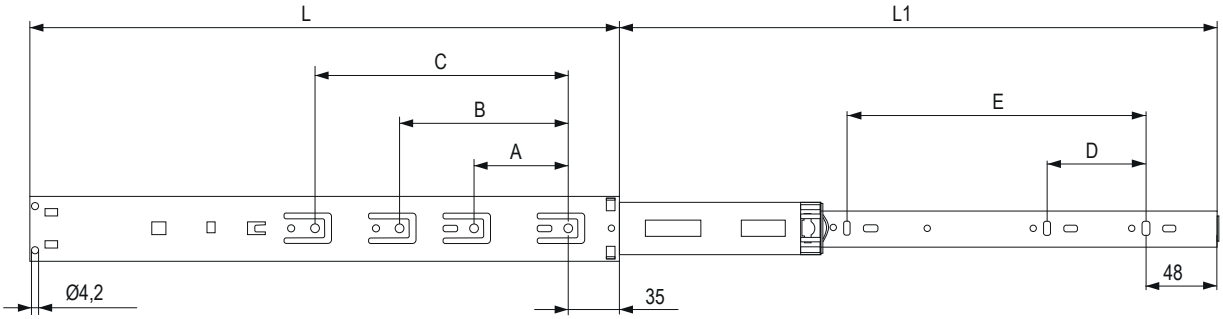

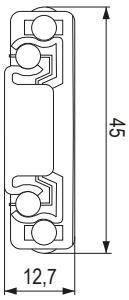

StrongRoll görgős fióksínek, 25 kg

Görgős fióksínek

hossz (mm)	fehér	fekete	AV (mm)
250	**91708**	×	87
300	**91701**	**91720**	87
350	**91702**	**91721**	87
400	**91703**	**91722**	97
450	**91704**	**91723**	97
500	**91705**	**91724**	97
550	**91706**	**91725**	117
600	**91707**	**91726**	117

Görgős fióksínek emelt oldallappal

magasság (mm)		54		86		118		150		magasító korlát	
		szürke	fehér	szürke	fehér	szürke	fehér	szürke	fehér	szürke	fehér
hossz (mm)	270	×	×	**286656**	**286646**	×	×	**286662**	**286623**	×	×
	300	×	×	**286657**	**286647**	×	×	**286663**	**286624**	×	×
	350	×	×	**286660**	**286648**	×	×	**286664**	**286625**	×	×
	400	×	**286676**	**286658**	**286649**	×	**286652**	**286665**	**286626**	**286668**	**286629**
	450	**286674**	**286672**	**286631**	**286638**	×	**286653**	**286633**	**286640**	**286635**	**286642**
	500	**286675**	**286673**	**286632**	**286639**	×	**286654**	**286634**	**286641**	**286636**	**286644**
	550	×	×	**286659**	**286650**	×	**286655**	**286666**	**286627**	**286669**	**286630**
	600	×	×	**286661**	**286651**	×	×	**286667**	**286628**	**286670**	**286671**
külső csillapító		**11330M**	**11330M**	**11330M**	**11330M**	×	**11330M**	**11330M**	**11330M**	×	×
takarósapkák		×	×	**303899**	**303900**	**303899**	**303900**	**303899**	**303900**	**303899**	**303900**

- a magasító korlát előlaphoz szerelése 10 mm-es tipli segítségével
- a fiók gyorsabb összeállítása, mint a klasszikus görgős síneknél

Külső csillapító

kód	leírás
11330V	görgős fióksínek számára

kód	leírás
11330M	fémfiókokhoz

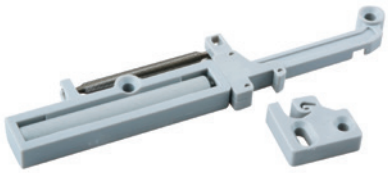

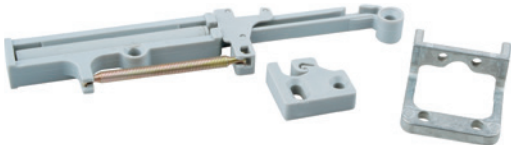

StrongRoll görgős fióksínek emelt oldalfallal

H54

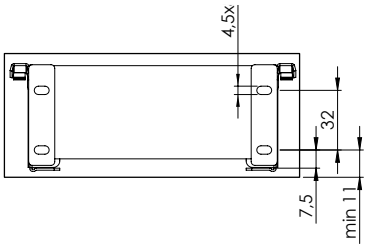

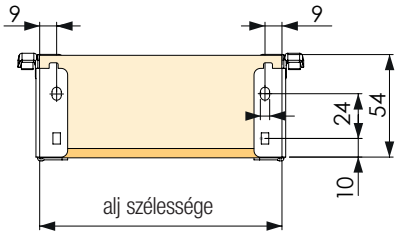

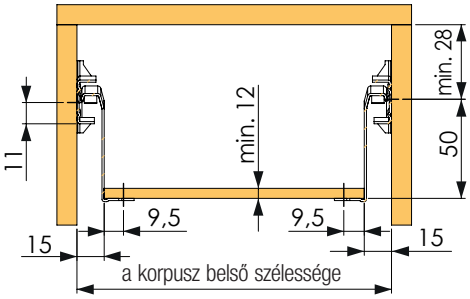

alja = (NL-2) × (LW-31) / hátulja = (H-15) × (LW-31)

H86

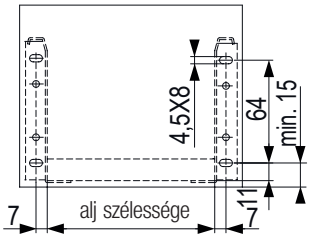

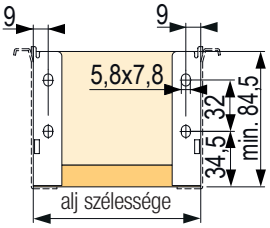

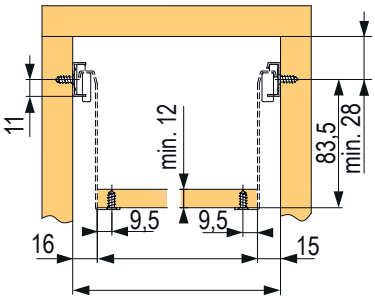

alja = (NL-2) × (LW-31) / hátulja = (H-15) × (LW-31)

H118

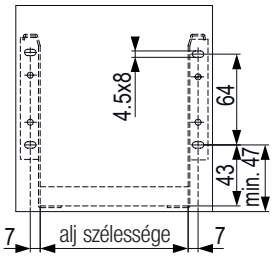

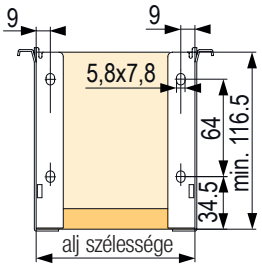

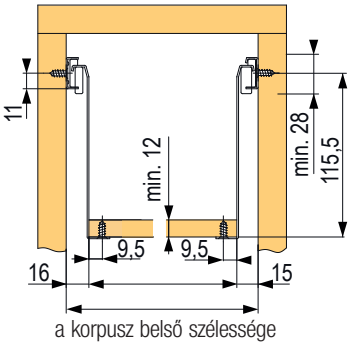

alja = (NL-2) × (LW-31) / hátulja = (H-15) × (LW-31)

H150

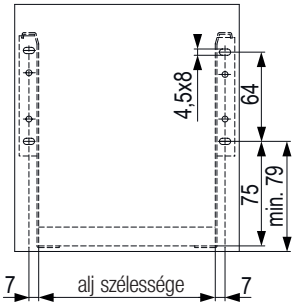

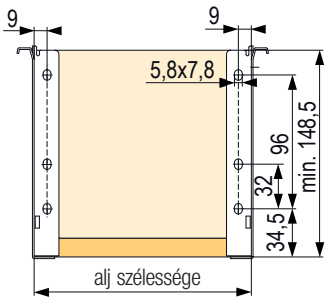

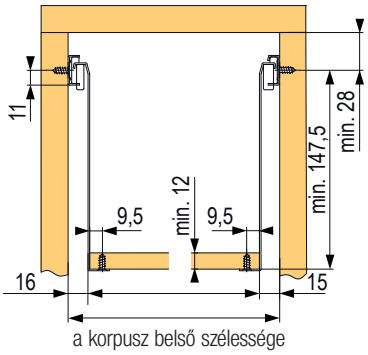

alja = (NL-2) × (LW-31) / hátulja = (H-15) × (LW-31)

Strong jelölősablon

Fiókok beépítéséhez a korpuszba

kód
396273

- anyaga rozsdamentes acél
- kétoldalú használat
- a nyílások az elülső oldalon a StrongRide fióksínek a hátsó tüske furatának helyzetét jelölik
- a pántalátétek fúrásához szükséges nyílások megjelölésére használható
- fióksínekhez:
  - StrongMax
  - StrongBox
  - StrongRide
  - Strong görgős fióksínek
  - Strong görgős fióksínek oldallappal és oldallap nélkül

jelölősablon

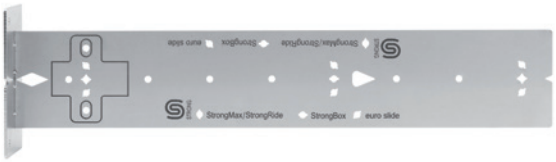

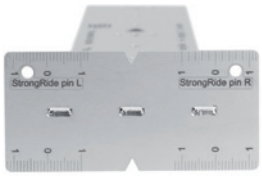

Példák felhasználásra:

- furatnyílás megjelölése a Strong rejtett fióksín tüskéinek

Példák felhasználásra:

- furatnyílás megjelölése a StrongMax, a StrongRide fióksínek számára

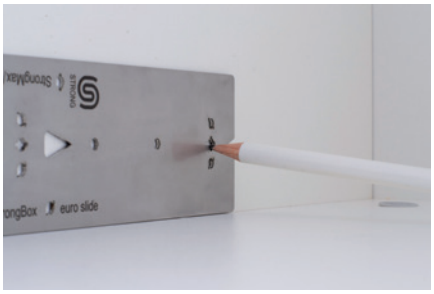

Strong Max 18

gyorsan + gazdaságosan +

Egy anyagvastagság a korpusznak, frontnak, fiókfenéknek és a fiók hátfalának is.

Keskeny oldalfal

Fiókfenék vastagsága 18 mm

Teherbírás 40 kg

80 000 ciklussal tesztelve

tartalom

Keskeny, dupla oldal falú fióksínek

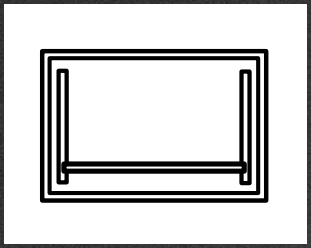

Blum

LEGRABOX szettek	**03.87 o.**
LEGRABOX egyes alkatrészek	**03.103 o.**
myLEGRABOX	**03.83 o.**

Széles, dupla oldal falú fióksínek

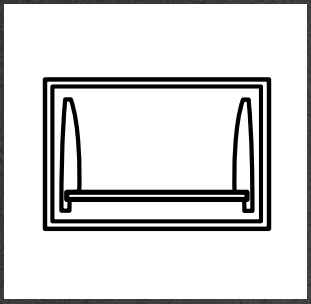

Blum

TANDEMBOX Antaro szettek	**03.55 o.**
TANDEMBOX Antaro egyes alkatrészek	**03.65 o.**
MERIVOBOX szettek	**03.73 o.**
MERIVOBOX egyes alkatrészek	**03.79 o.**

A Push to open fogantyú nélküli nyitáshoz

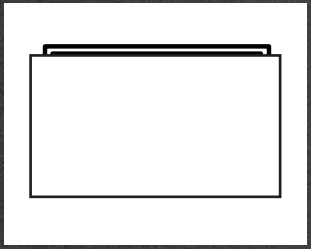

Blum

SERVO-DRIVE	**03.109 o.**

Rejtett fióksínek

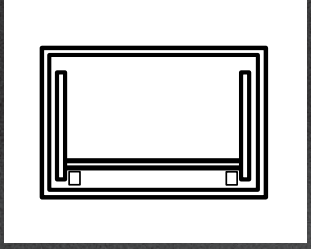

Blum

MOVENTO	**03.113 o.**
MOVENTO Tip-on	**03.114 o.**
TANDEM Blumotion-el	**03.115 o.**
TANDEM Tip-on	**03.116 o.**

Görgős emelt oldalfallal

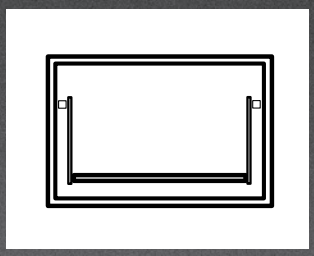

Blum	METABOX	**03.117 o.**

TANDEMBOX ANTARO

TANDEMBOX ANTARO

A jól bevált technológiának köszönhetően a TANDEMBOX rendszer már évek óta lelkesedést és csodálatot kelt a bútorfelhasználóban és a bútorgyártókban is. A TANDEMBOX Antaro formájában most egy újabb termékcsalád érkezik, amelyet számos új tervezési és kivitelezési lehetőség jellemez. A TANDEMBOX ANTARO garantálja a tiszta, világos és szögletes formát – és nem számít, hogy milyen fiókelemek formájában: Nyitott fiókoldal magasító korláttal vagy zárt fiókoldal oldalfalakkal. A színek tekintetében minden alkatrész össze van hangolva. Letisztult és minimalista dizájn, bevált technológia. Ez a TANDEMBOX ANTARO.

BLUMOTION

A BLUMOTION lágyan és csendesen csukja be a bútorokat. Ugyanakkor nem játszik semmilyen szerepet abban, hogy hogyan zárja be a fiókokat vagy mennyire vannak megterhelve.

SERVO-DRIVE

Elegendő egy finom érintés a fogantyú nélküli előlapra, vagy a fogantyú könnyed meghúzása – a fiókok és sínek a SERVO-DRIVE elektromos nyitás segítségével, mint egy varázsütésre, maguktól nyílnak ki: a BLUMOTION be van építve.

TIP-ON BLUMOTION

A TIP-ON BLUMOTION mechanikus nyitási módja praktikus nyitási és zárási kényelmet kínál: a nyitáshoz pedig elég egy könnyed megnyomás. A záráshoz a fióksínt könnyedén nyomja meg. Elegánsan csillapít.

TANDEMBOX ANTARO fiók kivitelezése

Vágási méretek 16 mm vastagságú faforgácslaphoz

Jelmagyarázat:

LW	Korpusz belső szélessége
NL	A fióksínek mélysége
HM	Hátfal magassága (faforgácslap)
TOB	TIP-ON BLUMOTION

Vágja vissza a hátlapot az oldallapok magasságához

N	69 mm
M	84 mm
K	116 mm
C	167 mm
D	199 mm

Alj és hátlap

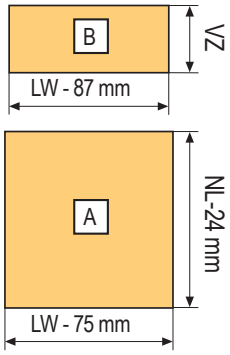

vágások belső fiókhoz

leírás	méret
elülső fémlemez	LW-132 mm
elülső keresztirányú magasító korlát	LW-122 mm

Szinkronizálási vágás (TOB)

leírás	méret
szinkronizációs tengely	LW-240 mm

Színek anyaga

A RAL-színek a durva felületnek köszönhetően jobban megkülönböztethetőek

szín	leírás	RAL szín
szürke (világos alumínium)	R9006	RAL 9006
selyem fehér	SW-M	RAL 9003

előlapvasalat csavarra

INSERTA előlapvasalat

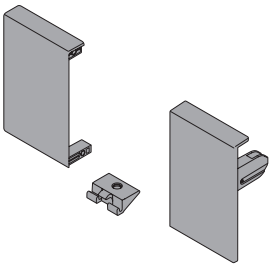

előlapvasalat a belső fiókhoz

TANDEMBOX ANTARO – selyem fehér

Vasalatszett fiókhoz

			csavar	INSERTA
	mélység mm (NL)	teherbírás (kg) síntípus	BLUMOTION, TOB	BLUMOTION, TOB
N	400	30	342363	342364
	450		**344046**	**344048**
	500		**344047**	**344049**
	550		342380	342381

- az oldallap magassága 68 mm • a korpusz minimális magassága 82,5 mm

			csavar	INSERTA	belső
	mélység mm (NL)	teherbírás (kg) síntípus	BLUMOTION, TOB	BLUMOTION, TOB	BLUMOTION, TOB
M	270	30	**254400**	**254401**	**254398**
	300		**254404**	**254407**	**254405**
	350		**254410**	**254411**	**254413**
	400		**254416**	**254417**	**254419**
	450	30	**254422**	**254423**	**254425**
		65	**254440**	**254441**	**254443**
	500	30	**254428**	**254429**	**254431**
		65	**254446**	**254447**	**254449**
	550	30	**254434**	**254435**	**254437**
		65	**254452**	**254453**	**254455**
	600	30	**340761**	**340762**	**340763**
		65	**254458**	**254459**	**254461**
	650	65	**254464**	**254465**	**254467**

- az oldallap magassága 83 mm • a korpusz minimális magassága 98,5 mm (belső 136,5 mm, fogantyúval 106 mm)

- a komplett mindent tartalmaz egy fiók összeállításához
- a TOB verziót egészítse ki a modullal és a szinkronizálással
- válasszon ki egész fiókot a mélységnek és a súlynak megfelelően

- a belső fiókot egészítse ki az elülső fémlemezzel

az alj és a hátfal vágásait lásd. a 03.54 o.

			csavar	INSERTA	belső
	mélység mm (NL)	teherbírás (kg) síntípus	BLUMOTION, TOB	BLUMOTION, TOB	BLUMOTION, TOB
K	270	30	**311405**	**311406**	**311407**
	300		**311417**	**311418**	**311420**
	350		**311426**	**311427**	**311428**
	400		**311432**	**311433**	**311434**
	450	30	**260538**	**260544**	**260550**
		65	**260539**	**260545**	**260551**
	500	30	**260541**	**260547**	**260553**
		65	**260542**	**260548**	**260554**
	550	30	**311478**	**311479**	**311480**
		65	**311481**	**311482**	**311483**
	600	30	**340882**	**340883**	**340885**
		65	**311487**	**311488**	**311489**
	650	65	**310642**	**310646**	**310647**

- az oldallap magassága 115 mm • a korpusz minimális magassága 130,5 mm (belső 136,5 mm)

- a komplett mindent tartalmaz egy fiók összeállításához
- a TOB verziót egészítse ki a modullal és a szinkronizálással
- válasszon ki egész fiókot a mélységnek és a súlynak megfelelően

- a belső fiókot egészítse ki az elülső fémlemezzel

az alj és a hátfal vágásait lásd. a 03.54 o.

TANDEMBOX ANTARO – selyem fehér

Vasalatszett fiókhoz

			csavar	INSERTA	belső
	mélység mm (NL)	teherbírás (kg) síntípus	BLUMOTION, TOB	BLUMOTION, TOB	BLUMOTION, TOB
C	270	30	**254524**	**254525**	**254527**
	300		**254530**	**254531**	**254533**
	350		**254536**	**254537**	**254539**
	400		**254542**	**254543**	**254545**
	450	30	**254548**	**254549**	**254551**
		65	**254566**	**254567**	**254569**
	500	30	**254554**	**254555**	**254557**
		65	**254572**	**254573**	**254575**
	550	30	**254560**	**254561**	**254563**
		65	**254578**	**254579**	**254581**
	600	30	**340970**	**341380**	**341381**
		65	**254584**	**254585**	**254587**
	650	65	**254590**	**254591**	**254593**

- az oldallap magassága 83 mm • a korpusz minimális magassága 192 mm

- a komplett mindent tartalmaz egy fiók összeállításához
- a TOB verziót egészítse ki a modullal és a szinkronizálással
- válasszon ki egész fiókot a mélységnek és a súlynak megfelelően
- a belső fiókot egészítse ki a elülső pléhlemezzel és a magasító korláttal

az alj és a hátfal vágásait lásd. a 03.54 o.

			csavar	INSERTA	belső
	mélység mm (NL)	teherbírás (kg) síntípus	BLUMOTION, TOB	BLUMOTION, TOB	BLUMOTION, TOB
D	270	30	**254650**	**254651**	**254653**
	300		**254656**	**254657**	**254659**
	350		**254662**	**254663**	**254665**
	400		**254668**	**254669**	**254671**
	450	30	**254674**	**254675**	**254677**
		65	**254692**	**254693**	**254695**
	500	30	**254680**	**254681**	**254683**
		65	**254698**	**254699**	**254701**
	550	30	**254686**	**254687**	**254689**
		65	**254704**	**254705**	**254707**
	600	30	**340822**	**340823**	**340824**
		65	**254710**	**254711**	**254713**
	650	65	**254716**	**254717**	**254719**

- az oldallap magassága 83 mm • a korpusz minimális magassága 228 mm

- a komplett mindent tartalmaz egy fiók összeállításához
- a TOB verziót egészítse ki a modullal és a szinkronizálással
- válasszon ki egész fiókot a mélységnek és a súlynak megfelelően
- a belső fiókot egészítse ki az elülső fémlemezzel és a magasító korláttal

az alj és a hátfal vágásait lásd. a 03.54 o.

TIP-ON BLUMOTION szinkronizálás

leírás	kód	Blum kód
szinkronizációs tengely	**282277**	T60.1125W

Modulszett az ANTARO TIP-ON BLUMOTION számára

hossz NL (mm)	tömeg[1] (kg)	kód	Blum kód
270 – 300	10 kg-ig	**284454**	T60B3030
	10 – 20 kg	**282122**	T60B3130
350 – 650	20 kg-ig	**284455**	T60B3330
	15 – 40 kg	**282123**	T60B3530
	35 – 65 kg	**282124**	T60B3560

Belső fiók elülső része

leírás	kód	Blum kód
pléhlemez	**IN114BB**	Z31L1036A
fogantyú	**IN609B**	ZIF.80M5
fogantyú hordozóval	**IN610B**	ZIF.80M7
Magasító korlát (C és D esetén)	**IN115B**	ZRG.1046Z

[1] a súly magába foglalja a fiókot

A T60B3330 nem kombinálható 65 kg-os fióksínnel

TANDEMBOX ANTARO, szürke (RAL 9006)

Vasalatszett fiókhoz

			csavar	INSERTA
	mélység mm (NL)	teherbírás (kg) síntípus	BLUMOTION, TOB	BLUMOTION, TOB
N	400	30	342278	342359
	450		254384	254385
	500		254388	254389
	550		342376	342377

- az oldallap magassága 68 mm • a korpusz minimális magassága 82,5 mm

			csavar	INSERTA	belső
	mélység mm (NL)	teherbírás (kg) síntípus	BLUMOTION, TOB	BLUMOTION, TOB	BLUMOTION, TOB
M	270	30	254396	254399	254397
	300		254402	254403	254406
	350		254408	254409	254412
	400		254414	254415	254418
	450	30	254420	254421	254424
		65	254438	254439	254442
	500	30	254426	254427	254430
		65	254444	254445	254448
	550	30	254432	254433	254436
		65	254450	254451	254454
	600	30	340758	340759	340760
		65	254456	254457	254460
	650	65	254462	254463	254466

- az oldallap magassága 83 mm • a korpusz minimális magassága 98,5 mm (belső 136,5 mm, fogantyúval 106 mm)

- a komplett mindent tartalmaz egy fiók összeállításához
- a TOB verziót egészítse ki a modullal és a szinkronizálással
- válasszon ki egész fiókot a mélységnek és a súlynak megfelelően

- a belső fiókot egészítse ki az elülső fémlemezzel

az alj és a hátfal vágásait lásd. a 03.54 o.

			csavar	INSERTA	belső
	mélység mm (NL)	teherbírás (kg) síntípus	BLUMOTION, TOB	BLUMOTION, TOB	BLUMOTION, TOB
K	270	30	311239	311241	311242
	300		311246	311247	311248
	350		311252	311253	311254
	400		311260	311261	311262
	450	30	260520	260526	260532
		65	260521	260527	260533
	500	30	260523	260529	260535
		65	260524	260530	260536
	550	30	311384	311385	311386
		65	311389	311390	311391
	600	30	340879	340880	340881
		65	311395	311396	311398
	650	65	310635	310636	310637

- az oldallap magassága 115 mm • a korpusz minimális magassága 130,5 mm (belső 136,5 mm)

- a komplett mindent tartalmaz egy fiók összeállításához
- a TOB verziót egészítse ki a modullal és a szinkronizálással
- válasszon ki egész fiókot a mélységnek és a súlynak megfelelően

- a belső fiókot egészítse ki az elülső fémlemezzel

az alj és a hátfal vágásait lásd. a 03.54 o.

TANDEMBOX ANTARO, szürke (RAL 9006)

Vasalatszett fiókhoz

			csavar	INSERTA	belső
	mélység mm (NL)	teherbírás (kg) síntípus	BLUMOTION, TOB	BLUMOTION, TOB	BLUMOTION, TOB
C	270	30	**254522**	**254523**	**254526**
	300		**254528**	**254529**	**254532**
	350		**254534**	**254535**	**254538**
	400		**254540**	**254541**	**254544**
	450	30	**254546**	**254547**	**254550**
		65	**254564**	**254565**	**254568**
	500	30	**254552**	**254553**	**254556**
		65	**254570**	**254571**	**254574**
	550	30	**254558**	**254559**	**254562**
		65	**254576**	**254577**	**254580**
	600	30	**340967**	**340968**	**340969**
		65	**254582**	**254583**	**254586**
	650	65	**254588**	**254589**	**254592**

- az oldallap magassága 83 mm • a korpusz minimális magassága 192 mm

- a komplett mindent tartalmaz egy fiók összeállításához
- a TOB verziót egészítse ki a modullal és a szinkronizálással
- válasszon ki egész fiókot a mélységnek és a súlynak megfelelően

- a belső fiókot egészítse ki az elülső fémlemezzel és a magasító korláttal

az alj és a hátfal vágásait lásd. a 03.54 o.

			csavar	INSERTA	belső
	mélység mm (NL)	teherbírás (kg) síntípus	BLUMOTION, TOB	BLUMOTION, TOB	BLUMOTION, TOB
D	270	30	**254648**	**254649**	**254652**
	300		**254654**	**254655**	**254658**
	350		**254660**	**254661**	**254664**
	400		**254666**	**254667**	**254670**
	450	30	**254672**	**254673**	**254676**
		65	**254690**	**254691**	**254694**
	500	30	**254678**	**254679**	**254682**
		65	**254696**	**254697**	**254700**
	550	30	**254684**	**254685**	**254688**
		65	**254702**	**254703**	**254706**
	600	30	**340819**	**340820**	**340821**
		65	**254708**	**254709**	**254712**
	650	65	**254714**	**254715**	**254718**

- az oldallap magassága 83 mm • a korpusz minimális magassága 228 mm

- a komplett mindent tartalmaz egy fiók összeállításához
- a TOB verziót egészítse ki a modullal és
- a szinkronizálással
- válasszon ki egész fiókot a mélységnek és a súlynak megfelelően

- a belső fiókot egészítse ki az elülső fémlemezzel és a magasító korláttal

az alj és a hátfal vágásait lásd. a 03.54 o.

TIP-ON BLUMOTION szinkronizálás

leírás	kód	Blum kód
szinkronizációs tengely	**282277**	T60.1125W

Modulszett az ANTARO TIP-ON BLUMOTION számára

hossz NL (mm)	tömeg[1] (kg)	kód	Blum kód
270 – 300	10 kg-ig	**284454**	T60B3030
	10 – 20 kg	**282122**	T60B3130
350 – 650	20 kg-ig	**284455**	T60B3330
	15 – 40 kg	**282123**	T60B3530
	35 – 65 kg	**282124**	T60B3560

[1] a súly magába foglalja a fiókot

A 284455 nem kombinálható 65 kg-os fióksínnel

Belső fiók elülső része

leírás	kód	Blum kód
pléhlemez	**205759**	Z31L1036A
fogantyú	**202567**	ZIF.80M5
fogantyú hordozóval	**202569**	ZIF.80M7
Magasító korlát (C és D esetén)	**205758**	ZRG.1046Z

Space Tower és megoldások keskeny szekrényekhez Space Twin

Kamra- vagy tágas ruhásszekrényekhez

		korpuszszélesség (KB)		
leírás	szín	450 mm-ig	600 mm-ig	1200 mm-ig
ANTARO	szürke	**260825**	**260824**	**260823**
	fehér	**260822**	**260821**	**260820**
MERIVOBOX	szürke	**500917**	**500918**	**500919**
	fehér	**500914**	**500915**	**500916**
	sötétszürke	**500920**	**500921**	**500922**
LEGRABOX	szürke	**260816**	**260815**	**260814**
	fehér	**260813**	**260812**	**260811**
	fekete	**499966**	**499971**	**499976**
LEGRABOX Free	szürke	**260807**	**260806**	**260805**
	fehér	**260804**	**260803**	**260802**
	fekete	**500175**	**500176**	**500177**

A készlet tartalma:

- 1× alacsony fiók
- 4× magas fiók (D – ANTARO; E – Merivobox magasító korláttal; C – Legrabox)
- a korpuszsín alap teherbírása (600 és 1200 mm szélességnél 1× emelt) mindig a BLUMOTIONfunkcióval
- előlapvasalat a belső fiókokhoz
- elülső alkatrészek a korpusz szélességének megfelelően (a szükséges mennyiségben, nem vágva)
- ráütődő pánt 155° nullás átnyúlással + Expando alátétek

egyéb Space Tower variánsok is összeállíthatók – fejezet 4

Oldallapok, fióksínek és tartozékok teljes szettje

- az átlósan elhelyezett korpuszsíneknek köszönhetően a mozgás stabilitása és minősége tökéletesen biztosított

leírás	szín	kód
ANTARO	szürke	**255525**
	fehér	**255527**
MERIVOBOX	szürke	**499594**
	fehér	**499593**
	sötétszürke	**499595**
LEGRABOX	szürke	**255531**
	fehér	**255533**
	fekete	**499793**
Tandem		**255537**
Movento		**260826**

A készlet mindig tartalmaz:

- 1 db 500 mm-es korpuszsínt BLUMOTION-AL
- 4 db előlapvasalatot (2 db a Tandem és Movento esetében)
- az ANTARO komplettnél 1 M fiókot és 1 D fiókot
- a LEGRABOX komplettnél 1 M fiókot és 1 C fiókot
- a fogantyú nélküli verzió csak SERVO-DRIVE-val kivitelezhető

Kérjük, vegye figyelembe, hogy az oldalon található rendelési kódok úgynevezett „komplettek", más kódokból álló egységek, és ezért azok nem mindig vannak egy csomagba csomagolva.

keskeny szekrényekhez Space Twin

Antaro

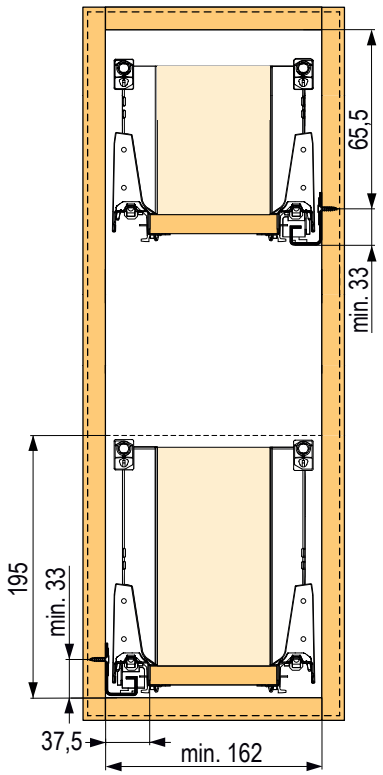

Legrabox

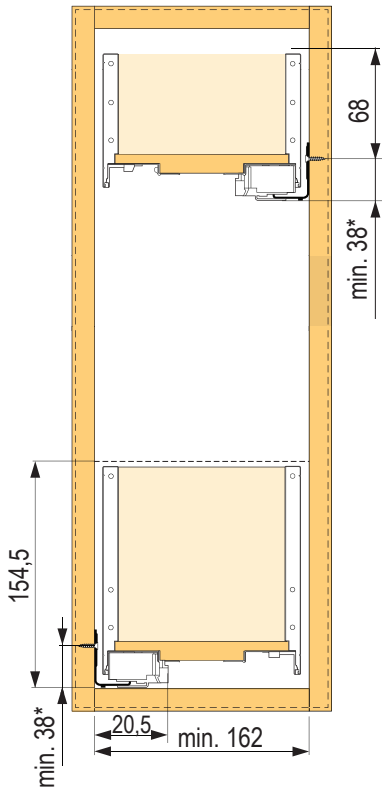

Tandem

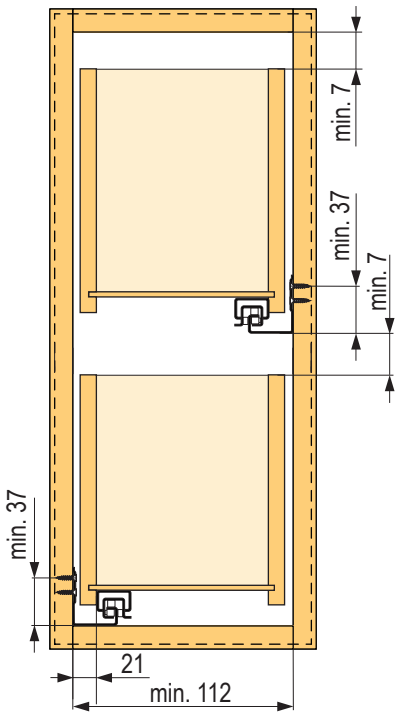

Movento

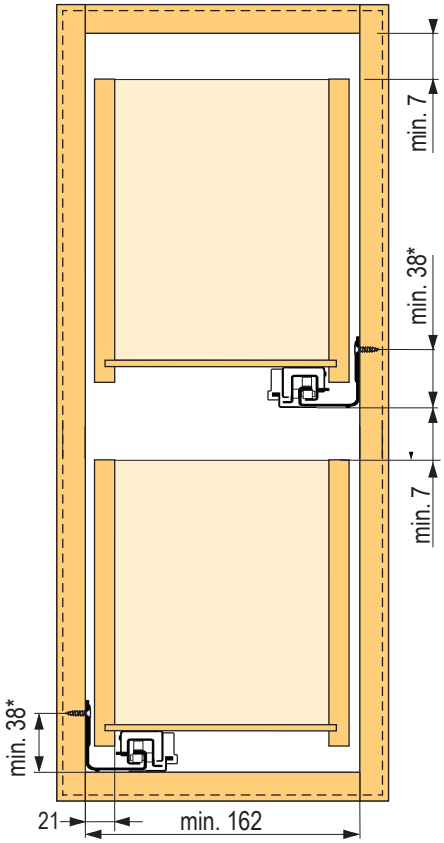

Mosogató

ANTARO „M” mosogató alatti fiókok

A készlet tartalma:
- 2 pár oldallap
- 1 pár korpuszsín
- 4 db előlapvasalat
- 2 pár hátfaltartó

mélység mm (NL)	fehér		szürke	
	csavar	Inserta	csavar	Inserta
450	**260705**	**260706**	**260703**	**260704**
500	**260487**	**260488**	**260485**	**260486**
550	**260495**	**260496**	**260493**	**260494**
600	**260499**	**260500**	**260497**	**260498**
650	**260503**	**260504**	**260501**	**260502**

ANTARO „D” mosogató alatti fiókok

A készlet tartalma:
- 1 pár korpuszsín
- 1 pár oldallap
- 1 pár 150 mm-rel rövidebb oldallap
- 4 db előlapvasalat
- 1 pár hátfaltartó
- 1 pár adaptív hátfaltartó
- 1 pár magasító korlát

mélység mm (NL)	fehér		szürke	
	csavar	Inserta	csavar	Inserta
450	**336689**	**336691**	**336707**	**336709**
500	**288253**	**288254**	**260509**	**260510**
550	**336692**	**336693**	**336710**	**336712**
600	**336694**	**336695**	**336716**	**336717**
650	**336696**	**336697**	**336719**	**336720**

LEGRABOX „M” mosogató alatti fiókok

A készlet tartalma:
- 2 pár oldallap
- 1 pár korpuszsín
- 4 db előlapvasalat
- 2 pár hátfaltartó

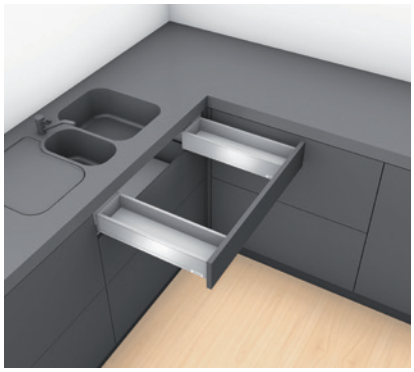

mélység mm (NL)	fehér		szürke		fekete	
	csavar	Expando	csavar	Expando	csavar	Expando
450	**390167**	**390180**	**390210**	**390214**	**499321**	**499322**
500	**390181**	**390183**	**390215**	**390216**	**499323**	**499324**
550	**390184**	**390185**	**390217**	**390220**	**499325**	**499326**
600	**390188**	**390189**	**390221**	**390222**	**499327**	**499328**
650	**390190**	**390191**	**390223**	**390452**	**499329**	**499330**

LEGRABOX „C” mosogató alatti fiókok

A készlet tartalma:
- 1 pár korpuszsín
- 1 pár oldallap
- 1 pár 150 mm-rel rövidebb oldallap
- 6 db előlapvasalat M
- 1 pár hátfaltartó
- 1 pár hátfaltartó D

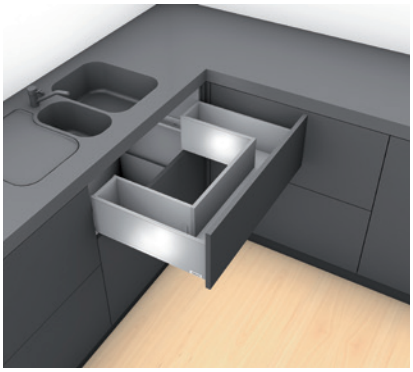

mélység mm (NL)	fehér		szürke		fekete	
	csavar	Expando	csavar	Expando	csavar	Expando
450	**390199**	**390200**	**390455**	**390457**	**499331**	**499332**
500	**390202**	**390203**	**390460**	**390463**	**499333**	**499334**
550	**390204**	**390205**	**390464**	**390465**	**499335**	**499336**
600	**390206**	**390207**	**390466**	**390468**	**499337**	**499338**
650	**390208**	**390209**	**390469**	**390470**	**499339**	**499340**

Sarokszekrény syncromotion-al „M”

A készlet tartalma:
- oldallapok
- korpuszsínek
- hátlaptartók
- SYNCROMOTION előlapvasalatok

mélység mm (NL)	fehér	szürke
600	**260513**	**260511**
650	**260514**	**260874**

Sarokszekrény Syncromotion-al „D”

A készlet tartalma:
- oldallapok
- korpuszsínek
- hátlaptartók
- SYNCROMOTION előlapvasalatok
- magasító korlát

mélység mm (NL)	fehér	szürke
600	**260801**	**260512**
650	**260800**	**260873**

Sarokszekrény fix előlapokkal „M”

mélység mm (NL)	fehér	szürke
600	**388517**	**388519**
650	**388518**	**388520**

Kérjük, vegye figyelembe, hogy az oldalon található rendelési kódok úgynevezett „komplettek”, más kódokból álló egységek, és ezért azok nem mindig vannak egy csomagba csomagolva.

Sarokszekrény fix előlapokkal „D”

mélység mm (NL)	fehér	szürke
600	**388523**	**388525**
650	**388524**	**388526**

Aventos HK XS

Space Step

Rögzítő elemek vékony anyagokhoz

Átfogó megoldás vékony anyagok alkalmazására minden Blum vasalathoz. Legalább 8 mm-es anyagokhoz használható.
Szekrény pántokkal, LEGRABOX, MERIVOBOX, AVENTOS (kivéve AVENTOS HF) – itt mindenhol lehet az előlap vékony anyagból.

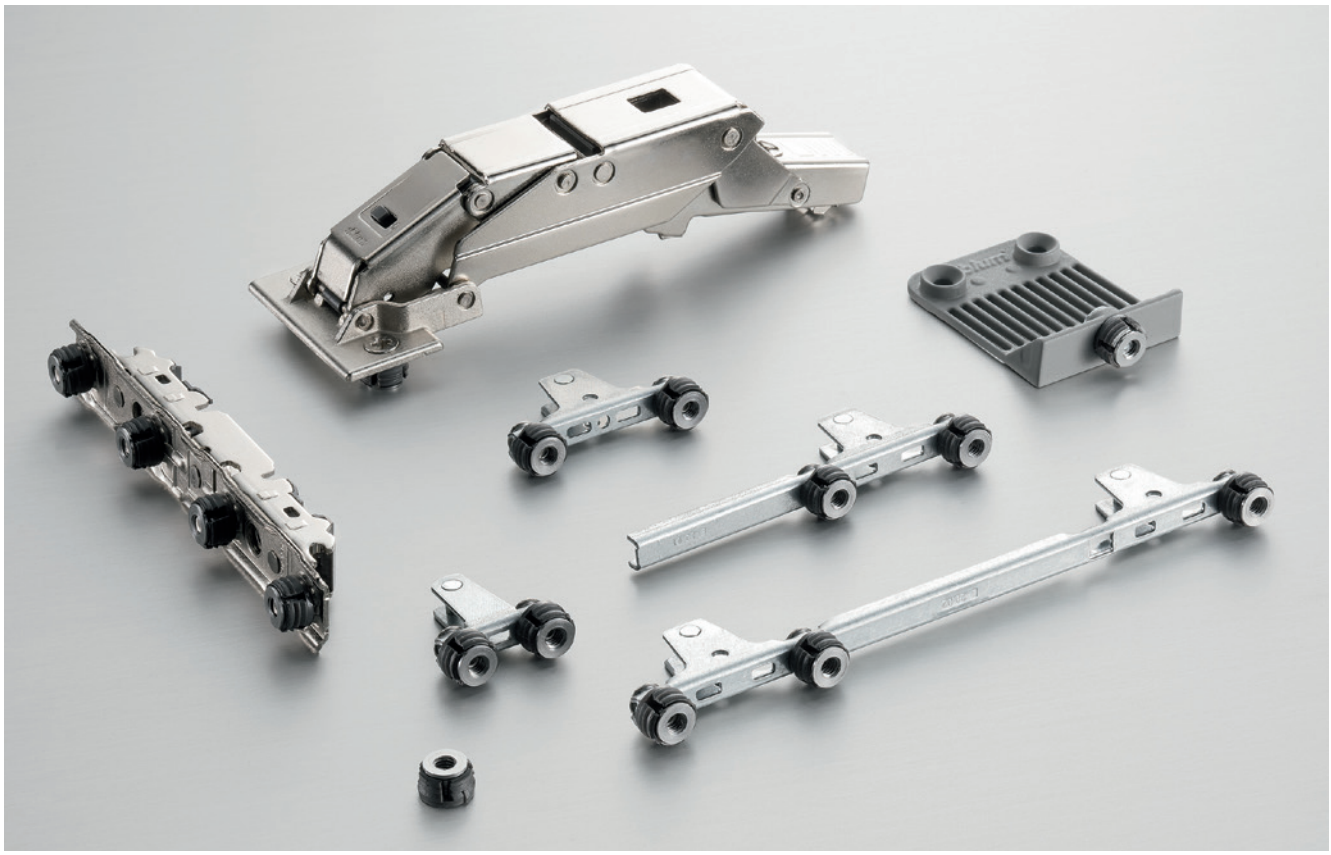

110°-os pánt vékony ajtókhoz

kód	Blum kód	mozgás
347988	71B453T	BLUMOTION-nel
347989	71T453T	rugóval
347990	70T453T	rugó nélkül

110°-os pánt vékony ajtókhoz

EXPANDO T KIEGÉSZÍTŐK

kód	Blum kód	mozgás
347998	Z96.00T1	előlap-stabilizálás
347999	70T4532T	tipli[1]

[1] M4 csavarral kell kiegészíteni, pl. 92598T

Aventos HL, HK, HS

kód	Blum kód	szerelés
347993	20S42T1	EXPANDO T

LEGRABOX

	Expando T (kompakt)		szükséges mennyiség / 1 fióksín
magasséghoz	kód	Blum kód	
N	**347994**	ZF7N70T2	2
M	**347995**	ZF7M70T2	2
K	**347996**	ZF7K70T2	2
C	**347997**	ZF7C70T2	2
C	**347995**	ZF7M70T2	4
F	**347995**	ZF7M70T2	6
F	**347995**	ZF7M70T2	2 + 2
	347997	ZF7C70T2	

TANDEMBOX ANTARO – egyes alkatrészek

Fióksínek

		TIP-ON BLUMOTION, TOB	
		578.***1M	576.***1M
	hossz NL (mm)	30 kg	65 kg
1	270	**282109**	×
	300	**282110**	×
	350	**282111**	×
	400	**282112**	×
	450	**282113**	**282117**
	500	**282114**	**282118**
	550	**282115**	**282119**
	600	**282116**	**282120**
	650	×	**282121**

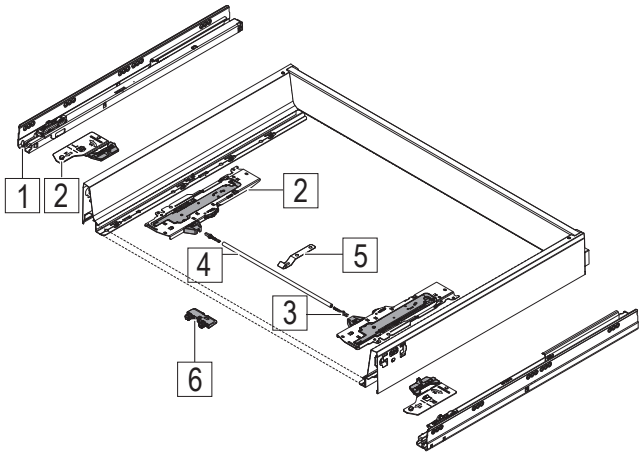

Modulszett az ANTARO TIP-ON BLUMOTION számára

	hossz NL (mm)	súly[1]	kód	Blum kód
2	270 – 300	10 kg-ig	**284454**	T60B3030
		10 – 20 kg	**282122**	T60B3130
	350 – 650	20 kg-ig	**284455**	T60B3330
		5 – 40 kg	**282123**	T60B3530
		25 – 65 kg	**282124**	T60B3560

[1] a súly magába foglalja a fiókot

- a TOB-verziót ki kell egészíteni a megfelelő modullal
- szinkronizálással ajánlott kiegészíteni – adapterek (2 db) és tengely; a tengely hossza 1125 mm; vágás = LW – 247 mm

Tartozékok az ANTARO TIP-ON BLUMOTION-hez

	leírás	kód	Blum kód
3	adapter	**275348**	T60.000D
4	szinkronizációs tengely	**282277**	T60.1125W
	egy darabból álló tengely	**293824**	T60.300D
5	tengelytartó	**293797**	T60B000H
6	aljtámasz	**293796**	Z96.2011
	TOB beállítási sablon	**293805**	65.5627

- 550 mm és 1200 mm közötti korpuszszélességhez ajánlott
- szinkronizálás használatával biztosítja a tökéletes működést széles fiókok esetében is

Oldallapok

	magasság	N 68 mm		M 83 mm		K 115 mm	
	hossz NL (mm)	378N***2SA		378M***2SA		378K***2SA	
		fehér	szürke	fehér	szürke	fehér	szürke
7	270	×	×	**IN020B**	**202505**	**210750**	**210749**
	300	×	×	**IN021B**	**202506**	**210753**	**210752**
	350	×	×	**IN022B**	**202507**	**210756**	**210755**
	400	**IN033B**	**203391**	**IN023B**	**202508**	**210759**	**210758**
	450	**IN034B**	**203084**	**IN024B**	**202509**	**210762**	**210761**
	500	**IN035B**	**203083**	**IN025B**	**202510**	**210765**	**210764**
	550	**IN036B**	**203393**	**IN026B**	**202511**	**210768**	**210767**
	600	×	×	**IN027B**	**203394**	**210771**	**210770**
	650	×	×	**IN028B**	**202513**	**210774**	**210773**

× ez a változat nem áll rendelkezésre

TANDEMBOX ANTARO – egyes alkatrészek

Hátfaltartók

		fehér	szürke	Blum kód
8	N	**IN103B**	**202540**	Z30N000S.04
	M	**IN102B**	**202542**	Z30M000S.04
	K	**210776**	**245359**	Z30K000S
	B	**202547**	**202546**	Z30B000S.04
	C	**202549**	**202548**	Z30C000S
	D	**176852**	**202550**	Z30D000S

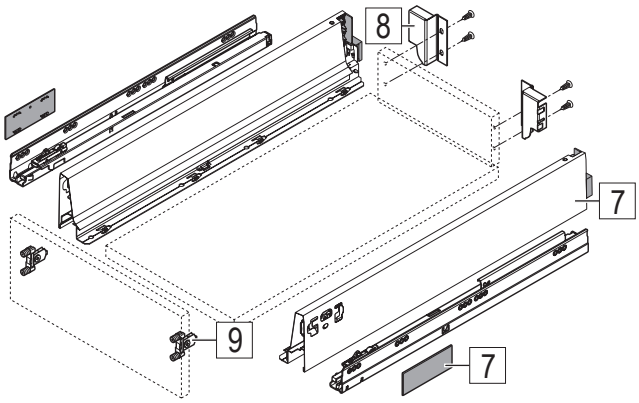

Hátfaltartók a konyhai mosogatófiókokhoz

		fehér	szürke	Blum kód
8	C	**347873**	**347875**	Z30C000S.22
	D	**347879**	**347886**	Z30D000S.22

Előlapvasalat

	leírás	kód	Blum kód
9	csavar	**12687**	ZSF.35A2
	INSERTA	**12689**	ZSF.39A2

Előlapvasalat SPACE CORNER-hez

		változat	fehér	szürke	Blum kód
10	M	fix előlapok	**176747**	**14296**	ZSF.340E.M1
	D		**202554**	**14297**	ZSF.345E.D1
11	M	Syncromotion	**IN700MB**	**13890**	Z33M00E0A6
	C		**202557**	**202556**	Z33C00E0A6
	D		**202559**	**13891**	Z33D00E0A6

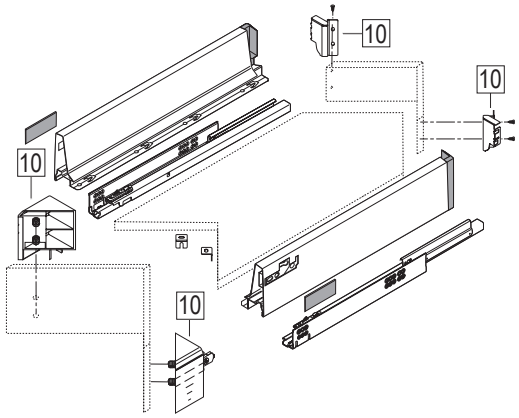

SPACE CORNER és SYNCROMOTION hátfaltartók

		fehér	szürke	Blum kód
12	M	**IN102SB**	**13892**	Z30M000S.45
	D	**IN104B**	**13894**	Z30D000SL45

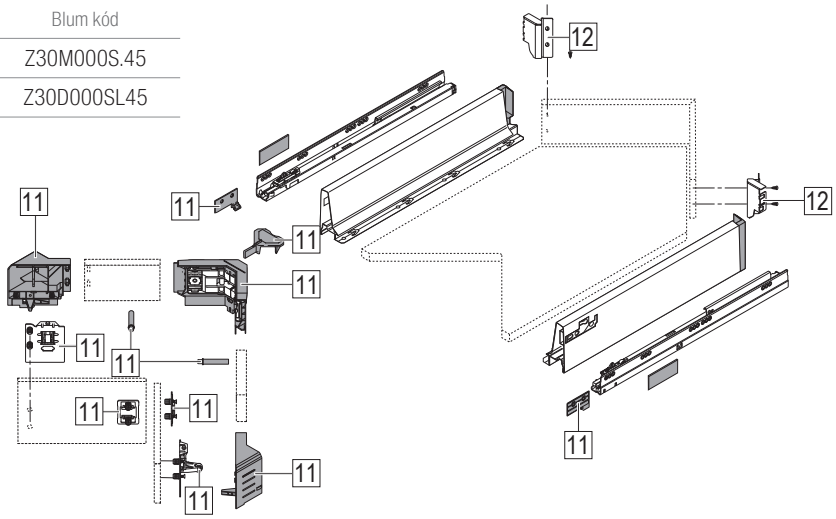

TANDEMBOX ANTARO – egyes alkatrészek

Előlapvasalat a belső fiókhoz

		fehér	szürke	Blum kód
13	M	**202565**	**202564**	ZIF.71M0
	K	**210822**	**210823**	ZIF.71K0
	C	**202563**	**202562**	ZIF.74C0
	D	**202561**	**202560**	ZIF.74D0

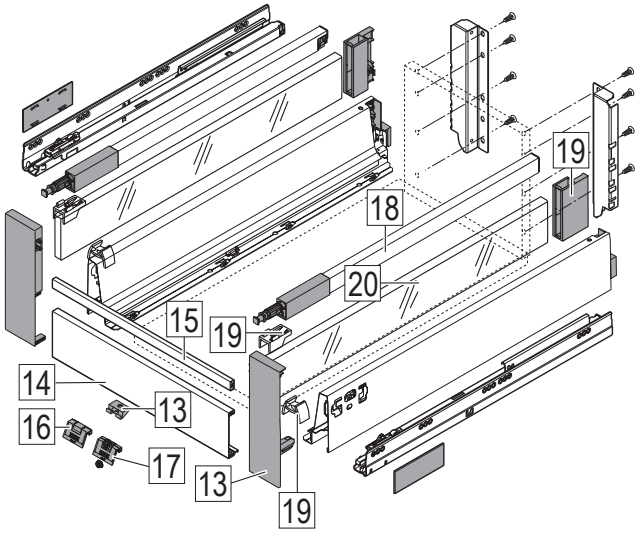

Magasító korlát

	hossz NL (mm)	fehér	szürke	Blum kód
18	270	**202515**	**202514**	ZRG.207RS
	300	**202517**	**202516**	ZRG.237RS
	350	**202519**	**202518**	ZRG.287RS
	400	**202521**	**202520**	ZRG.337RS
	450	**202523**	**202522**	ZRG.387RS
	500	**202525**	**202524**	ZRG.437RS
	550	**202527**	**202526**	ZRG.487RS
	600	**203001**	**203000**	ZRG.537RS
	650	**202529**	**202528**	ZRG.587RS

Tartozékok belső fiókhoz

	leírás	fehér	szürke	Blum kód
14	pléhlemez	**IN114BB**	**205759**	Z31L1036A
15	magasító korlát	**IN115B**	**205758**	ZRG.1046Z
16	fogantyú	**IN609B**	**202567**	ZIF.80M5
17	fogantyú hordozóval	**IN610B**	**202569**	ZIF.80M7

Oldalsó stabilizálás – összeszerelés felülről

Névleges hossz NH	kód	Blum kód
450 mm	**176798**	ZST.450BA
500 mm	**176800**	ZST.500BA
550 mm	**176801**	ZST.550BA
600 mm	**176803**	ZST.600BA
650 mm	**176805**	ZST.650BA

A túlságosan széles elülső fióksínek utólagos stabilizálása
- ajánlás: korpuszszélesség 900-1200 mm
- alu tengely, a korpusz szélességéhez KB 1 200 mm, rövidítéshez
- SERVO-DRIVE-val való használatra alkalmas
- további információkért lásd a Blum katalógust

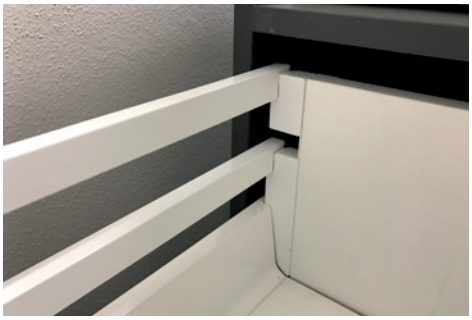

Az előlap stabilizálása

anyag	kód	Blum kód
műanyag	**12839**	Z96.10E1
fém	**12400**	297.0500
kompakt	**347998**	Z96.00T1

Variálható magasító korláttartó

fehér	szürke	Blum kód
210817	**210820**	ZRR.5200

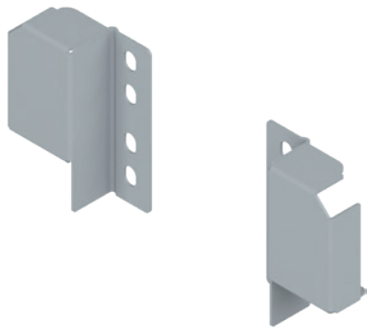

TANDEMBOX ANTARO

Teljes szettek egy csomagban

		fehér		szürke	
		M	D	M	D
hossz NL (mm)	teherbírás (kg)	BLUMOTION, TOB	BLUMOTION, TOB	BLUMOTION, TOB	BLUMOTION, TOB
270	30	**228341**	**228401**	**228342**	**228400**
350	30	**228344**	**228359**	**228345**	**228360**
400	30	**228347**	**228361**	**228348**	**228362**
450	30	**206033**	**206037**	**206034**	**206035**
	65	×	**252321**	×	**252320**
500	30	**132923**	**206045**	**206031**	**206044**
	65	×	**236639**	×	**236638**
550	30	**228350**	**228363**	**228351**	**228364**
650	65	**228353**	**228365**	**228354**	**228366**

a BLUMOTION verziót előlapvasalattal kell kiegészíteni:
- 2× 12687 – csavarra vagy 2× 12689 – Inserta

a TOB verziót modullal, szinkronizációval és előlapvasalattal kell kiegészíteni:
- előlapvasalat – 2× 12687 – csavarra vagy 2× 12689 – Inserta
- modul a fiók mélysége és súlya szerint
- szinkronizációs tengely – 282277

Szett tartalma:
- korpuszsín L + P
- L + P oldallapok
- hátfaltartó L + P
- a D magasságban és a magasító korlátnál
- fedők – 2×
- szerelési útmutató

Modulszett az ANTARO TIP-ON BLUMOTION számára

hossz NL (mm)	súly[1]	kód	Blum kód
270 – 300	10 kg-ig	**284454**	T60B3030
	10 – 20 kg	**282122**	T60B3130
350 – 650	20 kg-ig	**284455**	T60B3330
	15 – 40 kg	**282123**	T60B3530
	35 – 65 kg	**282124**	T60B3560

[1] a súly magába foglalja a fiókot

TIP-ON BLUMOTION tartozékok

anyag	kód	Blum kód
szinkronizációs tengely	**282277**	T60.1125W
egy darabból álló tengely	**293824**	T60.300D
tengelytartó	**293797**	T60B000H
aljtámasz	**293796**	Z96.2011

CABLOXX – fiókzáró rendszer LEGRABOX, TANDEMBOX, MOVENTO és TANDEM

Központi zár rúd

	kód	Blum kód	hossz
1	**285190**	Z80S0560	600 mm
	285192	Z80S0760	800 mm
	337899	Z80S1260	1300 mm

Arretáló retesz

	kód	Blum kód	leírás
2	**285194**	Z80.000V	jobbos
	285195	Z80.000V	balos

Záróhüvely

	kód	Blum kód	leírás
3	**285198**	Z80.000S	Orion szürke
	285197	Z80.000S	WGR szürkésfehér
	285196	Z80.000S	selyemfehér
	285199	Z80.000S	fekete

Szükséges kiegészíteni:
konténerzár – o. 09.39, 09.44, 09.51
hengerzárbetét – o. 09.40, 09.71

Szinkronizálás

kód	Blum kód	leírás
285200	Z80V000A	szinkronizálás szett
285201	Z80V1163W	szinkronizációs tengely

Teljes szettek

központi zár (mm)	fiókok száma	záróhüvely színe			
		selyem fehér	szürkésfehér	Orion szürke	Terra fekete
600	2	**388325**	**388328**	**388329**	**388330**
	3	**388331**	**388332**	**388333**	**388334**
	4	**388335**	**388336**	**388337**	**388338**
	5	**388339**	**388340**	**388341**	**388342**

központi zár (mm)	fiókok száma	záróhüvely színe			
		selyem fehér	szürkésfehér	Orion szürke	Terra fekete
800	2	**388347**	**388348**	**388350**	**388351**
	3	**388352**	**388353**	**388354**	**388355**
	4	**388356**	**388358**	**388360**	**388361**
	5	**388363**	**388364**	**388377**	**388380**

központi zár (mm)	fiókok száma	záróhüvely színe			
		selyem fehér	szürkésfehér	Orion szürke	Terra fekete
1300	2	**388381**	**388383**	**388385**	**388387**
	3	**388388**	**388389**	**388391**	**388392**
	4	**388393**	**388394**	**388395**	**388396**
	5	**388397**	**388398**	**388399**	**388400**

A készlet tartalma:
- reteszelő rúd
- aretáló reteszek jobb
- záróhüvelyek
- konténerzár

Hengerzárbetéttel szükséges kiegészíteni

TANDEMBOX ANTARO - ipari csomagolás

Vasalatszett 20 fiókhoz

		fehér		szürke	
		csavar	INSERTA	csavar	INSERTA
hossz NL (mm)	teherbírás (kg)	BLUMOTION, TOB	BLUMOTION, TOB	BLUMOTION, TOB	BLUMOTION, TOB
270	30	**228427**	**228432**	**228431**	**228429**
350		**228436**	**228435**	**228434**	**228433**
400		**228440**	**228439**	**228438**	**228437**
450	30	**215481**	**215487**	**215482**	**215489**
	65	**265466**	**265465**	**265464**	**265462**
500	30	**215484**	**215491**	**215485**	**215492**
	65	**265442**	**265439**	**265444**	**265443**
550	30	**228444**	**228443**	**228442**	**228441**
650	65	**228448**	**228447**	**228446**	**228445**

Szett tartalma:
- M bal oldallap (20 db)
- M jobb oldallap (20 db)
- fióksín jobbos + balos (20 db)
- INSERTA előlaptartó vagy csavar (40 db)
- téglalap alakú takarósapka Blum logóval (40 db)

Oldallapok és fióksínek (20 db)

	oldallapok				fióksín	
	378M***2SA				578.***1M	576.***1M
	fehér		szürke		TIP-ON BLUMOTION	
hossz NL (mm)	balos	jobbos	balos	jobbos	30 kg	65 kg
270	**224035**	**224036**	**224037**	**224038**	**282109**	×
350	**224039**	**224040**	**224041**	**224042**	**282111**	×
400	**224043**	**224044**	**224045**	**224046**	**282112**	×
450	**IN024BL**	**IN024BP**	**206601**	**206602**	**282113**	**282117**
500	**IN025BL**	**IN025BP**	**206603**	**206604**	**282114**	**282118**
550	**224047**	**224048**	**224049**	**224050**	**282115**	**282119**
650	**228504**	**228505**	**228506**	**228507**	×	**282121**

TANDEMBOX ANTARO - ipari csomagolás

Hátfaltartók (1 pár)

	fehér	szürke	Blum kód
M	**IN102B**	**202542**	Z30M000S.04
B	**202547**	**202546**	Z30B000S.04
C	**202549**	**202548**	Z30C000S
D	**176852**	**202550**	Z30D000S

Magasító korlát (1 pár)

hossz NL (mm)	fehér	szürke	Blum kód
270	**202515**	**202514**	ZRG.207RS
350	**202519**	**202518**	ZRG.287RS
400	**202521**	**202520**	ZRG.337RS
450	**202523**	**202522**	ZRG.387RS
500	**202525**	**202524**	ZRG.437RS
550	**202527**	**202526**	ZRG.487RS
650	**202529**	**202528**	ZRG.587RS

Takarósapka Blum logóval (2 db)

fehér	szürke	Blum kód
IN801B	**206619**	ZAA.532C

Logó nélküli takarósapka (1 db) nyomtatáshoz

fehér	szürke	Blum kód
IN800B	**236213**	ZAA.532C

Előlapvasalat (1 db)

Kód	Blum kód	leírás
12687	ZSF.35A2	csavar
12689	ZSF.39A2	inserta

Modulszett az ANTARO TIP-ON BLUMOTION számára

hossz NL (mm)	súly[1]	kód	Blum kód
270 – 300	10 kg-ig	**284454**	T60B3030
	10 – 20 kg	**282122**	T60B3130
350 – 650	20 kg-ig	**284455**	T60B3330
	15 – 40 kg	**282123**	T60B3530
	35 – 65 kg	**282124**	T60B3560

[1] a súly magába foglalja a fiókot

TIP-ON BLUMOTION tartozékok

anyag	kód	Blum kód
szinkronizációs tengely	**282277**	T60.1125W
egy darabból álló tengely	**293824**	T60.300D
tengelytartó	**293797**	T60B000H
aljtámasz	**293796**	Z96.2011

Merivobox – műszaki információk

Fiókok feldolgozása

jelmagyarázat	leírás	hátfal bevágása az egyes oldallapmagasságokhoz	méret (mm)
LW	belső korpuszszélesség	N	60,5
NL	a fióksínek mélysége	M	83
HM	hátfal magassága (faforgácslap)	K	121
TOB	TIP-ON BLUMOTION	E	184

- vágások méretei 16 mm vastagságú faforgácslaphoz

vágások belső fiókhoz

leírás	méret (mm)
elülső fémlemez	LW-126
elülső keresztirányú magasító korlát	LW-111
üveg előlap	LW-104

Szinkronizálási vágás (TOB)

leírás	méret (mm)
szinkronizációs tengely	LW-250

Anyag és színek

szín	leírás	RAL szín
selyem fehér	SW-M	RAL 9003
Orion szürke	OG-M	RAL 7043
Indium szürke	IG-M	RAL 7037

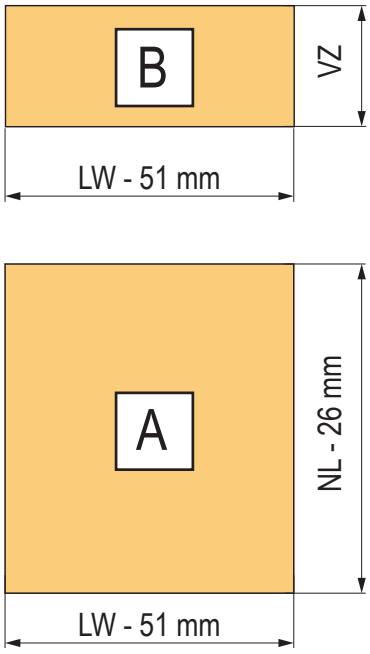

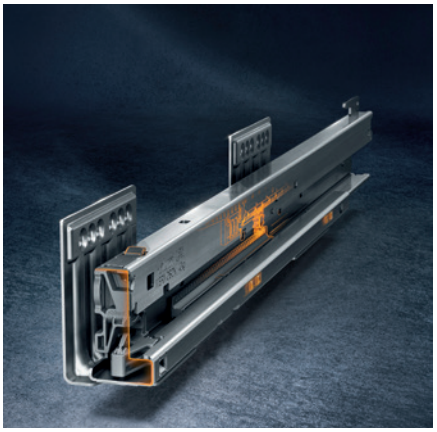

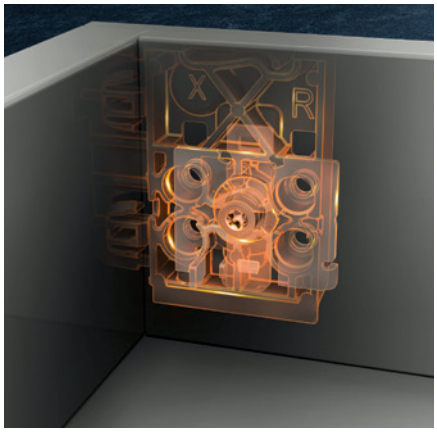

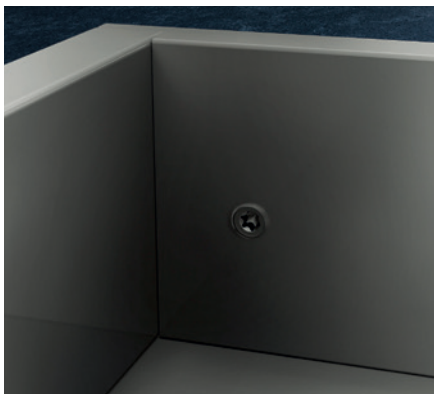

Merivobox – matt selyemfehér

blum

Teljes vasalatszettek fiókhoz

	mélység mm (NL)	teherbírás (kg) fióksín típusa	csavar	INSERTA
N	450	40	**485390**	**485389**
	500		**485392**	**485391**

- az oldallap magassága 68,5 mm, a korpusz minimális magassága 85,5 mm

	mélység mm (NL)	teherbírás (kg) fióksín típusa	csavar	INSERTA	belső
M	270	40	**485402**	**485401**	**485407**
	300		**485411**	**485410**	**485416**
	350		**485420**	**485419**	**485425**
	400		**485429**	**485428**	**485434**
	450		**485438**	**485437**	**485443**
	450	70	**485447**	**485446**	**485452**
	500	40	**485456**	**485455**	**485461**
	500	70	**485465**	**485464**	**485470**
	550	40	**485474**	**485473**	**485479**
	600		**485483**	**485482**	**485488**

- az oldallap magassága 91 mm, a korpusz minimális magassága 108 mm (belsőnél 106, fogantyúval 111 mm)

	mélység mm (NL)	teherbírás (kg) fióksín típusa	csavar	INSERTA	belső
K	300	40	**485501**	**485500**	**485506**
	350		**485510**	**485509**	**485515**
	400		**485519**	**485518**	**485524**
	450		**485528**	**485527**	**485533**
	450	70	**485537**	**485536**	**485542**
	500	40	**485546**	**485545**	**485551**
	500	70	**485555**	**485554**	**485560**
	550	40	**485564**	**485563**	**485569**
	600		**485573**	**485572**	**485578**

- az oldallap magassága 129 mm, a korpusz minimális magassága 146 mm (belsőnél 144 mm)

	mélység mm (NL)	teherbírás (kg) fióksín típusa	csavar	INSERTA	belső magasító korláttal	belső üveggel
E reling	270	40	**485582**	**485581**	**485587**	**485671**
	300		**485591**	**485590**	**485596**	**485674**
	350		**485600**	**485599**	**485605**	**485677**
	400		**485609**	**485608**	**485614**	**485680**
	450		**485618**	**485617**	**485623**	**485683**
	450	70	**485627**	**485626**	**485632**	**485686**
	500	40	**485636**	**485635**	**485641**	**485689**
	500	70	**485645**	**485644**	**485650**	**485692**
	550	40	**485654**	**485653**	**485659**	**485695**
	600		**485663**	**485662**	**485668**	**485698**

- az oldallap magassága 91 mm, a korpusz minimális magassága 209 mm (belsőnél 207 mm)

Merivobox – matt selyemfehér

Teljes vasalatszettek fiókhoz

	mélység mm (NL)	teherbírás (kg) fióksín típusa	csavar	INSERTA	belső magasító korláttal	belső üveggel
E Boxcap	270	40	**487632**	**487629**	**487630**	**487631**
	300		**487644**	**487641**	**487642**	**487643**
	350		**487656**	**487653**	**487654**	**487655**
	400		**487668**	**487665**	**487666**	**487667**
	450		**487680**	**487677**	**487678**	**487679**
	450	70	**487692**	**487689**	**487690**	**487691**
	500	40	**487704**	**487701**	**487702**	**487703**
	500	70	**487716**	**487713**	**487714**	**487715**
	550	40	**487728**	**487725**	**487726**	**487727**
	600		**487740**	**487737**	**487738**	**487739**

- az oldallap magassága 91 mm, a korpusz minimális magassága 209 mm (belsőnél 207 mm)

	mélység mm (NL)	teherbírás (kg) fióksín típusa	csavar	INSERTA	belső magasító korláttal	belső üveggel
E Boxcover	270[1]	40	**487752**	**487749**	**487750**	**487751**
	300[1]		**487764**	**487761**	**487762**	**487763**
	350[1]		**487776**	**487773**	**487774**	**487775**
	400[1]		**487788**	**487785**	**487786**	**487787**
	450[2]		**487800**	**487797**	**487798**	**487799**
	450[2]	70	**487812**	**487809**	**487810**	**487811**
	500[2]	40	**487824**	**487821**	**487822**	**487823**
	500[2]	70	**487836**	**487833**	**487834**	**487835**
	550[2]	40	**487848**	**487845**	**487846**	**487847**
	600[2]		**487860**	**487857**	**487858**	**487859**

- az oldallap magassága 91 mm, a korpusz minimális magassága 209 mm (belsőnél 207 mm)

[1] teljes, oldalsó üveg nélkül [2] teljes, oldalüveggel együtt

Matt selyemfehér

M mosogatófiók

Merivobox mosogatófiókok

mélység mm (NL)	fehér	
	csavar	Inserta
450	**488014**	**488015**
500	**488016**	**488017**
550	**488018**	**488019**
600	**488020**	**488021**

Matt selyemfehér

E mosogatófiók

mélység mm (NL)	fehér	
	csavar	Inserta
450	**488039**	**488040**
500	**488042**	**488044**
550	**488045**	**488046**
600	**488047**	**488048**

Merivobox – Indium matt szürke

Teljes vasalatszettek fiókhoz

	mélység mm (NL)	teherbírás (kg) fióksín típusa	csavar	INSERTA
N	450	40	**485398**	**485397**
	500		**485400**	**485399**

- az oldallap magassága 68,5 mm, a korpusz minimális magassága 85,5 mm

	mélység mm (NL)	teherbírás (kg) fióksín típusa	csavar	INSERTA	belső
M	270	40	**485406**	**485405**	**485409**
	300		**485415**	**485414**	**485418**
	350		**485424**	**485423**	**485427**
	400		**485433**	**485432**	**485436**
	450		**485442**	**485441**	**485445**
	450	70	**485451**	**485450**	**485454**
	500	40	**485460**	**485459**	**485463**
	500	70	**485469**	**485468**	**485472**
	550	40	**485478**	**485477**	**485481**
	600		**485487**	**485486**	**485490**

- az oldallap magassága 91 mm, a korpusz minimális magassága 108 mm (belsőnél 106, fogantyúval 111 mm)

	mélység mm (NL)	teherbírás (kg) fióksín típusa	csavar	INSERTA	belső
K	300	40	**485505**	**485504**	**485508**
	350		**485514**	**485513**	**485517**
	400		**485523**	**485522**	**485526**
	450		**485532**	**485531**	**485535**
	450	70	**485541**	**485540**	**485544**
	500	40	**485550**	**485549**	**485553**
	500	70	**485559**	**485558**	**485562**
	550	40	**485568**	**485567**	**485571**
	600		**485577**	**485576**	**485580**

- az oldallap magassága 129 mm, a korpusz minimális magassága 146 mm (belsőnél 144 mm)

	mélység mm (NL)	teherbírás (kg) fióksín típusa	csavar	INSERTA	belső magasító korláttal	belső üveggel
E reling	270	40	**485586**	**485585**	**485589**	**485673**
	300		**485595**	**485594**	**485598**	**485676**
	350		**485604**	**485603**	**485607**	**485679**
	400		**485613**	**485612**	**485616**	**485682**
	450		**485622**	**485621**	**485625**	**485685**
	450	70	**485631**	**485630**	**485634**	**485688**
	500	40	**485640**	**485639**	**485643**	**485691**
	500	70	**485649**	**485648**	**485652**	**485694**
	550	40	**485658**	**485657**	**485661**	**485697**
	600		**485667**	**485666**	**485670**	**485700**

- az oldallap magassága 91 mm, a korpusz minimális magassága 209 mm (belsőnél 207 mm)

Merivobox – Indium matt szürke

Teljes vasalatszettek fiókhoz

	mélység mm (NL)	teherbírás (kg) fióksín típusa	csavar	INSERTA	belső magasító korláttal	belső üveggel
E Boxcap	270	40	**487636**	**487633**	**487634**	**487635**
	300		**487648**	**487645**	**487646**	**487647**
	350		**487660**	**487657**	**487658**	**487659**
	400		**487672**	**487669**	**487670**	**487671**
	450		**487684**	**487681**	**487682**	**487683**
	450	70	**487696**	**487693**	**487694**	**487695**
	500	40	**487708**	**487705**	**487706**	**487707**
	500	70	**487720**	**487717**	**487718**	**487719**
	550	40	**487732**	**487729**	**487730**	**487731**
	600		**487744**	**487741**	**487742**	**487743**

- az oldallap magassága 91 mm, a korpusz minimális magassága 209 mm (belsőnél 207 mm)

	mélység mm (NL)	teherbírás (kg) fióksín típusa	csavar	INSERTA	belső magasító korláttal	belső üveggel
E Boxcover	[1]270	40	**487756**	**487753**	**487754**	**487755**
	[1]300		**487768**	**487765**	**487766**	**487767**
	[1]350		**487780**	**487777**	**487778**	**487779**
	[1]400		**487792**	**487789**	**487790**	**487791**
	[2]450		**487804**	**487801**	**487802**	**487803**
	[2]450	70	**487816**	**487813**	**487814**	**487815**
	[2]500	40	**487828**	**487825**	**487826**	**487827**
	[2]500	70	**487840**	**487837**	**487838**	**487839**
	[2]550	40	**487852**	**487849**	**487850**	**487851**
	[2]600		**487864**	**487861**	**487862**	**487863**

- az oldallap magassága 91 mm, a korpusz minimális magassága 209 mm (belsőnél 207 mm)

[1] teljes, oldalsó üveg nélkül [2] teljes, oldalüveggel együtt

M mosogatófiók

elülső fiók

Merivobox mosogatófiókok

mélység mm (NL)	Indium szürke	
	csavar	Inserta
450	**488031**	**488032**
500	**488033**	**488034**
550	**488035**	**488036**
600	**488037**	**488038**

E mosogatófiók

elülső fiók magasító korláttal

mélység mm (NL)	Indium szürke	
	csavar	Inserta
450	**488058**	**488059**
500	**488060**	**488061**
550	**488062**	**488063**
600	**488064**	**488065**

Merivobox – Orion matt, sötétszürke

Teljes vasalatszettek fiókhoz

	mélység mm (NL)	teherbírás (kg) fióksín típusa	csavar	INSERTA
N	450	40	**485394**	**485393**
	500		**485396**	**485395**

- az oldallap magassága 68,5 mm, a korpusz minimális magassága 85,5 mm

	mélység mm (NL)	teherbírás (kg) fióksín típusa	csavar	INSERTA	belső
M	270	40	**485404**	**485403**	**485408**
	300		**485413**	**485412**	**485417**
	350		**485422**	**485421**	**485426**
	400		**485431**	**485430**	**485435**
	450		**485440**	**485439**	**485444**
	450	70	**485449**	**485448**	**485453**
	500	40	**485458**	**485457**	**485462**
	500	70	**485467**	**485466**	**485471**
	550	40	**485476**	**485475**	**485480**
	600		**485485**	**485484**	**485489**

- az oldallap magassága 91 mm, a korpusz minimális magassága 108 mm (belsőnél 106, fogantyúval 111 mm)

	mélység mm (NL)	teherbírás (kg) fióksín típusa	csavar	INSERTA	belső
K	300	40	**485503**	**485502**	**485507**
	350		**485512**	**485511**	**485516**
	400		**485521**	**485520**	**485525**
	450		**485530**	**485529**	**485534**
	450	70	**485539**	**485538**	**485543**
	500	40	**485548**	**485547**	**485552**
	500	70	**485557**	**485556**	**485561**
	550	40	**485566**	**485565**	**485570**
	600		**485575**	**485574**	**485579**

- az oldallap magassága 129 mm, a korpusz minimális magassága 146 mm (belsőnél 144 mm)

	mélység mm (NL)	teherbírás (kg) fióksín típusa	csavar	INSERTA	belső magasító korláttal	belső üveggel
E magasító korlát	270	40	**485584**	**485583**	**485588**	**485672**
	300		**485593**	**485592**	**485597**	**485675**
	350		**485602**	**485601**	**485606**	**485678**
	400		**485611**	**485610**	**485615**	**485681**
	450		**485620**	**485619**	**485624**	**485684**
	450	70	**485629**	**485628**	**485633**	**485687**
	500	40	**485638**	**485637**	**485642**	**485690**
	500	70	**485647**	**485646**	**485651**	**485693**
	550	40	**485656**	**485655**	**485660**	**485696**
	600		**485665**	**485664**	**485669**	**485699**

- az oldallap magassága 91 mm, a korpusz minimális magassága 209 mm (belsőnél 207 mm)

Merivobox – Orion matt, sötétszürke

Teljes vasalatszettek fiókhoz

	mélység mm (NL)	teherbírás (kg) fióksín típusa	csavar	INSERTA	belső magasító korláttal	belső üveggel
E Boxcap	270	40	**487640**	**487637**	**487638**	**487639**
	300		**487652**	**487649**	**487650**	**487651**
	350		**487664**	**487661**	**487662**	**487663**
	400		**487676**	**487673**	**487674**	**487675**
	450		**487688**	**487685**	**487686**	**487687**
	450	70	**487700**	**487697**	**487698**	**487699**
	500	40	**487712**	**487709**	**487710**	**487711**
	500	70	**487724**	**487721**	**487722**	**487723**
	550	40	**487736**	**487733**	**487734**	**487735**
	600		**487748**	**487745**	**487746**	**487747**

- az oldallap magassága 91 mm, a korpusz minimális magassága 209 mm (belsőnél 207 mm)

	mélység mm (NL)	teherbírás (kg) fióksín típusa	csavar	INSERTA	belső magasító korláttal	belső üveggel
E Boxcover	270 [1]	40	**487760**	**487757**	**487758**	**487759**
	300 [1]		**487772**	**487769**	**487770**	**487771**
	350 [1]		**487784**	**487781**	**487782**	**487783**
	400 [1]		**487796**	**487793**	**487794**	**487795**
	450 [2]		**487808**	**487805**	**487806**	**487807**
	450 [2]	70	**487820**	**487817**	**487818**	**487819**
	500 [2]	40	**487832**	**487829**	**487830**	**487831**
	500 [2]	70	**487844**	**487841**	**487842**	**487843**
	550 [2]	40	**487856**	**487853**	**487854**	**487855**
	600 [2]		**487868**	**487865**	**487866**	**487867**

- az oldallap magassága 91 mm, a korpusz minimális magassága 209 mm (belsőnél 207 mm)

[1] teljes, oldalsó üveg nélkül [2] teljes, oldalüveggel együtt

M mosogatófiók

elülső fiók

Merivobox mosogatófiókok

mélység mm (NL)	Orion szürke	
	csavar	Inserta
450	**488023**	**488024**
500	**488025**	**488026**
550	**488027**	**488028**
600	**488029**	**488030**

E mosogatófiók

elülső fiók magasító korláttal

mélység mm (NL)	Orion szürke	
	csavar	Inserta
450	**488049**	**488051**
500	**488052**	**488053**
550	**488054**	**488055**
600	**488056**	**488057**

Merivobox – szettek, egyes alkatrészek

Teljes szettek egy csomagban

mélység mm (NL)	teherbírás (kg)	fehér SW-M		Orion szürke OG-M		Indium szürke IG-M	
		M	E	M	E	M	E
450	40	**489637**	**489649**	**489638**	**489650**	**489639**	**489651**
	70	**489640**	**489652**	**489641**	**489653**	**489642**	**489654**
500	40	**489643**	**489655**	**489644**	**489656**	**489645**	**489657**
	70	**489646**	**489658**	**489647**	**489659**	**489648**	**489660**

- - L+P oldallapok
- - L+P fióksín
- - hátfaltartók
- - az „E" magasságnál L+P magasító korlát

Hozzá kell rendelni:

- - előlapvasalat – 2×
- - elülső fogantyú felül – 2×

Fióksínek

		450.***1B	453.***1B
	hossz NL (mm)	40 kg	70 kg
1	270	**481613**	×
	300	**481614**	×
	350	**481615**	×
	400	**481616**	×
	450	**481617**	**481621**
	500	**481618**	**481622**
	550	**481619**	**481623**
	600	**481620**	**481624**

Oldallapok

		N (68,5 mm)			M (91 mm)		
	hossz NL (mm)	470N***2S			470M***2S		
		SW-M	OG-M	IG-M	SW-M	OG-M	IG-M
2	270	×	×	×	**481552**	**481551**	**481550**
	300	×	×	×	**481555**	**481554**	**481553**
	350	×	×	×	**481558**	**481557**	**481556**
	400	**481540**	**481539**	**481538**	**481561**	**481560**	**481559**
	450	**481543**	**481542**	**481541**	**481570**	**481567**	**481564**
	500	**481546**	**481545**	**481544**	**481579**	**481576**	**481573**
	550	**481549**	**481548**	**481547**	**481582**	**481581**	**481580**
	600	×	×	×	**481585**	**481584**	**481583**

Előlaprögzítő

	szerelés	kód	Blum kód
4	csavar	**481701**	ZF4.1002
	INSERTA	**481702**	ZF4.10I2
	EXPANDO T	**481703**	ZF4.10T2

Elülső fogatás felül (magasító korlathoz, Boxcover, Boxcap)

	szerelés	kód	Blum kód
5	csavar	**481704**	ZF4.5002
	INSERTA	**481705**	ZF4.50I2
	EXPANDO T	**481706**	ZF4.50T2

Hátfaltartók

	magasság	SW-M	OG-M	IG-M	Blum kód
3	N	**481630**	**481629**	**481628**	ZB4N000S
	M	**481633**	**481632**	**481631**	ZB4M000S
	K	**481636**	**481635**	**481634**	ZB4K000S
	E	**481639**	**481638**	**481637**	ZB4F000S

Boxcover

	SW-M	OG-M	IG-M	Blum kód
7	**481696**	**481695**	**481694**	ZL4M00808

Magasító korlát

	hossz NL (mm)	SW-M	OG-M	IG-M	Blum kód
6	270	**481648**	**481647**	**481646**	ZR4.270RS.E
	300	**481651**	**481650**	**481649**	ZR4.300RS.E
	350	**481654**	**481653**	**481652**	ZR4.350RS.E
	400	**481657**	**481656**	**481655**	ZR4.400RS.E
	450	**481660**	**481659**	**481658**	ZR4.450RS.E
	500	**481663**	**481662**	**481661**	ZR4.500RS.E
	550	**481666**	**481665**	**481664**	ZR4.550RS.E
	600	**481669**	**481668**	**481667**	ZR4.600RS.E

Merivobox – szettek, egyes alkatrészek

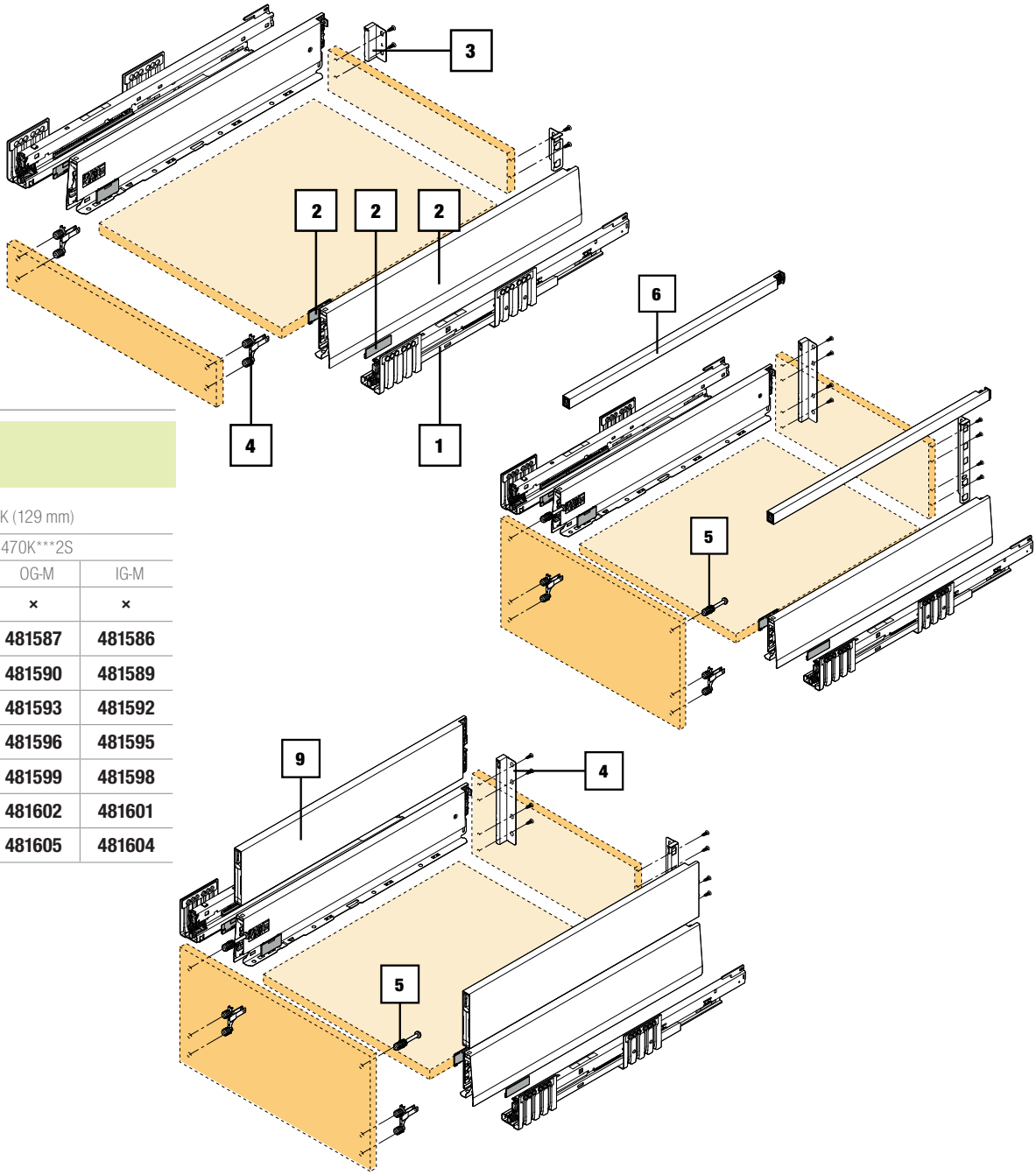

	K (129 mm)		
	470K***2S		
	SW-M	OG-M	IG-M
	×	×	×
2	**481588**	**481587**	**481586**
	481591	**481590**	**481589**
	481594	**481593**	**481592**
	481597	**481596**	**481595**
	481600	**481599**	**481598**
	481603	**481602**	**481601**
	481606	**481605**	**481604**

Boxcap

	hossz NL (mm)	SW-M	OG-M	IG-M	Blum kód
9	270	**481672**	**481671**	**481670**	ZL4.270S.E
	300	**481675**	**481674**	**481673**	ZL4.300S.E
	350	**481678**	**481677**	**481676**	ZL4.350S.E
	400	**481681**	**481680**	**481679**	ZL4.400S.E
	450	**481684**	**481683**	**481682**	ZL4.450S.E
	500	**481687**	**481686**	**481685**	ZL4.500S.E
	550	**481690**	**481689**	**481688**	ZL4.550S.E
	600	**481693**	**481692**	**481691**	ZL4.600S.E

Oldalsó üveg

	hossz NL (mm)	kód	Blum kód
8	450	**481697**	ZE4M360G
	500	**481698**	ZE4M410G
	550	**481699**	ZE4M460G
	600	**481700**	ZE4M510G

Merivobox – szettek, egyes alkatrészek

Előlapvasalat a belső fiókhoz

	leírás	SW-M	OG-M	IG-M
10	M	ZI4.0MS1		
		481709	**481708**	**481707**
	K	ZI4.1KS1		
		481712	**481711**	**481710**
11	E előlap	ZI4.4ES1		
		481718	**481717**	**481716**
12	E elülső magasító korlát	ZI4.2ES1		
		481715	**481714**	**481713**

Belső fiók elülső része

	leírás	SW-M	OG-M	IG-M
13	pléhlemez M + K	ZV4.1042M		
		481721	**481720**	**481719**
	E pléhlemez a magasító korláthoz	ZV4.1042M		
		481721	**481720**	**481719**
14	E pléhlemez üveghez	ZV4.1042NN		
		481724	**481723**	**481722**
15	magasító korlát az E-hez	ZR4.1059U		
		481731	**481730**	**481729**

Hordozó elem belső fiókhoz

SW-M	OG-M	IG-M	Blum kód
227603	**227604**	**481740**	ZI7.0M07

A TOB modulkészlet

NL (mm)	súly (kg) [1]	fióksín (kg)	egység	szín	kód	Blum kód
270–300	≤ 10	40	S0	fehér	**481732**	T60H4040
270–300	> 10–20	40	S1	világosszürke	**481733**	T60H4140
350–600	≤ 20	40	L1 [2]	világosszürke	**481734**	T60H4340
350–600	15–40	40	L3 [2]	porszürke	**481735**	T60H4540
450–600	35–70	70	L5 [3]	fekete	**481736**	T60H4570

[1] ajánlott tömegértékek (a fióksín teljes tömege) az optimális nyitási és zárási funkcióhoz [2] csak a 40 kg-os korpuszsínnel kombinálható [3] ajánlás: csak a 70 kg-os korpuszsínnel kombinálható

Oldallapok fedők nélkül

	magasság	M (91 mm)					
2	hossz NL (mm)	470M *** 2S					
		SW-M		OG-M		IG-M	
		L	P	L	P	L	P
	450	**481568**	**481569**	**481565**	**481566**	**481562**	**481563**
	500	**485118**	**485119**	**485116**	**485117**	**481571**	**481572**

Szinkronizációs tengely TOB fiókhoz

kód	Blum kód
282277	T60.1125W

Takarósapkák

	SW-M	OG-M	IG-M	Blum kód
belső	**481609**	**481608**	**481607**	ZA4.5400.BT
külső logó nélkül	**487887**	**487889**	**487888**	ABD.1000

Takarósapkák

külső nyomtatás nélkül	rozsdamentes acél	Blum kód
	486181	ABD.1009

Merivobox – szettek, egyes alkatrészek

Előlap belső E-hez

	leírás	600	1200
16	magas	ZE4H458G	ZE4H1058G
		481726	**481728**
	alacsony	ZE4L458G	ZE4L1058G
		481725	**481727**

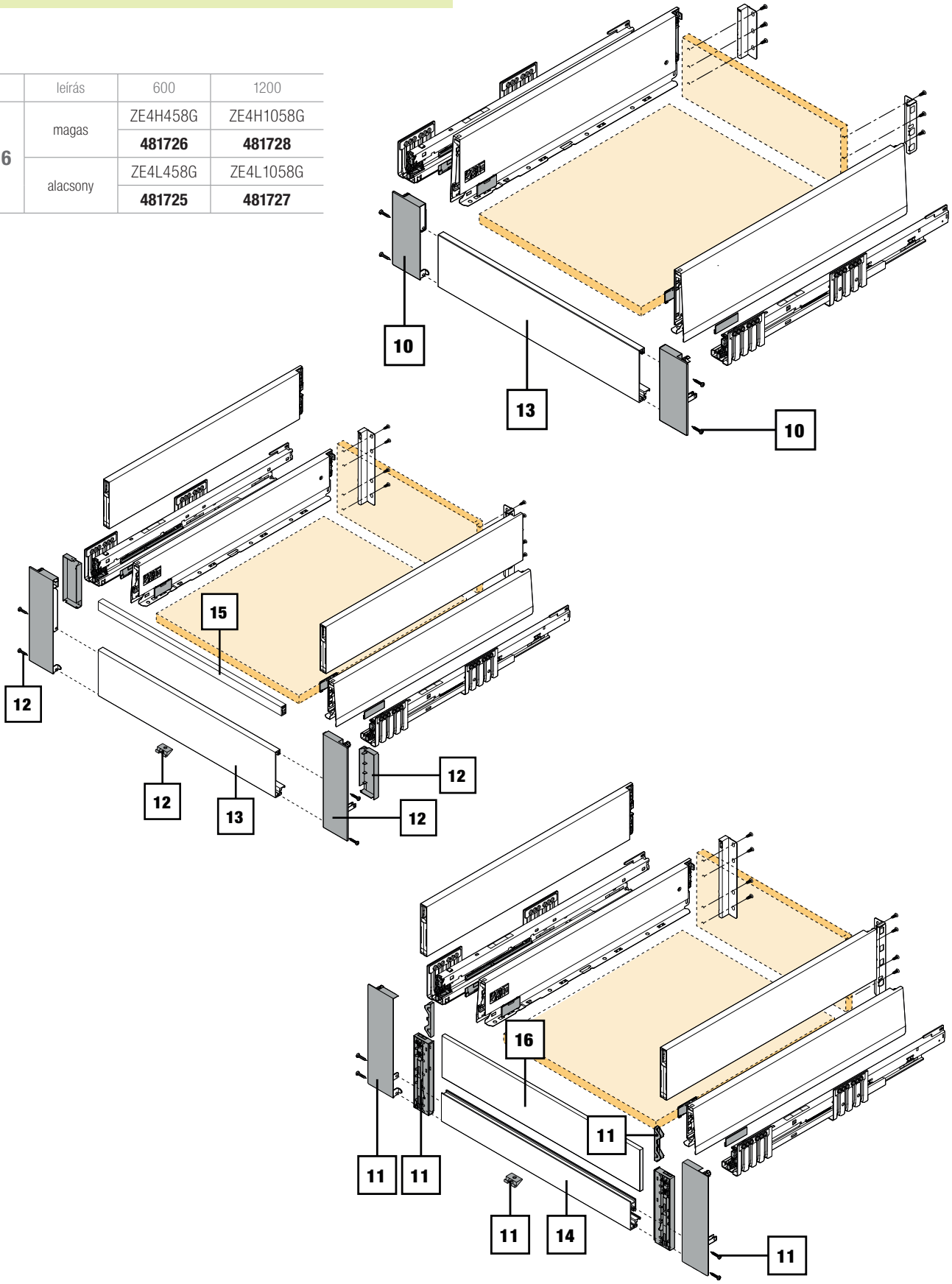

myLEGRABOX

- új megoldás a fiók individualizálásának bővítésére
- belső oldallap mindig karbon fekete kivitelben
- a külső oldalra dekorelem is használható
- a luxust egy rozsdamentes acélból készült külső dekorelem hangsúlyozza ki
- a fióksínek a normál LEGRABOX-ból szerezhetők be – 03.103 o.

Oldallap belső KR-M karbon fekete

magasság	M (90,5 mm)	K (128,5 mm)	C (177 mm)	F (241 mm)
hossz NL (mm)	770M***1S	770K***1S	770C***1S	770F***1S
270	**496736**	×	**496753**	×
300	**496737**	**496745**	**496754**	×
350	**496738**	**496746**	**496755**	×
400	**496739**	**496747**	**496756**	**496762**
450	**496740**	**496749**	**496757**	**496763**
500	**496741**	**496750**	**496758**	**496764**
550	**496742**	**496751**	**496759**	**496765**
600	**496743**	**496752**	**496760**	**496766**
650	**496744**	×	**496761**	**496767**

- Oldallap (belső) 1 és dekorelem (külső) 2

egyéb tételek (fióksínek, hátfaltartók, előlapvasalatok) a 03.103 - 03.106 o. találhatók

Külső dekorelem NR nemes rozsda

magasság	M (90,5 mm)	K (128,5 mm)	C (177 mm)	F (241 mm)
hossz NL (mm)	770M***AS	770K***AS	770C***AS	770F***AS
270	496795	×	496859	×
300	496796	496825	496860	×
350	496797	496826	496861	×
400	496798	496827	496862	496887
450	496799	496828	496863	496888
500	496800	496829	496864	496889
550	496801	496830	496865	496890
600	496802	496831	496866	496891
650	496803	×	496867	496892

INGL külső dekorelem rozsdamentes acélból, anti fingerprint

magasság	M (90,5 mm)	K (128,5 mm)	C (177 mm)	F (241 mm)
hossz NL (mm)	770M***AS	770K***AS	770C***AS	770F***AS
270	496777	×	496841	×
300	496778	496811	496842	×
350	496779	496812	496843	×
400	496780	496813	496844	496874
450	496781	496814	496845	496875
500	496782	496815	496846	496876
550	496783	496816	496847	496877
600	496784	496817	496848	496879
650	496785	×	496849	496880

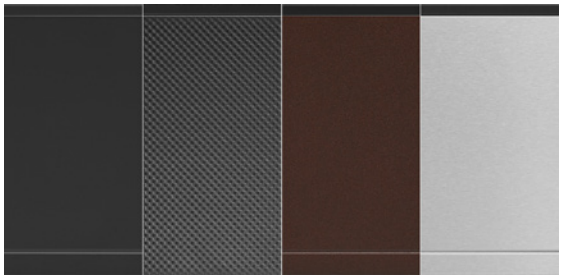

Külső dekorelem CSCL carbon look

magasság	M (90,5 mm)	K (128,5 mm)	C (177 mm)	F (241 mm)
hossz NL (mm)	770M***ASGC	770K***ASGC	770C***ASGC	770F***ASGC
270	496786	×	496850	×
300	496787	496818	496851	×
350	496788	496819	496852	×
400	496789	496820	496853	496881
450	496790	496821	496854	496882
500	496791	496822	496855	496883
550	496792	496823	496856	496884
600	496793	496824	496857	496885
650	496794	×	496858	496886

Külső dekorelem KR-M carbon fekete

magasság	M (90,5 mm)	K (128,5 mm)	C (177 mm)	F (241 mm)
hossz NL (mm)	770M***AS	770K***AS	770C***AS	770F***AS
270	496768	×	496832	×
300	496769	496804	496833	×
350	496770	496805	496834	×
400	496771	496806	496835	496868
450	496772	496807	496836	496869
500	496773	496808	496837	496870
550	496774	496809	496838	496871
600	496775	496810	496839	496872
650	496776	×	496840	496873

LEGRABOX

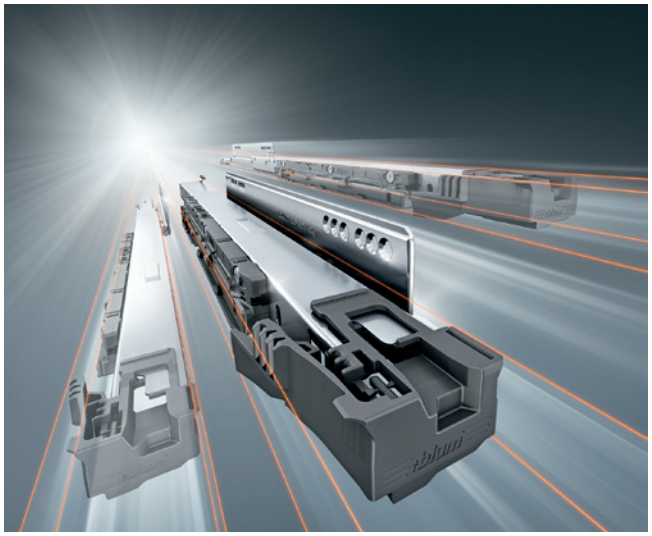

LEGRABOX

Az egyszerű dizájn nagyobb teret biztosít az inspirációnak. A bútorgyártás aktuális trendjeinek kielégítése érdekében bővíteni kell a lehetőségek széles skáláját. A LEGRABOX a keskeny oldalfal és a vékony előlapok szerelésének új technológiája – egyszerűen kezelheti a bútorok minimalista dizájnját. Az új vékony előlapú termékek alapja ez.

EXPANDO T

Az acél előlaprögzítők rögzítik a kemény anyagokat, a műanyagelemek stabilizálják a lágy anyagokat. Az EXPANDO T egy 10 mm átmérőjű szerelési nyílásba van beépítve, mindössze 6 mm-es fúrási mélységgel.

Egyszerűen és jobban: BLUMOTION S – három az egyben

Változékonyság, több mozgástechnológia megvalósítása egyetlen vezetőprofillal, optimális csillapítási funkcióval, amely a megfelelő technológiához igazodik – mindezt az új BLUMOTION S kínálja a LEGRABOX számára.

Optimalizált BLUMOTION

Zárt már be fiókot nagyobb lendülettel? Ezért jó beszerelni a BLUMOTION S vezetősínt. A csillapítás tökéletesebb lesz, tehát hatékonyabb – a fiókok záródása még lágyabb.

TIP-ON BLUMOTION

Fiókok és fióksínek, amelyek nemcsak lágyan záródnak, de gyengéd nyomásra nyílnak is? Erre ideális a TIP-ON BLUMOTION. A BLUMOTION S vezetőprofil megmarad, ehhez hozzáadódik egy nyitóegység. A termék egyedi intelligenciájának köszönhetően a csillapítás automatikusan alkalmazkodik. A szerelés szerszámok nélkül történik.

SERVO-DRIVE

Érdekli Önt a legmagasabb kényelem a nyitásnál és a zárásnál? Használja ki erre a célra a SERVO-DRIVE-ot. A BLUMOTION S vezetősín a megfelelő SERVO-DRIVE komponensekkel egészül ki.

LEGRABOX – fiókfeldolgozás

Vágási méretek 16 mm vastagságú faforgácslaphoz

Alj és hátlap

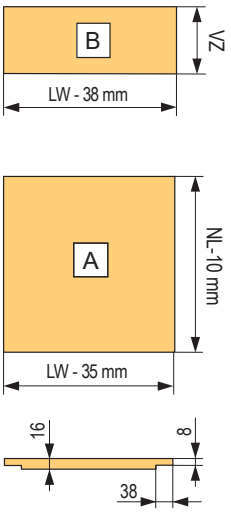

A hátfal magasságának visszavágása az egyes oldallapok magasságához

N	39 mm
M	63 mm
K	101 mm
C	148 mm
F	212 mm

Jelmagyarázat:

LW	Korpusz belső szélessége
NL	A fióksínek mélysége
HM	Hátfal magassága (faforgácslap)
TOB	TIP-ON BLUMOTION

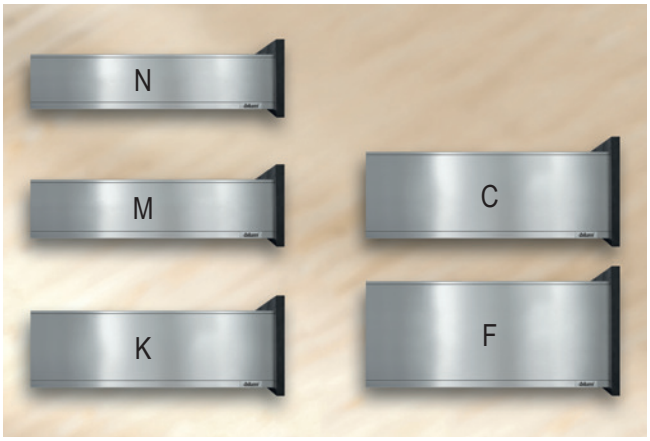

Szinkronizációs rudak vágásai

leírás	méret
TOB szinkronizációs tengely	LW-247 mm
TIP-ON szinkronizációs tengely	LW-229 mm

Vágások belső fiókhoz

leírás	méret
elülső fémlemez	LW-126 mm
elülső keresztirányú magasító korlát	LW-90 mm

Anyag és színek

A RAL színek jóval világosabb hatást keltenek a durva felület miatt.

Karbon fekete	CS-M	RAL 0002500
Orion szürke	OG-M	RAL 8022
Selyem fehér	SW-M	RAL 9003
Rozsdamentes acél (Inox) anti fingerprint	INOX	

SW-M OG-M CM-S INOX

LEGRABOX – selyem fehér (SW-M)

Vasalatszett fiókhoz

			csavar		EXPANDO	
	mélység mm (NL)	teherbírás (kg) síntípus	BLUMOTION, TOB	TIP-ON	BLUMOTION, TOB	TIP-ON
N	400	40	254379	254392	255024	292886
	450		344094	344107	344095	344108
	500		254861	254863	254869	254871
	550		254381	255041	255307	342431

• az oldallap magassága 66,5 mm • a korpusz minimális magassága 80 mm

			csavar		EXPANDO		belső	
	mélység mm (NL)	teherbírás (kg) síntípus	BLUMOTION, TOB	TIP-ON	BLUMOTION, TOB	TIP-ON	BLUMOTION, TOB	TIP-ON
M	270	40	254875	254876	254879	254880	254883	254884
	300		254887	254888	254891	254892	254895	254896
	350		254899	254900	254903	254904	254907	254908
	400		254911	254912	254915	254916	254919	254920
	450	40	254925	254927	254933	254935	254941	254943
		70	254926	254928	254934	254936	254942	254944
	500	40	254973	254975	254981	254983	254989	254991
		70	254974	254976	254982	254984	254990	254992
	550	40	254997	254999	255005	255007	255013	255015
		70	337662	337665	337663	337666	337664	337667
	600	40	255021	255023	255029	255031	255037	255039
		70	337678	337686	337679	337688	337680	337692
	650	70	255046	255048	255054	255056	255062	255064

• oldallap magassága 90,5 mm • minimális magasság a korpuszban 106 mm (belsőnél 104 mm, ill. 109 mm hordozóval)

			csavar		EXPANDO		belső	
	mélység mm (NL)	teherbírás (kg) síntípus	BLUMOTION, TOB	TIP-ON	BLUMOTION, TOB	TIP-ON	BLUMOTION, TOB	TIP-ON
K	300	40	388404	388407	388405	388409	388406	388411
	350		337521	337523	337522	337528	388579	388580
	400		337532	337563	337562	337564	388582	388583
	450		260765	260767	260771	260773	388585	388586
		70	260766	260768	260772	260774	388588	388589
	500	40	260789	260913	260793	260795	388593	388594
		70	260790	260791	260794	260796	388596	388598
	550	40	337568	337575	337569	337576	388602	388603
		70	337572	337577	337574	337578	388608	388609
	600	40	342459	342435	342464	342439	388618	388619
		70	342448	342468	342434	342460	389077	389078

• az oldallap magassága 128,5 mm • a korpusz minimális magassága 144 mm

LEGRABOX – selyem fehér (SW-M)

Vasalatszett fiókhoz

			csavar		EXPANDO	
	mélység mm (NL)	teherbírás (kg) síntípus	BLUMOTION, TOB	TIP-ON	BLUMOTION, TOB	TIP-ON
C PURE	270	40	**255187**	**255188**	**255191**	**255192**
	300		**255199**	**255200**	**255203**	**255204**
	350		**255211**	**255212**	**255215**	**255216**
	400		**255224**	**255225**	**255228**	**255229**
	450	40	**255238**	**255240**	**255246**	**255248**
		70	**255239**	**255241**	**255247**	**255249**
	500	40	**255286**	**255288**	**255294**	**255296**
		70	**255287**	**255289**	**255295**	**255297**
	550	40	**255310**	**255312**	**255318**	**255320**
		70	**337616**	**337620**	**337617**	**337622**
	600	40	**255334**	**255336**	**255342**	**255344**
		70	**337632**	**337636**	**337633**	**337637**
	650	70	**255359**	**255361**	**255367**	**255369**

			belső, magasító korlát		belső, üveg	
	mélység mm (NL)	teherbírás (kg) síntípus	BLUMOTION, TOB	TIP-ON	BLUMOTION, TOB	TIP-ON
C PURE	270	40	**255195**	**255196**	**255380**	**255381**
	300		**255207**	**255208**	**255384**	**255385**
	350		**255220**	**255221**	**255388**	**255389**
	400		**255232**	**255233**	**255392**	**255393**
	450	40	**255254**	**255256**	**255398**	**255400**
		70	**255255**	**255257**	**255399**	**255401**
	500	40	**255302**	**255304**	**255414**	**255416**
		70	**255303**	**255305**	**255415**	**255417**
	550	40	**255326**	**255328**	**255422**	**255424**
		70	**337618**	**337623**	**337619**	**337624**
	600	40	**255350**	**255352**	**255430**	**255432**
		70	**337634**	**337638**	**337635**	**337639**
	650	70	**255375**	**255377**	**255439**	**255441**

- oldallap magassága 177 mm
- a korpusz minimális magassága 193 mm (belső 191 mm)
- a komplett mindent tartalmaz egy fiók összeállításához
- a TIP-ON verziót egészítse ki szinkronizálással
- a TOB verziót egészítse ki a modullal és a szinkronizálással
- válassza ki a TOB modult a teljes fiók mélysége és súlya szerint
- csatlakoztassa az elülső fémlemezt az M magasságú belső fiókba
- csatlakoztassa az elülső fémlemezt, a magasító korlátot vagy az üveg előlapot a C magasságú belső fiókba

az alj és a hátfal vágásait lásd a 03.86 o.

LEGRABOX – selyem fehér (SW-M)

Vasalatszett fiókhoz

			csavar		EXPANDO	
	mélység mm (NL)	teherbírás (kg) síntípus	BLUMOTION, TOB	TIP-ON	BLUMOTION, TOB	TIP-ON
C FREE	350	40	343477	343820	343479	343821
	400		343522	343828	343523	343829
	450	40	343453	343700	343454	343701
		70	343455	343702	343456	343703
	500	40	255259	255261	255263	255265
		70	255260	255262	255264	255266
	550	40	343506	343843	343507	343844
		70	343508	343848	343509	343851
	600	40	343534	343879	343535	343880
		70	343536	343881	343537	343883
	650	70	343540	343870	343541	343871

			belső, magasító korlát		belső, üveg	
	mélység mm (NL)	teherbírás (kg) síntípus	BLUMOTION, TOB	TIP-ON	BLUMOTION, TOB	TIP-ON
C FREE	350	40	344412	344414	344413	344415
	400		344418	344420	344419	344421
	450	40	344425	344430	344426	344431
		70	344427	344432	344428	344433
	500	40	255267	255269	255271	255273
		70	255268	255270	255272	255274
	550	40	344438	344442	344439	344443
		70	344440	344444	344441	344445
	600	40	344450	344454	344451	344455
		70	344452	344461	344453	344462
	650	70	344467	344469	344468	344470

LEGRABOX – selyem fehér (SW-M)

Vasalatszett fiókhoz

			csavar		EXPANDO	
	mélység mm (NL)	teherbírás (kg) síntípus	BLUMOTION, TOB	TIP-ON	BLUMOTION, TOB	TIP-ON
	400	40	**343349**	**343351**	**343350**	**343352**
	450	40	**255446**	**255448**	**255454**	**255456**
		70	**255447**	**255449**	**255455**	**255457**
F	500	40	**255478**	**255480**	**255486**	**255488**
		70	**255479**	**255481**	**255487**	**255489**
	550	40	**255494**	**255496**	**255502**	**255505**
		70	**351394**	**351395**	**351397**	**351398**
	600	40	**255511**	**255513**	**255519**	**255521**
		70	**351401**	**255514**	**351403**	**255522**
	650	70	**255528**	**255530**	**255536**	**255538**

• az oldallap magassága 241 mm • a korpusz minimális magassága 257 mm

A TOB modulkészlet

hossz NL (mm)	súly[1]	kód	Blum kód
270 – 300	10 kg-ig	**284456**	T60L7040
	10 – 20 kg	**275343**	T60L7140
350 – 650,	20 kg-ig	**275344**	T60L7340
	15 – 40 kg	**275345**	T60L7540
	35 – 70 kg	**275347**	T60L7570

[1] fióksín teljes tömege

Szinkronizálás a TIP-ON BLUMOTION számára

leírás	kód	Blum kód
tengely	**282277**	T60.1125W

Előlap C-hez

leírás	600 mm	1200 mm
magas	ZE7W482G	ZE7W1082G
	227588	**227590**
alacsony	ZE7V482G	ZE7V1082G
	227592	**227594**

Belső fiók elülső része

leírás	kód	Blum kód
pléhlemez M	**482348**	ZV7.1043C01
C pléhlemez magasító korláthoz	**482348**	ZV7.1043C01
M hordozó elem	**227603**	ZI7.0M07
C pléhlemez üveghez	**227582**	ZV7.1043MN1
C magasító korlát	**227596**	ZR7.1080U

Tartozékok

leírás	kód	Blum kód
csavar az LBX-hez	**237597**	61D.1500
az alj stabilizálása	**12839**	Z96.10E1

Szinkronizálás a TIP-ON számára

leírás	kód	Blum kód
fogaskerék	**227606**	T57.7400
tengely	**227607**	ZST.1160W

LEGRABOX – Orion szürke (OG-M)

blum

Vasalatszett fiókhoz

			csavar		EXPANDO	
	mélység mm (NL)	teherbírás (kg) síntípus	BLUMOTION, TOB	TIP-ON	BLUMOTION, TOB	TIP-ON
N	400	40	342438	342465	342442	342447
	450		344092	344105	344093	344106
	500		254857	254859	254865	254867
	550		342469	336898	336902	336906

• az oldallap magassága 66,5 mm • a korpusz minimális magassága 80 mm

			csavar		EXPANDO		belső	
	mélység mm (NL)	teherbírás (kg) síntípus	BLUMOTION, TOB	TIP-ON	BLUMOTION, TOB	TIP-ON	BLUMOTION, TOB	TIP-ON
M	270	40	254873	254874	254877	254878	254881	254882
	300		254885	254886	254889	254890	254893	254894
	350		254897	254898	254901	254902	254905	254906
	400		254909	254910	254913	254914	254917	254918
	450	40	254921	254923	254929	254931	254937	254939
		70	254922	254924	254930	254932	254938	254940
	500	40	254969	254971	254977	254979	254985	254987
		70	254970	254972	254978	254980	254986	254988
	550	40	254993	254995	255001	255003	255009	255011
		70	337655	337659	337656	337660	337657	337661
	600	40	255017	255019	255025	255027	255033	255035
		70	337675	337683	337676	337684	337677	337685
	650	70	255042	255044	255050	255052	255058	255060

• oldallap magassága 90,5 mm • minimális magasság a korpuszban 106 mm (belsőnél 104 mm, ill. 109 mm hordozóval)

			csavar		EXPANDO		belső	
	mélység mm (NL)	teherbírás (kg) síntípus	BLUMOTION, TOB	TIP-ON	BLUMOTION, TOB	TIP-ON	BLUMOTION, TOB	TIP-ON
K	300	40	388413	388414	388416	388417	388420	388421
	350		337458	337462	337460	337466	389093	389094
	400		337476	337478	337477	337479	389096	389097
	450		260753	260755	260759	260761	389099	389105
		70	260754	260756	260760	260762	389107	389108
	500	40	260777	260779	260783	260785	389110	389111
		70	260778	260780	260784	260786	389113	389114
	550	40	337493	337497	337494	337498	389116	389117
		70	337495	337509	337496	337514	389119	389120
	600	40	337048	340921	340923	340946	389122	389123
		70	340959	340767	340769	340771	389125	389127

• az oldallap magassága 128,5 mm • a korpusz minimális magassága 144 mm

LEGRABOX – Orion szürke (OG-M)

Vasalatszett fiókhoz

			csavar		EXPANDO	
	mélység mm (NL)	teherbírás (kg) síntípus	BLUMOTION, TOB	TIP-ON	BLUMOTION, TOB	TIP-ON
C PURE	270	40	**255185**	**255186**	**255189**	**255190**
	300		**255197**	**255198**	**255201**	**255202**
	350		**255209**	**255210**	**255213**	**255214**
	400		**255222**	**255223**	**255226**	**255227**
	450	40	**255234**	**255236**	**255242**	**255244**
		70	**255235**	**255237**	**255243**	**255245**
	500	40	**255282**	**255284**	**255290**	**255292**
		70	**255283**	**255285**	**255291**	**255293**
	550	40	**255306**	**255308**	**255314**	**255316**
		70	**337583**	**337587**	**337584**	**337590**
	600	40	**255330**	**255332**	**255338**	**255340**
		70	**337594**	**337596**	**337595**	**337597**
	650	70	**255355**	**255357**	**255363**	**255365**

			belső, magasító korlát		belső, üveg	
	mélység mm (NL)	teherbírás (kg) síntípus	BLUMOTION, TOB	TIP-ON	BLUMOTION, TOB	TIP-ON
C PURE	270	40	**255193**	**255194**	**255378**	**255379**
	300		**255205**	**255206**	**255382**	**255383**
	350		**255218**	**255219**	**255386**	**255387**
	400		**255230**	**255231**	**255390**	**255391**
	450	40	**255250**	**255252**	**255394**	**255396**
		70	**255251**	**255253**	**255395**	**255397**
	500	40	**255298**	**255300**	**255410**	**255412**
		70	**255299**	**255301**	**255411**	**255413**
	550	40	**255322**	**255324**	**255418**	**255420**
		70	**337585**	**337600**	**337586**	**337601**
	600	40	**255346**	**255348**	**255426**	**255428**
		70	**337604**	**337606**	**337605**	**337607**
	650	70	**255371**	**255373**	**255435**	**255437**

- oldallap magassága 177 mm
- a korpusz minimális magassága 193 mm (belső 191 mm)
- a komplett mindent tartalmaz egy fiók összeállításához
- a TIP-ON verziót egészítse ki szinkronizálással
- a TOB verziót egészítse ki a modullal és a szinkronizálással
- válassza ki a TOB modult a teljes fiók mélysége és súlya szerint
- csatlakoztassa az elülső fémlemezt az M magasságú belső fiókba
- csatlakoztassa az elülső fémlemezt, a magasító korlátot vagy az üveg előlapot a C magasságú belső fiókba

az alj és a hátfal vágásait lásd a 03.86 o.

LEGRABOX – Orion szürke (OG-M)

Vasalatszett fiókhoz

			csavar		EXPANDO	
	mélység mm (NL)	teherbírás (kg) síntípus	BLUMOTION, TOB	TIP-ON	BLUMOTION, TOB	TIP-ON
C FREE	350	40	343473	343803	343474	343817
	400		343475	343818	343476	343819
	450	40	343448	343696	343449	343697
		70	343451	343698	343452	343699
	500	40	255154	255156	255158	255160
		70	255155	255157	255159	255161
	550	40	343502	343839	343503	343840
		70	343504	343841	343505	343842
	600	40	343530	343864	343531	343865
		70	343532	343866	343533	343867
	650	70	343538	343868	343539	343869

			belső, magasító korlát		belső, üveg	
	mélység mm (NL)	teherbírás (kg) síntípus	BLUMOTION, TOB	TIP-ON	BLUMOTION, TOB	TIP-ON
C FREE	350	40	344355	344357	344356	344358
	400		344361	344364	344362	344365
	450	40	344368	344372	344369	344374
		70	344370	344375	344371	344376
	500	40	255178	255180	255182	255184
		70	255179	255181	255183	255258
	550	40	344382	344386	344383	344387
		70	344384	344388	344385	344389
	600	40	344394	344398	344395	344399
		70	344396	344400	344397	344401
	650	70	344406	344408	344407	344409

- az oldallap magassága 177 mm • a korpusz minimális magassága 193 mm (belső 191 mm)

LEGRABOX – Orion szürke (OG-M)

Vasalatszett fiókhoz

			csavar		EXPANDO	
	mélység mm (NL)	teherbírás (kg) síntípus	BLUMOTION, TOB	TIP-ON	BLUMOTION, TOB	TIP-ON
F	400	40	**343340**	**343345**	**343341**	**343346**
	450	40	**255442**	**255444**	**255450**	**255452**
		70	**255443**	**255445**	**255451**	**255453**
	500	40	**255474**	**255476**	**255482**	**255484**
		70	**255475**	**255477**	**255483**	**255485**
	550	40	**255490**	**255492**	**255498**	**255500**
		70	**351406**	**351407**	**351409**	**351410**
	600	40	**255507**	**255509**	**255515**	**255517**
		70	**351412**	**255510**	**351414**	**255518**
	650	70	**255524**	**255526**	**255532**	**255534**

- az oldallap magassága 241 mm • a korpusz minimális magassága 257 mm

A TOB modulkészlet

hossz NL (mm)	súly[1]	kód	Blum kód
270 – 300	10 kg-ig	**284456**	T60L7040
	10 – 20 kg	**275343**	T60L7140
350 – 650	20 kg-ig	**275344**	T60L7340
	15 – 40 kg	**275345**	T60L7540
	35 – 70 kg	**275347**	T60L7570

[1] fióksín teljes tömege

Szinkronizálás a TIP-ON BLUMOTION számára

leírás	kód	Blum kód
tengely	**282277**	T60.1125W

Előlap C-hez

leírás	600 mm	1200 mm
magas	ZE7W482G	ZE7W1082G
	227588	**227590**
alacsony	ZE7V482G	ZE7V1082G
	227592	**227594**

- az oldallap magassága 128,5 mm • a korpusz minimális magassága 144 mm

Belső fiók elülső része

leírás	kód	Blum kód
pléhlemez M	**482349**	ZV7.1043C01
C pléhlemez magasító korláthoz	**482349**	ZV7.1043C01
M hordozó elem	**227604**	ZI7.0M07
C pléhlemez üveghez	**227583**	ZV7.1043MN1
C magasító korlát	**227597**	ZR7.1080U

Tartozékok

leírás	kód	Blum kód
csavar az LBX-hez	**237597**	61D.1500
az alj stabilizálása	**12839**	Z96.10E1

Szinkronizálás a TIP-ON számára

leírás	kód	Blum kód
fogaskerék	**227606**	T57.7400
tengely	**227607**	ZST.1160W

LEGRABOX – Karbon fekete (KR-M)

Vasalatszett fiókhoz

			csavar		EXPANDO	
	mélység mm (NL)	teherbírás (kg) síntípus	BLUMOTION, TOB	TIP-ON	BLUMOTION, TOB	TIP-ON
N	400	40	498932	498931	498934	498933
	450		498988	498986	498989	498987
	500		498982	498984	498983	498985
	550		498936	498935	498938	498937

• az oldallap magassága 66,5 mm • a korpusz minimális magassága 80 mm

			csavar		EXPANDO		belső	
	mélység mm (NL)	teherbírás (kg) síntípus	BLUMOTION, TOB	TIP-ON	BLUMOTION, TOB	TIP-ON	BLUMOTION, TOB	TIP-ON
M	270	40	499080	499077	499081	499078	499082	499079
	300		499086	499083	499087	499084	498930	499085
	350		499091	499088	499092	499089	499093	499090
	400		498996	499000	498940	499003	499004	498994
	450	40	499013	499007	499014	499008	499055	499053
		70	499015	499012	499016	499011	499056	499054
	500	40	499049	499017	499050	499048	499059	499057
		70	499051	499009	499052	499010	499060	499058
	550	40	498990	498997	499002	499005	498991	498992
		70	499006	498998	498995	498999	498993	499001
	600	40	499098	498929	499099	498939	499100	499094
		70	499101	499095	499102	499096	499103	499097
	650	70	499107	499104	499108	499105	499109	499106

• oldallap magassága 90,5 mm • minimális magasság a korpuszban 106 mm (belsőnél 104 mm, ill. 109 mm hordozóval)

			csavar		EXPANDO		belső	
	mélység mm (NL)	teherbírás (kg) síntípus	BLUMOTION, TOB	TIP-ON	BLUMOTION, TOB	TIP-ON	BLUMOTION, TOB	TIP-ON
K	300	40	499298	499297	499300	499299	499302	499301
	350		499112	499110	499113	499111	499304	499303
	400		499116	499114	499117	499115	499306	499305
	450		499122	499118	499123	499119	499308	499307
		70	499124	499120	498941	499121	499310	499309
	500	40	499129	499125	499130	499126	499312	499311
		70	499131	499127	499132	499128	499314	499313
	550	40	499137	499133	499138	499134	499316	499315
		70	499139	499135	499140	499136	499047	499046
	600	40	498943	498942	498945	498944	499318	499317
		70	498947	498946	498949	498948	499320	499319

• az oldallap magassága 128,5 mm • a korpusz minimális magassága 144 mm

LEGRABOX – Karbon fekete (KR-M)

Vasalatszett fiókhoz

			csavar		EXPANDO	
	mélység mm (NL)	teherbírás (kg) síntípus	BLUMOTION, TOB	TIP-ON	BLUMOTION, TOB	TIP-ON
C PURE	270	40	**499145**	**499141**	**499146**	**499142**
	300		**499153**	**499149**	**499154**	**499150**
	350		**499161**	**499157**	**499162**	**499158**
	400		**499169**	**499165**	**499170**	**499166**
	450	40	**499063**	**499061**	**499067**	**499065**
		70	**499064**	**499062**	**499068**	**499066**
	500	40	**499071**	**499069**	**499075**	**499073**
		70	**499072**	**499070**	**499076**	**499074**
	550	40	**499197**	**499189**	**499198**	**499190**
		70	**499201**	**499193**	**499202**	**499194**
	600	40	**499213**	**499205**	**499214**	**499206**
		70	**499217**	**499209**	**499218**	**499210**
	650	70	**499293**	**499289**	**499294**	**499290**

			belső, magasító korlát		belső, üveg	
	mélység mm (NL)	teherbírás (kg) síntípus	BLUMOTION, TOB	TIP-ON	BLUMOTION, TOB	TIP-ON
C PURE	270	40	**499147**	**499143**	**499148**	**499144**
	300		**499155**	**499151**	**499156**	**499152**
	350		**499163**	**499159**	**499164**	**499160**
	400		**499171**	**499167**	**499172**	**499168**
	450	40	**499177**	**499173**	**499178**	**499174**
		70	**499179**	**499175**	**499180**	**499176**
	500	40	**499185**	**499181**	**499186**	**499182**
		70	**499187**	**499183**	**499188**	**499184**
	550	40	**499199**	**499191**	**499200**	**499192**
		70	**499203**	**499195**	**499204**	**499196**
	600	40	**499215**	**499207**	**499216**	**499208**
		70	**499219**	**499211**	**499220**	**499212**
	650	70	**499295**	**499291**	**499296**	**499292**

- oldallap magassága 177 mm
- a korpusz minimális magassága 193 mm (belső 191 mm)
- a komplett mindent tartalmaz egy fiók összeállításához
- a TIP-ON verziót egészítse ki szinkronizálással
- a TOB verziót egészítse ki a modullal és a szinkronizálással
- válassza ki a TOB modult a teljes fiók mélysége és súlya szerint
- csatlakoztassa az elülső fémlemezt az M magasságú belső fiókba
- csatlakoztassa az elülső fémlemezt, a magasító korlátot vagy az üveg előlapot a C magasságú belső fiókba

az alj és a hátfal vágásait lásd a 03.86 o.

LEGRABOX – Karbon fekete (KR-M)

Vasalatszett fiókhoz

			csavar		EXPANDO	
	mélység mm (NL)	teherbírás (kg) síntípus	BLUMOTION, TOB	TIP-ON	BLUMOTION, TOB	TIP-ON
C FREE	350	40	498954	498968	498955	498969
	400		498956	498970	498957	498971
	450	40	**499257**	**499265**	**499258**	**499266**
		70	**499259**	**499267**	**499260**	**499268**
	500	40	**499261**	**499269**	**499262**	**499270**
		70	**499263**	**499271**	**499264**	**499272**
	550	40	498958	498972	498959	498973
		70	498960	498974	498961	498975
	600	40	498964	498978	498965	498979
		70	498966	498980	498967	498981
	650	70	498962	498976	498963	498977

			belső, magasító korlát		belső, üveg	
	mélység mm (NL)	teherbírás (kg) síntípus	BLUMOTION, TOB	TIP-ON	BLUMOTION, TOB	TIP-ON
C FREE	350	40	499020	499018	499021	499019
	400		499024	499022	499025	499023
	450	40	**499277**	**499273**	**499278**	**499274**
		70	**499279**	**499275**	**499280**	**499276**
	500	40	**499285**	**499281**	**499286**	**499282**
		70	**499287**	**499283**	**499288**	**499284**
	550	40	499042	499038	499043	499039
		70	499044	499040	499045	499041
	600	40	499034	499030	499035	499031
		70	499036	499032	499037	499033
	650	70	499028	499026	499029	499027

- az oldallap magassága 177 mm • a korpusz minimális magassága 193 mm (belső 191 mm)

LEGRABOX – Karbon fekete (KR-M)

Vasalatszett fiókhoz

			csavar		EXPANDO	
	mélység mm (NL)	teherbírás (kg) síntípus	BLUMOTION, TOB	TIP-ON	BLUMOTION, TOB	TIP-ON
F	400	40	498952	498950	498953	498951
	450	40	**499243**	**499235**	**499244**	**499236**
		70	**499247**	**499237**	**499248**	**499238**
	500	40	**499245**	**499239**	**499246**	**499240**
		70	**499249**	**499241**	**499250**	**499242**
	550	40	499229	499221	499230	499222
		70	499253	499251	499254	499252
	600	40	499231	499223	499232	499224
		70	499255	499225	499256	499226
	650	70	499233	499227	499234	499228

- az oldallap magassága 241 mm • a korpusz minimális magassága 257 mm

A TOB modulkészlet

hossz NL (mm)	súly[1]	kód	Blum kód
270 – 300	10 kg-ig	**284456**	T60L7040
	10 – 20 kg	**275343**	T60L7140
350 – 650	20 kg-ig	**275344**	T60L7340
	15 – 40 kg	**275345**	T60L7540
	35 – 70 kg	**275347**	T60L7570

[1] fióksín teljes tömege

Szinkronizálás a TIP-ON BLUMOTION számára

leírás	kód	Blum kód
tengely	**282277**	T60.1125W

Előlap C-hez

leírás	600 mm	1200 mm
magas	ZE7W482G	ZE7W1082G
	227588	**227590**
alacsony	ZE7V482G	ZE7V1082G
	227592	**227594**

- az oldallap magassága 128,5 mm • a korpusz minimális magassága 144 mm

Belső fiók elülső része

leírás	kód	Blum kód
pléhlemez M	**491360**	ZV7.1043C01
C pléhlemez magasító korláthoz	**491360**	ZV7.1043C01
M hordozó elem	**491362**	ZI7.0M07
C pléhlemez üveghez	**491361**	ZV7.1043MN1
C magasító korlát	**491359**	ZR7.1080U

Tartozékok

leírás	kód	Blum kód
csavar az LBX-hez	**237597**	61D.1500
az alj stabilizálása	**12839**	Z96.10E1

Szinkronizálás a TIP-ON számára

leírás	kód	Blum kód
fogaskerék	**227606**	T57.7400
tengely	**227607**	ZST.1160W

LEGRABOX – rozsdamentes acél (INOX)

blum

Vasalatszett fiókhoz

			csavar		EXPANDO	
	mélység mm (NL)	teherbírás (kg) síntípus	BLUMOTION, TOB	TIP-ON	BLUMOTION, TOB	TIP-ON
N	450	40	344099	344111	344102	344112
	500		344085	344079	344086	344080

• az oldallap magassága 66,5 mm • a korpusz minimális magassága 80 mm

			csavar		EXPANDO		belső	
	mélység mm (NL)	teherbírás (kg) síntípus	BLUMOTION, TOB	TIP-ON	BLUMOTION, TOB	TIP-ON	BLUMOTION, TOB	TIP-ON
M	270	40	337821	337824	337822	337825	337823	337826
	300		337837	337840	337838	337841	337839	337842
	350		337846	337849	337847	337850	337848	337851
	400		337855	337859	337856	337860	337858	337861
	450	40	337865	337871	337866	337872	337867	337873
		70	337868	337874	337869	337875	337870	337877
	500	40	255124	254965	255125	254966	337884	337886
		70	255136	255111	255275	255120	337885	337891
	550	40	337895	337994	337896	337996	337897	338002
		70	337898	338003	337991	338004	337992	338010
	600	40	338091	338222	338115	338258	338136	338284
		70	338156	338305	338181	338338	338198	338372
	650	70	338573	338739	338683	338762	338711	338778

• oldallap magassága 90,5 mm • minimális magasság a korpuszban 106 mm (belsőnél 104 mm, ill. 109 mm hordozóval)

			csavar		EXPANDO		belső	
	mélység mm (NL)	teherbírás (kg) síntípus	BLUMOTION, TOB	TIP-ON	BLUMOTION, TOB	TIP-ON	BLUMOTION, TOB	TIP-ON
K	350	40	340646	340649	340648	340650	389171	389172
	400		340657	340659	340658	340660	389174	389175
	450	40	340663	340669	340664	340670	389177	389178
		70	340666	340671	340668	340672	389180	389181
	500	40	340677	340682	340679	340683	389186	389187
		70	340680	340684	340681	340685	389189	389190
	550	40	340690	340694	340691	340695	389193	389194
		70	340692	340696	340693	340697	389196	389197

• az oldallap magassága 128,5 mm • a korpusz minimális magassága 144 mm

LEGRABOX – rozsdamentes acél (INOX)

Vasalatszett fiókhoz

			csavar		EXPANDO	
	mélység mm (NL)	teherbírás (kg) síntípus	BLUMOTION, TOB	TIP-ON	BLUMOTION, TOB	TIP-ON
C PURE	270	40	344837	344841	344838	344842
	300		344851	344855	344852	344856
	350		344863	344867	344864	344868
	400		344875	344879	344876	344880
	450	40	**344955**	**344959**	**344956**	**344960**
		70	**344957**	**344961**	**344958**	**344962**
	500	40	**260741**	**260743**	**260747**	**260749**
		70	**260742**	**260744**	**260748**	**260750**
	550	40	345001	345005	345002	345007
		70	345003	345008	345004	345009
	600	40	345027	345031	345028	345032
		70	345029	345033	345030	345034
	650	70	345051	345054	345052	345055

			belső, magasító korlát		belső, üveg	
	mélység mm (NL)	teherbírás (kg) síntípus	BLUMOTION, TOB	TIP-ON	BLUMOTION, TOB	TIP-ON
C PURE	270	40	344839	344843	344840	344844
	300		344853	344857	344854	344858
	350		344865	344869	344866	344870
	400		344877	344881	344878	344882
	450	40	**344967**	**344971**	**344968**	**344972**
		70	**344969**	**344974**	**344970**	**344975**
	500	40	**344980**	**344985**	**344981**	**344986**
		70	**344982**	**344987**	**344984**	**344988**
	550	40	345015	345019	345016	345020
		70	345017	345021	345018	345022
	600	40	345039	345043	345040	345044
		70	345041	345045	345042	345046
	650	70	345058	345060	345059	345064

- oldallap magassága 177 mm
- a korpusz minimális magassága 193 mm (belső 191 mm)
- a komplett mindent tartalmaz egy fiók összeállításához
- a TIP-ON verziót egészítse ki szinkronizálással
- a TOB verziót egészítse ki a modullal és a szinkronizálással
- válassza ki a TOB modult a teljes fiók mélysége és súlya szerint
- csatlakoztassa a magasító korlátot az M magasságú belső fiókba
- csatlakoztassa az elülső fémlemezt, a magasító korlátot vagy az üveg előlapot a C magasságú belső fiókba

az alj és a hátfal vágásait lásd a 03.86 o.

LEGRABOX – rozsdamentes acél (INOX)

Vasalatszett fiókhoz

			csavar		EXPANDO	
	mélység mm (NL)	teherbírás (kg) síntípus	BLUMOTION, TOB	TIP-ON	BLUMOTION, TOB	TIP-ON
C FREE	350	40	343482	343824	343483	343825
	400		343526	343835	343527	343836
	450	40	343461	343708	343462	343709
		70	343463	343710	343464	343711
	500	40	343492	343720	343493	343721
		70	343494	343722	343495	343723
	550	40	343514	343856	343515	343857
		70	343516	343858	343517	343859
	600	40	343552	343889	343553	343890
		70	343554	343891	343555	343892
	650	70	343544	343874	343545	343875

			belső, magasító korlát		belső, üveg	
	mélység mm (NL)	teherbírás (kg) síntípus	BLUMOTION, TOB	TIP-ON	BLUMOTION, TOB	TIP-ON
C FREE	350	40	344550	344552	344551	344553
	400		344556	344558	344557	344559
	450	40	344562	344566	344563	344567
		70	344564	344568	344565	344569
	500	40	344574	344578	344575	344579
		70	344576	344580	344577	344581
	550	40	344586	344590	344587	344591
		70	344588	344592	344589	344593
	600	40	344598	344602	344599	344603
		70	344600	344604	344601	344605
	650	70	344610	344612	344611	344613

- az oldallap magassága 177 mm • a korpusz minimális magassága 193 mm (belső 191 mm)

LEGRABOX – rozsdamentes acél (INOX)

Vasalatszett fiókhoz

			csavar		EXPANDO	
	mélység mm (NL)	teherbírás (kg) síntípus	BLUMOTION, TOB	TIP-ON	BLUMOTION, TOB	TIP-ON
F	400	40	343362	343364	343363	343365
	450	40	**342553**	**342556**	**342554**	**342557**
		70	**342564**	**342588**	**342577**	**342589**
	500	40	**342594**	**342596**	**342595**	**342597**
		70	**342602**	**342604**	**342603**	**342605**
	550	40	342413	342421	342414	342417
		70	342633	342635	342634	342636
	600	40	342419	342422	342420	342423
		70	342639	342424	342640	342425
	650	70	342426	342446	342427	342430

- az oldallap magassága 241 mm • a korpusz minimális magassága 257 mm

A TOB modulkészlet

hossz NL (mm)	súly[1]	kód	Blum kód
270 – 300	10 kg-ig	**284456**	T60L7040
	10 – 20 kg	**275343**	T60L7140
350 – 650	20 kg-ig	**275344**	T60L7340
	15 – 40 kg	**275345**	T60L7540
	35 – 70 kg	**275347**	T60L7570

[1] fióksín teljes tömege

Szinkronizálás a TIP-ON BLUMOTION számára

leírás	kód	Blum kód
tengely	**282277**	T60.1125W

Előlap C-hez

leírás	600 mm	1200 mm
magas	ZE7W482G	ZE7W1082G
	227588	**227590**
alacsony	ZE7V482G	ZE7V1082G
	227592	**227594**

- az oldallap magassága 128,5 mm • a korpusz minimális magassága 144 mm

Belső fiók elülső része

leírás	kód	Blum kód
pléhlemez M	483756	ZV7.1043C01
C pléhlemez magasító korláthoz	483756	ZV7.1043C01
M hordozó elem	**491362**	ZI7.0M07
C pléhlemez üveghez	227585	ZV7.1043MN1
C magasító korlát	227600	ZR7.1080U

Tartozékok

leírás	kód	Blum kód
csavar az LBX-hez	**237597**	61D.1500
az alj stabilizálása	**12839**	Z96.10E1

Szinkronizálás a TIP-ON számára

leírás	kód	Blum kód
fogaskerék	**227606**	T57.7400
tengely	**227607**	ZST.1160W

LEGRABOX – egyes alkatrészek

blum

Fióksínek

		BLUMOTION, TIP-ON BLUMOTION		TIP-ON	
		750.***1S	753.***1S	750.***1T	753.***1T
	hossz NL (mm)	40 kg	70 kg	40 kg	70 kg
1	270	**349902**	×	**227420**	×
	300	**349903**	×	**227421**	×
	350	**349904**	×	**227422**	×
	400	**349905**	×	**227423**	×
	450	**349906**	**349911**	**227424**	**227428**
	500	**349907**	**349912**	**227425**	**227429**
	550	**349908**	**349913**	**227426**	**227430**
	600	**349909**	**349914**	**227427**	**227431**
	650	×	**349915**	×	**253717**

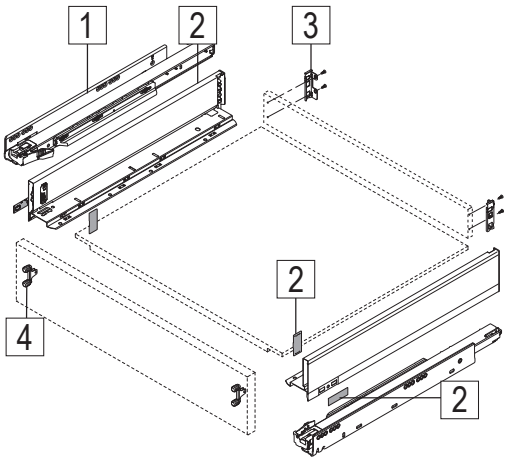

N és M oldallapok

	magasság	N (66,5 mm)				M (90,5 mm)			
	hossz NL (mm)	770N***2S			770N***2I	770M***2S			770M***2I
		SW-M	OG-M	CS-M	rozsdamentes acél	SW-M	OG-M	CS-M	rozsdamentes acél
2	270	×	×	×	×	**227441**	**227442**	**491312**	**227444**
	300	×	×	×	×	**227445**	**227446**	**491313**	**227448**
	350	×	×	×	×	**227449**	**227450**	**491314**	**227452**
	400	**348902**	**348904**	**491308**	×	**227453**	**227454**	**491315**	**227456**
	450	**227433**	**227434**	**491309**	**227436**	**227457**	**227458**	**491316**	**227460**
	500	**227437**	**227438**	**491310**	**227440**	**227461**	**227462**	**491317**	**227464**
	550	**348914**	**348913**	**491311**	×	**227465**	**227466**	**491318**	**227468**
	600	×	×	×	×	**227469**	**227470**	**491319**	**227472**
	650	×	×	×	×	**256453**	**256454**	**491320**	**256456**

C PURE és C FREE oldallapok

	magasság	C Pure (177 mm)				C Free (177 mm)			
	hossz NL (mm)	770C***2S			770C***2I	780C***2S			780C***2I
		SW-M	OG-M	CS-M	rozsdamentes acél	SW-M	OG-M	CS-M	rozsdamentes acél
2	270	**227493**	**227494**	**491328**	**227496**	×	×	×	×
	300	**227497**	**227498**	**491329**	**227500**	×	×	×	×
	350	**227501**	**227502**	**491330**	**227504**	**256470**	**256471**	**491343**	**256473**
	400	**227505**	**227506**	**491331**	**227508**	**256474**	**256475**	**491344**	**256477**
	450	**227509**	**227510**	**491332**	**227512**	**256478**	**256479**	**491345**	**256481**
	500	**227513**	**227514**	**491333**	**227516**	**256482**	**256483**	**491346**	**256485**
	550	**227517**	**227518**	**491334**	**227520**	**256486**	**256487**	**491347**	**256489**
	600	**227521**	**227522**	**491335**	**227524**	**256490**	**256491**	**491348**	**256493**
	650	**256457**	**256458**	**491336**	**256460**	**256494**	**256495**	**491349**	**256497**

× ez a változat nem áll rendelkezésre

LEGRABOX – egyes alkatrészek

F oldallapok

	magasság	F (241 mm)			
	hossz NL (mm)	770F***2S			770F***2I
		SW-M	OG-M	CS-M	rozsdamentes acél
	270	×	×	×	×
	300	×	×	×	×
	350	×	×	×	×
2	400	**336683**	**336685**	**491337**	**336681**
	450	**227525**	**227526**	**491338**	**227528**
	500	**227529**	**227530**	**491339**	**227532**
	550	**227533**	**227534**	**491340**	**227536**
	600	**227537**	**227538**	**491341**	**227540**
	650	**256461**	**256462**	**491342**	**256464**

Hátfaltartók

		SW-M	OG-M	CS-M	rozsdamentes acél	Blum kód
	N	**227549**	**227550**	**491350**	**227552**	ZB7N000S
	M	**227553**	**227554**	**491351**	**227556**	ZB7M000S
3	K	**227557**	**227558**	**491352**	**227560**	ZB7K000S
	C	**227561**	**227562**	**491353**	**227564**	ZB7C000S
	F	**227565**	**227566**	**491354**	**227568**	ZB7F000S

K oldallapok

	magasság	K (128,5 mm)			
	hossz NL (mm)	770K***2S			770K***2I
		SW-M	OG-M	CS-M	rozsdamentes acél
	270	×	×	×	×
	300	**348927**	**348928**	**491321**	**348930**
	350	**227473**	**227474**	**491322**	**227476**
2	400	**227477**	**227478**	**491323**	**227480**
	450	**227481**	**227482**	**491324**	**227484**
	500	**227485**	**227486**	**491325**	**227488**
	550	**227489**	**227490**	**491326**	**227492**
	600	**348932**	**348934**	**491327**	**348936**
	650	×	×	×	×

Anyag és színek

A RAL-színek a durva felületnek köszönhetően jelentősen világosabbak.

Karbon fekete	CS-M
Orion szürke	OG-M
Selyem fehér	SW-M
Rozsdamentes acél (Inox) anti fingerprint	INOX

LEGRABOX – egyes alkatrészek

Előlapvasalat

		csavar		EXPANDO		szükséges mennyiség / 1 fióksín
	magassághoz	kód	Blum kód	kód	Blum kód	
4	N	**227541**	ZF7N7002	**227542**	ZF7N70E2	2
	M	**227543**	ZF7M7002	**227544**	ZF7M70E2	2
	K	**227545**	ZF7K7002	**227546**	ZF7K70E2	2
	C	**227547**	ZF7C7002	**227548**	ZF7C70E2	2
	C	**227543**	ZF7M7002	**227544**	ZF7M70E2	4
	F	**227543**	ZF7M7002	**227544**	ZF7M70E2	6
	F	**227543**	ZF7M7002	**227544**	ZF7M70E2	2 + 2
		227547	ZF7C7002	**227548**	ZF7C70E2	

	EXPANDO T (kompakt)		szükséges mennyiség / 1 fióksín
magassághoz	kód	Blum kód	
N	**347994**	ZF7N70T2	2
M	**347995**	ZF7M70T2	2
K	**347996**	ZF7K70T2	2
C	**347997**	ZF7C70T2	2
C	**347995**	ZF7M70T2	4
F	**347995**	ZF7M70T2	6
F	**347995**	ZF7M70T2	2 + 2
	347997	ZF7C70T2	

Előlapvasalat a belső fiókhoz

	leírás	SW-M	OG-M	CS-M	rozsdamentes acél
5	M	ZI7.0MS0			ZI7.0MI0
		227570	**227571**	**491355**	**227573**
	K	ZI7.0KS0			491356
		363921	**363922**	**491356**	**363920**
	C előlap	ZI7.2CS0			491358
		227574	**227575**	**491357**	**227577**
	C elülső magasító korlát	ZI7.3CS0			ZI7.3CI0
		236546	**236547**	**491358**	**236549**

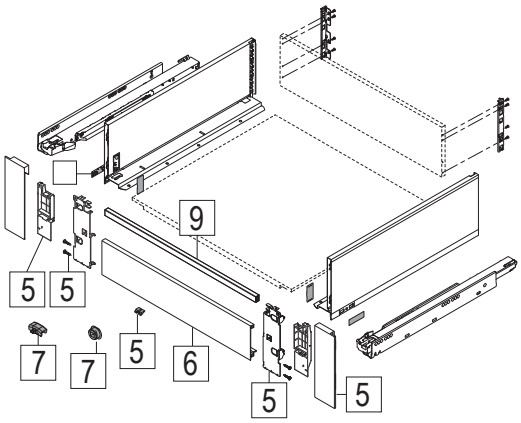

Belső fiók elülső része

	leírás	SW-M	OG-M	CS-M	rozsdamentes acél
6	pléhlemez M + K	ZV7.1043C01			
		482348	**482349**	**491360**	**483756**
	C pléhlemez magasító korláthoz	**482348**	**482349**	**491360**	**483756**
7	M hordozó elem	ZI7.0M07			
		227603	**227604**	**491362**	**491362**
8	C pléhlemez üveghez	ZV7.1043MN1			
		227582	**227583**	**491361**	**227585**
9	C magasító korlát	ZR7.1080U			
		227596	**227597**	**491359**	**227600**

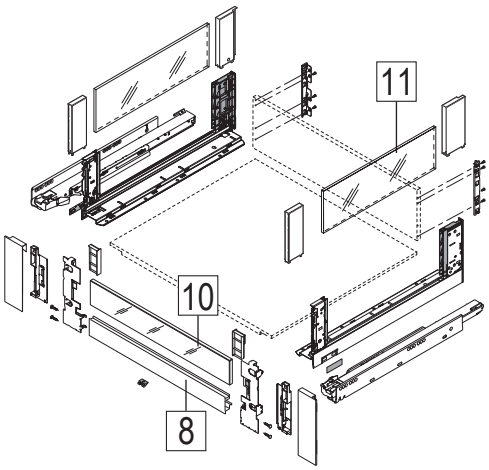

LEGRABOX – egyes alkatrészek

Előlap C-hez

	leírás	600	1200
10	magas	ZE7W482G	ZE7W1082G
		227588	**227590**
	alacsony	ZE7V482G	ZE7V1082G
		227592	**227594**

LEGRABOX Free fiókelem

	hossz NL (mm)	átlátszó üveg	
11	450	**257253**	ZE7S338G
	500	**257254**	ZE7S388G
	550	**257255**	ZE7S438G
	600	**257256**	ZE7S488G
	650	**257258**	ZE7S538G

A TOB modulkészlet

	hossz NL (mm)	tömeg [1] (kg)	kód	Blum kód
12	270 – 300	10 kg-ig	**284456**	T60L7040
		10 – 20 kg	**275343**	T60L7140
	350 – 650	20 kg-ig	**275344**	T60L7340
		5 – 40 kg	**275345**	T60L7540
		35 – 70 kg	**275347**	T60L7570

[1] fióksín teljes tömege

Szinkronizálás a TIP-ON BLUMOTION számára

	leírás	kód	Blum kód
13	fogaskerék	**275348**	T60.000D
14	tengely	**282277**	T60.1125W

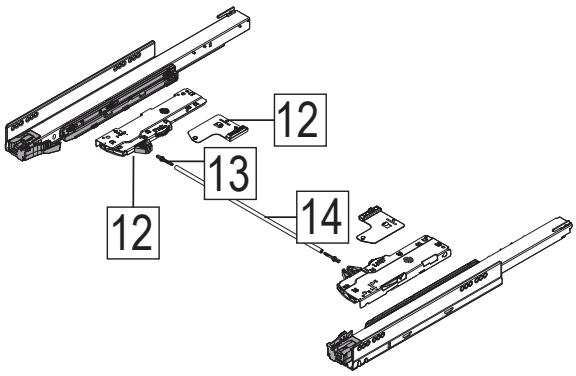

Szinkronizálás a TIP-ON számára

	leírás	kód	Blum kód
15	fogaskerék	**227606**	T57.7400
16	tengely	**227607**	ZST.1160W

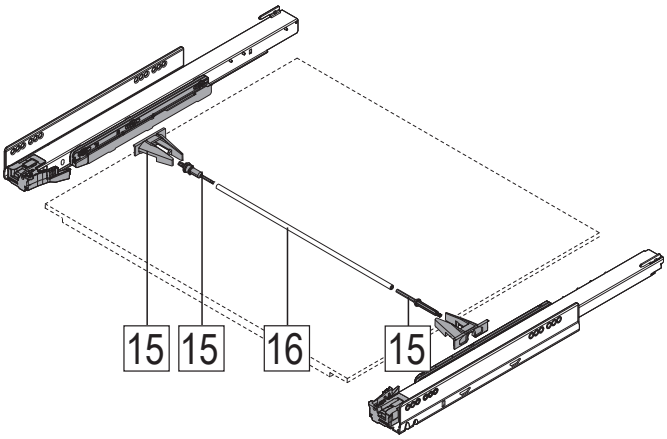

LEGRABOX – egyes alkatrészek

Tartozékok

leírás	kód	Blum kód
oldalsó stabilizáció	227609	ZS7M400LU
	227611	ZS7M650LU

- a túlságosan széles elülső fióksínek utólagos stabilizálása
- ajánlás: korpusz szélessége KB 900-1400 mm
- alu tengely, a korpusz szélességéhez KB 1 400 mm, rövidítéshez
- alkalmas SERVO-DRIVE, TIP-ON, TIP-ON BLUMOTION rendszerekhez

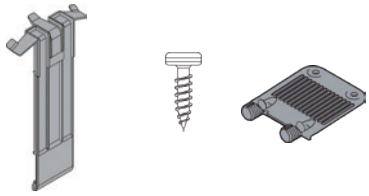

leírás	kód	Blum kód
csavar az LBX-hez	**237597**	61D.1500
EXPANDO T stabilizálás	**347998**	Z96.00T1
az alj stabilizálása	**12839**	Z96.10E1

TOB modulkészlet mosogató fiókhoz

hossz NL (mm)	súly[1]	kód	Blum kód
350 – 360	20 kg-ig	360754	T60L9340 [2]
	15 – 40 kg	360755	T60L9540

[1] fióksín teljes tömege

[2] csak 40 kg-os korpuszsínnel kombinálható

Takarósapkák

leírás	kód	Blum kód
belső fehér	306385	ZA7.5700.BT
belső szürke	306384	
külső fehér	306383	ZA7.0700.BT
külső szürke	306382	

Szett 410 vagy 460 mm mélységhez

	kód	Blum kód	leírás
1	**389310**	Z95.4100	410 mm, Orion szürke
	389311	Z95.4600	460 mm, Orion szürke

- teherbírás 150 kg

Szett tartalma:

- 1a –2× TANDEM 561Hxxx1B95 bal/jobb
- 1b –2× asztalláb
- 1c –2× sarokcsatlakozó
- 1d –2× asztalláb talp
- 1e –2× rácsúsztatható fióksín tartó
- 1f –1× elülső összekötő vasalat (mágnes és érintkező alaplap)
- 1g – 4× rugós ütköző 1]
- 1h – 2× matrica (biztonsági előírások és gyártói igazolás)
- 14× lapos fejű csavar 4 × 15 mm
- × összeszerelési útmutató
- KB – Korpusz szélesség
- LW – korpusz belső szélessége

[1] – KB > 900 mm 4 db

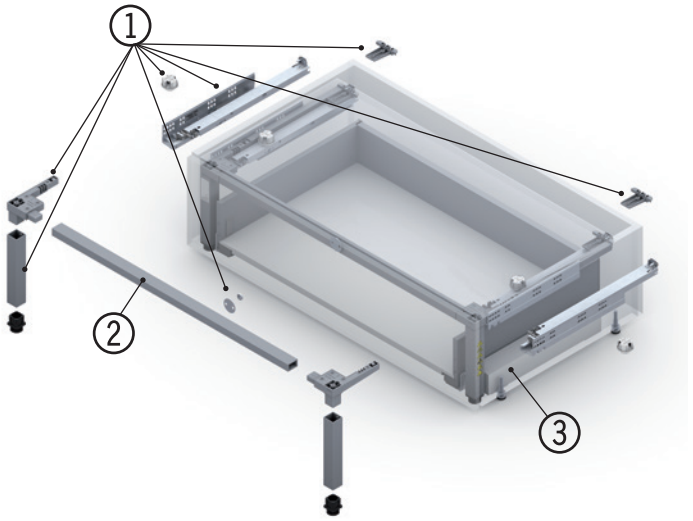

Keresztirányú tartó

	kód	Blum kód	hossz
2	**389312**	Z95Q1040A	1 200 mm

A vágás: LW – 130 mm

Ajánlott: 2 db-ot használjon 1200 mm-es korupuszszélességhez (KB), hogy elkerülje az esetleges túlzott deformációt.

Távolságtartó profil

	kód	Blum kód	leírás
3	**389313**	Z95D4100	az alsó fióksín felszereléséhez

- választható, nem kell sajátot készíteni, masszív
- sín vezetésének szereléséhez, alkalmas minden Box rendszerhez és Blum vezető rendszerekhez

[1] Az Ön által a Space Steppel készített bútorok tényleges teherbírását Önnek mint gyártónak, az EN-14183 szabvány értelmében, kell megadnia. Ezt a tényt fel kell tüntetni a gyártó címkéjén,

Ajánlott anyag:

A fellépőhöz lábazatnak egy bevont táblát (3 réteg) ajánlunk, amelynek vastagsága legalább 21 mm.

A zsámoly ajánlott felülete:

A zsámoly lépcső felületének csúszásmentesnek kell lennie. Erre a célra használható a csúszásgátló betét, amely közvetlenül a lépcső felületéhez kapcsolódik, vagy a csúszásgátló lemez.

Matrica elhelyezése:

Az EN-14183 szabvány előírja mindkét matrica látható helyen való elhelyezését.

Sín a Space Step alatt:

❗ Csak 30 kg vagy 40 kg-hoz való vezetést lehet használni. A Space Step alatti sín dinamikus teherbírása 20 kg.

SERVO-DRIVE

Egyes alkatrészek

	kód	Blum kód	leírás
	130787	Z10NA30EE	uno komplett szett 1 (alsó) fiókhoz
1	**99131**	993.0530	távtartó ütköző 5 mm
	99120	993.0830.01	távtartó ütköző 8 mm
2	**99100**	Z10A3000	meghajtóegység
3	**129576**	Z10NE030E	24 W-os transzformátor
4	**99108**	Z10M200E	tápkábel 2 m
5	**991110**	Z10NG000	transzformátor tartó az aljba szereléshez
	131344	Z10NG120	transzformátor tartó a hátfalba szereléshez
6	**99113**	Z10T650AA	tartó 650 mm-es kábellel
	99125	Z10T670AA	tartó 670 mm-es kábellel
	99111	Z10T700AA	tartó 700 mm-es kábellel
	99115	Z10T750AA	tartó 750 mm-es kábellel
	99129	Z10T800AA	tartó 800 mm-es kábellel
	99116	Z10T1170A	tartó 1170 mm kábel nélkül
7	**99102**	Z10D01EA.01	alul/hátul tartó
	99101	Z10D01E0.01	alul/felül tartó
8	**99103**	Z10D0311	meghajtóegység-tartó egyszerű
	99104	Z10D7201.01	meghajtóegység-tartó dupla
9	**99124**	Z10T1143B	vízszintes tartó
10	**99123**	Z10D5210	vízszintes tartóelem rögzítő
11	**99127**	Z10D6252	meghajtóegység-tartó felső
12	**99107**	Z10K800AE	elosztókábel 8 m
13	**132954**	Z10V100E.01	kapocs + védő takarósapka az elosztókábel végéhez
	99105	Z10K0009	kábeltartó
	99106	Z10K008S	szinkronizáló kábel többeres 80 mm
	99128	Z10K120S	szinkronizáló kábel többeres 1200 mm
	99118	Z10K160S	szinkronizáló kábel többeres 1600 mm
	375046	Z10K1HMA	elosztó kábel 100m
	375045	Z10K00008	kábel végzáró
	304165	Z10K300A	szinkronizációs kábel 3 m

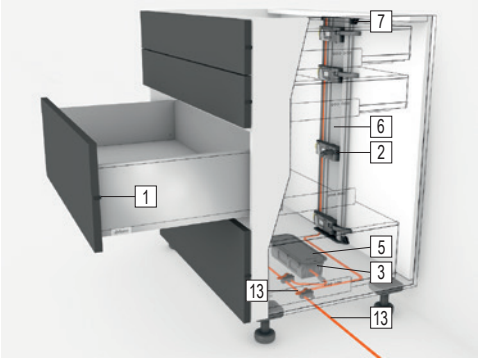

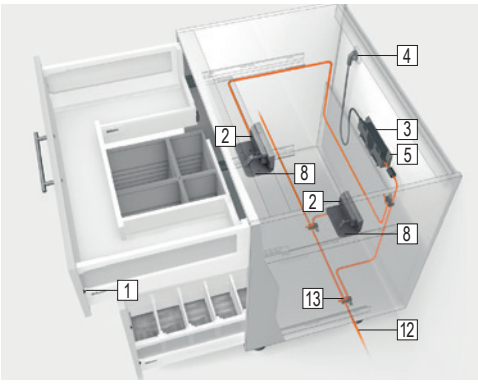

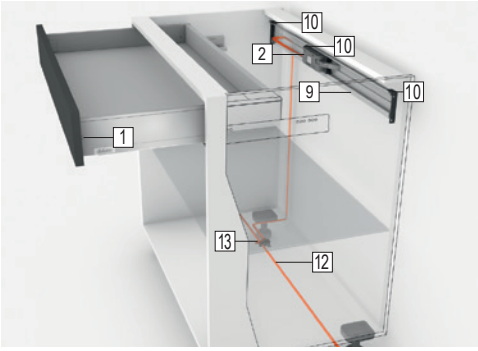

- a SERVO-DRIVE rendszer lehetővé teszi a fogantyú nélküli nyitás összekapcsolását a BLUMOTION csillapított zárással
- a rendszer nem csatlakozik szilárdan a fiók vezetésével, a fiókok elektromos energia nélkül is működtethetők
- az előlap min. 2 mm-es távolságát a korpusz élétől a távtartó ütköző biztosítja
- az előlaphoz 300 mm magasságig 2 db ütköző az előlap közepére szerelve, magasabbhoz (300 mm-nél nagyobb) 4 darab a sarkokban

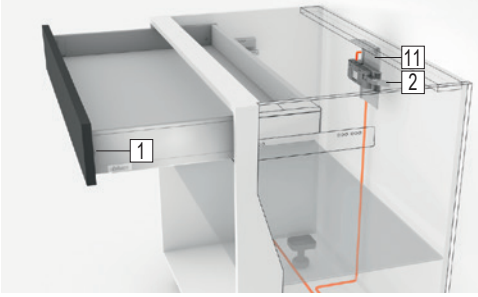

Teljes szett a különböző típusú és számú korpuszokhoz

korpusz tiszta magassága (mm)	fiókok a korpuszban	korpuszok száma			
		1	2	3	4
660–669	3	**388310**	**388311**	**388312**	**388313**
760–769	3	**388314**	**388315**	**388316**	**388317**
810–819	4	**388318**	**388319**	**388321**	**388322**
1180–1189	4	**388323**	**388324**	**388326**	**388327**
a szélső korpuszok max. távolsága (m)			4	8	16

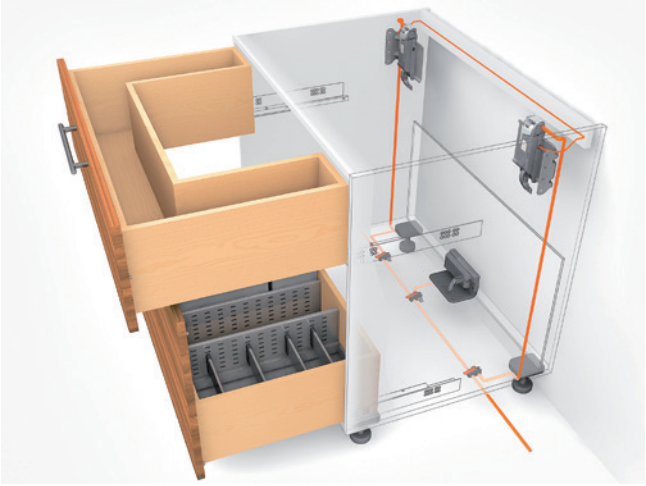

A készlet tartalma:

- meghajtóegységek fiókok száma szerint
- tartók korpuszok száma szerint
- tartórögzítő (alj/hátlap) korpuszok száma szerint
- távtartó ütköző (alacsony – 2×; magas 4×)
- elosztó kábel (3 korpusz – 1×; 4 korpusz - 2×)
- kapcsok
- trafó
- transzformátortartó az aljba
- tápkábel

A 2 legszélső korpusz max. távolsága

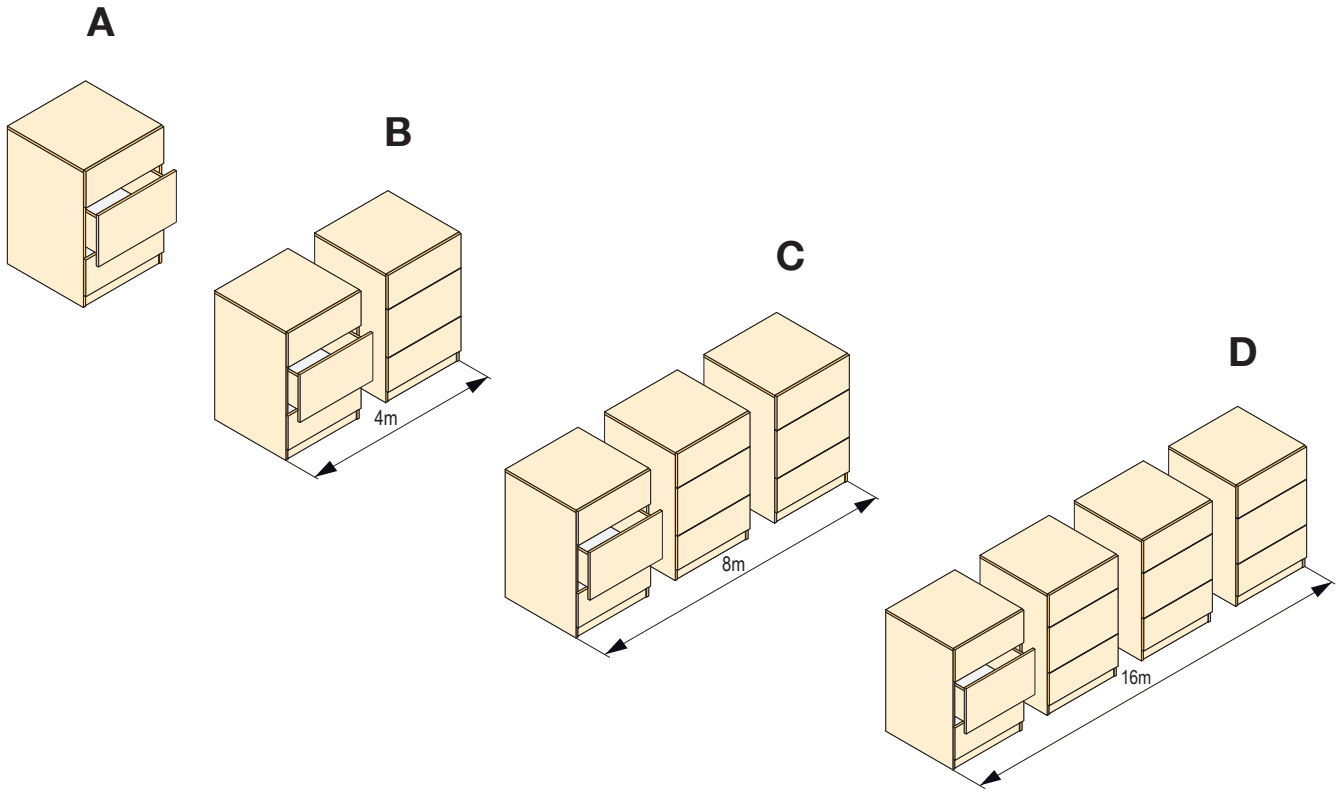

SERVO-DRIVE Flex

Egyes alkatrészek

	kód	Blum kód	leírás
15	**265145**	Z10C500A	SERVO-DRIVE flex mosogatógéphez, hűtőszekrényhez, fagyasztóhoz
16	**265356**	Z10C5005	Mosogatógép-adapter SERVO-DRIVE flex-hez
3	**129576**	Z10NE030E	24 W-os transzformátor
15	**991110**	Z10NG000	transzformátortartó az aljba való szereléshez
	131344	Z10NG000	transzformátor tartó a hátfalba szereléshez
4	**99108**	Z10M200E	tápkábel 2 m
13	**132954**	Z10V100E	kapocs + védősapka
P	**265355**	Z10C5007	vezeték nélküli vevő SERVO-DRIVE flex-hez
	459669	23P5020	különálló kapcsoló szürke
	419890	23P5020	különálló kapcsoló fehér
	304165	Z10K300A	szinkronizációs kábel 3 m világosszürke

- A SERVO-DRIVE flex készlet tartalmazza:
  - magát a Flex egységet
  - összekötő kapcsot
  - ellendarabot az ajtóra
  - 3 távtartó ütközőt
  - szerelési sablont
  - fedőlap rögzítő elemét
  - nyílásfedőt
- fogantyú nélküli bútorok és beépített hűtőszekrények elektromos belülről történő nyitásához
- A FLEX beépített készülékek nyitására szolgál, mint például a hűtőszekrény (178 cm magasságig), fagyasztó (158 cm) vagy mosogatógép
- a kombinált hűtőszekrények két ajtóval rendelkeznek. Egy a hűtőszekrényhez, egy a fagyasztóhoz. Minden ajtó egy flex meghajtással van felszerelve, és külön nyílik
- magasabb és nehezebb hűtő előlapok esetében az ajtót két meghajtóegység megbízhatóan szinkron módon kinyitja
- beépített mosogatógépek esetében a meghajtást a mosogatógép közepébe kell elhelyezni
- a szükséges hely a háztartási eszköz felett (alatt) min. 60 mm
- A Flex mindig a pánttal ellentétes oldalon helyezkedik el
- transzformátorral, hálózati kábellel és transzformátortartóval kell kiegészíteni (129576, 99108, 131344), ha még ezek nincsenek a konyhában

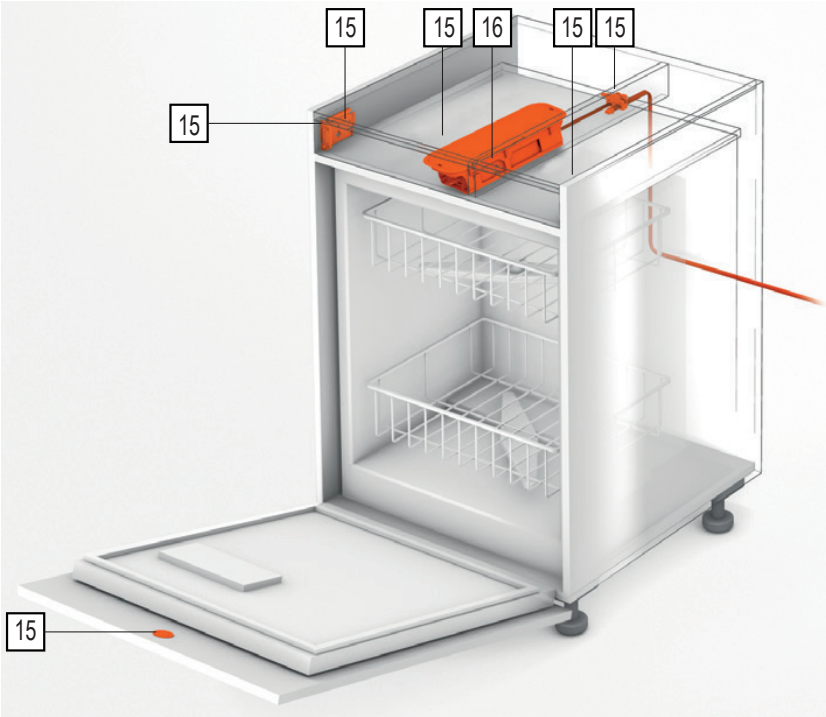

SERVO-DRIVE Flex és UNO

Ajtóhézag méretei

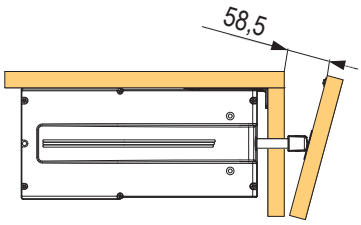

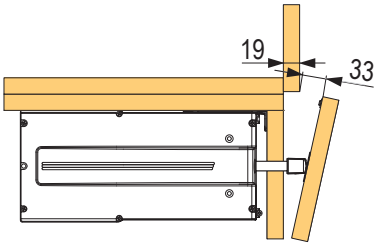

A munkalap átnyúlása (APU)

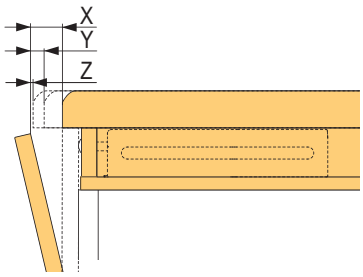

X	30 mm
Y	10 mm
Z	0 mm

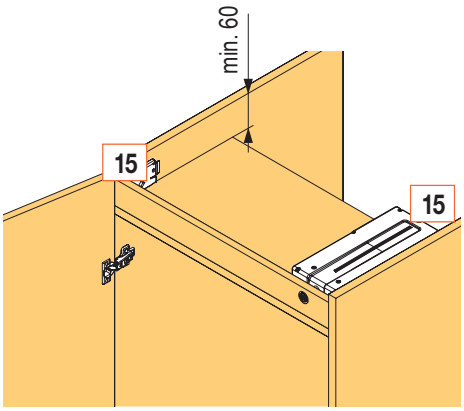

UNO szemétkosárral ellátott fiókhoz

kód	Blum kód	leírás
130787	Z10NA30EE	SERVO-DRIVE uno komplett készlet 1 (alsó) fiókhoz

- elektromos nyitókészlet szemétkosarat tartalmazó fiókokhoz
- a fiók előlapjának térddel vagy lábbal történő gyengéd megérintésének köszönhetően a fióksín a szemétkosárral együtt könnyedén kinyílik
- beépített indításvédelem, abban az esetben, ha valaki a bútorhoz támaszkodik, megakadályozza az akaratlan nyitást
- az Uno készlet standby üzemmódban évente mindössze 3,5 kWh áramot fogyaszt
- a korpusz minimális helyzete az Uno készlet használatához a korpuszsín hossza plusz 35 mm

Movento TIP-ON BLUMOTION

Teljes kihúzású fióksín, teherbírása 40 és 60 kg

kód	Blum kód	leírás
349918	760H2500S	250 mm/40 kg

A 250 mm-es hossz az egyetlen, amelyet nem lehet kombinálni a TOB-al!

349919	760H2700S	270 mm/40 kg
349920	760H3000S	300 mm/40 kg
349921	760H3200S	320 mm/40 kg
349922	760H3500S	350 mm/40 kg
349923	760H3800S	380 mm/40 kg
349924	760H4000S	400 mm/40 kg
349925	760H4200S	420 mm/40 kg
349926	760H4500S	450 mm/40 kg
349930	760H4800S	480 mm/40 kg
349927	760H5000S	500 mm/40 kg
349931	760H5200S	520 mm/40 kg
349928	760H5500S	550 mm/40 kg
349929	760H6000S	600 mm/40 kg
349932	766H4500S	450 mm/60 kg
349934	766H5000S	500 mm/60 kg
349935	766H5200S	520 mm/60 kg
349936	766H5500S	550 mm/60 kg
349938	766H6000S	600 mm/60 kg
349939	766H6500S	650 mm/60 kg
349940	766H7000S	700 mm/60 kg
349941	766H7500S	750 mm/60 kg

- nyomásra nyílik, könnyű mozgás, lágy és csöndes zárás
- előnye a teljesen mechanikus mozgás
- a választható szinkronizálás még az extra széles és magas előlapoknál is lehetővé teszi a tér utólagos növelését a nagy terjedelmű indítás számára
- a megfelelő működéshez biztosítani kell:
  - a TIP-ON BLUMOTION-hoz alkalmas Movento vezetést
  - elülső fogantyú (L+P)
  - a megfelelő TOB modul a mélység és a teljes fiók súlya alapján
  - adapterek (2 db)
  - szinkronizációs tengely
- a helyes beállításhoz és a mélységbeállításhoz használja a 275419 sablont

A TOB modulkészlet

hossz NL (mm)	súly[1]	kód	Blum kód
270 – 320	10 kg-ig	**284456**	T60L7140
	10 – 20 kg	**275343**	T60L7040
350 – 750	20 kg-ig	**275344**	T60L7540[1]
	15 – 40 kg	**275345**	T60L7340
	35 – 70 kg	**275347**	T60L7570

[1] fióksín teljes tömege, beleértve a teljes fióktest is

[2] nem kombinálható nagy terhelésre szánt vezetéssel (60 kg)

Tartozékok

leírás	kód	Blum kód
elülső fogantyú balos	**159816**	T51.7601
elülső fogantyú jobbos	**159817**	T51.7602
résbeállítási sablon TOB	**275419**	65.5631

Szinkronizálás

leírás	kód	Blum kód
tengely[3]	**282277**	T60.1125W
egy darabból álló tengely	**293824**	T60.300D

[3] a tengely hossza 1125 mm; max. 1400 mm korpuszszélességhez alkalmas

Polckihúzó rögzítés

leírás	kód	Blum kód
polckihúzó Movento/Tandem számára	**402323**	295H5700
szinkronizációs tengely	**402313**	ZST.1089W

TIP-ON teljes kihúzású fióksín 40 és 60 kg teherbírással

kód	Blum kód	leírás
159793	760H2500T	250 mm/40 kg
159794	760H2700T	270 mm/40 kg
159795	760H3000T	300 mm/40 kg
159796	760H3200T	320 mm/40 kg
159797	760H3500T	350 mm/40 kg
159798	760H3800T	380 mm/40 kg
159799	760H4000T	400 mm/40 kg
159800	760H4200T	420 mm/40 kg
159801	760H4500T	450 mm/40 kg
159802	760H4800T	480 mm/40 kg
159803	760H5000T	500 mm/40 kg
159804	760H5200T	520 mm/40 kg
159805	760H5500T	550 mm/40 kg
159806	760H6000T	600 mm/40 kg
159807	766H4500T	450 mm/60 kg
159809	766H5000T	500 mm/60 kg
159810	766H5200T	520 mm/60 kg
159811	766H5500T	550 mm/60 kg
159812	766H6000T	600 mm/60 kg
159813	766H6500T	650 mm/60 kg
159814	766H7000T	700 mm/60 kg
159815	766H7500T	750 mm/60 kg

Tartozékok

leírás	kód	Blum kód
elülső fogantyú balos	**159816**	T51.7601
elülső fogantyú jobbos	**159817**	T51.7602
szinkronizáló fogaskerekek	**227606**	T57.7400
szinkronizációs rúd	**227607**	ZST.1160W
magasságbeállítás	**159818**	298.7600
oldalsó stabilizálás 400 mm-ig terjedő sínhosszúsághoz	159821	ZS7M400MU
oldalsó stabilizálás 600 mm-ig terjedő sínhosszúsághoz	**159822**	ZS7M600MU
oldalsó stabilizálás 750 mm-ig terjedő sínhosszúsághoz	159823	ZS7M750MU

TANDEM BLUMOTION

Teljes kihúzású fióksín teherbírása 30kg

kód	Blum kód	fióksín hossza (mm)	fiók hossza (mm)	belső fiók hossza [1] (mm)
13519	560H2500B	250	240	256
13521	560H2700B	270	260	276
13522	560H3000B	300	290	306
13461	560H3200B	320	310	326
13523	560H3500B	350	340	356
170365	560H3800B	380	370	386
13524	560H4000B	400	390	406
13520	560H4200B	420	410	426
13525	560H4500B	450	440	456
13493	560H4800B	480	470	486
13526	560H5000B	500	490	506
13527	560H5500B	550	540	556
158774	560H6000B	600	590	606

- teljes kihúzású TANDEM fióksín csillapítással
- teherbírás 30 kg
- beleértve az integrált BLUMOTION-T IS
- rögzítés előlaprögzítőkkel
- további információk a Blum katalógusban

Tartozékok

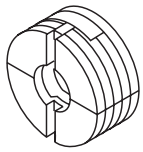

leírás	kód	Blum kód
TANDEM előlapvasalat balos	**13469**	T51.1700.04
TANDEM előlapvasalat jobbos	**13470**	T51.1700.04
TANDEM stabilizáció max. 410 mm mélységű fiókhoz[1]	**130814**	ZST.410TV
TANDEM stabilizáció max. 600 mm mélységű fiókhoz[1]	**130824**	ZST.600TV
TANDEM stabilizáció max. 750 mm mélységű fiókhoz[1]	**130825**	ZST.750TV
298.1000, előlap beállítása	**13693**	295.1000

[1] max. 1 400 mm korpuszszélességhez, rövidíthető

❗ a szerelési útmutató megtalálható a Démos24Plus portálon (www.demos-trade.hu) vagy a Blum katalógusban (ugyanakkor mindig az áru mellé is csomagolják)

TIP-ON teljes kihúzású fióksín

kód	Blum kód	fióksín hossza (mm)
13482	560H2500C	250
13487	560H2700C	270
13488	560H3000C	300
13489	560H3500C	350
13494	560H4000C	400
13495	560H4500C	450
13496	560H5000C	500
13497	560H5500C	550
14352	560H6000C	600

- teljes kihúzású fióksín TANDEM csillapítás nélkül záráskor
- TIP-ON használatakor a teherbírás kb. 20 kg-ra csökken
- a pontos működéshez szükséges szinkronizálás 600 mm-nél szélesebb fiókokhoz ajánlott
- rögzítés előlaprögzítőkkel
- a tengely vágása: LW – 277 mm
- további információk a Blum katalógusban

Tartozékok

leírás	kód	Blum kód
TANDEM előlapvasalat balos	**13469**	T51.1700.04
TANDEM előlapvasalat jobbos	**13470**	T51.1700.04
TIP-ON adapter 30 kg-os fióksínhez **560H** [1]	**12229**	T55.7150S
fogaskerék TIP-ON számára félgömb tengelyhez	**12226**	T55.000R

leírás	kód	Blum kód
félgömb tengely rövidítéshez	**12227**	T55.889W
fogaskerék- és tengely készlet	**293533**	T55.1089ZR
további fogaskerekek a gömbölyű tengelyhez	**384344**	T55.000RF

Részleges kihúzás

kód	Blum kód	fióksín hossza (mm)
471893	550H2700T	270
471894	550H3000T	300
471895	550H3500T	350
471896	550H4000T	400
471897	550H4500T	450
471898	550H5000T	500
471899	550H5500T	550
471900	550H6000T	600
471901	550H6500T	650

- TANDEM részleges kihúzás integrált TIP-ON – al
- minden egyes KB korpusz szélességéhez javasoljuk a szinkronizálás használatát
- rögzítés előlaprögzítőkkel
- a tengely vágása: LW – 31 mm
- további információk a Blum katalógusban

leírás	kód	Blum kód
TANDEM előlapvasalat balos	**13469**	T51.1700.04
TANDEM előlapvasalat jobbos	**13470**	T51.1700.04
szinkronizációs tengely	**499867**	T57.1140S

METABOX

Részleges kihúzású sín

	hossz (mm)							
magasság (mm)	270 mm, fehér		350 mm, fehér		400 mm, fehér		450 mm, fehér	
"N" 56/78	**13105**	320N2700C15	**13101**	320N3500C15	**13102**	320N4000C15	**13103**	320N4500C15
"M" 86/110	**13184**	320M2700C15	**13185**	320M3500C15	**13183**	320M4000C15	**13182**	320M4500C15
"K" 117/142	×	×	**13296**	320K3500C15	**13293**	320K4000C15	**13292**	320K4500C15
"H" 150/174	×	×	**13354**	320H3500C15	**13351**	320H4000C15	**13352**	320H4500C15
külső csillapítás	**14358**	Z70.0320	**14358**	Z70.0320	**14358**	Z70.0320	**14358**	Z70.0320

magasság (mm)	450 mm, szürke		500 mm, fehér		500 mm, szürke		550 mm, fehér	
"N" 56/78	×	×	**13100**	320N5000C15	**13110**	×	**13104**	320N5500C15
"M" 86/110	**13195**	320M4500C15	**13180**	320M5000C15	**13196**	320M5000C15	**13181**	320M5500C15
"K" 117/142	×	×	**13291**	320K5000C15	×	×	**13290**	320K5500C15
"H" 150/174	×	×	**13353**	320H5000C15	**13358**	×	**13350**	320H5500C15
külső csillapítás	**14357**	Z70.0320	**14358**	Z70.0320	**14357**	Z70.0320	**14358**	Z70.0320

- részleges kihúzás emelt oldallappal
- teherbírás 25 kg
- beállítás 2 irányban
- Krémfehér (RAL9001) vagy szürke (RAL9006)
- fehér vagy szürke csillapító mechanizmus, a hordozó elem mindig szürke
- kérésre további színek is elérhetők (a minimális mennyiséget be kell tartani)
- további információk a Blum katalógusban

Előlaptartó

szerelés	csavarral		INSERTA csavar		EXPANDO		préseléshez	
előlaprögzítő	balos	jobbos	balos	jobbos	balos	jobbos	balos	jobbos
N	**13112**	**13113**	×	×	×	×	×	×
	ZSF.1510		×	×	×	×	×	×
M, K, H	**13204**	**13205**	**13198**	**13199**	**13202**	**13203**	**13206**	**13207**
	ZSF.1700		ZSF.1200		ZSF.130E		ZSF.1800	

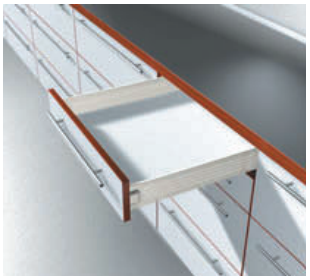

Belső fiók

előlaprögzítő	balos	jobbos	Blum kód
N	13428	13427	ZIF.3010
M	**13434**	**13433**	ZIF.3000
K	13430	13429	ZIF.3030
H	**13432**	**13431**	ZIF.3050

„M, K, H” magasságokhoz tartozó előlaprögzítő fedője

szín	kód	Blum kód
fehér	**13209**	ZAA.3500
szürke	**13212**	

- az „N” magassághoz fedőt nem gyártanak
- logóval nyomtatható, min. 1 000 db

Magasító korlát

szín	350 mm	400 mm	450 mm	500 mm	550 mm
fehér	**13421**	**13422**	**13423**	**13424**	**13425**
szürke	×	×	×	**13443**	×
Blum kód	ZRE.321S.ID	ZRE.371S.ID	ZRE.421S.ID	ZRE.471S.ID	ZRE.521S.ID

a szerelési útmutató megtalálható a Démos24Plus portálon (www.demos-trade.hu) vagy a Blum katalógusban (ugyanakkor mindig az áru mellé is csomagolják)

Gyerekzár

kód	Blum kód	leírás
405935	295.5500	biztosíték

Metafile

kód	Blum kód	szín
12850	ZRM.5500	fehér
14293		szürke

- felfüggesztett irattartó
- névleges hossz 450-550 mm
- korpuszszélesség 275 – 600 mm

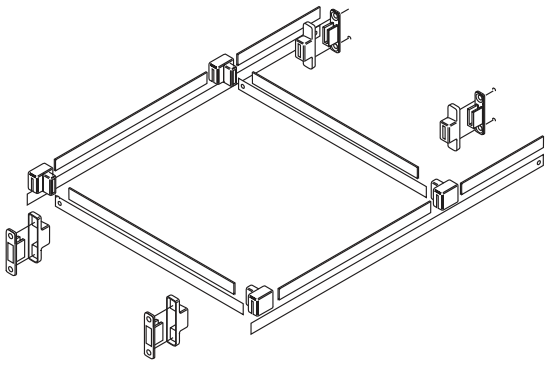

tartalom

Keskeny, dupla oldalfalú fióksínek

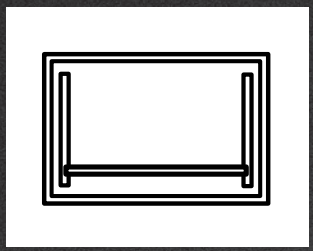

Hettich

AvanTech YOU szettek	**03.122 o.**
AvanTech YOU egyes alkatrészek	**03.123 o.**

Széles, dupla oldalfalú fióksínek

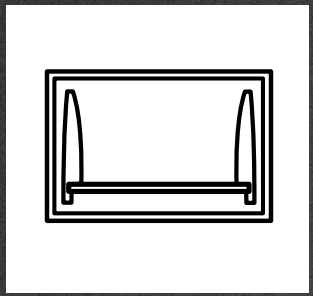

Hettich

InnoTech Atira szettek	**03.141 o.**
InnoTech Atira egyes alkatrészek	**03.147 o.**
ArciTech szettek	**03.154 o.**
ArciTech egyes alkatrészek	**03.161 o.**

A Push to open fogantyú nélküli nyitáshoz

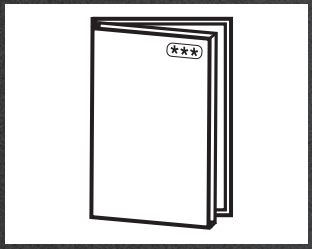

Hettich

Easys hűtőszekrényekhez	**0. 03.161**

Rejtett fióksínek

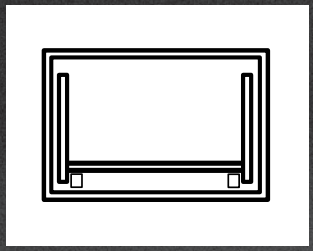

Hettich

Actro 5D	**03.171 o.**
Quadro 4D	**03.172 o.**
Quadro Silent System (SiSy)	**03.175 - 03.177 o.**
Quadro Push To Open (PTO)	**03.175, 03.178 o.**

Görgős fióksínek

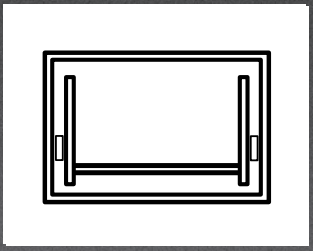

Hettich	Hettich KA	**03.179 o.**

Görgős fióksínek oldalfallal

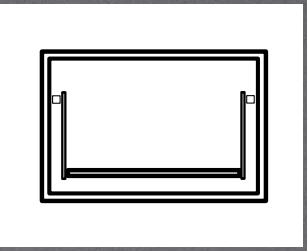

Hettich	MultiTech	**03.168 o.**

Görgős fióksínek

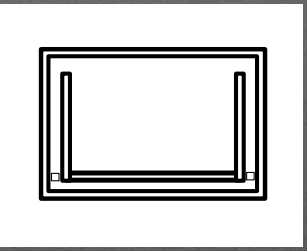

Hettich	Hettich FR	**03.183 o.**

AvanTech YOU – a vágás méretei

Oldallap magassága 77

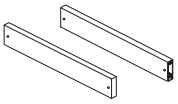

A	NL - 26
B	LB - 24
C	LB - 24
D	46
LT	NL + 3

- fehér = EGGER W980
- ezüst = EGGER U732
- antracit = KRONOSPAN 162

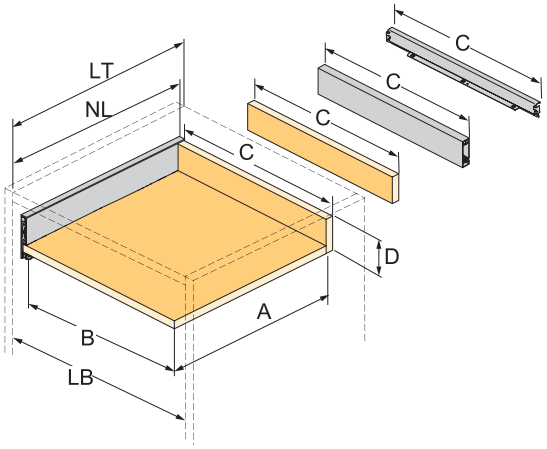

Oldallap magassága 101, 139, 187, 251

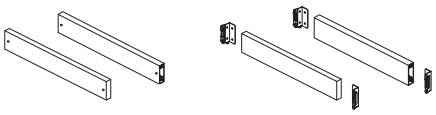

A	NL - 21	
B	LB - 24	
C	LB - 24	LB - 41
D H 101	54	54
D H 139	92	92
D H 187	140,5	140,5
D H 251	204,5	204,5
LT	NL + 3	
LT belső fiók	NL + 12	

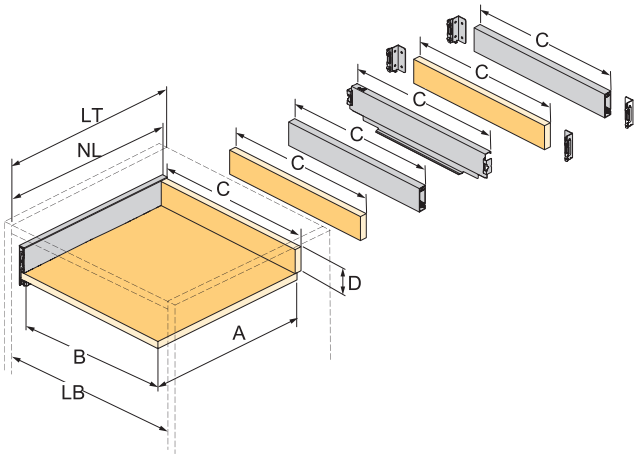

Fém oldallapok

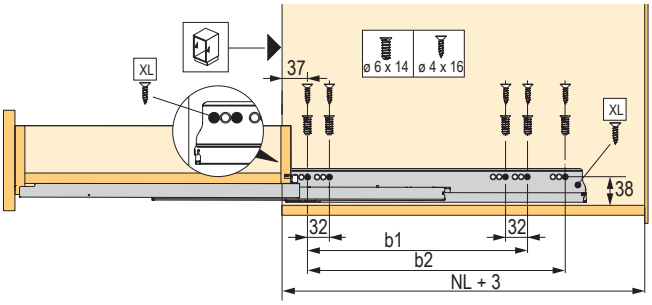

	Actro YOU Quadro YOU	Actro YOU	Quadro YOU		Actro YOU		
NL mm	b1 mm	b2 mm (XL 70 kg)	XS 10 kg	M 30 kg	XS 10 kg	L 40 kg	XL 70 kg
270	160						
300	160						
350	224						
400	224						
450	256	288					
500	256	320					
550	256	320					
600	256	320					
650	256	416					

Teljes szettek egy csomagban

	fehér					ezüst					antracit				
hossz (mm)	77	101	139	187	251	77	101	139	187	251	77	101	139	187	251
270	×	468877	×	468888	×	×	469152	×	469168	×	×	469186	×	469201	×
300	×	468879	469124	468889	×	×	469153	469160	469169	×	×	469187	469193	469202	×
350	×	468880	469125	468890	469132	×	469154	469161	469170	469175	×	469188	469194	469203	469208
400	468872	468881	469126	468891	469133	469148	469155	469162	469171	469176	469182	469189	469195	469204	469209
450	468873	413540	469127	413541	469134	469149	413544	469163	413545	469177	469183	413542	469196	413543	469210
500	468874	413546	469128	413547	469135	469150	413550	469164	413551	469178	469184	413548	469197	413549	469211
550	468875	468882	469129	468892	469136	469151	469156	469165	469172	469179	469185	469190	469198	469205	469212
600	×	468883	469130	468893	469137	×	469157	469166	469173	469180	×	469191	469199	469206	469213
650	×	468886	469131	×	469138	×	469158	469167	×	469181		469192	469200	×	469214

a csomag tartalma:

- B+J oldal
- B+J sín
- 2× takaróprofil
- 2× előlapvasalat csavarra
- 1× hátfal-stabilizátor

- minden szett Quadro YOU 30kg SiSy fióksínnel van ellátva, kivéve a 650 mm mélységűt, ahol az Actro YOU 40kg található

Megnyerte az Év csomagolása 2022 díjat

AvanTech YOU – fehér, egyes alkatrészek

Oldallap magassága 77 mm

fióksínek típus és teherbírás szerint (kg)

		Actro YOU Silent System[1]			Quadro YOU Silent System[2]		Quadro YOU Push to open
hossz (mm)	oldallapok[1]	10	40	70	10	30	30
400	396527	×	397781+397782	×	×	397818+397819	397840+397841
450	396528	×	397783+397784	397791+397792	×	397820+397821	397842+397843
500	396529	×	397785+397786	397793+397794	×	397822+397823	397844+397845
550	396530	×	397787+397788	397795+397796	×	397824+397825	397846+397847

[1]a készlet tartalma: oldallap L + P, 2 db fedő profil, előlaptartó L + P (rögzítés csavarral)

Oldallap magassága 101 mm

fióksínek típus és teherbírás szerint (kg)

		Actro YOU Silent System[1]			Quadro YOU Silent System[2]		Quadro YOU Push to open
hossz (mm)	oldallapok[1]	10	40	70	10	30	30
270	396643	397769+397770	397775+397776	×	397806+397807	397812+397813	397834+397835
300	396644	397771+397772	397777+397778	×	397808+397809	397814+397815	397836+397837
350	396645	397773+397774	397779+397780	×	397810+397811	397816+397817	397838+397839
400	396646	×	397781+397782	×	×	397818+397819	397840+397841
450	396647	×	397783+397784	397791+397792	×	397820+397821	397842+397843
500	396648	×	397785+397786	397793+397794	×	397822+397823	397844+397845
550	396649	×	397787+397788	397795+397796	×	397824+397825	397846+397847
600	396650	×	397789+397790	398924+398925	×	397826+397827	397848+397849
650	396651	×	×	397797+397798	×	×	×

hossz (mm)	vasalat belső fiókokhoz		
	előlaptartó	előlapprofil	hátlaptartók [2]
270	397381	397372	397352+397353
300			
350			
400			
450			

hossz (mm)	vasalat belső fiókokhoz	
	előlaptartó	előlapprofil
500	397381	397372
550		
600		
650		

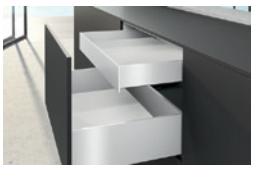

[1]a készlet tartalma: oldallap L + P, 2 db fedő profil, előlaptartó L + P rögzítés csavarral

[2]az egyedi anyagból készült hátlap csavarral közvetlenül az oldalsó panelbe szerelhető, a hátsó tartók nem szükségesek

AvanTech YOU – fehér, egyes alkatrészek

Oldallap magassága 139 mm

fioksínek típus és teherbírás szerint (kg)

		Actro YOU Silent System[1]			Quadro YOU Silent System[2]		Quadro YOU Push to open
hossz (mm)	oldallapok[1]	10	40	70	10	30	30
300	**396724**	**397771+397772**	**397777+397778**	×	**397808+397809**	**397814+397815**	**397836+397837**
350	**396725**	**397773+397774**	**397779+397780**	×	**397810+397811**	**397816+397817**	**397838+397839**
400	**396726**	×	**397781+397782**	×	×	**397818+397819**	**397840+397841**
450	**396727**	×	**397783+397784**	**397791+397792**	×	**397820+397821**	**397842+397843**
500	**396728**	×	**397785+397786**	**397793+397794**	×	**397822+397823**	**397844+397845**
550	**396729**	×	**397787×397788**	**397795+397796**	×	**397824+397825**	**397846+397847**
600	**396730**	×	**397789×397790**	**398924+398925**	×	**397826+397827**	**397848+397849**

hossz (mm)	vasalat belső fiókokhoz		
	előlaptartó	előlapprofil	hátlaptartók [2]
300	**397382**	**397373**	**397354+397355**
350			
400			
450			

hossz (mm)	vasalat belső fiókokhoz	
	előlaptartó	előlapprofil
550	**397382**	**397373**
500		
600		

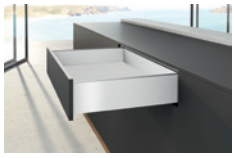

[1]a készlet tartalma: oldallap L + P, 2 db fedő profil, előlaptartó L + P rögzítés csavarral

[2]az egyedi anyagból készült hátlap csavarral közvetlenül az oldalsó panelbe szerelhető, a hátsó tartók nem szükségesek

Oldallap magassága 187 mm

fioksínek típus és teherbírás szerint (kg)

	oldallapok[1]		Actro YOU Silent System[1]			Quadro YOU Silent System[2]		Quadro YOU Push to open
hossz (mm)	teljes	egyedi anyagból készült oldalakhoz	10	40	70	10	30	30
270	**396791**	×	**397769+397770**	**397775+397776**	×	**397806+397807**	**397812+397813**	**397834+397835**
300	**396792**	×	**397771+397772**	**397777+397778**	×	**397808+397809**	**397814+397815**	**397836+397837**
350	**396793**	**396937**	**397773+397774**	**397779+397780**	×	**397810+397811**	**397816+397817**	**397838+397839**
400	**396794**	**396938**	×	**397781+397782**	×	×	**397818+397819**	**397840+397841**
450	**396795**	**396939**	×	**397783+397784**	**397791+397792**	×	**397820+397821**	**397842+397843**
500	**396796**	**396940**	×	**397785+397786**	**397793+397794**	×	**397822+397823**	**397844+397845**
550	**396797**	**396941**	×	**397787×397788**	**397795+397796**	×	**397824+397825**	**397846+397847**
600	**396798**	**396942**	×	**397789×397790**	**398924+398925**	×	**397826+397827**	**397848+397849**
650	**396799**	**396943**	×	×	**397797+397798**	×	×	×

hossz (mm)	vasalat fehér rejtett fiókhoz					
	front rögzítők teljes oldalfalakhoz		front rögzítők teljes oldalfalakhoz		front alu profil	
	teljes front	Inlay front	teljes front	Inlay front	teljes front	Inlay front
270	**397383**	**397752**	**397388**	**397755**	**397374**	**397749**
300						
350						
400						
450						
500						
550						
600						
650						

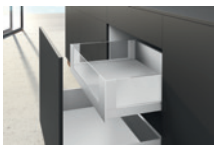

[1]a készlet tartalma: oldallap B+J, 2 db fedő profil, előlaptartó B+J rögzítés csavarral

[2]az egyedi anyagból készült hátlap csavarral közvetlenül az oldalsó panelbe szerelhető, a hátsó tartók nem szükségesek

AvanTech YOU – fehér, egyes alkatrészek

Oldallap magassága 251 mm

fióksínek típus és teherbírás szerint (kg)

		Actro YOU Silent System[1]			Quadro YOU Silent System[2]		Quadro YOU Push to open	
hossz (mm)	oldallapok[1]	10	40	70	10	30	30	hátfaltartók[2]
350	**396872**	**397773+397774**	**397779+397780**	×	**397810+397811**	**397816+397817**	**397838+397839**	**397358 +397359**
400	**396873**	×	**397781+397782**	×	×	**397818+397819**	**397840+397841**	
450	**396874**	×	**397783+397784**	**397791+397792**	×	**397820+397821**	**397842+397843**	
500	**396875**	×	**397785+397786**	**397793+397794**	×	**397822+397823**	**397844+397845**	
550	**396876**	×	**397787+397788**	**397795+397796**	×	**397824+397825**	**397846+397847**	
600	**396877**	×	**397789+397790**	**398924+398925**	×	**397826+397827**	**397848+397849**	
650	**396878**	×	×	**397797+397798**	×	×	×	

[1]a készlet tartalma: oldallap B+J, 2 db fedő profil, előlaptartó B+J rögzítés csavarral

[2]az egyedi anyagból készült hátlap csavarral közvetlenül az oldalsó panelbe szerelhető, a hátsó tartók nem szükségesek

AvanTech YOU – antracit, egyes alkatrészek

Oldallap magassága 77 mm

fióksínek típus és teherbírás szerint (kg)

		Actro YOU Silent System[1]			Quadro YOU Silent System[2]		Quadro YOU Push to open
hossz (mm)	oldallapok[1]	10	40	70	10	30	30
400	396531	×	397781+397782	×	×	397818+397819	397840+397841
450	396532	×	397783+397784	397791+397792	×	397820+397821	397842+397843
500	396533	×	397785+397786	397793+397794	×	397822+397823	397844+397845
550	396534	×	397787+397788	397795+397796	×	397824+397825	397846+397847

[1]a készlet tartalma: oldallap L + P, 2 db fedő profil, előlaptartó L + P (rögzítés csavarral)

Oldallap magassága 101 mm

fióksínek típus és teherbírás szerint (kg)

		Actro YOU Silent System[1]			Quadro YOU Silent System[2]		Quadro YOU Push to open
hossz (mm)	oldallapok[1]	10	40	70	10	30	30
270	396652	397769+397770	397775+397776	×	397806+397807	397812+397813	397834+397835
300	396653	397771+397772	397777+397778	×	397808+397809	397814+397815	397836+397837
350	396654	397773+397774	397779+397780	×	397810+397811	397816+397817	397838+397839
400	396655	×	397781+397782	×	×	397818+397819	397840+397841
450	396656	×	397783+397784	397791+397792	×	397820+397821	397842+397843
500	396657	×	397785+397786	397793+397794	×	397822+397823	397844+397845
550	396658	×	397787+397788	397795+397796	×	397824+397825	397846+397847
600	396659	×	397789+397790	398924+398925	×	397826+397827	397848+397849
650	396660	×	×	397797+397798	×	×	×

hossz (mm)	vasalat belső fiókokhoz		
	előlaptartó	előlapprofil	hátlaptartók [2]
270	397384	397375	397360+397362
300			
350			
400			
450			

hossz (mm)	vasalat belső fiókokhoz	
	előlaptartó	előlapprofil
500	397384	397375
550		
600		
650		

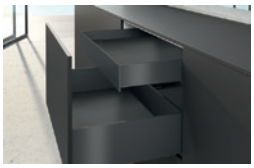

[1]a készlet tartalma: oldallap B+J, 2 db fedő profil, előlaptartó B+J rögzítés csavarral

[2]az egyedi anyagból készült hátlap csavarral közvetlenül az oldalsó panelbe szerelhető, a hátsó tartók nem szükségesek

AvanTech YOU – antracit, egyes alkatrészek

Oldallap magassága 139 mm

fióksínek típus és teherbírás szerint (kg)

		Actro YOU Silent System[1]			Quadro YOU Silent System[2]		Quadro YOU Push to open
hossz (mm)	oldallapok[1]	10	40	70	10	30	30
300	**396731**	**397771+397772**	**397777+397778**	×	**397808+397809**	**397814+397815**	**397836+397837**
350	**396732**	**397773+397774**	**397779+397780**	×	**397810+397811**	**397816+397817**	**397838+397839**
400	**396733**	×	**397781+397782**	×	×	**397818+397819**	**397840+397841**
450	**396734**	×	**397783+397784**	**397791+397792**	×	**397820+397821**	**397842+397843**
500	**396735**	×	**397785+397786**	**397793+397794**	×	**397822+397823**	**397844+397845**
550	**396736**	×	**397787×397788**	**397795+397796**	×	**397824+397825**	**397846+397847**
600	**396737**	×	**397789×397790**	**398924+398925**	×	**397826+397827**	**397848+397849**

hossz (mm)	vasalat belső fiókokhoz		
	előlaptartó	előlapprofil	hátlaptartók [2]
300	**397385**	**397376**	**397363+397364**
350			
400			
450			

hossz (mm)	vasalat belső fiókokhoz	
	előlaptartó	előlapprofil
550	**397385**	**397376**
500		
600		

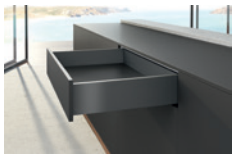

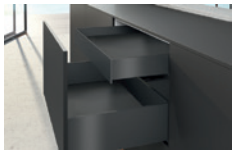

[1]a készlet tartalma: oldallap B+J, 2 db fedő profil, előlaptartó B+J rögzítés csavarral

[2]az egyedi anyagból készült hátlap csavarral közvetlenül az oldalsó panelbe szerelhető, a hátsó tartók nem szükségesek

Oldallap magassága 187 mm

fióksínek típus és teherbírás szerint (kg)

	oldallapok[1]		Actro YOU Silent System[1]			Quadro YOU Silent System[2]		Quadro YOU Push to open
hossz (mm)	teljes	egyedi anyagból készült oldalakhoz	10	40	70	10	30	30
270	**396800**	×	**397769+397770**	**397775+397776**	×	**397806+397807**	**397812+397813**	**397834+397835**
300	**396801**	×	**397771+397772**	**397777+397778**	×	**397808+397809**	**397814+397815**	**397836+397837**
350	**396802**	**396944**	**397773+397774**	**397779+397780**	×	**397810+397811**	**397816+397817**	**397838+397839**
400	**396803**	**396945**	×	**397781+397782**	×	×	**397818+397819**	**397840+397841**
450	**396804**	**396946**	×	**397783+397784**	**397791+397792**	×	**397820+397821**	**397842+397843**
500	**396805**	**396947**	×	**397785+397786**	**397793+397794**	×	**397822+397823**	**397844+397845**
550	**396806**	×	×	**397787×397788**	**397795+397796**	×	**397824+397825**	**397846+397847**
600	**396807**	**396949**	×	**397789×397790**	**398924+398925**	×	**397826+397827**	**397848+397849**
650	**396808**	**396950**	×	×	**397797+397798**	×	×	×

hossz (mm)	vasalat antracit rejtett fiókhoz					
	front rögzítők teljes oldalfalakhoz		front rögzítők teljes oldalfalakhoz		front alu profil	
	teljes front	Inlay front	teljes front	Inlay front	teljes front	Inlay front
270	**397386**	**397753**	**397389**	**397756**	**397377**	**397750**
300						
350						
400						
450						
500						
550						
600						
650						

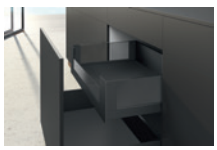

[1]a készlet tartalma: oldallap L + P, 2 db fedő profil, előlaptartó L + P rögzítés csavarral

[2]az egyedi anyagból készült hátlap csavarral közvetlenül az oldalsó panelbe szerelhető, a hátsó tartók nem szükségesek

AvanTech YOU – antracit, egyes alkatrészek

Oldallap magassága 251 mm

fióksínek típus és teherbírás szerint (kg)

		Actro YOU Silent System[1]			Quadro YOU Silent System[2]		Quadro YOU Push to open	
hossz (mm)	oldallapok[1]	10	40	70	10	30	30	hátfaltartók[2]
350	**396879**	**397773+397774**	**397779+397780**	×	**397810+397811**	**397816+397817**	**397838+397839**	**397367 +397368**
400	**396880**	×	**397781+397782**	×	×	**397818+397819**	**397840+397841**	
450	**396881**	×	**397783+397784**	**397791+397792**	×	**397820+397821**	**397842+397843**	
500	**396882**	×	**397785+397786**	**397793+397794**	×	**397822+397823**	**397844+397845**	
550	**396883**	×	**397787+397788**	**397795+397796**	×	**397824+397825**	**397846+397847**	
600	**396884**	×	**397789+397790**	**398924+398925**	×	**397826+397827**	**397848+397849**	
650	**396885**	×	×	**397797+397798**	×	×	×	

[1]a készlet tartalma: oldallap B+J, 2 db fedő profil, előlaptartó B+J rögzítés csavarral

[2]az egyedi anyagból készült hátlap csavarral közvetlenül az oldalsó panelbe szerelhető, a hátsó tartók nem szükségesek

AvanTech YOU – ezüst, egyes alkatrészek

Oldallap magassága 77 mm

fióksínek típus és teherbírás szerint (kg)

		Actro YOU Silent System[1]			Quadro YOU Silent System[2]		Quadro YOU Push to open
hossz (mm)	oldallapok[1]	10	40	70	10	30	30
400	396523	×	397781+397782	×	×	397818+397819	397840+397841
450	396524	×	397783+397784	397791+397792	×	397820+397821	397842+397843
500	396525	×	397785+397786	397793+397794	×	397822+397823	397844+397845
550	396526	×	397787+397788	397795+397796	×	397824+397825	397846+397847

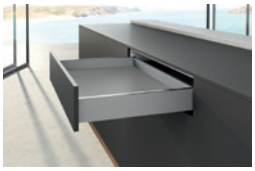

[1]a készlet tartalma: oldallap B+J, 2 db fedő profil, előlaptartó B+J (rögzítés csavarral)

Oldallap magassága 101 mm

fióksínek típus és teherbírás szerint (kg)

		Actro YOU Silent System[1]			Quadro YOU Silent System[2]		Quadro YOU Push to open
hossz (mm)	oldallapok[1]	10	40	70	10	30	30
270	396634	397769+397770	397775+397776	×	397806+397807	397812+397813	397834+397835
300	396635	397771+397772	397777+397778	×	397808+397809	397814+397815	397836+397837
350	396636	397773+397774	397779+397780	×	397810+397811	397816+397817	397838+397839
400	396637	×	397781+397782	×	×	397818+397819	397840+397841
450	396638	×	397783+397784	397791+397792	×	397820+397821	397842+397843
500	396639	×	397785+397786	397793+397794	×	397822+397823	397844+397845
550	396640	×	397787+397788	397795+397796	×	397824+397825	397846+397847
600	396641	×	397789+397790	398924+398925	×	397826+397827	397848+397849
650	396642	×	×	397797+397798	×	×	×

hossz (mm)	vasalat belső fiókokhoz		
	előlaptartó	előlapprofil	hátlaptartók [2]
270	397378	397369	397344+397345
300			
350			
400			
450			

hossz (mm)	vasalat belső fiókokhoz	
	előlaptartó	előlapprofil
500	397378	397369
550		
600		
650		

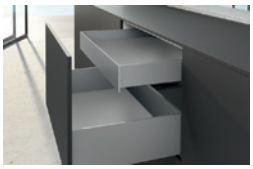

[1]a készlet tartalma: oldallap B+J, 2 db fedő profil, előlaptartó B+J rögzítés csavarral

[2]az egyedi anyagból készült hátlap csavarral közvetlenül az oldalsó panelbe szerelhető, a hátsó tartók nem szükségesek

AvanTech YOU – ezüst, egyes alkatrészek

Oldallap magassága 139 mm

fióksínek típus és teherbírás szerint (kg)

		Actro YOU Silent System[1]			Quadro YOU Silent System[2]		Quadro YOU Push to open
hossz (mm)	oldallapok[1]	10	40	70	10	30	30
300	**396717**	**397771+397772**	**397777+397778**	×	**397808+397809**	**397814+397815**	**397836+397837**
350	**396718**	**397773+397774**	**397779+397780**	×	**397810+397811**	**397816+397817**	**397838+397839**
400	**396719**	×	**397781+397782**	×	×	**397818+397819**	**397840+397841**
450	**396720**	×	**397783+397784**	**397791+397792**	×	**397820+397821**	**397842+397843**
500	**396721**	×	**397785+397786**	**397793+397794**	×	**397822+397823**	**397844+397845**
550	**396722**	×	**397787+397788**	**397795+397796**	×	**397824+397825**	**397846+397847**
600	**396723**	×	**397789+397790**	**398924+398925**	×	**397826+397827**	**397848+397849**

hossz (mm)	vasalat belső fiókokhoz		
	előlaptartó	előlapprofil	hátlaptartók [2]
300	**397379**	**397370**	**397346+397347**
350			
400			
450			

hossz (mm)	vasalat belső fiókokhoz	
	előlaptartó	előlapprofil
550	**397379**	**397370**
500		
600		

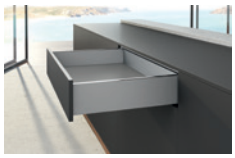

[1]a készlet tartalma: oldallap B+J, 2 db fedő profil, előlaptartó B+J rögzítés csavarral

[2]az egyedi anyagból készült hátlap csavarral közvetlenül az oldalsó panelbe szerelhető, a hátsó tartók nem szükségesek

Oldallap magassága 187 mm

fióksínek típus és teherbírás szerint (kg)

	oldallapok[1]		Actro YOU Silent System[1]			Quadro YOU Silent System[2]		Quadro YOU Push to open
hossz (mm)	teljes	egyedi anyagból készült oldalakhoz	10	40	70	10	30	30
270	**396782**	×	**397769+397770**	**397775+397776**	×	**397806+397807**	**397812+397813**	**397834+397835**
300	**396783**	×	**397771+397772**	**397777+397778**	×	**397808+397809**	**397814+397815**	**397836+397837**
350	**396784**	**396930**	**397773+397774**	**397779+397780**	×	**397810+397811**	**397816+397817**	**397838+397839**
400	**396785**	**396931**	×	**397781+397782**	×	×	**397818+397819**	**397840+397841**
450	**396786**	**396932**	×	**397783+397784**	**397791+397792**	×	**397820+397821**	**397842+397843**
500	**396787**	**396933**	×	**397785+397786**	**397793+397794**	×	**397822+397823**	**397844+397845**
550	**396788**	×	×	**397787+397788**	**397795+397796**	×	**397824+397825**	**397846+397847**
600	**396789**	×	×	**397789+397790**	**398924+398925**	×	**397826+397827**	**397848+397849**
650	**396790**	×	×	×	**397797+397798**	×	×	×

hossz (mm)	vasalat ezüst rejtett fiókhoz					
	front rögzítők teljes oldalfalakhoz		front rögzítők teljes oldalfalakhoz		front alu profil	
	teljes front	Inlay front	teljes front	Inlay front	teljes front	Inlay front
270	**397380**	**397751**	**397387**	**397754**	**397371**	**397748**
300						
350						
400						
450						
500						
550						
600						
650						

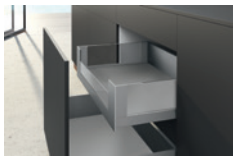

[1]a készlet tartalma: oldallap B+J, 2 db fedő profil, előlaptartó B+J rögzítés csavarral

[2]az egyedi anyagból készült hátlap csavarral közvetlenül az oldalsó panelbe szerelhető, a hátsó tartók nem szükségesek

AvanTech YOU – ezüst, egyes alkatrészek

Oldallap magassága 251 mm

fioksínek típus és teherbírás szerint (kg)

		Actro YOU Silent System[1]			Quadro YOU Silent System[2]		Quadro YOU Push to open	
hossz (mm)	oldallapok[1]	10	40	70	10	30	30	hátfaltartók[2]
350	**396865**	**397773+397774**	**397779+397780**	×	**397810+397811**	**397816+397817**	**397838+397839**	**397350 +397351**
400	**396866**	×	**397781+397782**	×	×	**397818+397819**	**397840+397841**	
450	**396867**	×	**397783+397784**	**397791+397792**	×	**397820+397821**	**397842+397843**	
500	**396868**	×	**397785+397786**	**397793+397794**	×	**397822+397823**	**397844+397845**	
550	**396869**	×	**397787+397788**	**397795+397796**	×	**397824+397825**	**397846+397847**	
600	**396870**	×	**397789+397790**	**398924+398925**	×	**397826+397827**	**397848+397849**	
650	**396871**	×	×	**397797+397798**	×	×	×	

[1]a készlet tartalma: oldallap B+J, 2 db fedő profil, előlaptartó B+J rögzítés csavarral

[2]az egyedi anyagból készült hátlap csavarral közvetlenül az oldalsó panelbe szerelhető, a hátsó tartók nem szükségesek

AvanTech YOU – ezüst, egyes alkatrészek

1 Push to open Silent mechanizmus Actro YOU és Actro 5D fióksínekhez

kód	fiók maximális súlya (kg)	fióksín teherbírása (kg)	fióksín hossza (mm)	
397802	<=10	10	270 – 350	
397803	8 – 20	40	270 – 650	
397804	10 – 40	40	270 – 650	
397805	20 – 70	70	400 – 650	

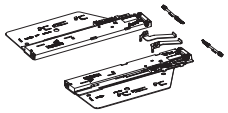

kód	leírás
318279	szinkronizációs rúd 2000 mm
318281	csatlakozó rúdhoz

2 Push to open Silent mechanizmus Quadro YOU fióksínekhez

kód	fiók maximális súlya (kg)	
397831	<=10	
397832	8 – 20	
397833	10 – 30	

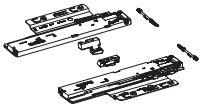

kód	leírás
318279	szinkronizációs rúd 2000 mm
318281	csatlakozó rúdhoz

Segédtáblázatok a helyes Push to open Silent mechanizmus meghatározásához az Actro YOU és az Actro 5D számára

Kis és könnyű fiókhoz

fióksín hossza (mm)	fiók hossza (mm)											
	275	300	350	400	500	600	700	800	900	1000	1100	1200
270												
300												
350												
400												
450												
500												
550												
650												

AvanTech YOU – ezüst

Hettich

Segédtáblázatok a helyes Push to open Silent mechanizmus meghatározásához az Actro YOU és az Actro 5D számára

Középső fiókhoz (előlap magassága max. 300 mm)

fióksín hossza (mm)	fiók hossza (mm)											
	275	300	350	400	500	600	700	800	900	1000	1100	1200
270												
300												
350												
400												
450												
500												
550												
650												

Nagy fiókhoz (az előlap magasság 300 mm-nél nagyobb is lehet)

fióksín hossza (mm)	fiók hossza (mm)											
	275	300	350	400	500	600	700	800	900	1000	1100	1200
270												
300												
350												
400												
450												
500												
550												
650												

Segédtáblázatok a helyes Push to open Silent mechanizmus meghatározásához a Quadro YOU számára

Kis és könnyű fiókhoz (előlap magassága max. 150 mm)

fióksín hossza (mm)	fiók hossza (mm)												
	275	300	350	400	450	500	550	600	700	800	900	1000	1200
270													
300													
350													
400													
450													
500													
550													
600													
650													

Középső fiókhoz (előlap magassága max. 300 mm)

fióksín hossza (mm)	fiók hossza (mm)												
	275	300	350	400	450	500	550	600	700	800	900	1000	1200
270													
300													
350													
400													
450													
500													
550													
600													
650													

Nagy fiókhoz (az előlap magasság 300 mm-nél nagyobb is lehet)

fióksín hossza (mm)	fiók hossza (mm)												
	275	300	350	400	450	500	550	600	700	800	900	1000	1200
270													
300													
350													
400													
450													
500													
550													
600													
650													

AvanTech YOU – nagykereskedelmi csomagolás

Oldallap, magasság 77 mm (10 db)

	fehér		antracit		ezüst	
hossz (mm)	bal	jobb	bal	jobb	bal	jobb
400	396543	396544	396551	396552	396535	396536
450	396545	396546	396553	396554	396537	396538
500	396547	396548	396555	396556	396539	396540
550	396549	396550	396557	396558	396541	396542

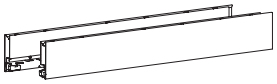

Oldallap, magasság 101 mm (20 db)

	fehér		antracit		ezüst	
hossz (mm)	bal	jobb	bal	jobb	bal	jobb
270	396679	396680	396697	396698	396661	396662
300	396681	396682	396699	396700	396663	396664
350	396683	396684	396701	396702	396665	396666
400	396685	396686	396703	396704	396667	396668
450	**396687**	**396688**	**396705**	**396706**	**396669**	**396670**
500	**396689**	**396690**	**396707**	**396708**	**396671**	**396672**
550	396691	396692	396709	396710	396673	396674
600	396693	396694	396711	396712	396675	396676
650	396695	396696	396713	396714	396677	396678

Oldallap, magasság 139 mm (20 db)

	fehér		antracit		ezüst	
hossz (mm)	bal	jobb	bal	jobb	bal	jobb
300	396752	396753	396766	396767	396738	396739
350	396754	396755	396768	396769	396740	396741
400	396756	396757	396770	396771	396742	396743
450	396758	396759	396772	396773	396744	396745
500	**396760**	**396761**	**396774**	**396775**	**396746**	**396747**
550	396762	396763	396776	396777	396748	396749
600	396764	396765	396778	396779	396750	396751

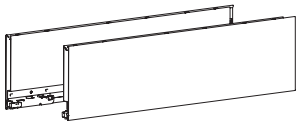

AvanTech YOU – nagykereskedelmi csomagolás

Oldallap, magasság 187 mm (10 db)

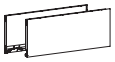

	teli oldallap						tartók egyedi anyagból készült oldalakhoz					
	fehér		antracit		ezüst		fehér		antracit		ezüst	
hossz (mm)	bal	jobb	bal	jobb	bal	jobb	bal	jobb	bal	jobb	bal	jobb
270	396827	396828	396845	396846	396809	396810	×	×	×	×	×	×
300	396829	396830	396847	396848	396811	396812	×	×	×	×	×	×
350	396831	396832	396849	396850	396813	396814	396965	396966	396979	396980	396951	396952
400	396833	396834	396851	396852	396815	396816	396967	396968	396981	396982	396953	396954
450	**396835**	**396836**	**396853**	**396854**	**396817**	**396818**	396969	396970	396983	396984	396955	396956
500	**396837**	**396838**	**396855**	**396856**	**396819**	**396820**	**396971**	**396972**	**396985**	**396986**	**396957**	**396958**
550	396839	396840	396857	396858	396821	396822	396973	396974	396987	396988	396959	396960
600	396841	396842	396859	396860	396823	396824	396975	396976	396989	396990	396961	396962
650	396843	396844	396861	396862	396825	396826	396977	396978	396991	396992	396963	396964

Oldallap, magasság 251 mm (10 db)

	fehér		antracit		ezüst	
hossz (mm)	bal	jobb	bal	jobb	bal	jobb
350	396900	396901	396914	396915	396886	396887
400	396902	396903	396916	396917	396888	396889
450	396904	396905	396918	396919	396890	396891
500	396906	396907	396920	396921	396892	396893
550	396908	396909	396922	396923	396894	396895
600	396910	396911	396924	396925	396896	396897
650	396912	396913	396926	396927	396898	396899

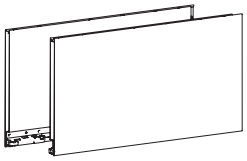

Takaróprofil az oldallapok felső éléhez (1 db)

hossz (mm)	ezüst	fehér	antracit	alumínium	rozsdamentes acél imitáció	króm	tölgy	dió
270	**396559**	**396568**	**396577**	**396586**	**396595**	**396604**	**396613**	**396622**
300	**396560**	**396569**	**396578**	**396587**	**396596**	**396605**	**396614**	**396623**
350	**396561**	**396570**	**396579**	**396588**	**396597**	**396606**	**396615**	**396624**
400	**396562**	**396571**	**396580**	**396589**	**396598**	**396607**	**396616**	**396625**
450	**396563**	**396572**	**396581**	**396590**	**396599**	**396608**	**396617**	**396626**
500	**396564**	**396573**	**396582**	**396591**	**396600**	**396609**	**396618**	**396627**
550	**396565**	**396574**	**396583**	**396592**	**396601**	**396610**	**396619**	**396628**
600	**396566**	**396575**	**396584**	**396593**	**396602**	**396611**	**396620**	**396629**
650	**396567**	**396576**	**396585**	**396594**	**396603**	**396612**	**396621**	**396630**

- a takaróprofil könnyen rápattan az oldallap felső nyitott széleire

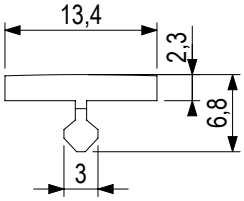

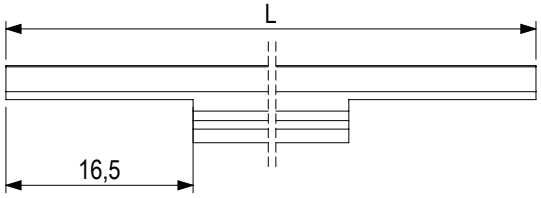

AvanTech YOU – nagykereskedelmi csomagolás

Előlaprögzítők frontkihúzáshoz (1 db)

oldallap magassághoz (mm)	csavarral	tipli
77	**396631**	**396632**
101	**396715**	**396716**
139	**396780**	**396781**
187/251	**396863**	**396864**
187[1)]	**396993**	**396994**
251	**396928**	**396929**

- [1)]egyedi anyagból készült oldallapokhoz

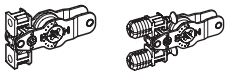

Előlaprögzítő az Quadro YOU fióksín használatához teljes fa fiókra

bal	jobb
397829	**397830**

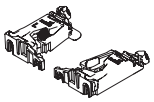

Előlaprögzítő az Actro YOU fióksín használatához teljes fa fiókra

bal	jobb
413894	**413895**

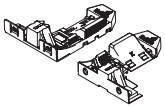

Actro YOU Silent System fióksínek (1 db)

	10 kg		40 kg		70 kg	
hossz (mm)	bal	jobb	bal	jobb	bal	jobb
270	**397769**	**397770**	**397775**	**397776**	×	×
300	**397771**	**397772**	**397777**	**397778**	×	×
350	**397773**	**397774**	**397779**	**397780**	×	×
400	×	×	**397781**	**397782**	×	×
450	×	×	**397783**	**397784**	**397791**	**397792**
500	×	×	**397785**	**397786**	**397793**	**397794**
550	×	×	**397787**	**397788**	**397795**	**397796**
600	×	×	**397789**	**397790**	**398924**	**398925**
650	×	×	×	×	**397797**	**397798**

- használható Push to open Silent vasalattal és létrehozhat fogantyú nélküli nyitást csillapított zárással

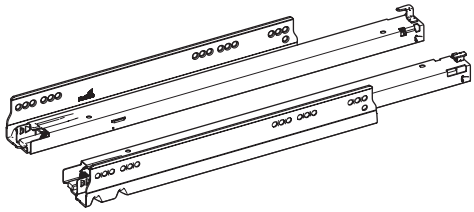

Quadro YOU Silent System fióksínek (1 db)

	10 kg		30 kg	
hossz (mm)	bal	jobb	bal	jobb
270	**397806**	**397807**	**397812**	**397813**
300	**397808**	**397809**	**397814**	**397815**
350	**397810**	**397811**	**397816**	**397817**
400	×	×	**397818**	**397819**
450	×	×	**397820**	**397821**
500	×	×	**397822**	**397823**
550	×	×	**397824**	**397825**
600	×	×	**397826**	**397827**

- használható Push to open Silent vasalattal és létrehozhat fogantyú nélküli nyitást csillapított zárással

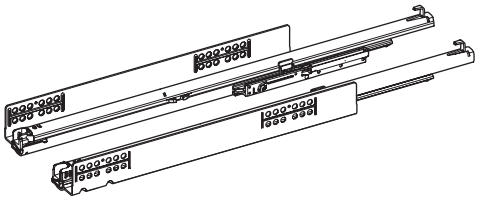

AvanTech YOU – nagykereskedelmi csomagolás

Quadro YOU Push to Open fióksínek (1 db)

	30 kg	
hossz (mm)	bal	jobb
270	**397834**	**397835**
300	**397836**	**397837**
350	**397838**	**397839**
400	**397840**	**397841**
450	**397842**	**397843**
500	**397844**	**397845**
550	**397846**	**397847**
600	**397848**	**397849**

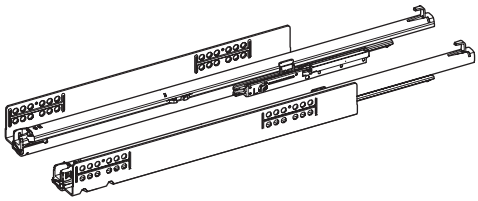

Hátfaltartók (1 db)

	fehér		antracit		ezüst	
oldallap magasághoz (mm)	bal	jobb	bal	jobb	bal	jobb
101	**397352**	**397353**	**397360**	**397362**	**397344**	**397345**
139	**397354**	**397355**	**397363**	**397364**	**397346**	**397347**
187	**397356**	**397357**	**397365**	**397366**	**397348**	**397349**
251	**397358**	**397359**	**397367**	**397368**	**397350**	**397351**

- nem szükséges hátfaltartókat használni, a fa alapanyagokból készült hátlapokat közvetlenül az oldallapokra lehet felszerelni
- a hátfaltartók a fa alapanyagokból és az alumínium hátsóprofil rögzítésére szolgál

BOSCH

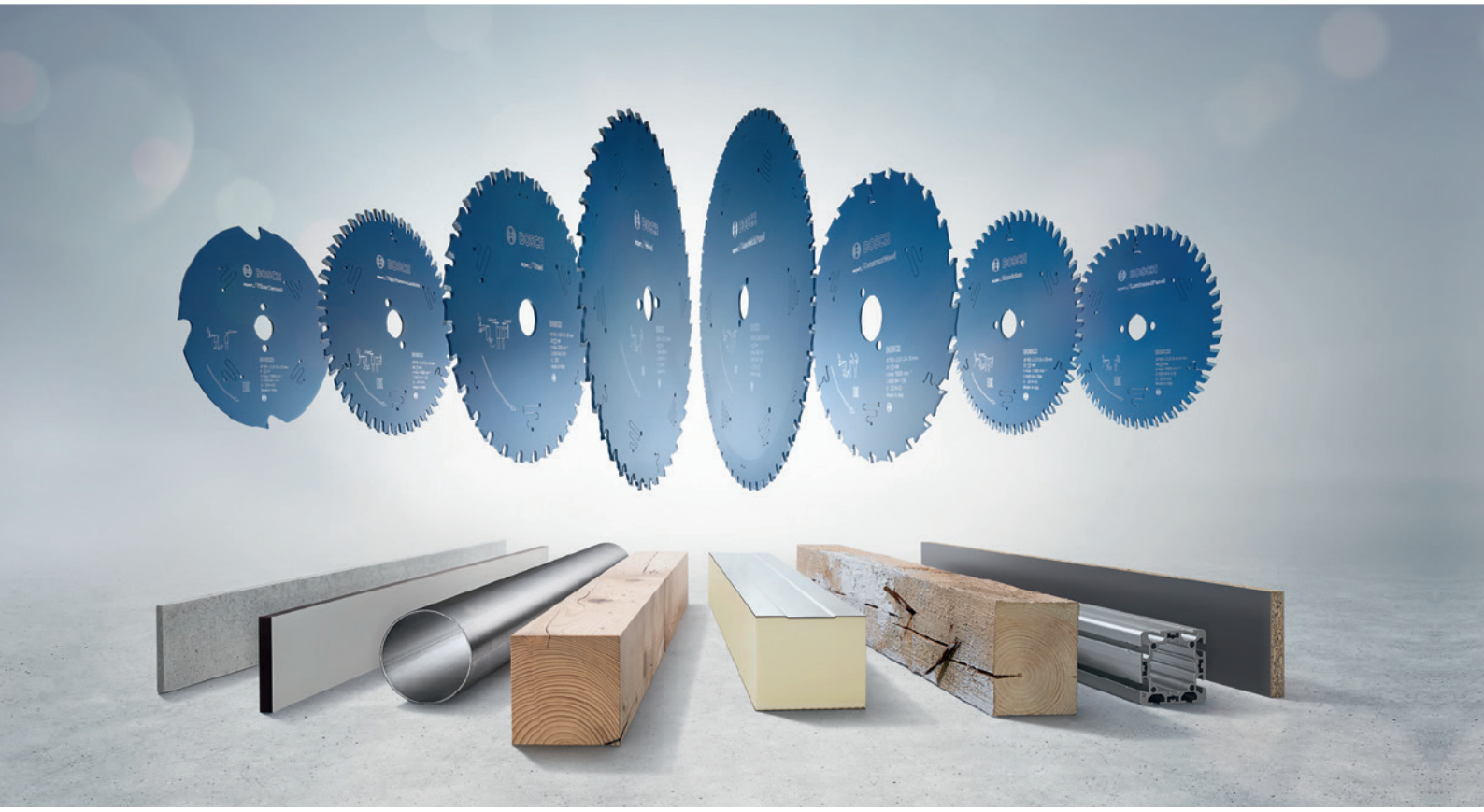

EXPERT

TARTOZÉKVÁLASZTÉK

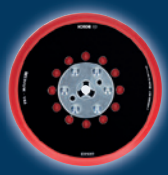

GONDOSKODJ SZERSZÁMAIDRÓL.

Bosch professzionális tartozékok.

InnoTech Atira fiókrendszer

Általános műszaki adatok

Dupla oldalú fiókrendszer

anyag és felületkezelés	porszórt acél Színek: fehér, antracit és ezüst
oldalak száma	2 (54, 70 mm)
hátfalmagasságok száma	4 (57, 70, 144 és 176 mm)
belső fiókok magasságainak száma	2 (70 és 144 mm)
névleges hosszúságok	7 (260, 300, 350, 420, 470, 520 és 620 mm)
fióksín	Quadro V25, V6 és V6+
a korpusz oldallapja vastagságának kiegyenlítése (16, 18 és 19 mm)	igen
fióksínek teherbírása	10, 30 és 50 kg
Silent System integrált csillapítás	igen
Push to open mechanikus rendszer	igen
mechanikus rendszer Push-to-Open Silent	igen
Easys elektronikus nyitórendszer	igen

Az InnoTech Atira innovatív fiókrendszer, univerzális kialakítással és rugalmas használattal. Az egyenes vonalú szögletes kontúrok megkülönböztethető dizájnnal kiemelkednek a konyha és egyéb belső terek bútoraiban. Vonzó színminták és számos megoldás magas fiókoknál számtalan dizájn változathoz: mindegyik egy platformon alapul. Rendszerezők széles skálája a tárolóhely hatékony kihasználására.
A rendkívüli InnoTech Atira fiókrendszer kiemeli a bútor egyedi jellegét.
A fiókrendszer a bevált robusztus Quadro fióksíneken fut.

- fehér = EGGER W980
- ezüst = EGGER U732
- antracit = KRONOSPAN 162

Teljes szettek egy csomagban

Atira szettek

hossz (mm)	fehér		ezüst		antracit	
	70	144	70	144	70	144
300	**490996**	**491014**	**491008**	**491026**	**491002**	**491020**
350	**490997**	**491015**	**491009**	**491027**	**491003**	**491021**
420	**490998**	**491016**	**491010**	**491028**	**491004**	**491022**
470	**348775**	**348776**	**348779**	**348780**	**348777**	**348778**
520	**490999**	**491017**	**491011**	**491029**	**491005**	**491023**

- a szettet csak az előlaptartóval kell kiegészíteni

A csomag tartalma:

- 1 pár oldallap
- 1 pár Quadro V6 fióksín, 2 db Hettich logóval ellátott takarósapka
- 1 pár hátfaltartó
- 1 pár magasító korlát (magas fiók)
- 2 db elülső magasító korláttartó (magas fiók)

Előlap rögzítő elemei

kód	leírás
103821	széthúzó tiplikkel történő szerelés
106878	csavarokkal történő szerelés

InnoTech Atira – fehér

- A táblázatokban szereplő komplett a következőket tartalmazza:
  - 1 pár oldallap
  - 1 pár fióksín
  - 2 db takarósapka Hettich logóval
  - 1 pár előlaptartó széthúzó tiplivel/elülső fémlemez tartóelemekkel
  - 1 pár megfelelő magasságú hátfaltartó
- ki lehet egészíteni a magasítást (magasító korlát, TopSide vagy DesignSide)
- Push To Open Silent fogantyú nélküli nyitásra szolgáló vasalatok, 03.150 o.

a korpusz elkészítéséhez szükséges rajzok 03.165 o.

Egyes felépítmények:

- **TopSide** – üveg vagy fém oldallap (oldallap felépítmény) magasító korláttal kombinálva
- **DesignSide** – üveg oldallap (oldallap felépítmény) magasító korlát nélkül

Teljes vasalatkészlet az elülső fiókhoz

		teherbírás						
teljes magasság	mélység (mm)	Silent System 30 kg	Silent System 50 kg	Push to open Silent 10 kg	Push to open Silent 30 kg	Push to open Silent 50 kg	Push to open 30 kg	Push to open 50 kg
54	**470**	357689	×	×	357691	×	×	×
70	260	**357692**	×	357717	357720	×	357704	×
	300	**357693**	357698	357718	357721	357726	357705	357711
	350	**357694**	357699	**357719**	357722	357727	357706	357712
	420	**357695**	357700	×	357723	357728	357707	357713
	470	**357696**	**357701**	×	**357724**	357729	**357709**	357714
	520	**357697**	**357702**	×	357725	357730	×	357715
	620	×	**357703**	×	×	357731	×	357716
144	260	357732	×	357756	357759	×	357744	×
	300	**357733**	**357738**	357757	357760	357765	357745	357750
	350	**357734**	**357739**	**357758**	357761	357766	357746	357751
	420	**357735**	**357740**	×	357762	357767	357747	357752
	470	**357736**	**357741**	×	**357763**	357768	**357748**	357753
	520	**357737**	**357742**	×	357764	357769	×	357754
	620	×	**357743**	×	×	357770	×	357755
176	260	357771	×	357796	357799	×	357784	×
	300	**357772**	357778	357797	357800	357806	357785	357790
	350	**357773**	357779	**357798**	357801	357808	357786	357791
	420	**357774**	357780	×	357802	357810	357787	357792
	470	**357775**	**357781**	×	**357803**	357811	**357788**	357793
	520	**357777**	**357782**	×	×	357812	×	357794
	620	×	**357783**	×	×	357814	×	357795

Teljes vasalatkészlet belső fiókhoz

		teherbírás						
teljes magasság	mélység (mm)	Silent System 30 kg	Silent System 50 kg	Push to open Silent 10 kg	Push to open Silent 30 kg	Push to open Silent 50 kg	Push to open 30 kg	Push to open 50 kg
70	260	**357815**	×	357839	357842	×	357827	×
	300	**357816**	357821	357840	357843	357848	357828	357833
	350	**357817**	357822	**357841**	357844	357849	357829	357834
	420	**357818**	357823	×	357845	357850	357830	357835
	470	**357819**	**357824**	×	**357846**	357851	**357831**	357836
	520	**357820**	**357825**	×	357847	357852	357832	357837
	620	×	**357826**	×	×	357853	×	357838
144	260	×	×	×	×	×	×	×
	300	×	×	×	×	×	×	×
	350	**357854**	357858	**357872**	357873	357877	357863	357867
	420	**357855**	357859	×	357874	357878	357864	357868
	470	**357856**	**357860**	×	**357875**	357879	**357865**	357869
	520	**357857**	**357861**	×	357876	357880	357866	357870
	620	×	**357862**	×	×	357881	×	357871

	reling	TopSide			DesignSide	
	középső	fém	üveg	adapter	oldallapok	előlap-tartó
	×	×	×	×	×	×
	×	×	×	×	×	×
	×	×	×	×	×	×
	×	×	×	×	×	×
	×	×	×	×	×	×
	×	×	×	×	×	×
	×	×	×	×	×	×
	×	×	×	×	×	×
	295227	×	×		×	
	295228	×	×		×	
	295229	×	×		×	
	295230	×	×	294850	×	187272
	360264	294882	294859		294980	
	360265	294883	294860		294981	
	×	×	×		×	
	×	×	×		×	
	×	×	×		×	
	×	×	×		×	
	×	×	×	294853	×	187272
	360264	294903	294868		295001	
	360265	294904	294869		295002	
	295233	×	×		×	

		TopSide			DesignSide	
	középső	fém	üveg	adapter	oldallapok	előlap-tartó
	×	×	×	×	×	×
	×	×	×	×	×	×
	×	×	×	×	×	×
	×	×	×	×	×	×
	×	×	×	×	×	×
	×	×	×	×	×	×
	×	×	×	×	×	×
	×	×	×		×	×
	×	×	×		×	×
	×	×	×		×	×
	×	×	×	294850	×	×
	×	×	×		×	×
	×	×	×		×	×
	×	×	×		×	×

Vasalat belső fiókokhoz

Alumínium elülső fémlemeztartók

kód	magasság (mm)
295276	70
467389	144

Elülső alumíniumprofil

kód	magasság (mm)	hossz (mm)
294940	70	2000

- vágás kiszámítása: LB – 2× EB – 57,5

Keresztirányú magasító korlát a 144 mm magas belső fiók előlapjához, vagy belső osztáshoz

kód	hossz (mm)
294812	2000

- a belső fiók előlapjának kivágásához szükséges számítások: LB – 2× EB – 62
- a belső felosztáshoz szükséges vágások kiszámítása: LB – 2× EB – 34,5

InnoTech Atira – ezüst

- A táblázatokban szereplő komplett a következőket tartalmazza:
  - 1 pár oldallap
  - 1 pár fióksín
  - 2 db takarósapka Hettich logóval
  - 1 pár előlaptartó széthúzó tiplivel/elülső fémlemez tartóelemekkel
  - 1 pár megfelelő magasságú hátfaltartó
- Ki lehet egészíteni a magasítást (magasító korlát, TopSide vagy DesignSide)
- Push To Open Silent fogantyú nélküli nyitásra szolgáló vasalatok, 03.150 o.

a korpusz elkészítéséhez szükséges rajzok 03.165 o.

Egyes felépítmények:

- **TopSide** – üveg vagy fém oldallap (oldallap felépítmény) magasító korláttal kombinálva
- **DesignSide** – üveg oldallap (oldallap felépítmény) magasító korlát nélkül

Teljes vasalatkészlet az elülső fiókhoz

		teherbírás						
teljes magasság	mélység (mm)	Silent System 30 kg	Silent System 50 kg	Push to open Silent 10 kg	Push to open Silent 30 kg	Push to open Silent 50 kg	Push to open 30 kg	Push to open 50 kg
54	**470**	**358073**	×	×	**358075**	×	**358074**	×
70	260	**358076**	×	358100	358103	×	358088	×
	300	**358077**	358082	358101	358104	358109	358089	358094
	350	**358078**	358083	**358102**	358105	358110	358090	358095
	420	**358079**	358084	×	358106	358111	358091	358096
	470	**358080**	**358085**	×	**358107**	358112	**358092**	358097
	520	**358081**	**358086**	×	358108	358113	358093	358098
	620	×	**358087**	×	×	358114	×	358099
144	260	358115	×	358139	358142	×	358127	×
	300	**358116**	**358121**	358140	358143	358148	358128	358133
	350	**358117**	**358122**	**358141**	358144	358149	358129	358134
	420	**358118**	**358123**	×	358145	358150	358130	358135
	470	**358119**	**358124**	×	**358146**	358151	**358131**	358136
	520	**358120**	**358125**	×	358147	358152	358132	358137
	620	×	**358126**	×	×	358153	×	358138
176	260	358154	×	358179	358182	×	358166	×
	300	**358155**	358160	358180	358183	358188	358167	358172
	350	**358156**	358161	**358181**	358184	358189	358168	358173
	420	**358157**	358162	×	358185	358190	358169	358174
	470	**358158**	**358163**	×	**358186**	358191	**358170**	358176
	520	**358159**	**358164**	×	358187	358192	358171	358177
	620	×	358165	×	×	358193	×	358178

Teljes vasalatkészlet belső fiókhoz

		teherbírás						
teljes magasság	mélység (mm)	Silent System 30 kg	Silent System 50 kg	Push to open Silent 10 kg	Push to open Silent 30 kg	Push to open Silent 50 kg	Push to open 30 kg	Push to open 50 kg
70	260	358194	×	358218	358221	×	358206	×
	300	**358195**	358200	358219	358222	358227	358207	358212
	350	**358196**	358201	**358220**	358223	358228	358208	358213
	420	**358197**	358202	×	358224	358229	358209	358214
	470	**358198**	**358203**	×	**358225**	358230	**358210**	358215
	520	**358199**	**358204**	×	358226	358231	358211	358216
	620	×	358205	×	×	358232	×	358217
144	260	×	×	×	×	×	×	×
	300	×	×	×	×	×	×	×
	350	**358233**	358237	**358251**	358252	358256	358242	358246
	420	**358234**	358238	×	358253	358257	358243	358247
	470	**358235**	358239	×	**358254**	358258	**358244**	358248
	520	**358236**	358240	×	358255	358259	358245	358249
	620	×	358241	×	×	358260	×	358250

	reling	TopSide			DesignSide	
	középső	fém	üveg	adapter	oldallapok	előlaptartó
	×	×	×	×	×	×
	×	×	×	×	×	×
	×	×	×	×	×	×
	×	×	×	×	×	×
	×	×	×	×	×	×
	×	×	×	×	×	×
	×	×	×	×	×	×
	×	×	×	×	×	×
	×	×	×		×	
	×	×	×		×	
	×	×	×		×	
	295199	×	×	294849	×	187272
	360268	**294875**	**294859**		**294973**	
	360269	**294876**	**294860**		**294974**	
	295202	×	×		×	
	295196	×	×		×	
	295197	×	×		×	
	295198	×	×		×	
	295199	×	×	294852	×	187272
	360268	**294896**	**294868**		**294994**	
	360269	**294897**	**294869**		**294995**	
	×	×	×		×	

		TopSide			DesignSide	
	középső	fém	üveg	adapter	oldallapok	előlaptartó
	×	×	×	×	×	×
	×	×	×	×	×	×
	×	×	×	×	×	×
	×	×	×	×	×	×
	×	×	×	×	×	×
	×	×	×	×	×	×
	×	×	×	×	×	×
	×	×	×		×	×
	×	×	×		×	×
	×	×	×		×	×
	×	×	×	294849	×	×
	×	×	×		×	×
	×	×	×		×	×
	×	×	×		×	×

Vasalat belső fiókokhoz

Alumínium elülső fémlemeztartók

kód	magasság (mm)
105554	70
458035	144

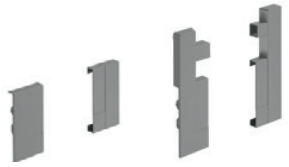

Elülső alumíniumprofil

kód	magasság (mm)	hossz (mm)
288900	70	2000

- vágás kiszámítása: LB – 2× EB – 57,5

Keresztirányú magasító korlát a 144 mm magas belső fiók előlapjához, vagy belső osztáshoz

kód	hossz (mm)
289015	2000

- a belső fiók előlapjának kivágásához szükséges számítások: LB – 2× EB – 90,5
- a belső felosztáshoz szükséges vágások kiszámítása: LB – 2× EB – 40,6

InnoTech Atira – antracit

- A táblázatokban szereplő komplett a következőket tartalmazza:
  - 1 pár oldallap
  - 1 pár fióksín
  - 2 db takarósapka Hettich logóval
  - 1 pár előlaptartó széthúzó tiplivel/elülső fémlemez tartóelemekkel
  - 1 pár megfelelő magasságú hátfaltartó
- Ki lehet egészíteni a magasítást (magasító korlát, TopSide vagy DesignSide)
- Push To Open Silent fogantyú nélküli nyitásra szolgáló vasalatok, 03.150 o.

a korpusz elkészítéséhez szükséges rajzok 03.165 o.

Egyes felépítmények:

- **TopSide** – üveg vagy fém oldallap (oldallap felépítmény) magasító korláttal kombinálva
- **DesignSide** – üveg oldallap (oldallap felépítmény) magasító korlát nélkül

Teljes vasalatkészlet az elülső fiókhoz

		teherbírás						
teljes magasság	mélység (mm)	Silent System 30 kg	Silent System 50 kg	Push to open Silent 10 kg	Push to open Silent 30 kg	Push to open Silent 50 kg	Push to open 30 kg	Push to open 50 kg
54	**470**	357882	×	×	357884	×	357883	×
70	260	**357885**	×	357909	357912	×	357897	×
	300	**357886**	357891	357910	357913	357918	357898	357903
	350	**357887**	357892	**357911**	357914	357919	357899	357904
	420	**357888**	357893	×	357915	357920	357900	357905
	470	**357889**	**357894**	×	**357916**	357921	**357901**	357906
	520	**357890**	**357895**	×	357917	357922	357902	357907
	620	×	**357896**	×	×	357923	×	357908
144	260	357924	×	357950	357953	×	357937	×
	300	**357925**	**357930**	357951	357954	357960	357938	357943
	350	**357926**	**357931**	**357952**	357955	357961	357939	357945
	420	**357927**	**357932**	×	357956	357962	357940	357946
	470	**357928**	**357933**	×	**357957**	357963	**357941**	357947
	520	**357929**	**357934**	×	357958	357964	357942	357948
	620	×	**357936**	×	×	357965	×	357949
176	260	357966	×	357991	357994	×	357979	×
	300	**357967**	357972	357992	357995	358000	357980	357985
	350	**357968**	357974	**357993**	357996	358001	357981	357986
	420	**357969**	357975	×	357997	358002	357982	357987
	470	**357970**	**357976**	×	**357998**	358003	**357983**	357988
	520	**357971**	**357977**	×	357999	358004	357984	357989
	620	×	**357978**	×	×	358005	×	357990

Teljes vasalatkészlet belső fiókhoz

		teherbírás						
teljes magasság	mélység (mm)	Silent System 30 kg	Silent System 50 kg	Push to open Silent 10 kg	Push to open Silent 30 kg	Push to open Silent 50 kg	Push to open 30 kg	Push to open 50 kg
70	260	**358006**	×	358030	358033	×	358018	×
	300	**358007**	358012	358031	358034	358039	358019	358024
	350	**358008**	358013	**358032**	358035	358040	358020	358025
	420	**358009**	358014	×	358036	358041	358021	358026
	470	**358010**	**358015**	×	**358037**	358042	**358022**	358027
	520	**358011**	**358016**	×	358038	358043	358023	358028
	620	×	**358017**	×	×	358044	×	358029
144	260	×	×	×	×	×	×	×
	300	×	×	×	×	×	×	×
	350	**358045**	358049	**358063**	358064	358068	358054	358058
	420	**358046**	358050	×	358065	358069	358055	358059
	470	**358047**	**358051**	×	**358066**	358070	**358056**	358060
	520	**358048**	**358052**	×	358067	358071	358057	358061
	620	×	**358053**	×	×	358072	×	358062

	reling	TopSide			DesignSide	
	középső	fém	üveg	adapter	oldallapok	előlaptartó
	×	×	×	×	×	×
	×	×	×	×	×	×
	×	×	×	×	×	×
	×	×	×	×	×	×
	×	×	×	×	×	×
	×	×	×	×	×	×
	×	×	×	×	×	×
	×	×	×	×	×	×
	295258	294885	294855		294856	
	295259	294886	294856		294984	
	295260	294887	294873		294985	
	295261	294888	294874	294851	294986	287272
	360266	**294889**	**294859**		**294987**	
	360267	**294890**	**294860**		**294988**	
	295264	294891	294877		294989	
	295258	294899	294862		287272	
	295259	294900	294864		295005	
	295260	294901	294865		295006	
	295261	294902	294867	294854	295007	287272
	360266	**294903**	**294868**		**295008**	
	360267	**294904**	**294869**		**295009**	
	295264	294905	294870		295010	

		TopSide			DesignSide	

InnoTech Atira – egyes alkatrészek

Oldallapok[1]

hossz (mm)	fehér	ezüst	antracit
470	295208	486150	486148
260	486152	486153	486151
300	486155	486156	486154
350	486158	486159	486157
420	486161	486162	486160
470	486164	486165	486163
520	486167	486168	486166
620	486170	486171	486169

Fióksínek[2]

Silent System 30 kg	Silent System 50 kg	Push to open Silent 10 kg	Push to open Silent 30 kg	Push to open Silent 50 kg
457551+457552	×	×	352819+352820	×
185713+185715	×	352798	352807+352808	×
185794+185795	489559+489560	352803	352810+352811	352870+352871
467404+467405	489557+489558	352804+352805	352813+352814	352873+352874
474942	105259	×	352816+352817	352876+352877
457551+457552	456734+456733	×	352819+352820	352879+352880
465203+465204	458701+458702	×	352822+352823	352882+352883
×	458033+458034	×	×	352885+352886

[1] a csomagolás tartalmazza a takarósapkákat Hettich nyomtatással és az előlap rögzítőket széthúzó tiplikkel

[2] Silent System – Silent System (csillapítás), Push to open Silent – Push to open Silent (fogantyú nélküli nyitás csillapított zárással), Push to open – Push to open (fogantyú nélküli nyitás)

- **Töltse ki az EB értéket az egyes táblák fölötti neveknél az alsó és a hátsó szélesség kiszámításának képletébe.**

TopSide megemelt oldalfalak magasító korláttal kombinálva

hossz (mm)	fém						üveg		adapter					
	fehér		ezüst		antracit				fehér		ezüst		antracit	
	144	176	144	176	144	176	144	176	144	176	144	176	144	176
470	294882	294903	294875	294896	294889	294910	294859	294868	294850	294853	294849	294852	294851	294854
520	294883	294904	294876	294897	294890	294911	294860	294869						

DesignSide üveg emelt oldallapok

hossz (mm)	adapterrel együtt						előlaprögzítő elem
	fehér		ezüst		antracit		
	144	176	144	176	144	176	
470	295001	295001	294973	294994	294987	295008	187272
520	295002	295002	294974	294995	294988	295009	

Hátfaltartók

hossz (mm)	70		144	
260	294825	294826	294829	
300				
350				
420				
470				
520				
620				

a korpusz elkészítéséhez szükséges rajzok 03.165 o.

InnoTech Atira – egyes alkatrészek

	Push to open 30 kg	Push-to-Open 50 kg	hátlaptartók
	208912+208913	×	295216
	210459	×	×
	210432	210449	×
	210433	210450	×
	210434	210451	×
	208912+208913	210452	×
	210436	210394	×
	×	210395	×

Magasító korlát

hossz (mm)	fehér		ezüst		antracit	
	felső	középső	felső	középső	felső	középső
260	**360241**	×	295189	×	**360248**	×
300	**360242**	×	**360256**	×	**360249**	×
350	**360243**	×	**360257**	×	**360250**	×
420	**360244**	×	**360258**	×	**360251**	×
470	**360245**	**360264**	**360259**	**360268**	**360252**	**360266**
520	**360246**	**360265**	**360260**	**360269**	**360253**	**360267**
620	**360247**	×	360261	×	**360254**	×

Elülső alumíniumprofil

kód	magasság (mm)	hossz (mm)
294940	70	2000

- vágás kiszámítása: LB – 2× EB – 57,5

[3] FIGYELEM! a magasító korlát a belső fiókokhoz más! A középsőt egyáltalán nem lehet használni.

Alumínium elülső fémlemeztartók

kód	magasság (mm)
295276	70
467389	144

Keresztirányú magasító korlát a 144 mmmagas belső fiók előlapjához, vagy belső osztáshoz

kód	hossz (mm)
294812	2000

- a belső fiók előlapjának kivágásához szükséges számítások: LB – 2× EB – 62
- a belső felosztáshoz szükséges vágások kiszámítása: LB – 2× EB – 34,5

fehér			ezüst						antracit					
144		176	70		144		176		70		144		176	
294830	**294833**	**294834**	**106900**	**106902**	**106903**	**106904**	**106888**	**106889**	**294827**	**294828**	**294831**	**294832**	**294835**	**294836**

InnoTech Atira – egyes alkatrészek

Alumínium elülső fémlemeztartók

kód	magasság (mm)
105554	70
458035	144

Keresztirányú magasító korlát a 144 mm magas belső fiók előlapjához, vagy belső osztáshoz

kód	hossz (mm)
289015	2000

- a belső fiók előlapjának kivágásához szükséges számítások: LB – 2× EB – 90,5
- a belső felosztáshoz szükséges vágások kiszámítása: LB – 2× EB – 40,6

Elülső alumíniumprofil

kód	magasság (mm)	hossz (mm)
288900	70	2000

- vágás kiszámítása: LB – 2× EB – 57,5

Push to Open Silent InnoTech Atira részére

Mechanizmus és hordozó szettek

kód	kód Hettich	fióksín hosszához (mm)	fióksínek teherbírása (kg)	teljes tömeg (kg)
352906	9240161	260 – 350	10	<10
352907	9240162	260 – 520	30	8 – 20
352908	9240163	260 – 520	30	10 – 30
352909	9240164	300 – 620	50	20 – 50

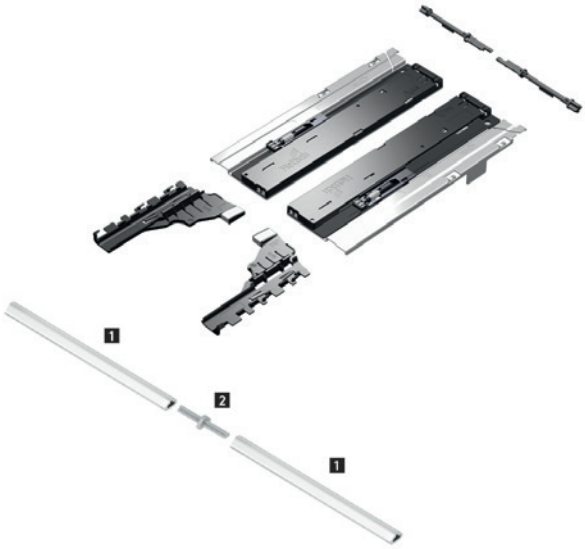

Szinkronizációs rúd rövidítéshez

kód	kód Hettich	leírás
318279	9236718	rúd 2000 mm
318281	9221295	csatlakozó 2 fiókfenékhez

Ajánlások fiókokhoz (előlap magassága kb. 150 mm-ig)

hossz (mm)	fiókszélesség (mm)										
	275	300	350	400	500	600	700	800	900	1000	1200
260											
300											
350											
420											
470											
520											
620											

Ajánlások magas fiókok számára (az előlap magassága 300 mm-ig, könnyű és közepes terhelésig)[1]

hossz (mm)	fiókszélesség (mm)										
	275	300	350	400	500	600	700	800	900	1000	1200
260											
300											
350											
420											
470											
520											
620											

Ajánlások magas és nehéz fiókok számára (az előlap magassága 300 mm-ig, nagy megterhelés, pl. tányérok stb.)[1]

hossz (mm)	fiókszélesség (mm)										
	275	300	350	400	500	600	700	800	900	1000	1200
260											
300											
350											
420											
470											
520											
620											

Tömeg tartománya Push to Open Silent: <10 | 8 – 20 | 10 – 30 | 20 – 50

[1] Az ajánlás a szokásos használatra vonatkozik (azaz 18 mm vastag faforgácslapból készült fiókelőlap, a fiók a szokásos tartalommal megrakva). A nem szabványos méretű és anyagú teljes fiókokra vonatkozó részletes ajánlások megtalálhatók az online konfigurátorban.

InnoTech Atira – nagykereskedelmi csomagolás

Oldallapok (18 db)

hossz (mm)	fehér		ezüst		antracit	
	balos	jobbos	balos	jobbos	balos	jobbos
350	**294630**	**294631**	**294620**	**294621**	**294644**	**294645**
420	**294632**	**294633**	**294622**	**294623**	**294646**	**294647**
470	**294634**	**294635**	**288846**	**288847**	**294648**	**294649**
520	**294636**	**294637**	**288848**	**288849**	**294650**	**294651**

EB 10.5 fióksínek (19 mm vastag korpuszoldallapokhoz) (1 db)

hossz (mm)	Silent System				Push to open Silent				Push to open	
	30 kg		50 kg		10 kg		30 kg		30 kg	
	balos	jobbos	balos	jobbos	balos	jobbos	balos	jobbos	balos	jobbos
260	**185713**	**185715**	×	×	×	×	**352807**	**352808**	×	×
300	**185794**	**185795**	**489559**	**489560**	×	×	**352810**	**352811**	×	×
350	**467404**	**467405**	**489557**	**489558**	**352798**	**352798**	**352813**	**352814**	×	×
420	**185718**	**185719**	**105259**	**105259**	**352803**	**352803**	**352816**	**352817**	×	×
470	**457551**	**457552**	**456734**	**456733**	**352804**	**352805**	**352819**	**352820**	**208912**	**208913**
520	**465203**	**465204**	**458701**	**458702**	×	×	**352822**	**352823**	×	×
620	×	×	**458033**	**458034**	×	×	×	×	×	×

Csomagolás:
- V6 teljes kihúzású fióksínek, teherbírás 30 kg – 20 db
- V6+ teljes kihúzású fióksínek, teherbírás 50 kg – 16 db
- V6+ teljes kihúzású fióksínek, teherbírás 50 kg, hosszúság 620 8 db

Takarósapkák (1 db)

Hettich nyomtatással			nyomtatás nélkül		
fehér	sötétszürke	szürke	fehér	sötétszürke	szürke
294841	**294842**	**288905**	**294838**	**294839**	**294837**

TIPP – személyre szabott nyomtatás lehetőségét kínáljuk.

InnoTech Atira – nagykereskedelmi csomagolás

Előlaprögzítő elemek (1 db)

kód	leírás
103821	széthúzó tiplikkel történő szerelés
106878	csavarokkal történő szerelés

Fa hátfaltartók (1 db)

magasság (mm)	fehér		ezüst		antracit	
	balos	jobbos	balos	jobbos	balos	jobbos
70	**294825**	**294826**	**106900**	**106902**	**294827**	**294828**
144	**294829**	**294830**	**106903**	**106904**	**294831**	**294832**
176	**294833**	**294834**	**106888**	**106889**	**294835**	**294836**

Hosszanti magasító korlát (1 db)

hossz (mm)	fehér		ezüst		antracit		magasító korláttartó
	balos	jobbos	balos	jobbos	balos	jobbos	csavar/tipli
260	**294740**	**294739**	**294740**	**294739**	**294753**	**294754**	**119268/106881**
300	**294741**	**294742**	**288855**	**288856**	**294755**	**294756**	
350	**294743**	**294744**	**288857**	**288858**	**294757**	**294758**	
420	**294745**	**294746**	**288859**	**288860**	**294759**	**294760**	
470	**294747**	**294748**	**288861**	**288862**	**294761**	**294762**	
520	**294749**	**294750**	**288863**	**288864**	**294763**	**294764**	
620	**294751**	**294752**	**294751**	**294752**	**294765**	**294766**	

a korpusz elkészítéséhez szükséges rajzok 03.165 o.

Dupla oldalú fiókrendszer ArciTech

A nehéz fiókok könnyű kezelése – ezt az ArciTech tökéletes magabiztossággal végzi. A legújabb trendeknek megfelelően modern dizájnt ad a térnek.
Az ArciTech segítségével magas, széles és nehéz fiókokat lehet előállítani. A stabil Actro fióksín akár 80 kg-os terhelést is elbír, miközben lehetővé teszi a fiókok összehasonlíthatatlanul könnyű és lágy mozgását. Az ArciTech segítségével kielégíti a legmagasabb igényeit a konyhai és a nappali bútorok tekintetében. Bársonyosan csendes.
Erős. Rugalmas.

Általános műszaki adatok

Dupla oldalú fiókrendszer

anyag és felületkezelés	fehér, antracit, ezüst, pezsgő, rozsdamentes acél
oldalak száma	3 (78, 94 és 126 mm)
hátfalmagasságok száma	7 (78, 94, 126, 186, 218, 250 és 282 mm)
belső fiókmagasságok száma	4 (94, 126, 186 és 218 mm)
névleges hosszúságok	8 (270, 300, 350, 400, 450, 500, 550 és 650 mm)
fióksín	Actro
A korpusz oldalfal vastagságának kiegyenlítése (16, 18 és 19 mm) fióksín segítségével	igen
a teljes kihúzású fióksín teherbírása	10, 40, 60 és 80 kg
Silent System csillapítás	igen
Push to open mechanikus nyitórendszer	nem
Easys elektromechanikus nyitórendszer	igen
Push to Open Silent mechanikus rendszer	igen

- fehér = EGGER W980
- ezüst = EGGER U732
- antracit = KRONOSPAN 162

Az Actro fióksín egyedülálló elvvel és szinkronizálással csendesen és biztonságosan vezet nehéz fiókokat.

A teherbírás 10-től 40-ig és 60 – 80 kg-ig terjed – elegendő teljesítmény a nagyméretű, nehéz fiókokhoz.

A változó platformkoncepció számos egyedi megoldást tesz lehetővé – a karcsú és hatékony gyártáshoz a fiókok oldalfalának egy rendszerének használatával.

Kiváló! Az Arci Tech meggyőz mind a dizájnnal, mind a minőséggel. A fiókrendszer elnyerte az iF Product Design Award 2012 díjat és az LGA minőségi tanúsítványt.

Teljes vasalatkészlet az elülső fiókhoz

	az alap oldallap magassága	94 mm			magasítás lehetséges[1]				
						TopSide		DesignSide	
teljes magasság (mm)	mélység (mm)	Silent System 10 kg	Silent System 40 kg	Silent System 60 kg	magasító korlát	94/186, 126/218	94/218, 126/250	94/186, 126/218	94/218, 126/250
94	270	×	×	×	×	×	×	×	×
	300	×	**354345**	×	×	×	×	×	×
	350	**354356**	**354357**	×	×	×	×	×	×
	400	×	**354368**	×	×	×	×	×	×
	450	×	**354388**	×	×	×	×	×	×
	500	×	**354408**	×	×	×	×	×	×
	550	×	**354438**	×	×	×	×	×	×
	650	×	×	×	×	×	×	×	×
186	270	×	×	×	235126	×	×	×	×
	300	×	**354346**	×	**360208**	×	×	×	×
	350	×	**354358**	×	**360210**	×	×	×	×
	400	×	**354369**	×	**360211**	226131	×	×	×
	450	×	**354389**	×	**360212**	226135	×	×	×
	500	×	**354409**	×	**360213**	226139	×	×	×
	550	×	**354439**	×	**360214**	226143	×	×	×
	650	×	×	×	235038	226147	×	×	×
218	270	×	**354334**	×	235126	×	×	226177	×
	300	×	**354347**	×	**360208**	×	×	226178	×
	350	×	**354359**	×	**360210**	×	×	226179	×
	400	×	**354370**	×	**360211**	×	×	226180	×
	450	×	**354390**	×	**360212**	×	×	226181	×
	500	×	**354410**	×	**360213**	×	×	226182	×
	550	×	**354440**	×	**360214**	×	×	226183	×
	650	×	×	×	235038	×	×	226184	×
250	270	×	×	×	235126	×	×	×	226185
	300	×	**354348**	×	**360208**	×	×	×	226186
	350	×	**354360**	×	**360210**	×	×	×	226187
	400	×	**354371**	×	**360211**	×	226151	×	226188
	450	×	**354391**	×	**360212**	×	226155	×	226189
	500	×	**354411**	×	**360213**	×	226159	×	226190
	550	×	**354441**	×	**360214**	×	226163	×	226191
	650	×	×	×	235038	×	226167	×	226255
282	270	×	×	×	235126	×	×		×
	300	×	**354349**	×	**360208**	×	×	×	×
	350	×	**354361**	×	**360210**	×	×	×	×
	400	×	**354372**	×	**360211**	×	×	×	×
	450	×	**354392**	×	**360212**	×	×	×	×
	500	×	**354412**	×	**360213**	×	×	×	×
	550	×	**354442**	×	**360214**	×	×	×	×
	650	×	×	×	235038	×	×	×	×

- A táblázatokban szereplő komplett a következőket tartalmazza:
  - 1 pár oldallap
  - 1 pár fióksín
  - 2 db takarósapka Hettich logóval
  - 1 pár előlaptartó széthúzó tiplivel/elülső fémlemez tartóelemekkel
  - 1 pár megfelelő magasságú hátfaltartó
- ki lehet egészíteni a magasítást (magasító korlát, TopSide vagy DesignSide)
- belső fiókok esetén az elülső lemezt vagy az elülső magasító korlátot a fiókok szélességének és számának megfelelően kell hozzáadni

a korpusz elkészítéséhez szükséges rajzok 03.166 o.

[1] A TopSide és a DesignSide magasítások kiválasztásához az oldalfal és a hátfaltartó magasságának számadataiból induljon ki (pl. 94/186 = 94 oldalfalak, hátlaptartó magassága 186).

Dupla oldalú fiókrendszer ArciTech

Teljes vasalatkészlet belső fiókhoz

	az alap oldallap magassága	94 mm			magasítás lehetséges[1]
teljes magasság (mm)	mélység (mm)	Silent System 10 kg	Silent System 40 kg	Silent System 60 kg	magasító korlát
94	270	×	×	×	×
	300	×	**354507**	×	×
	350	×	**354515**	×	×
	400	×	**354522**	×	×
	450	×	**354534**	×	×
	500	×	**354546**	**354552**	×
	550	×	**354564**	×	×
	650	×	×	×	×
186	270	×	×	×	**235126**
	300	×	**354508**	×	**360208**
	350	×	**354516**	×	**360210**
	400	×	**354523**	×	**360211**
	450	×	**354535**	×	**360212**
	500	×	**354547**	**354553**	**360213**
	550	×	**354565**	×	**360214**
	650	×	×	×	**235038**
218	270	×	×	×	**235126**
	300	×	**354509**	×	**360208**
	350	×	**354517**	×	**360210**
	400	×	**354524**	×	**360211**
	450	×	**354536**	×	**360212**
	500	×	**354548**	**354554**	**360213**
	550	×	**354566**	×	**360214**
	650	×	×	×	**235038**

- A táblázatokban szereplő komplett a következőket tartalmazza:
  - 1 pár oldallap
  - 1 pár fióksín
  - 2 db takarósapka Hettich logóval
  - 1 pár előlaptartó széthúzó tiplivel/elülső fémlemez tartóelemekkel
  - 1 pár megfelelő magasságú hátfaltartó
- ki lehet egészíteni a magasítást (magasító korlát, TopSide vagy DesignSide)
- belső fiókok esetén az elülső lemezt vagy az elülső magasító korlátot a fiókok szélességének és számának megfelelően kell hozzáadni

a korpusz elkészítéséhez szükséges rajzok 03.166 o.

[1] A TopSide és a DesignSide magasítások kiválasztásához az oldalfal és a hátfaltartó magasságának számadataiból induljon ki (pl. 94/186 = 94 oldalfalak, hátlaptartó magassága 186).

Vasalat belső fiókokhoz

Elülső fémlemeztartók

kód	magasság (mm)
226259	94
226265	186
226268	218

Elülső alumíniumprofil

kód	magasság (mm)	hossz (mm)
301001	94	2000

- vágás kiszámítása: LB – 2× EB – 57,5

Keresztirányú magasító korlát a belső fiók előlapjához vagy belső elosztáshoz

kód	hossz (mm)
269640	2000

- a belső fiók előlapjának kivágásához szükséges számítások: LB – 2× EB – 62
- a belső felosztáshoz szükséges vágások kiszámítása: LB – 2× EB – 34,5

Teljes vasalatkészlet az elülső fiókhoz

az alap oldallap magassága		94 mm			magasítás lehetséges[1]						
						TopSide		DesignSide		DesignSide adapterek	
teljes magasság (mm)	mélység (mm)	Silent System 10 kg	Silent System 40 kg	Silent System 60 kg	magasító korlát	94/186, 126/218	94/218, 126/250	94/186, 126/218	94/218, 126/250	94/186, 126/218	94/218, 126/250
94	270	354611	354612	×	×	×	×	×	×	×	×
	300	354623	354624	×	×	×	×	×	×	×	×
	350	354635	354636	×	×	×	×	×	×	×	×
	400	×	354648	354658	×	×	×	×	×	×	×
	450	×	354668	354678	×	×	×	×	×	×	×
	500	×	354688	354698	×	×	×	×	×	×	×
	550	×	354718	354728	×	×	×	×	×	×	×
	650	×	354748	354758	×	×	×	×	×	×	×
186	270	×	354613	×	235016	×	×	226177	×	226170	×
	300	×	354625	×	235019	×	×	226178	×		×
	350	×	354637	×	235022	×	×	226179	×		×
	400	×	354649	354659	235025	226130	×	226180	×		×
	450	×	354669	354679	360220	226134	×	226181	×		×
	500	×	354689	354699	360222	226138	×	226182	×		×
	550	×	354718	354729	235034	226142	×	226183	×		×
	650	×	354749	354759	235037	226146	×	226184	×		×
218	270	×	354614	×	235016	×	×	226177	226185	226170	226174
	300	×	354626	×	235019	×	×	226178	226186		
	350	×	354639	×	235022	×	×	226179	226187		
	400	×	354650	354660	235025	226130	226150	226180	226188		
	450	×	354670	354680	360220	226134	226154	226181	226189		
	500	×	354690	354700	360222	226138	226158	226182	226190		
	550	×	354719	354730	235034	226142	226162	226183	226191		
	650	×	354750	354760	235037	226146	226166	226184	226255		
250	270	×	354615	×	235016	×	×	×	226185	×	226174
	300	×	354627	×	235019	×	×	×	226186	×	
	350	×	354640	×	235022	×	×	×	226187	×	
	400	×	354651	354661	235025	×	226150	×	226188	×	
	450	×	354671	354681	360220	×	226154	×	226189	×	
	500	×	354691	354701	360222	×	226158	×	226190	×	
	550	×	354720	354731	235034	×	226162	×	226191	×	
	650	×	354751	354761	235037	×	226166	×	226255	×	
282	270	×	354615	×	235016	×	×		×	×	×
	300	×	354628	×	235019	×	×	×	×	×	×
	350	×	354641	×	235022	×	×	×	×	×	×
	400	×	354652	354662	235025	×	×	×	×	×	×
	450	×	354672	354682	360220	×	×	×	×	×	×
	500	×	354692	354702	360222	×	×	×	×	×	×
	550	×	354721	354732	235034	×	×	×	×	×	×
	650	×	354752	354762	235037	×	×	×	×	×	×

- A táblázatokban szereplő komplett a következőket tartalmazza:
  - 1 pár oldallap
  - 1 pár fióksín
  - 2 db takarósapka Hettich logóval
  - 1 pár előlaptartó széthúzó tiplivel/elülső fémlemez tartóelemekkel
  - 1 pár megfelelő magasságú hátfaltartó
- ki lehet egészíteni a magasítást (magasító korlát, TopSide vagy DesignSide)
- belső fiókok esetén az elülső fémlemezt vagy az elülső magasító korlátot a fiókok szélességének és számának megfelelően kell hozzáadni

a korpusz elkészítéséhez szükséges rajzok 03.166 o.

[1] A TopSide és a DesignSide magasítások kiválasztásához az oldalfal és a hátfaltartó magasságának számadataiból induljon ki (pl. 94/186 = 94 oldalfalak, hátlaptartó magassága 186).

ArciTech – antracit

Teljes vasalatkészlet belső fiókhoz

	az alap oldallap magassága	94 mm		magasítás lehetséges[1]
teljes magasság (mm)	mélység (mm)	Silent System 40 kg	Silent System 60 kg	magasító korlát
94	270	×	×	×
	300	×	×	×
	350	×	×	×
	400	×	×	×
	450	**354814**	×	×
	500	**354826**	354832	×
	550	×	×	×
	650	×	×	×
186	270	×	×	235016
	300	×	×	235019
	350	×	×	235022
	400	×	×	235025
	450	**354815**	×	**360220**
	500	**354827**	354833	**360222**
	550	×	×	235034
	650	×	×	235037
218	270	×	×	235016
	300	×	×	235019
	350	×	×	235022
	400	×	×	235025
	450	**354816**	×	**360220**
	500	**354828**	354834	**360222**
	550	×	×	235034
	650	×	×	235037

- A táblázatokban szereplő komplett a következőket tartalmazza:
  - 1 pár oldallap
  - 1 pár fióksín
  - 2 db takarósapka Hettich logóval
  - 1 pár előlaptartó széthúzó tiplivel/elülső fémlemez tartóelemekkel
  - 1 pár megfelelő magasságú hátfaltartó
- ki lehet egészíteni a magasítást (magasító korlát, TopDesign vagy DesignSide)
- belső fiókok esetén az elülső fémlemezt vagy az elülső magasító korlátot a fiókok szélességének és számának megfelelően kell hozzáadni

a korpusz elkészítéséhez szükséges rajzok 03.166 o.

[1] A TopSide és a DesignSide magasítások kiválasztásához az oldalfal és a hátfaltartó magasságának számadataiból induljon ki. Pl. 94/186 = oldallap 94, a hátfaltartó magassága 186.

Vasalat belső fiókokhoz

Elülső fémlemeztartók

kód	magasság (mm)
237456	94
237458	186

Elülső alumíniumprofil

kód	magasság (mm)	hossz (mm)
301000	94	2000

- vágás kiszámítása: LB – 2× EB – 57,5

Keresztirányú magasító korlát a belső fiók előlapjához vagy belső elosztáshoz

kód	hossz (mm)
269684	2000

- a belső fiók előlapjának kivágásához szükséges számítások: LB – 2× EB – 62
- a belső felosztáshoz szükséges vágások kiszámítása: LB – 2× EB – 34,5

Teljes vasalatkészlet az elülső fiókhoz

	az alap oldallap magassága	94 mm			magasítás lehetséges[1]						
						TopSide		DesignSide		DesignSide adapterek	
teljes magasság (mm)	mélység (mm)	Silent System 10 kg	Silent System 40 kg	Silent System 60 kg	magasító korlát	94/186, 126/218	94/218, 126/250	94/186, 126/218	94/218, 126/250	94/186, 126/218	94/218, 126/250
94	270	×	×	×	×	×	×	×	×	×	×
	300	×	×	×	×	×	×	×	×	×	×
	350	×	×	×	×	×	×	×	×	×	×
	400	×	×	×	×	×	×	×	×	×	×
	450	×	×	×	×	×	×	×	×	×	×
	500	×	355249	×	×	×	×	×	×	×	×
	550	×	×	×	×	×	×	×	×	×	×
	650	×	×	×	×	×	×	×	×	×	×
186	270	×	×	×	300855	×	×	×	×	×	×
	300	×	×	×	300856	×	×	×	×	×	×
	350	×	×	×	300857	×	×	×	×	×	×
	400	×	×	×	×	×	×	×	×	×	×
	450	×	×	×	300859	×	×	×	×	×	×
	500	×	355250	×	360238	×	×	×	×	×	×
	550	×	×	×	300861	×	×	×	×	×	×
	650	×	×	×	300862	×	×	×	×	×	
218	270	×	×	×	300855	×	×	×	×	×	×
	300	×	×	×	300856	×	×	×	×	×	×
	350	×	×	×	300857	×	×	×	×	×	×
	400	×	×	×	×	×	×	×	×	×	×
	450	×	×	×	300859	×	×	×	×	×	×
	500	×	355251	×	360238	×	×	×	×	×	×
	550	×	×	×	300861	×	×	×	×	×	×
	650	×	×	×	300862	×	×	×	×	×	×
250	270	×	×	×	300855	×	×	×	×	×	×
	300	×	×	×	300856	×	×	×	×	×	×
	350	×	×	×	300857	×	×	×	×	×	×
	400	×	×	×	×	×	×	×	×	×	×
	450	×	×	×	300859	×	×	×	×	×	×
	500	×	355252	×	360238	×	×	×	×	×	×
	550	×	×	×	300861	×	×	×	×	×	×
	650	×	×	×	300862	×	×	×	×	×	×
282	270	×	×	×	300855	×	×	×	×	×	×
	300	×	×	×	300856	×	×	×	×	×	×
	350	×	×	×	300857	×	×	×	×	×	×
	400	×	×	×	×	×	×	×	×	×	×
	450	×	×	×	300859	×	×	×	×	×	×
	500	×	355253	×	360238	×	×	×	×	×	×
	550	×	×	×	300861	×	×	×	×	×	×
	650	×	×	×	300862	×	×	×	×	×	×

- A táblázatokban szereplő komplett a következőket tartalmazza:
  - 1 pár oldallap
  - 1 pár fióksín
  - 2 db takarósapka Hettich logóval
  - 1 pár előlaptartó széthúzó tiplivel/elülső fémlemez tartóelemekkel
  - 1 pár megfelelő magasságú hátfaltartó
- ki lehet egészíteni a magasítást (magasító korlát, TopSide vagy DesignSide)
- belső fiókok esetén az elülső fémlemezt vagy az elülső magasító korlátot a fiókok szélességének és számának megfelelően kell hozzáadni

a korpusz elkészítéséhez szükséges rajzok 03.166 o.

[1] A TopSide és a DesignSide magasítások kiválasztásához az oldalfal és a hátfaltartó magasságának számadataiból induljon ki.
Pl. 94/186 = oldallap 94, a hátfaltartók magassága 186.

ArciTech – pezsgő

Teljes vasalatkészlet belső fiókhoz

	az alap oldallap magassága	94 mm			magasítás lehetséges[1]						
						TopSide		DesignSide		DesignSide adapterek	
teljes magasság (mm)	mélység (mm)	Silent System 10 kg	Silent System 40 kg	Silent System 60 kg	magasító korlát	94/186, 126/218	94/218, 126/250	94/186, 126/218	94/218, 126/250	94/186, 126/218	94/218, 126/250
94	270	×	×	×	×	×	×	×	×	×	×
	300	×	×	×	×	×	×	×	×	×	×
	350	×	×	×	×	×	×	×	×	×	×
	400	×	×	×	×	×	×	×	×	×	×
	450	×	×	×	×	×	×	×	×	×	×
	500	×	355388	355394	×	×	×	×	×	×	×
	550	×	×	×	×	×	×	×	×	×	×
	650	×	×	×	×	×	×	×	×	×	×
186	270	×	×	×	300855	×	×	×	×	×	×
	300	×	×	×	300856	×	×	×	×		×
	350	×	×	×	300857	×	×	×	×		×
	400	×	×	×	×	×	×	×	×		×
	450	×	×	×	300859	×	×	×	×		×
	500	×	355389	355395	360238	×	×	×	×		×
	550	×	×	×	300861	×	×	×	×		×
	650	×	×	×	300862	×	×	×	×		×
218	270	×	×	×	300855	×	×	×	×	×	×
	300	×	×	×	300856	×	×	×	×		
	350	×	×	×	300857	×	×	×	×		
	400	×	×	×	×	×	×	×	×		
	450	×	×	×	300859	×	×	×	×		
	500	×	355390	355396	360238	×	×	×	×		
	550	×	×	×	300861	×	×	×	×		
	650	×	×	×	300862	×	×	×	×		

- A táblázatokban szereplő komplett a következőket tartalmazza:
  - 1 pár oldallap
  - 1 pár fióksín
  - 2 db takarósapka Hettich logóval
  - 1 pár előlaptartó széthúzó tiplivel/elülső fémlemez tartóelemekkel
  - 1 pár megfelelő magasságú hátfaltartó
- ki lehet egészíteni a magasítást (magasító korlát, TopSide vagy DesignSide)
- belső fiókok esetén az elülső fémlemezt vagy az elülső magasító korlátot a fiókok szélességének és számának megfelelően kell hozzáadni

a korpusz elkészítéséhez szükséges rajzok 03.166 o.

[1] A TopSide és a DesignSide magasítások kiválasztásához az oldallap és a hátfaltartó magasságának számadataiból induljon ki. Pl. 94/186 = oldallap 94, a hátfaltartó magassága 186.

Elülső fémlemeztartók

kód	magasság (mm)
226260	94
226266	186
226269	218

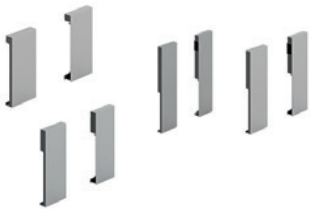

Elülső alumíniumprofil

kód	magasság (mm)	hossz (mm)
301002	94	2000

- vágás kiszámítása: LB – 2× EB – 57,5

Keresztirányú magasító korlát a belső fiók előlapjához vagy belső elosztáshoz

kód	hossz (mm)
300987	2000

- a belső fiók előlapjának kivágásához szükséges számítások: LB – 2× EB – 62
- a belső felosztáshoz szükséges vágások kiszámítása: LB – 2× EB – 34,5

ArciTech – acél hátlap

Fehér és antracit

	magasság (fehér)						magasság (antracit)					
hossz (mm)	94	126	186	218	250	282	94	126	186	218	250	282
275	×	×	×	×	×	×	×	×	×	×	×	×
300	×	×	×	×	×	×	×	×	×	×	×	×
350	225682	×	×	×	×	×	×	×	×	×	×	×
400	×	×	×	×	×	×	×	×	×	×	×	×
450	225684	×	225764	×	×	×	×	×	×	×	×	×
500	×	×	×	×	×	×	×	×	×	×	×	×
550	×	×	×	×	×	×	×	×	×	×	×	×
600	225687	225728	225767	×	×	×	×	×	×	×	×	×
700	×	×	225768	×	×	×	×	×	×	×	×	×
800	×	×	×	×	×	×	×	×	×	×	×	×
900	×	×	×	×	×	×	×	×	×	×	×	×
1000	×	×	×	×	×	×	×	×	×	×	×	×
1200	×	×	×	×	×	×	×	×	×	×	×	×

ArciTech – egyes alkatrészek

Oldallapok

	fehér		antracit	
	94	126	94	126
270	235133	×	235041	235065
300	235134	235142	235044	×
350	235135	235143	235047	235069
400	235136	235144	235050	235071
450	235137	235145	235053	235074
500	235138	235146	235056	235077
550	235139	235147	235059	235080
650	235140	235148	235062	235084

Fióksínek

	Silent System 10 kg	Silent System 40 kg	Silent System 60 kg
270	352595+352596	×	×
300	352602+352603	352605+352606	×
350	352608+352609	352611+352612	×
400	×	352614+352615	×
450	×	352620+352621	397791+397792
500	×	352626+352627	397793+397794
550	×	352635+352636	417940+417939
650	×	×	417941+417942

Magasító korlát

	fehér	antracit
270	235126	235016
300	360208	235019
350	360210	235022
400	360211	235025
450	360212	360220
500	360213	360222
550	360214	235034
650	235038	

Hátfaltartók

	fehér	
	balos	jobbos
94	225911	225912
126	225917	225918
185	225923	225924
218	225929	225930
250	225935	225936
282	225941	225942

	antracit	
	balos	jobbos
94	225913	225914
126	225919	225920
185	225925	225926
218	225931	225932
250	225937	225938
282	225943	225944

Push to open Silent ArciTech-hez

Mechanizmus és hordozószettek

kód	kód Hettich	fióksín hosszához (mm)	fióksínek teherbírása (kg)	teljes tömeg (kg)
352767	9241038	270 – 350	10	<10
352768	9241049	270 – 650	40	8 – 20
352769	9241050	270 – 650	40	10 – 40
352770	9241051	400 – 650	60/80	20 – 80

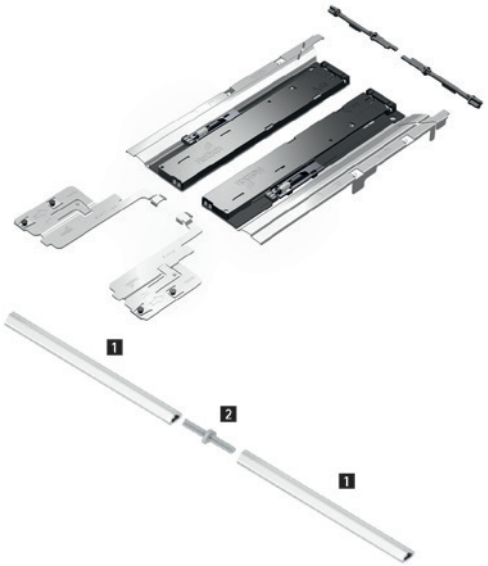

Ajánlások fiókokhoz (előlap magassága kb. 150-ig)

hossz (mm)	fiókszélesség (mm)										
	275	300	350	400	500	600	700	800	900	1000	1200
270											
300											
350											
400											
450											
500											
550											
650											

Ajánlások magas fiókok számára (az előlap magassága 300 mm-ig, könnyű és közepes terhelésig)[1]

hossz (mm)	fiókszélesség (mm)										
	275	300	350	400	500	600	700	800	900	1000	1200
270											
300											
350											
400											
450											
500											
550											
650											

Ajánlások magas és nehéz fiókok számára (az előlap magassága 300 mm-ig, nagy megterhelés, pl. tányérok stb.)[1]

hossz (mm)	fiókszélesség (mm)										
	275	300	350	400	500	600	700	800	900	1000	1200
270											
300											
350											
400											
450											
500											
550											
650											

Tömeg tartománya Push to Open Silent: <10 | 8 – 20 | 10 – 40 | 20 – 80

[1] Az ajánlás a szokásos használatra vonatkozik (azaz 18 mm vastag faforgácslapból készült fiókelőlap, a fiók a szokásos tartalommal megrakva). A nem szabványos méretű és anyagú teljes fiókokra vonatkozó részletes ajánlások megtalálhatók az online konfigurátorban.

ArciTech – nagykereskedelmi csomagolás

Oldallap, magasság 94 (15 db)

hossz (mm)	fehér	
	bal	jobb
450	**225568**	**225569**
500	**225570**	**225571**

EB 13 fióksínek[1] (18 mm vastagságú korpusz oldallapokhoz) (1 db)

hossz (mm)	Silent System			
	10 kg		40 kg	
	balos	jobbos	balos	jobbos
270	×	×	×	×
300	×	×	**352605**	**352606**
350	**352608**	**352609**	**352611**	**352612**
400	×	×	**352614**	**352615**
450	×	×	**352620**	**352621**
500	×	×	**352626**	**352627**
550	×	×	**352635**	**352636**
650	×	×	×	×

Csomagolás:

500 hosszúságig 15 darabonként, 550 és 650 10 darabonként (függetlenül a teherbírástól vagy a fióksín típusától).

[1]mechanizmusok Push to Open Silent fogantyú nélküli nyitáshoz csillapított zárással, 03.162 o.

ArciTech – nagykereskedelmi csomagolás

Fahátfal tartók (1 db)

	magas-ság (mm)	Fahátfal tartók	
		balos	jobbos
fehér	94	**225911**	**225912**
	126	**225917**	**225918**
	185	**225923**	**225924**
	218	**225929**	**225930**
	250	**225935**	**225936**
	282	**225941**	**225942**
antracit	94	**225913**	**225914**
	126	**225919**	**225920**
	185	**225925**	**225926**
	218	**225931**	**225932**
	250	**225937**	**225938**
	282	**225943**	**225944**

Magasító korlát (1 db)

hossz (mm)	fehér		antracit		a magasító korlát előlaprögzítése csavar/tipli
	balos	jobbos	balos	jobbos	
450	**225993**	**225994**	**225991**	**225992**	**226404**
500	**226001**	**226002**	**225999**	**226000**	

InnoTech Atira méretdiagramok és a vágás kiszámítása

Rajzok és táblázatok az alj és a hátlap vágásának méreteihez

Frontkihúzású fiók, magassága 70 mm

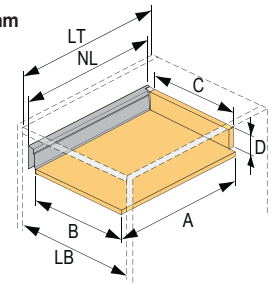

leírás	fából készült hátlap	acél hátlap
A	NL +10	NL – 3
B	LB – 2× EB – 51,5	LB – 2× EB – 51,5
C	LB – 2× EB – 63	–
D	65,5	–

Belső fiók, magassága 70 mm

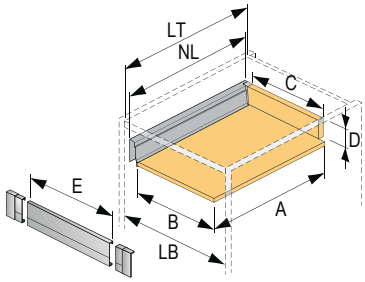

leírás	fából készült hátlap	acél hátlap
A	NL +10	NL – 3
B	LB – 2× EB – 51,5	LB – 2× EB – 51,5
C	LB – 2× EB – 63	–
D	65,5	–
E	LB – 2× EB – 57,5	LB – 2× EB – 57,5

Frontkihúzású fiók, magassága 70/144 mm

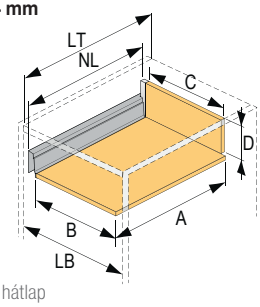

leírás	fából készült hátlap	acél hátlap
A	NL +10	NL – 3
B	LB – 2× EB – 51,5	LB – 2× EB – 51,5
C	LB – 2× EB – 63	–
D	144	–

Belső fiók, magassága 70/144 mm

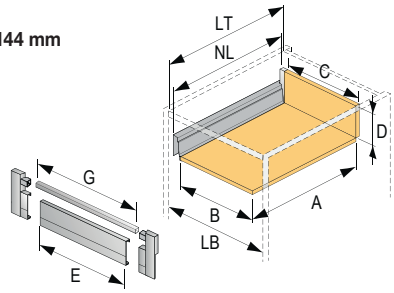

leírás	fából készült hátlap	acél hátlap
A	NL +10	NL – 3
B	LB – 2× EB – 51,5	LB – 2× EB – 51,5
C	LB – 2× EB – 63	–
D	144	–
E	LB – 2× EB – 57,5	LB – 2× EB – 57,5
G	LB – 2× EB – 90,5	LB – 2× EB – 90,5

Frontkihúzású fiók, magassága 70/176 mm

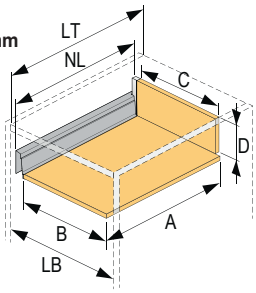

leírás	fából készült hátlap	acél hátlap
A	NL + 10	NL – 3
B	LB – 2× EB – 51,5	LB – 2× EB – 51,5
C	LB – 2× EB – 63	–
D	176	–

Frontkihúzású fiók, magassága 54 mm

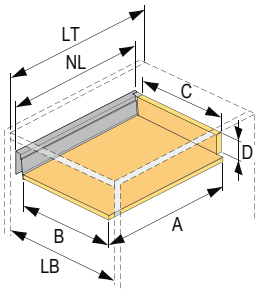

leírás	fából készült hátlap	acél hátlap
A	NL + 10	NL – 3
B	LB – 2× EB – 51,5	LB – 2× EB – 51,5
C	LB – 2× EB – 63	–
D	53	–

ArciTech méretdiagramok és a vágás kiszámítása

Frontkihúzású fiók, magassága 94 mm

leírás	fából készült hátlap	acél hátlap
A	NL – 24,5	NL – 21
B	LB – 2× EB – 52,5	LB – 2× EB – 52,5
C	LB – 2× EB – 64	-
D	84,5	-

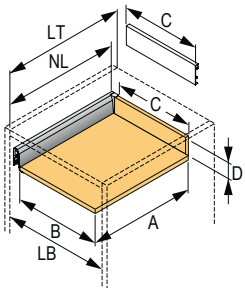

Belső fiók, magassága 94 mm

leírás	fából készült hátlap	acél hátlap
A	NL – 24,5	NL – 21
B	LB – 2× EB – 52,5	LB – 2× EB – 52,5
C	LB – 2× EB – 64	-
D	84,5	-
G	LB – 2× EB – 62	LB – 2× EB – 62
H	105,5	105,5

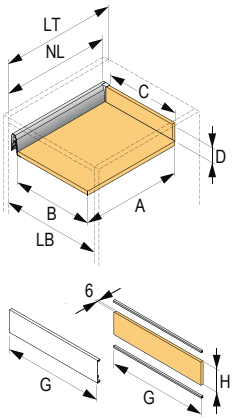

Frontkihúzású fiók, magassága 126 mm

leírás	fából készült hátlap	acél hátlap
A	NL – 24,5	NL – 21
B	LB – 2× EB – 52,5	LB – 2× EB – 52,5
C	LB – 2× EB – 64	-
D	116,5	-

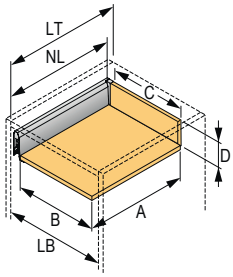

Belső fiók, magassága 126 mm

leírás	fából készült hátlap	acél hátlap
A	NL – 24,5	NL – 21
B	LB – 2× EB – 52,5	LB – 2× EB – 52,5
C	LB – 2× EB – 64	-
D	116,5	-
G	LB – 2× EB – 62	LB – 2× EB – 62
H	105,5	105,5

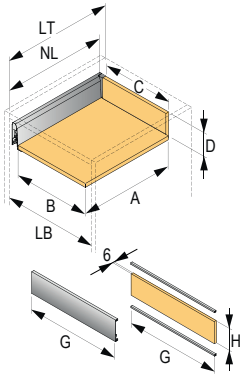

Frontkihúzású fiók, magassága 94 és 126/186 mm

leírás	fából készült hátlap	acél hátlap
A	NL – 24,5	NL – 21
B	LB – 2× EB – 52,5	LB – 2× EB – 52,5
C	LB – 2× EB – 64	-
D	176	-

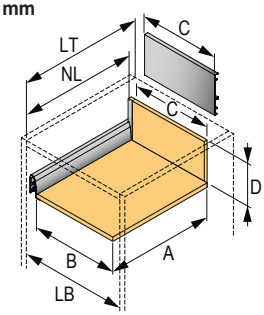

Belső fiók 94 és 126/186 mm magasságban

leírás	fából készült hátlap	acél hátlap
A	NL – 24,5	NL – 21
B	LB – 2× EB – 52,5	LB – 2× EB – 52,5
C	LB – 2× EB – 64	-
D	176	-
G	LB – 2× EB – 62	LB – 2× EB – 62
H	157	157
I	LB – 2× EB – 66,5	LB – 2× EB – 66,5

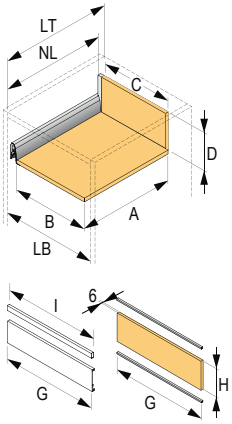

Frontkihúzású fiók, magassága 94 és 126/218 mm

leírás	fából készült hátlap	acél hátlap
A	NL – 24,5	NL – 21
B	LB – 2× EB – 52,5	LB – 2× EB – 52,5
C	LB – 2× EB – 64	-
D	208	-

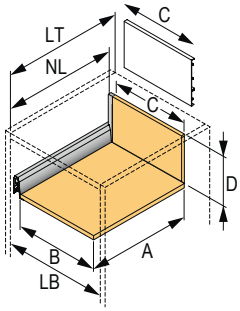

Belső fiók 94 és 126/218 mm magasságban

leírás	fából készült hátlap	acél hátlap
A	NL – 24,5	NL – 21
B	LB – 2× EB – 52,5	LB – 2× EB – 52,5
C	LB – 2× EB – 64	-
D	208	-
G	LB – 2× EB – 62	LB – 2× EB – 62
H	157	157
I	LB – 2× EB – 66,5	LB – 2× EB – 66,5

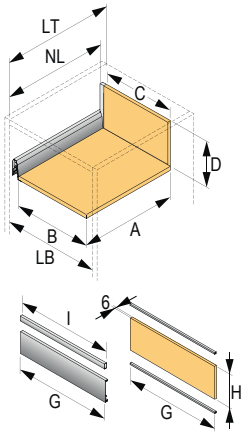

ArciTech méretdiagramok és a vágás kiszámítása

Rajzok és táblázatok az alj és a hátlap vágásának méreteihez

Frontkihúzású fiók, magassága 94 és 126/250 mm

leírás	fából készült hátlap	acél hátlap
A	NL – 24,5	NL – 21
B	LB – 2× EB – 52,5	LB – 2× EB – 52,5
C	LB – 2× EB – 64	-
D	240	-

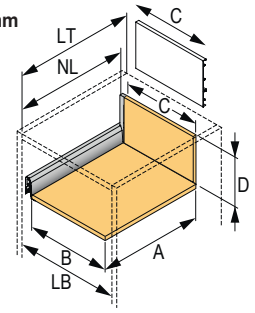

Belső fiók 94 és 126/282 mm magasságban

leírás	fából készült hátlap	acél hátlap
A	NL – 24,5	NL – 21
B	LB – 2× EB – 52,5	LB – 2× EB – 52,5
C	LB – 2× EB – 64	-
D	272	-

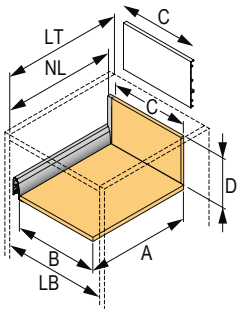

Frontkihúzású fiók, magassága 78 mm

leírás	fából készült hátlap	acél hátlap
A	-	NL – 21
B	LB – 2× EB – 52,5	LB – 2× EB – 52,5
C	LB – 2× EB – 64	-
D	68,5	-

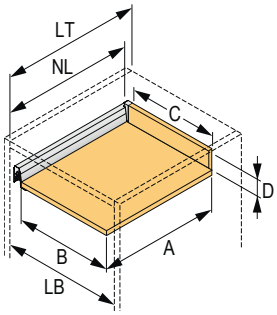

MultiTech – egyszerű acél oldalfal rendszer

Magasság 54 mm

kód	Hettich kód	szín	hossz (mm)
104058	9127871	fehér	500

- csomagolás 10 szett

A fiók szett tartalma:

- 1 szett fiókoldallap
- 1 szett korpuszsín (részleges kihúzású)

A MultiTech fiók egyszerűen összerakható a következő elemekből:

1 fiók szett, magasság 54 mm

+ **2** előlaprögzítő elemek (03.170 o.) + alj és hátlap, 16 mm

Magasság 86 mm

kód	Hettich kód	szín	hossz (mm)
104067	9127877	fehér	275
104069	9127879	fehér	350
104071	9127881	fehér	400
104073	9127883	fehér	450
104075	9127885	fehér	500
104080	9127887	fehér	550

- csomagolás 10 szett

A fiók szett tartalma:

- 1 szett fiókoldallap
- 1 szett korpuszsín (részleges kihúzású)

A MultiTech fiók egyszerűen összerakható a következő elemekből:

1 fiók szett, magasság 86 mm

+ **2** előlaprögzítő elemek (03.170 o.) + alj és hátlap, 16 mm

Magasság 118 mm

kód	Hettich kód	szín	hossz (mm)
103977	9127891	fehér	275
103981	9127893	fehér	350
103983	9127895	fehér	400
103985	9127897	fehér	450
103987	9127899	fehér	500
103995	9127901	fehér	550

- csomagolás 10 szett

A fiók szett tartalma:

- 1 szett fiókoldallap
- 1 szett korpuszsín (részleges kihúzású)

A MultiTech fiók egyszerűen összerakható a következő elemekből:

1 fiók szett, magasság 118 mm

+ **2** előlaprögzítő elemek (03.170 o.) + alj és hátlap, 16 mm

MultiTech – egyszerű acél oldalfal rendszer

Magasság 150 mm

kód	Hettich kód	szín	hossz (mm)
104000	9127905	fehér	275
104002	9127907	fehér	350
104004	9127909	fehér	400
104006	9127911	fehér	450
104029	9127913	fehér	500
104031	9127915	fehér	550

- csomagolás 10 szett

A fiók szett tartalma:

- 1 szett fiókoldallap
- 1 szett korpuszsín (részleges kihúzású)

A MultiTech fiók egyszerűen összerakható a következő elemekből:

1 fiók szett, magasság 150 mm

+ **2** elülső rögzítő elem(03.170 o.)+ alj és hátlap, 16 mm

Magasság 214 mm

kód	Hettich kód	szín	hossz (mm)
104041	9127921	fehér	450
104043	9127923	fehér	500
104045	9127925	fehér	550

- csomagolás 5 szett

A fiók szett tartalma:

- 1 szett fiókoldallap
- 1 szett korpuszsín (részleges kihúzású)

A MultiTech fiók egyszerűen összerakható a következő elemekből:

1 fiók szett, magasság 118 mm

+ **2** elülső rögzítő elem (03.170 o.)+ alj és hátfal, 16 mm

54 mm magasságú oldallaphoz

kód	leírás
106854	préseléshez

- szett fiókhoz

86, 118, 150, 214 mm magasságú oldalapokhoz

kód	leírás
106856	csavarozáshoz

- szett fiókhoz

Hosszanti magasító korlát rúd készlet

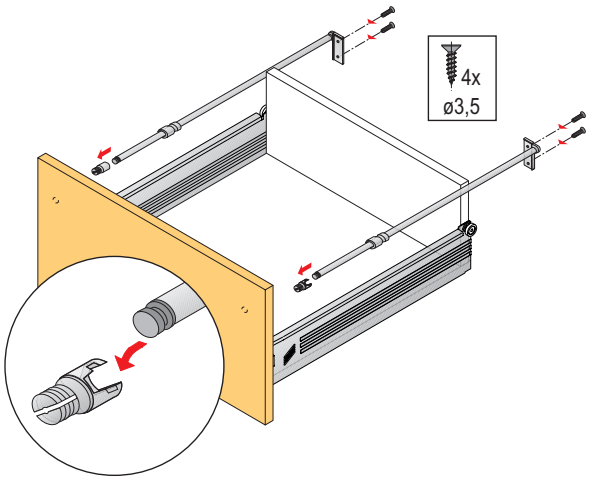

kód	hossz (mm)
107339	400
107341	450

- szett fiókhoz

Actro 5D rejtett fióksínek

Teljes kihúzású fióksín 16 mm vastag oldallapú fiókhoz

hossz (mm)/ teherbírás (kg)	Silent System		
	10	30	30
250	**401597**	**401602**	×
270	**401598**	**401603**	×
300	**401599**	**401604**	×
320	**401600**	**401605**	×
350	**401601**	**401606**	×
380	×	**401607**	×
400	×	**401608**	×
420	×	**401609**	×
450	×	**401610**	**401616**
480	×	**401611**	×
500	×	**401612**	**401617**
520	×	**401613**	**401618**
550	×	**401614**	**401619**
580	×	**401615**	**401620**
600	×	×	**401621**
650	×	×	**401622**
700	×	×	**401623**
750	×	×	**401624**

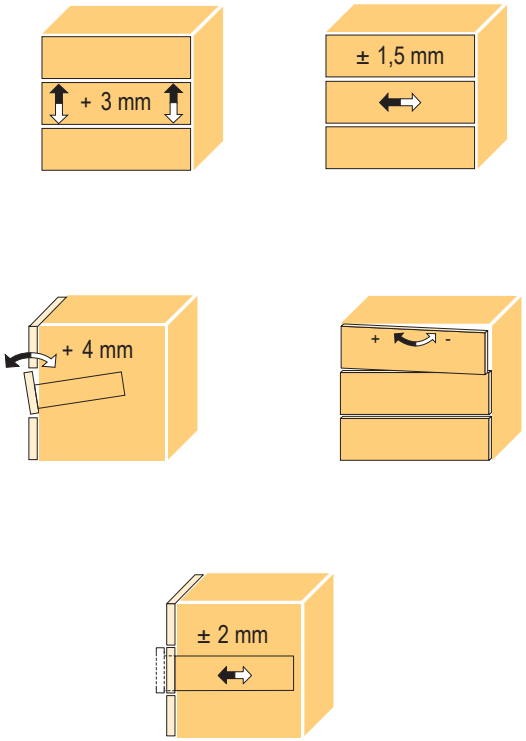

- Actro 5D teljes kihúzású sín 16 mm vastag oldalfalú fiókhoz
- Fiókbeállítás 5 irányba szerszám nélkül, rögzítőkkel.
- Magasságbeállítás + 3 mm, oldalirányú beállítás elöl ± 1,5 mm és 1,5 mm hátul, mélységbeállítás ± 2 mm és szögbeállítás + 4 mm.
- Kényelmes szerelés 4D-s összekötők rácsúsztatásával.
- Kiegészítő: kiterjesztés (mélység) ± 2 mm.
- Integrált csillapítással ellátott fióksínek(SiSy) a P2Os vasalatokkal kombinálhatók.
- Fióksínek teherbírása 10, 40 és 70 kg.

kód	Hettich kód	leírás
397909	**9257264**	lehetővé teszi, a fiók (mozgás előre és hátra) beállítását és ezt ± 2 mm

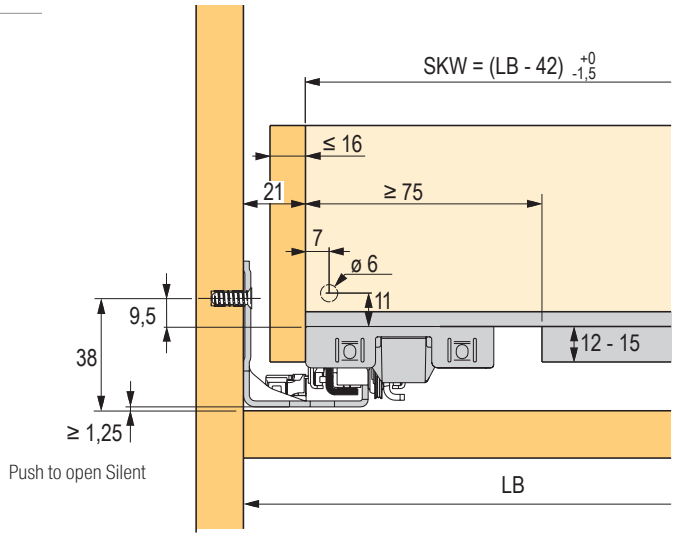

Quadro 4D rejtett fióksín

Teljes kihúzású fióksín 16 mm vastag oldallapú fiókhoz

hossz (mm)/teherbírás (kg)	Silent System
	30
300	**403271**
350	**403273**
400	**403275**
450	**403277**
500	**403279**
550	**403281**
600	**403283**

- Fiókbeállítás 4 irányban szerszám nélkül, rögzítők segítségével.
- Magasságbeállítás + 2 mm, oldalirányú beállítás ± 1,5 mm, mélységbeállítás ±2 mm és dőlésszög beállítás.
- Kényelmes szerelés 4D-s összekötők rácsúsztatásával.
- Az integrált csillapítással ellátott sínek (Silent System) Push to open Silent vasalattal kombinálhatók.
- Fióksínek teherbírása 10 és 30 kg.

Függőleges beállítás

Vízszintes beállítás

Dőlésszög beállítás

Mélység beállítás

- a pontos magasságállítás közvetlenül az előlap mögött lehetséges

- a kerék mutatójának párhuzamos tájolása lehetővé teszi a szinkronbeállítást mindkét oldalon

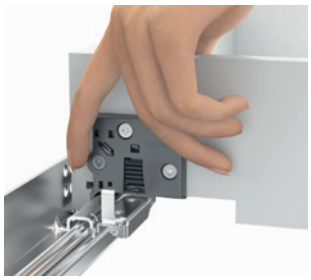

- egyszerűen húzza ki kissé a fiókot a kihúzható sínen

- a rés minimálisra csökkentése anélkül, hogy az előlap a korpushoz érne

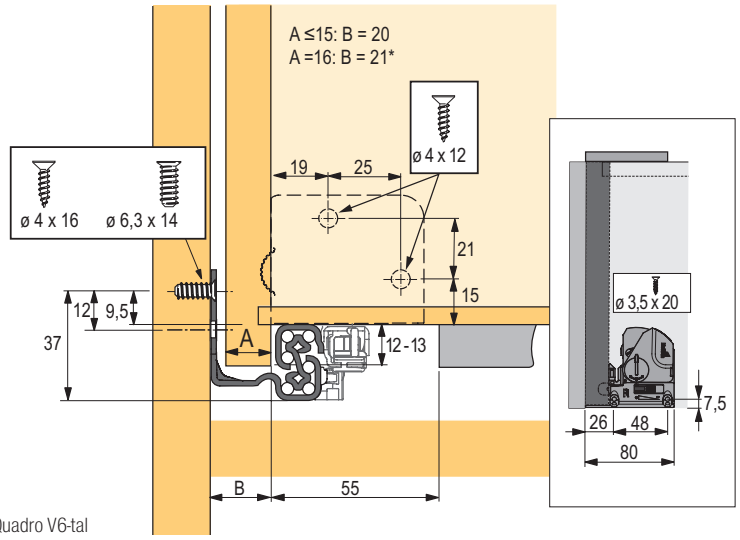

az oldalirányú beállítás korlátozott, a fiók belső szélessége nem kompatibilis a Quadro V6-tal

Push to Open Silent Quadro-hoz

Mechanizmus és hordozószettek

kód	kód Hettich	fióksín hosszához (mm)	fióksínek teherbírása (kg)	teljes tömeg (kg)
361236	9246315	250 – 600	30	8 – 20
361237	9246316	350 – 600	30	10 – 30

Szinkronizációs rúd rövidítéshez

kód	kód Hettich	leírás
318279	9236718	rúd 2000 mm
318281	9221295	csatlakozó 2 fenéklaphoz

Ajánlások fiókokhoz (előlap magassága kb. 150-ig)

hossz (mm)	fiókszélesség (mm)												
	275	300	350	400	450	500	550	600	700	800	900	1000	1200
250 – 300													
320 – 350													
380 – 550													
580 – 600													

Ajánlások magas fiókok számára (az előlap magassága 300 mm-ig, könnyű és közepes terhelésig)[1]

hossz (mm)	fiókszélesség (mm)												
	275	300	350	400	450	500	550	600	700	800	900	1000	1200
250 – 300													
320 – 350													
380 – 550													
580 – 600													

Ajánlások magas és nehéz fiókok számára (az előlap magassága 300 mm-ig, nagy megterhelés, pl. tányérok stb.)[1]

hossz (mm)	fiókszélesség (mm)												
	275	300	350	400	450	500	550	600	700	800	900	1000	1200
250 – 300													
320 – 350													
380 – 550													
580 – 600													

Tömeg tartománya Push to Open Silent: <10 | 8 – 20 | 10 – 30

[1] Az ajánlás a szokásos használatra vonatkozik (azaz 18 mm vastag faforgácslapból készült fiókelőlap, a fiók a szokásos tartalommal megrakva). A nem szabványos méretű és anyagú teljes fiókokra vonatkozó részletes ajánlások megtalálhatók az online konfigurátorban.

Quadro 4D rejtett fióksín

Quadro teljeskihúzású fióksínek fogantyú nélküli nyitással

kód	Hettich kód	hossz (mm)	minimális korpusz-mélység (mm)	b1 (mm)	b2 (mm)	teher-bírás (kg)
361207	9247737	250	263	142	–	30
361208	9247738	300	313	192	–	
361209	9247739	320	333	192	–	
361210	9247740	350	363	192	–	
361211	9247741	380	393	224	–	
361212	9247742	400	413	224	–	
361213	9247743	420	433	224	–	
361214	9247744	450	463	256	–	
361215	9247745	480	493	256	–	
361216	9247746	500	513	288	224	
361217	9247747	520	533	288	224	
361218	9247758	550	563	288	224	
361219	9247759	580	593	352	–	
361220	9248444	600	613	352	–	

- Push to open mechanizmus a mechanikus fogantyú nélküli nyitáshoz a zárás közbeni csillapítás nélkül
- Kényelmes szerelés 4D-s összekötők rácsúsztatásával
- intuitív magasságbeállítás + 2 mm, oldalirányú beállítás ± 1,5 mm,
- mélységbeállítás ± 2 mm és szögbeállítása, mindez szerszám nélkül
- teherbírás az EN 15338 szabvány szerint

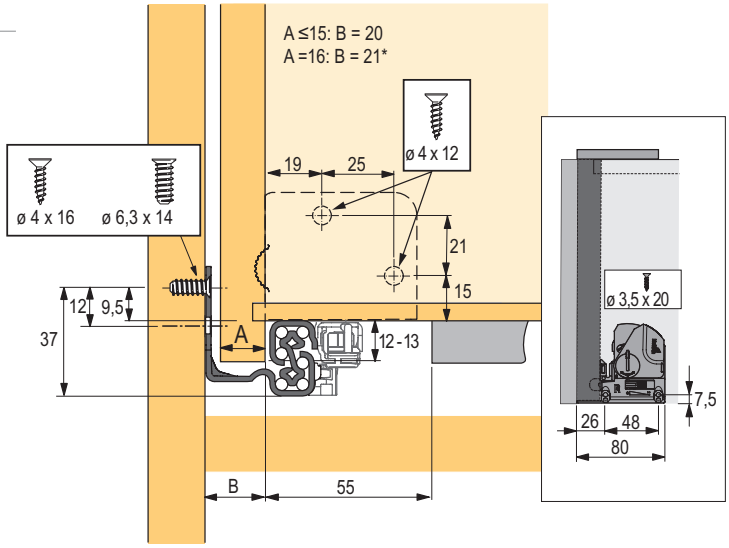

! az oldalirányú beállítás korlátozott, a fiók belső szélessége nem kompatibilis a Quadro V6-tal

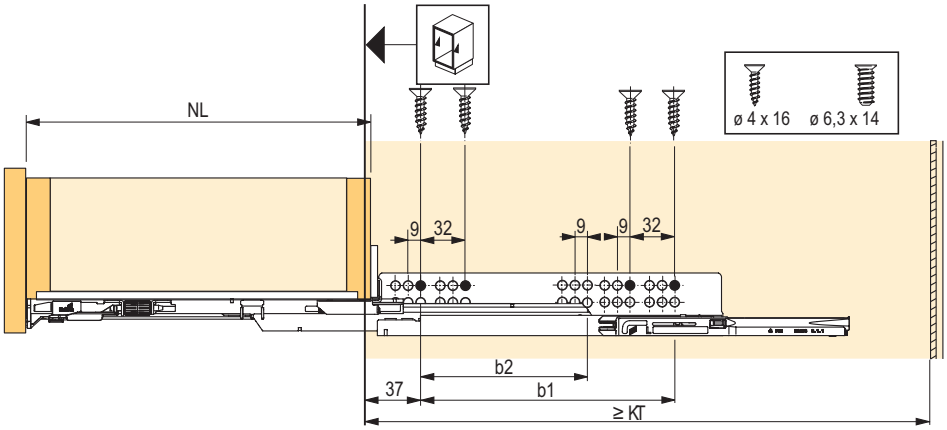

! a feltüntetett méretek csak 1,5 mm-es hézag esetén érvényesek

Quadro rejtett fióksínek

Teljes kihúzás csillapítással, 19 mm oldalvastagsághoz

kód	hossz (mm)	a korpusz mélysége (min – mm)	furattávolság b1 (mm)	furattávolság b2 (mm)
317639	300	313	192	×
317640	350	363	192	×
317641	400	413	224	×
317642	450	463	256	×
317643	500	513	288	224
367919	550	563	288	224
367920	600	613	352	×

- **Silent System:** – az integrált csillapítás biztosítja a fiók lágy és nyugodt működését
- **akár 19 mm-es oldallapvastagsághoz**
- kényelmes szerelés a fiókok fióksínekre csúsztatásával összekötőkkel, amelyek lehetővé teszik a magasság beállítását szerszámok nélkül (+ 2 mm)
- teherbírás az EN 15338 szabvány szerint, 3. osztály
- horganyzott acél, alkalmas nedves helyiségekbe

Teljes kihúzás fogantyú nélküli nyitáshoz, 19 mm oldallapvastagsághoz

kód	hossz (mm)	a korpusz mélysége (min – mm)	furattávolság b1 (mm)	furattávolság b2 (mm)
343030	300	313	192	×
343031	350	363	192	×
343033	400	413	224	×
317644	450	463	256	×
317645	500	513	288	224

- **Push-to-Open**: mechanizmus fiókok fogantyú nélküli nyitásához csillapítás nélkül
- **akár 19 mm-es oldallapvastagsághoz**
- kényelmes szerelés a fiókok fióksínekre csúsztatásával összekötőkkel, amelyeklehetővé teszik a magasság beállítását szerszámok nélkül (+ 2 mm)
- teherbírás az EN 15338 szabvány szerint, 3. osztály
- horganyzott acél, alkalmas nedves helyiségekbe
- kiegészíthető szinkronizálással széles fiókokhoz, 03.178 o.

Részleges kihúzású csillapítással, 19 mm oldallapvastagsághoz

kód	hossz (mm)	a korpusz mélysége (min – mm)	kihúzási veszteség (EL – mm)	furattávolság b1 (mm)
317646	300	313	50	160
317647	350	363	62	192
317648	400	413	74	224
317649	450	463	86	256
317650	500	513	98	288

- **Silent System:** – az integrált csillapítás biztosítja a fiók lágy és nyugodt működését
- kényelmes szerelés reteszek rácsúsztatásával és a magasság szerszám nélküli beállításával
- **akár 19 mm-es oldallapvastagsághoz**
- **rugalmas rendszer:** a Quadro részleges kihúzású sínt a Quadro teljes kihúzású sínre lehet cserélni anélkül, hogy megváltoztatná a fiók méretét, a fiókot és az elülső részét
- teherbírás az EN 15338 szabvány szerint, 3. osztály
- horganyzott acél, alkalmas nedves helyiségekbe

Quadro rejtett fióksínek

Teljes kihúzású fióksín

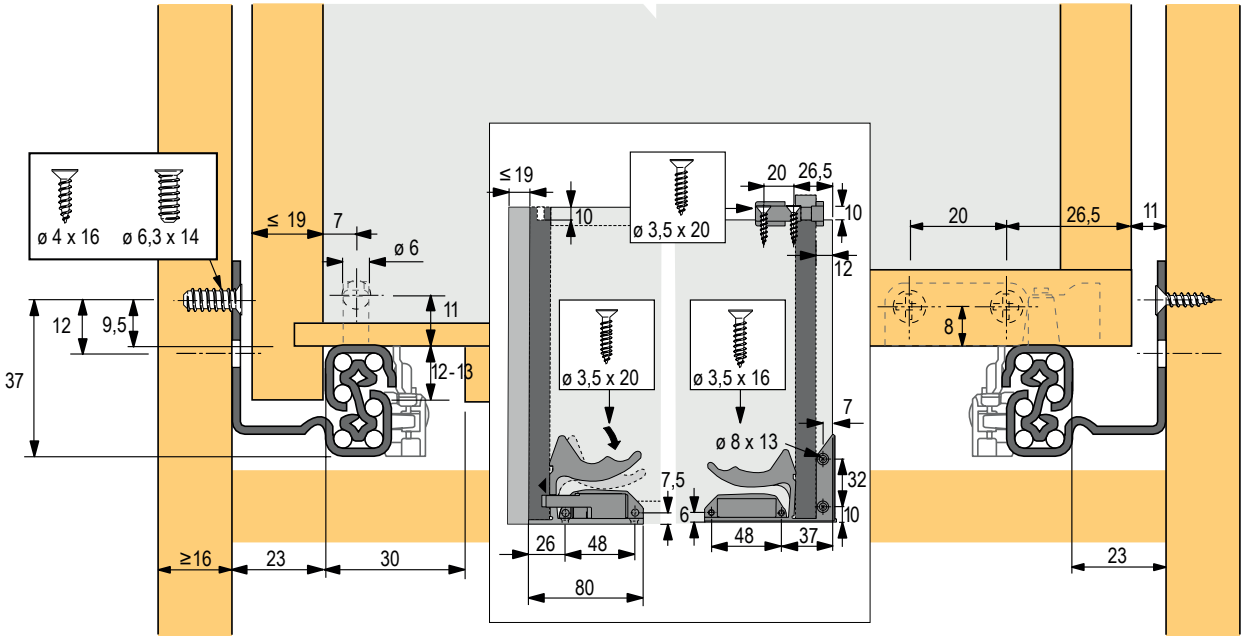

Részleges kihúzás

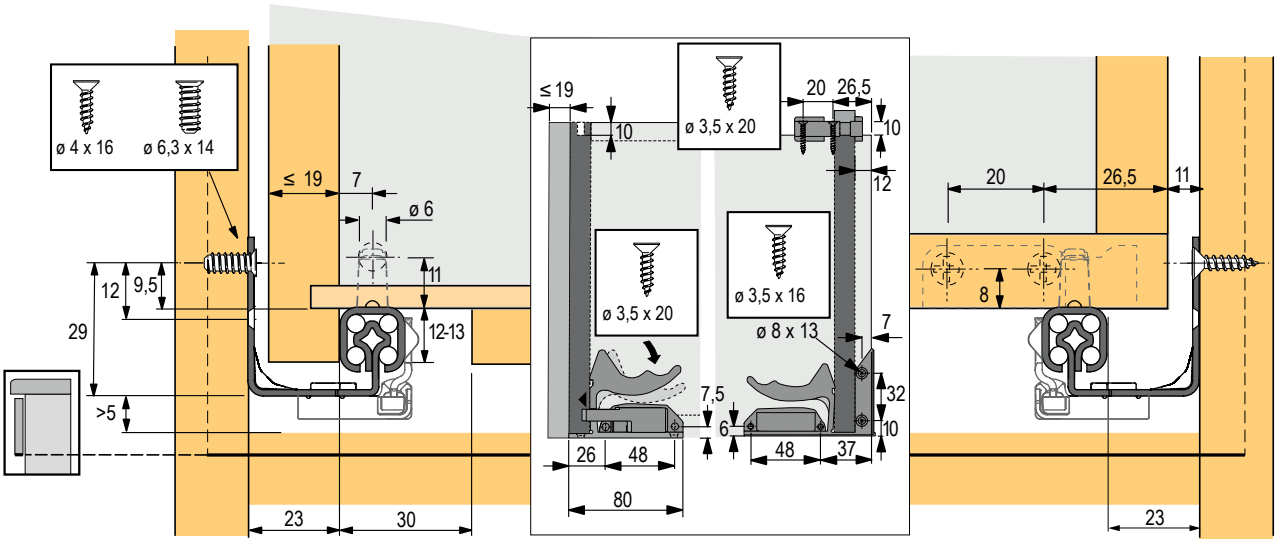

Quadro fióksín rögzítés fafiókhoz

- könnyen pótolható
- a Quadro V6-ra és a Quadro V6+-ra, az EB 20 esetében
- színek: fehér és szürke
- automatikusan biztosítja magát, ha a kihúzható polc teljesen ki van húzva
- kibiztosítás meghatározott erővel történő visszahúzáskor
- használatuk felváltja a korábban használt, kihúzható polcokhoz használt adaptereket

kód	Hettich kód	leírás
362359	9242553	szürke
362360	9242552	fehér

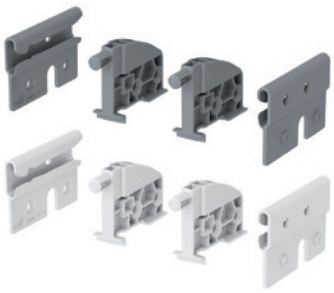

Quadro rejtett fióksínek

Teljes kihúzás csillapítással, 16 mm oldallapvastagsághoz

kód	kód Hettich	névleges hossz (mm)	minimális korpusz-mélység (mm)	furattávolság b1 (mm)
104581	45284	280	293	160
104606	45286	320	333	192
104607	45287	350	363	192
104645	45288	380	393	224
104647	45290	420	433	224
104648	45291	450	463	256
104649	45292	480	493	256
104711	45293	500	513	288
104744	45294	520	533	288
104751	45295	550	563	288
104758	45296	580	593	352
104784	45297	600	613	352

- csomagolás 1 szett

- összeszerelés csúsztatással – a fiókot a fióksínekre helyezzük és behelyezzük a korpuszba
- Silent System – a fióksínbe integrált csillapító biztosítja a fiók lágy és nyugodt zárását
- az integrált biztosíték megakadályozza a fiók nem kívánt kinyílását
- tökéletes magasság- és oldal stabilitás
- az ellenálló acélpályák biztosítják a precíz acélgolyók optimális vezetését
- az öntisztuló vezetőpályák nem igényelnek karbantartást
- cserélhetőség – a részleges kihúzású fióksín a teljes kihúzású fióksínre cserélhető a szekrény, a korpusz vagy a fiók előlap-jának és a fúrás méretének megváltoztatása nélkül!

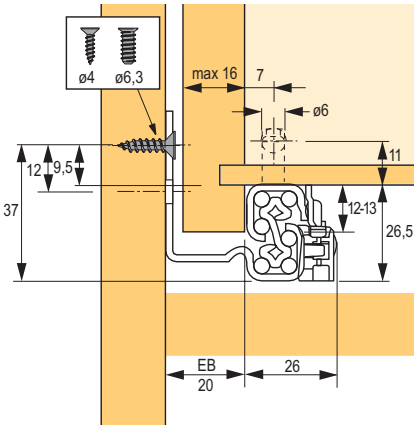

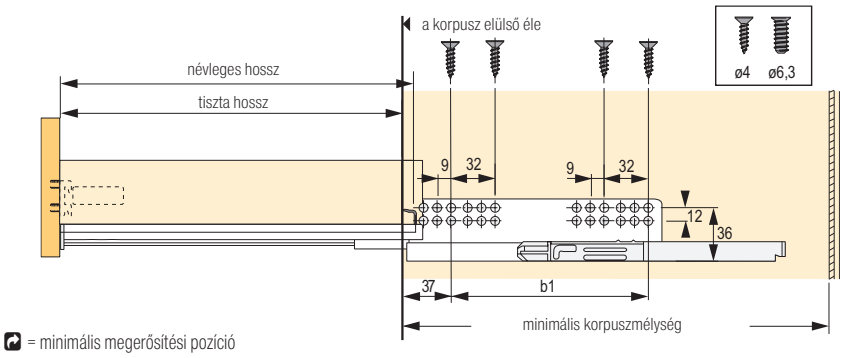

Előlaprögzítő

kód	Hettich kód	leírás
104547	9144830	balos
104548	9144841	jobbos

- a Quadro fióksínnek és a fafiókok biztonságos és szerszám nélküli összekötése (csúsztatható felszerelés)
- folyamatos magasságállítás + 2 mm-es kerék (szerszám nélkül)
- a fiók eltávolítása után a magassági beállítás megmarad
- fekete műanyag

Quadro – választható tartozékok

Szinkronizáció a Quadro V6, V6+ és 4D V6 fióksínekhez

kód	leírás
318279	Push to open szinkronizációs rúd 2 000 mm
318281	Push to open szinkronizációs összekötő
318282	Push to open adapter típus A
318283	Push to open adapter típus B
318284	Push to open dupla adapter típus A
318285	Push to open dupla adapter típus B

- a szinkronizálás tartósan a fióksín hátsó részére van szerelve
- a fiókokhoz Quadro fióksínnel Push to open mechanizmussal és 600 mm fölötti szélességgel
- maximális korpuszszélesség 2000 mm
- előnyös a mosdószekrények (szifon!) számára, és egy egyedülálló megoldás 2 fiókra közös előlappal

Adapter használata típus szerint:
A az InnoTech a Quadro V6+-ra és a fafiókokra a Quadro V6-ra és a Quadro V6+-ra
B az InnoTech a Quadro V6-ra
- a kettős adaptert 2 fiókra tervezték 1 előlappal

Szinkronizációs szett konkrét fióksínekhez

	fióksín	típusa adapter	szinkronizációs rúd	összekötő a szinkronizálás két részéhez	Adaptertípus 2 fiókhoz közös előlappal
fa fiók	Quadro V6	**318282**	**318279**	**318281**	**318284**
	Quadro V6+	**318282**			**318284**
	Quadro 4D V6	**318282**			**318284**
InnoTech fiók és InnoTech Atira	Quadro V6	**318283**			**318285**
	Quadro V6+	**318282**			**318284**

Quadro fafiókokhoz

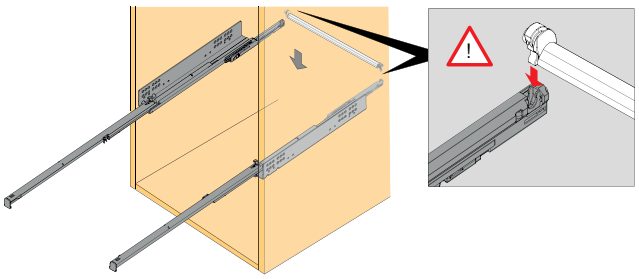

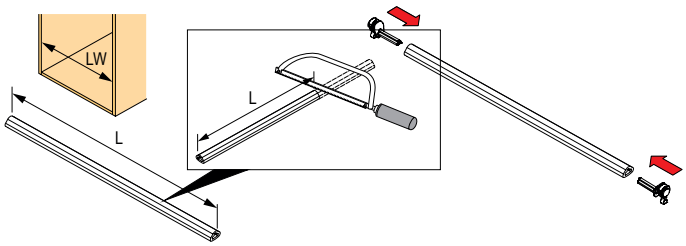

Fafiók

L		
EB 20		EB 23
Quadro V6 / V6+	Quadro V6 4D	Quadro V6
LW - 88	LW - 92	LW - 94

InnoTech és InnoTech Atira

L			
EB	9,5	10,5	12,5
	Quadro V6 / V6+		
	LW - 64	LW - 66	LW - 70

Golyós fióksínek nagy teherbírással

Teljes kihúzású sín 90 kg teherbírással StopControl rögzítés záráskor

kód	kód Hettich	hossz (mm)	min. korpusz-mélység (mm)	furattávolság b1 (mm)	furattávolság b2 (mm)	furattávolság C (mm)
104106	41398	700	704	261	264	633,5

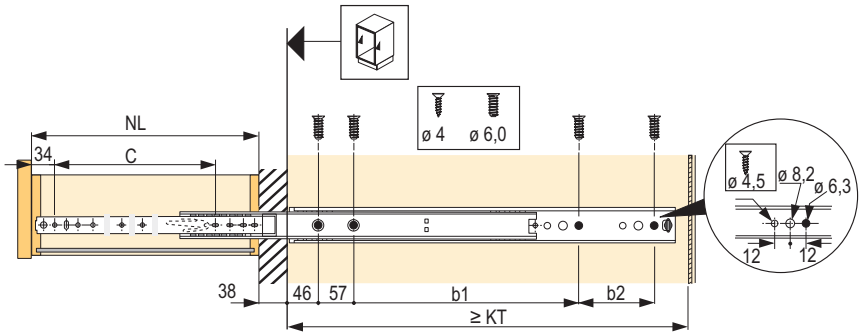

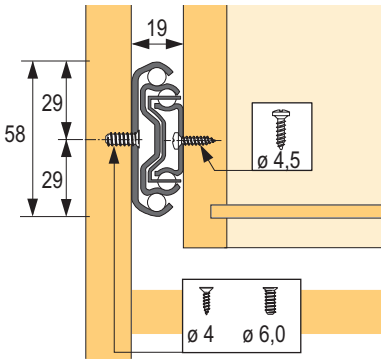

Golyós fióksín

KA 4532 Silent System teljes kihúzású, 35 kg teherbírás

kód	Hettich kód	fiók hossza (mm)	minimális korpuszmélység KT (mm)	furattávolság (mm)				csomagolás
				b1	b2	b3	c	
133031	9114271	300	304	×	×	×	171	10 szett
132546	9114273	350	354	64	×	×	220	10 szett
132333	9114274	400	404	64	×	×	254	10 szett
132334	9114275	450	454	96	×	×	294	10 szett
130802	9114276	500	504	96	64	×	344	10 szett

- Silent System – az integrált csillapítás biztosítja a fiók lágy és nyugodt működését
- fiókokhoz horonyban, félhoronyban vagy tompán

KA 4532 Push to open teljes kihúzású, teherbírás 35 kg, beépített szélesség 12,7 mm

kód	Hettich kód	fiók hossza (mm)	minimális korpuszmélység KT (mm)	furattávolság (mm)				csomagolás
				b1	b2	b3	c	
141950	9114281	300	304	×	×	×	196	10 szett
133414	9114282	350	354	56	×	×	246	10 szett
133815	9114283	400	404	96	×	×	296	10 szett
133030	9114284	450	454	96	×	×	346	10 szett
130803	9114285	500	504	96	96	×	396	10 szett
171320	9114286	550	554	96	128	×	446	10 szett

- Push to open – a pontos mechanizmus automatikusan és csendesen kinyitja a fiókot – csak óvatosan nyomjon rá az előlapra
- az emelőkar segítségével a fiókot fel lehet emelni, így a fiók könnyen eltávolítható a szekrényből
- fafiókokhoz horonyban, félhoronyban vagy tompán
- horganyzott acél

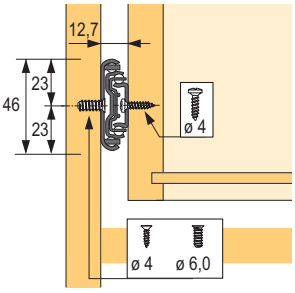

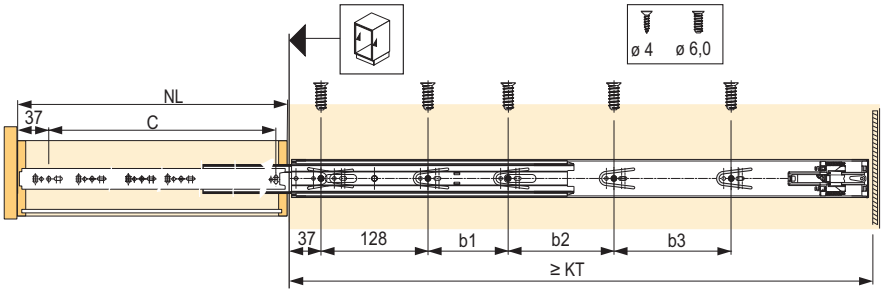

minimális korpuszmélység

Golyós fióksín

Részleges kihúzású KA1730 17 mm-es horony, teherbírása 10 kg

kód	Hettich kód	fiók sín (mm)	korpuszsín (mm)	névleges hossz (mm)	fiók hossza (mm)	EL sínveszteség (mm)	furattávolság (mm)	
							B1	C
106758	79054	133	150	200	155 – 210	32	96	101
106760	79055	164	182	250	185 – 260	44	128	132
104011	30765	185	182	300	185 – 305	44	128	153
104881	71835	217	214	350	220 – 355	56	160	185
104012	30766	249	246	400	250 – 410	68	192	217
104014	30768	500	310	500	500	98	256	468

- 2 db M4 × 9 csavart tartalmaz minden csomagolás
- csomagolás 20 szett

- pontos kihúzás megállással és kiesés elleni védelemmel
- a vezetősínek és a golyós keret egy teljesen oszthatatlan egységet alkotnak
- könnyű mozgás és magas oldalirányú stabilitás pontos vezetéssel
- a nyíl a fióksín irányát jelzi
- 430 mm-es fiókhossztól kiegészítő előlaptámasszal
- fiókokhoz horonyban, félhoronyban vagy tompán
- horganyzott acél
- a korpuszsínek az elülső éltől vannak szerelve
- a fióksínek a fiók hátsó élétől vannak szerelve

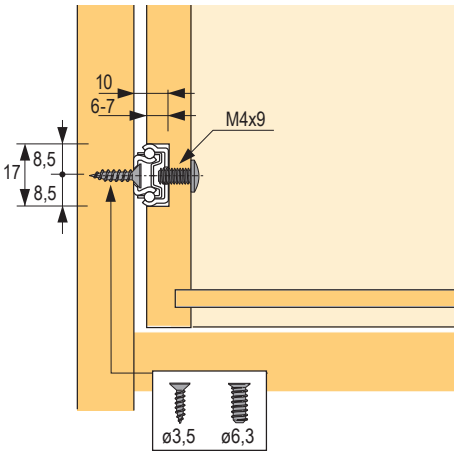

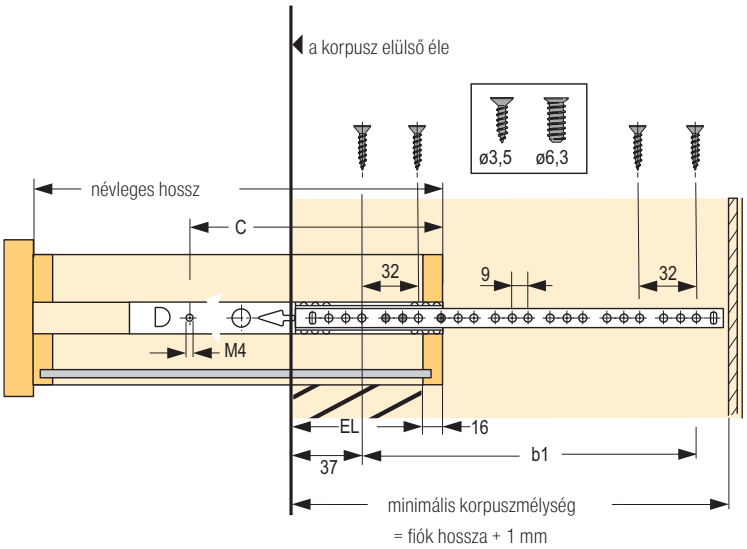

Golyós fióksín

Teljes kihúzású sín KA 5632 teherbírása 45 kg

kód	Hettich kód	fiók hossza (mm)	minimális korpuszmélység (mm)
106191	73276	250	254
106229	73277	300	304
106231	73278	350	354
106242	73279	400	404
106276	73280	450	454
106293	73281	500	504
106299	73282	550	554
106331	73283	600	604
106339	73284	650	654
104026	41355	700	704

- pontos teljes kihúzású fióksín megállással és biztosítékkal a nem kívánatos kitolódás ellen
- az emelőkar segítségével a fiókot fel lehet emelni, így a fiók könnyen eltávolítható a szekrényből
- könnyű mozgás és magas oldalirányú stabilitás pontos vezetéssel
- fiókokhoz horonyban, félhoronyban vagy tompán
- horganyzott acél, kékre passzivált
- csomagolás 1 szett

Részleges kihúzású KA 270 27 mm-es horony, teherbírás 12 kg

kód	Hettich kód	fiók sín (mm)	korpuszsín (mm)	névleges hossz (mm)	fiók hossza (mm)	sínveszteség EL (mm)	furattávolság (mm)	
							b1	c
103971	25155	222	214	350	230 – 350	56	160	190
104906	25156	328	342	550	350 – 550	80	288	296

- 2 db M4 × 9 csavart tartalmaz minden csomagolás
- csomagolás 20 szett

- pontos kihúzás megállással és kiesés elleni védelemmel
- a vezetősínek és a golyós keret egy teljesen oszthatatlan egységet alkotnak
- könnyű mozgás és magas oldalirányú stabilitás pontos vezetéssel
- fiókokhoz horonyban, félhoronyban vagy tompán
- horganyzott acél

szerelési útmutató

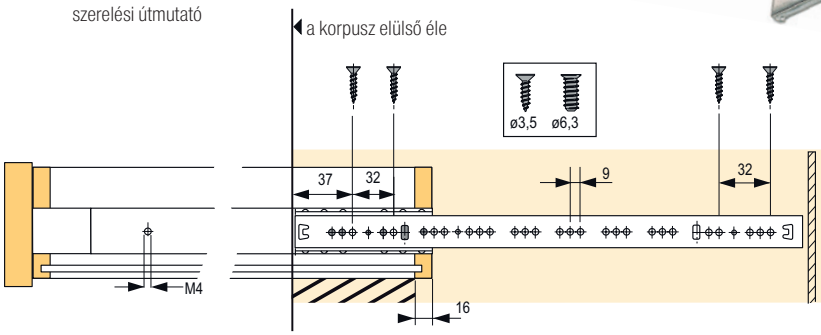

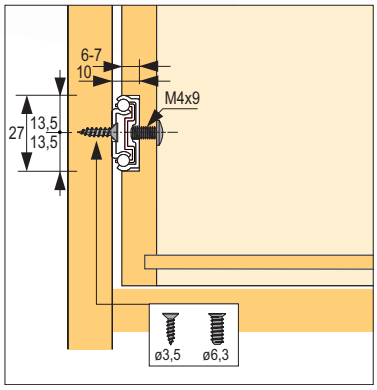

Golyós fióksín

Részleges FR 402 teherbírás 25 kg

kód	Hettich kód	fiók hossza (mm)	minimális korpusz-mélység (mm)	EL sínveszteség (mm)	furattávolság (mm)			
					b1	b2	B3	b4
103835	1061611	250	253	69	96	×	×	×
103750	1058344	300	303	69	96	×	×	×
103751	1058345	350	353	69	96	64	×	×
103752	1058346	400	403	69	96	128	×	×
103753	1058347	450	453	79	96	128	32	×
103754	1058348	500	503	86	96	128	64	32
103755	1058349	550	553	94	96	128	128	×
103756	1058350	600	603	104	96	128	128	×

- csomagolás 20 szett
- egyoldalú kényszerített vezetés
- ráütődő szerelés
- integrált önzáró technológia kettős biztosítékkal és leesés elleni védelemmel
- automatikus tűréskiegyenlítés ± 1 mm
- acél, fehér vagy barna porszórt bevonattal

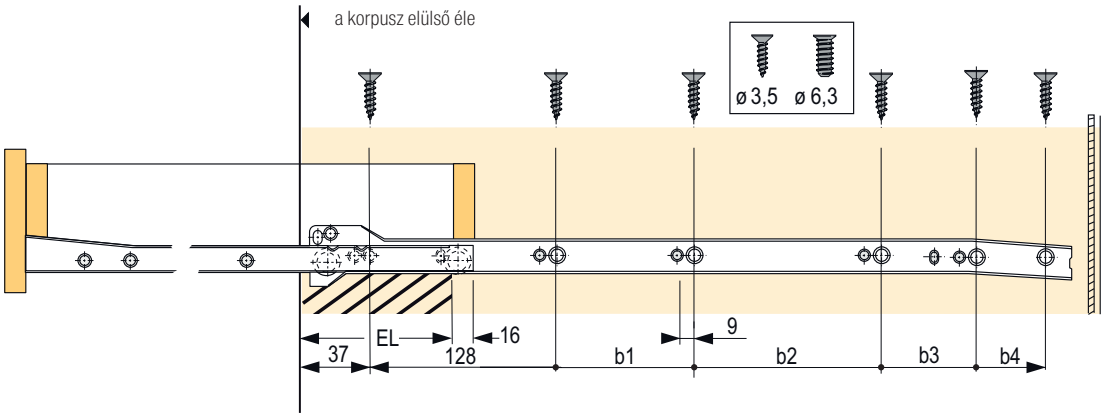

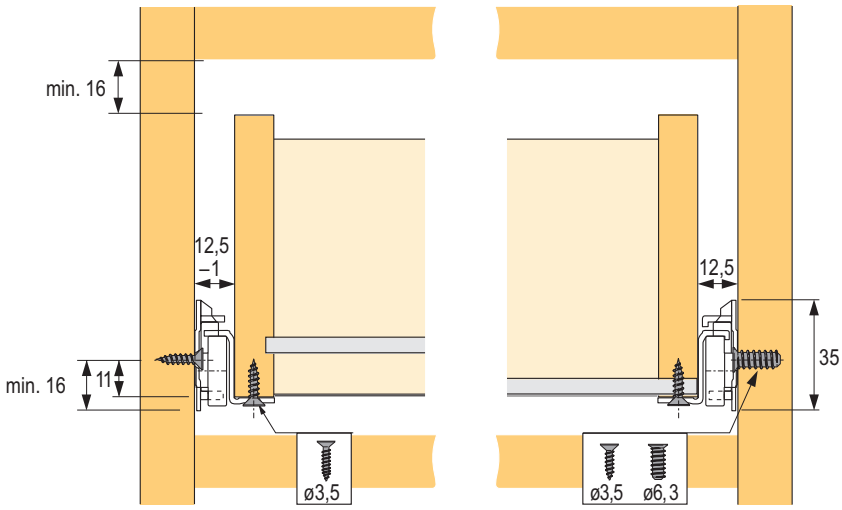

Golyós fióksín

Teljes kihúzású fióksínek FR 6142 teherbírás 50 kg

kód	Hettich kód	fiók hossza (mm)	minimális korpusz-mélység (mm)	teljes kihúzású fióksín átnyúlással OE (mm)	furattávolság (mm)			
					b1	b2	B3	b4
104112	41637	350	355	15	96	64	×	×
104159	41643	500	505	30	96	128	64	32
104208	41645	550	555	30	96	128	128	×

- teljes kihúzású sín átnyúlással, kétoldali kényszerített vezetéssel
- ráütődő szerelés
- integrált önzáródó technológia
- automatikus tűréskiegyenlítés + 2 mm
- acél, fehér vagy barna porszórt bevonattal
- kiesés elleni biztosíték és aretált teleszkópos közép sín

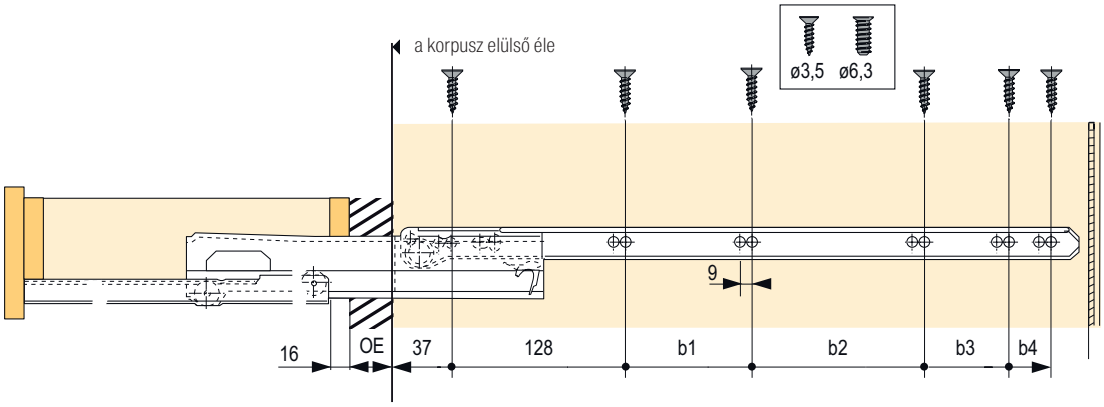

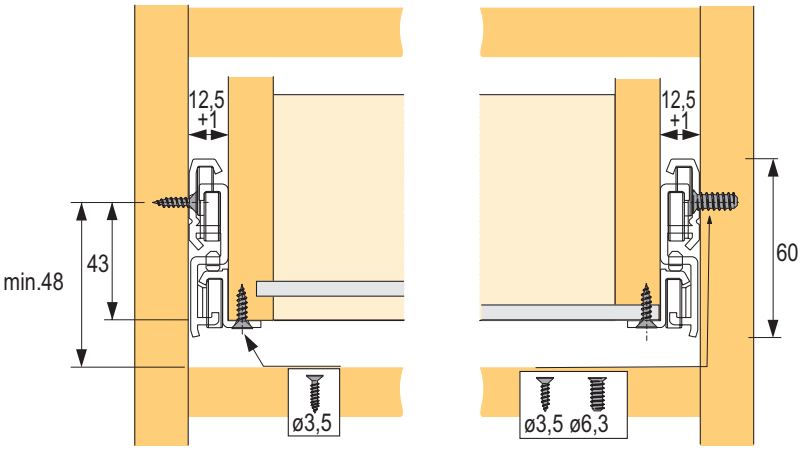

Távolságtartó profil

kód	Hettich kód	méret (mm)
103956	13952	25 × 484 × 50

- fehér műanyag

Görgős fióksín emelt oldalfallal

Részleges kihúzás

magasság (mm)		53	85	117	150
		fehér	fehér	fehér	fehér
hossz (mm)	270	93944	**93950**	**93951**	**93955**
	350	93945	**93931**	**93952**	**93956**
	400	**93946**	**93932**	**93953**	**93957**
	450	**93947**	**93933**	**93940**	**93942**
	500	**93948**	**93934**	**93941**	**93943**
	550	**93949**	**93935**	**93954**	**93958**

- fiók beállítása vízszintesen és függőlegesen ±1,5 mm
- teherbírás 25 kg

[1] a magasító korláthoz mindig meg kell vásárolni a 93998-as rögzítő elemet

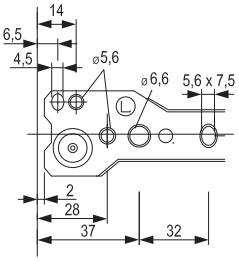

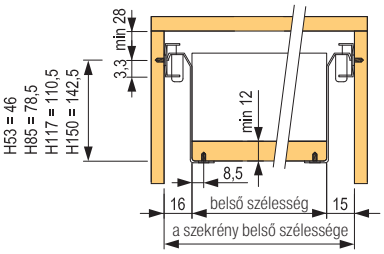

elülső és hátsó szerelési méretek H53, H83, H117, H150

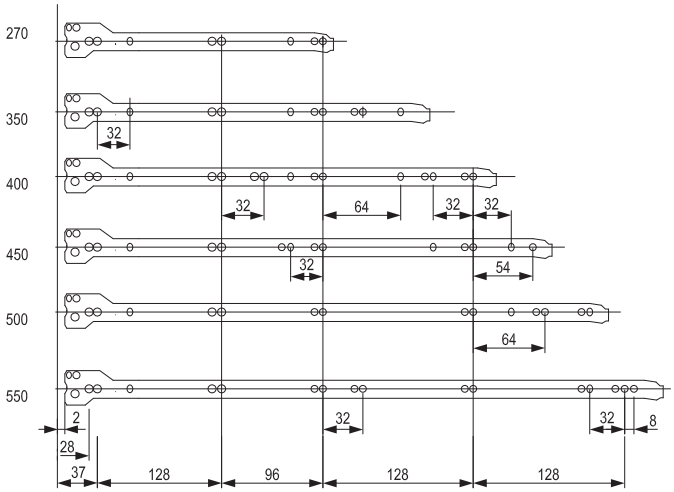

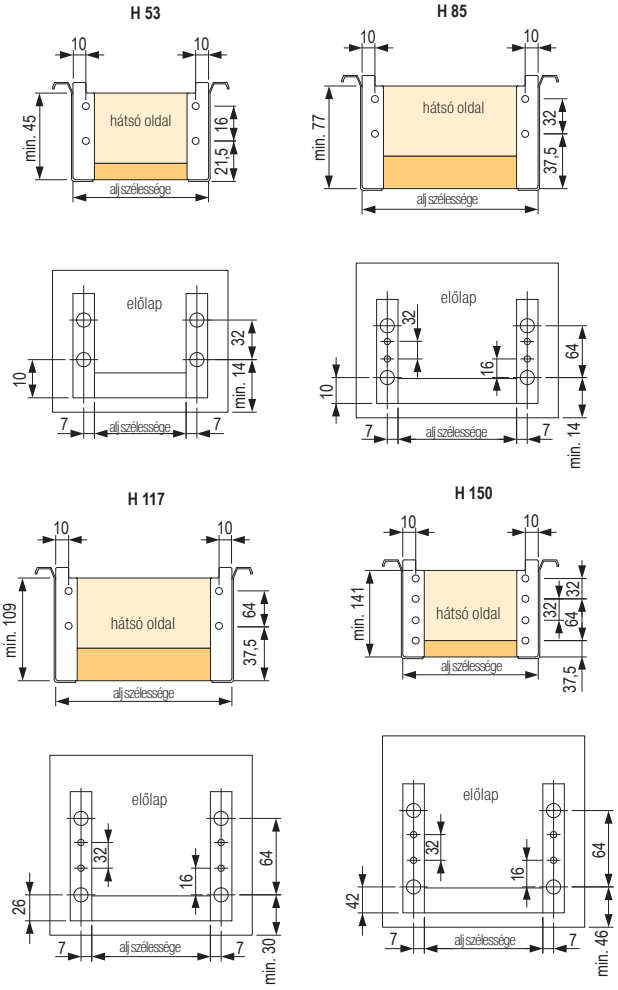

Külső csillapító görgős fióksínekhez oldallappal

kód	leírás
198919	fehér
198920	szürke

- teljes készlet, beleértve a szerelési útmutatót
- könnyű összeszerelés

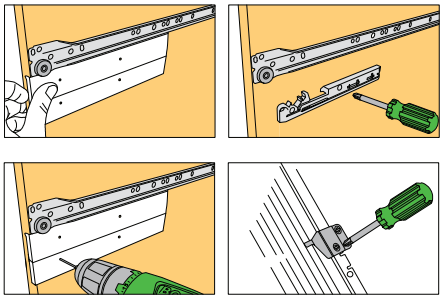

Görgős fióksín

Részleges kihúzás
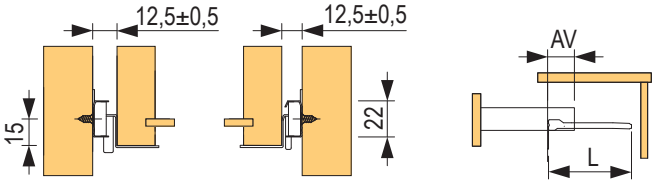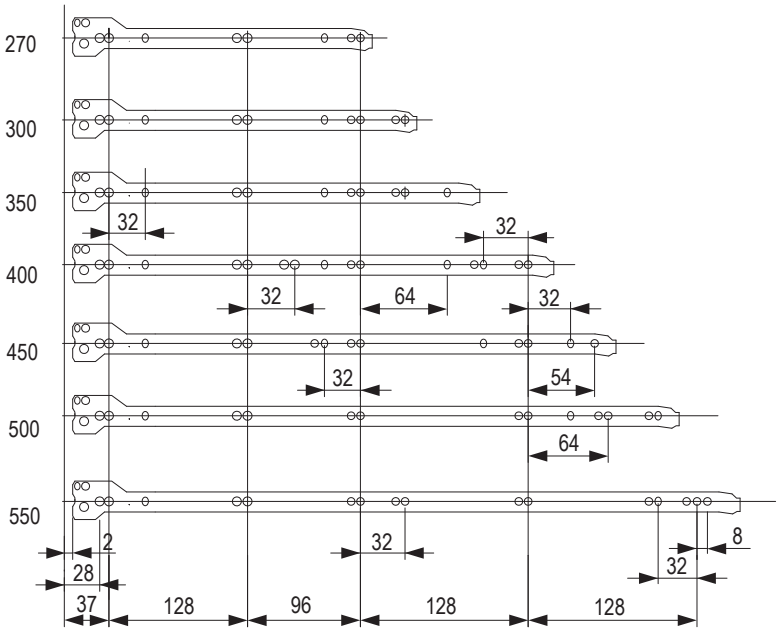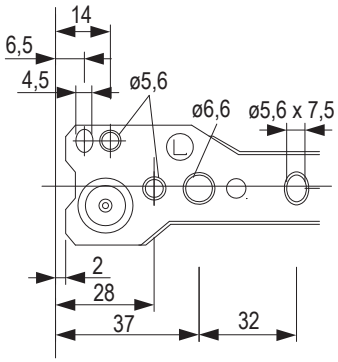
hossz (mm)	fehér	fekete	AV (mm)
250	**252225**	×	87
300	**91641**	**91651**	87
350	**91642**	**91652**	87
400	**91643**	**91653**	97
450	**91644**	**91654**	97
500	**91645**	**91655**	97
550	**91646**	**91656**	117
600	**91647**	**91657**	117