15

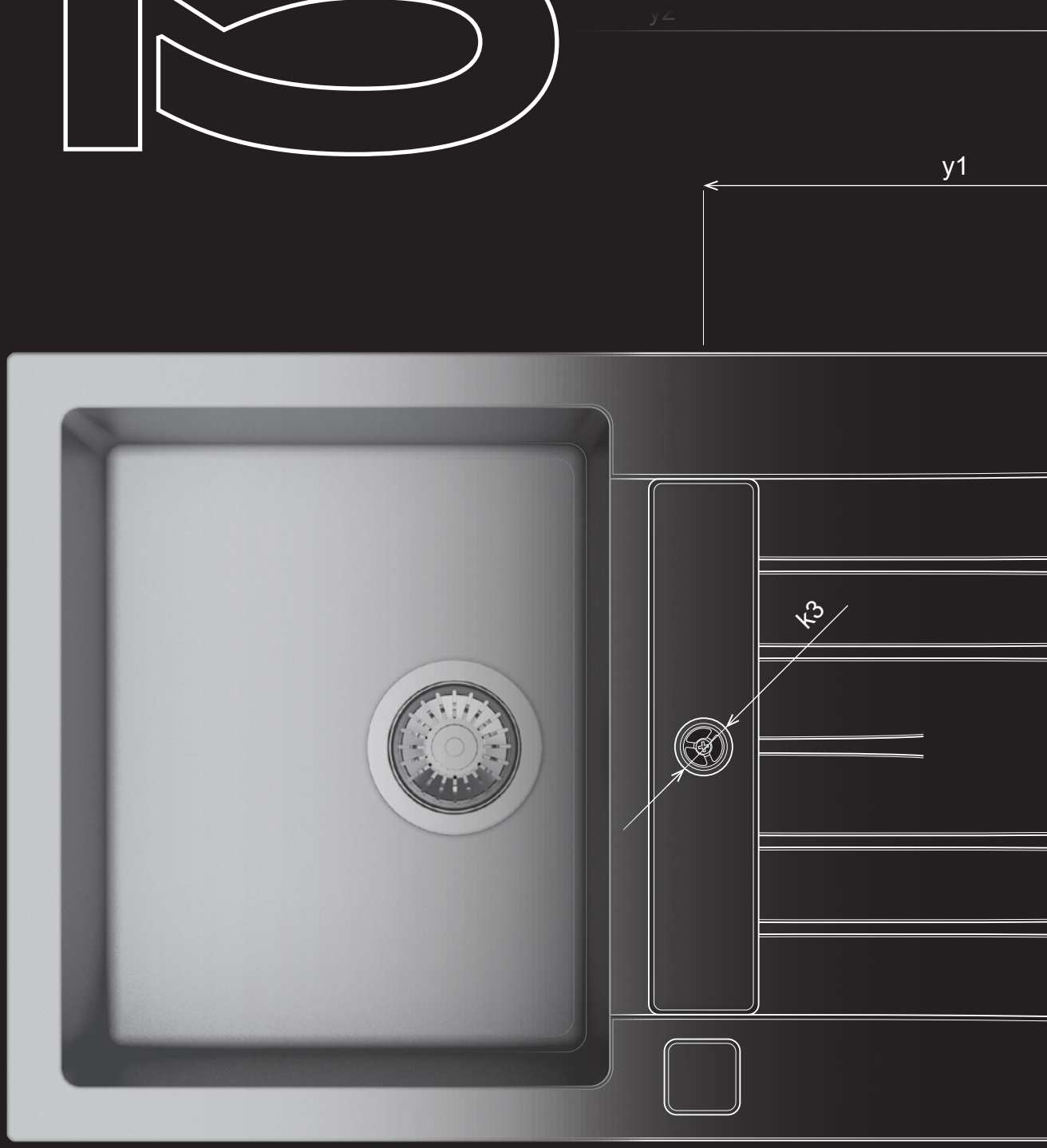

mosogatók, csaptelepek, elszívók, konyhamalacok

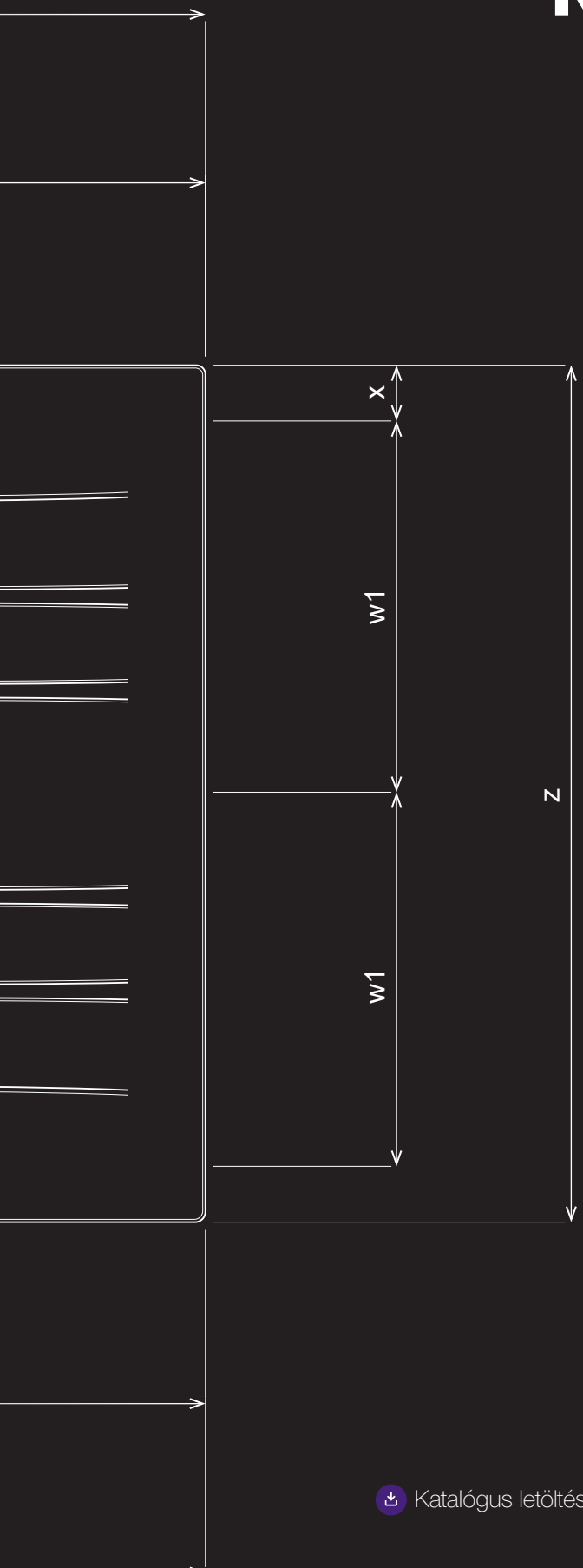

BEMUTATÓ DARABOK VISZONTELADÓINKNÁL

A mosogatók és a csaptelepek egy pillantásra kiválaszthatók a katalógusban, de szeretné megnézni, hogyan is néznek ki valójában? Jöjjön el és nézze meg viszonteladóinknál, akik megmutatják és tanácsot adnak a választással kapcsolatban. Az Önhöz legközelebbi viszonteladóról ügyfélszolgálatunkon kérhet információt.

DÉMOS24PLUS

A portál a vásárláshoz, a rendelések áttekintéséhez, a rendelések formázásához és állapotának ellenőrzéséhez, a raktárkészletről és az árakról szóló információkhoz és még sok máshoz egy helyen.

TANÁCSADÁS

Tanácstalan a vasalatok és a szerelés kiválasztásával kapcsolatban? Hívja a +36 1 445 3730 telefonszámot, vagy írjon a megrendelesek@demos-trade.com címre, és örömmel adunk Önnek tanácsot.

HÁZHOZSZÁLLÍTÁS

Minden megrendelést házhoz kézbesítünk Önnek.

A mosogatók szimbólumainak áttekintése

szerelés felülről

szerelés alulról

szerelés egy síkban

tartalmaz szifont

nem tartalmaz szifont

helytakarékos szifont tartalmaz

több színben kapható

30

a korpusz min. szélessége

35

előfúrt nyílások átmérője

3½

lefolyó szűrő

excenteres lefolyó szűrő

tartalomjegyzék

	Gránit mosogatók csepegtetővel	Strong 15.9 – 15.11 o. Franke 15.25 – 15.31 o. Blanco 15.67 – 15.69 o.
	Gránit mosogatók csepegtető nélkül	Strong 15.12 o. Franke 15.32 – 15.33 o. Blanco 15.69 – 15.72 o.
	Rozsdamentes acél mosogatók csepegtetővel	Strong 15.15 és 15.21 o. Franke 15.38 – 15.42 o. Blanco 15.73 o.
	Rozsdamentes acél mosogatók csepegtető nélkül	Strong 15.16 – 15.17 és 15.21 – 15.22 o. Franke 15.43 – 15.46 o. Blanco 15.74 o. Grohe 15.84 o.
	Kerámia mosogatók	Franke Blanco 15.65 o.
	Csaptelepek	Strong 15.19 – 15.20 o. Franke 15.48 – 15.55 o. Blanco 15.75 – 15.80 o. Grohe 15.85 – 15.91 o.
	Páraelszívók	Franke 15.58 – 15.62 o.
	Konyhamalacok	15.93 – 15.94 o.

Mi van ebben a fejezetben?

A gyártók, termékek vagy fontos értékek rövid bemutatása a következő fejezetből.

Ebben a fejezetben **Strong**, **Franke, Blanco és Grohe** mosogatókat, **Strong, Franke, Blanco** és **Grohe** csaptelepeket, **Franke** páraelszívókat és **EcoMaster** konyhamalacokat talál. Anyaguk szerint vannak rendezve: kerámia, gránit, rozsdamentes acél.
A tartalomjegyzékben a csepegtetővel ellátott vagy csepegtető nélküli változatok és a szerelési stílus (fent, lent) szerint vannak rendezve.

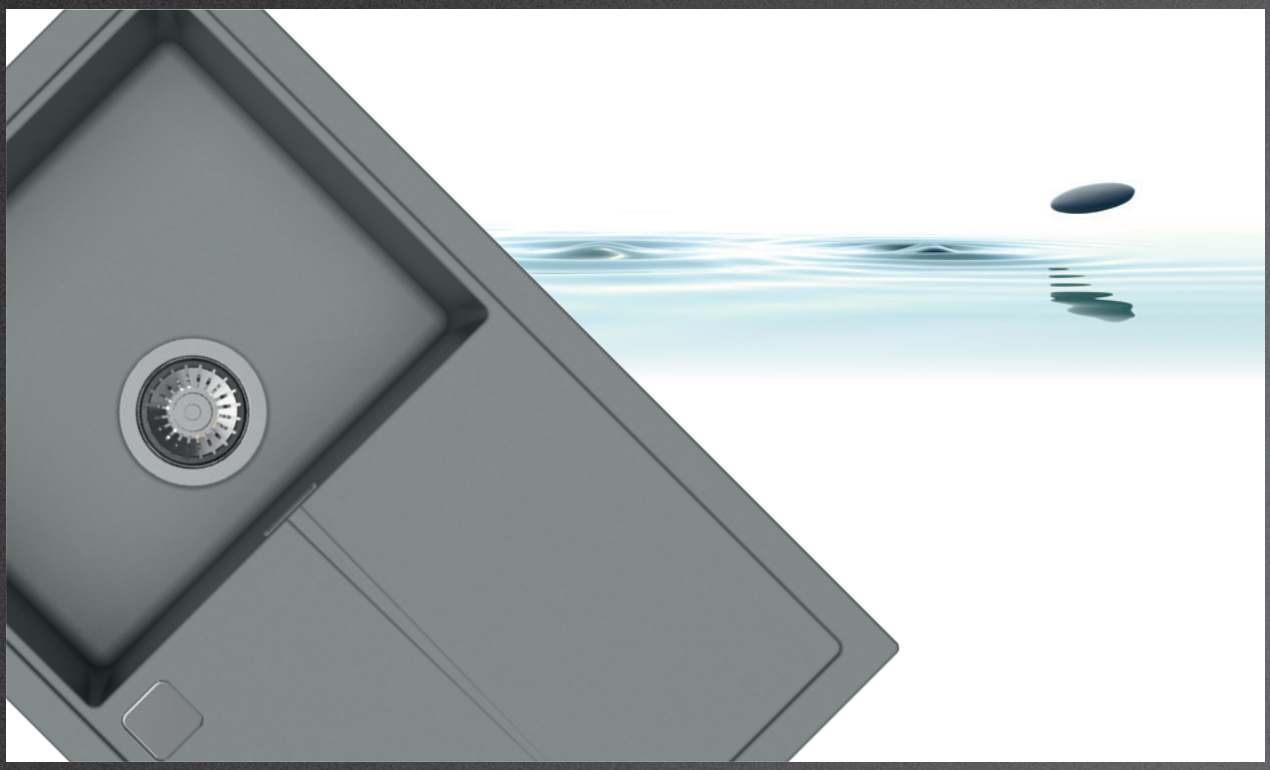

StrongSinks S3

2 változat: kiváló minőségű, erős gránitból és rozsdamentes acélból készült Strong mosogató. A mosogatók a konyha esztétikai oldalának fokozására készültek.

StrongSinks S1

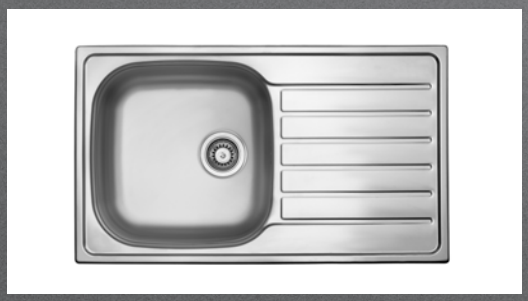

Rozsdamentes acél mosogatók alapsorozata, amely a megfelelő minőséget a kiváló árral ötvözi.

Franke Fragranite

Ez az egyik legkeményebb anyag, amelyet mosogatók gyártásához használnak. 80%-ban zúzott kvarchomokból és kötőanyagból készül. A mosogatók nagyon kellemes és meleg tapintású felülettel rendelkeznek.

Franke Tectonite

A Tectonite egy teljesen szintetikus, gránit mosogatót imitáló anyagból készült mosogatósorozat, természetesen kedvezőbb áron.

Blanco kerámia mosogató

A kerámia mosogatóknak számos előnye van, amelyek közül a legnagyobb, hogy ellenállnak a nagyon magas hőmérsékletnek, és a gránit mosogatókkal ellentétben szinte bármilyen formájúak és árnyalatúak lehetnek.

Blanco Silgranit

A Franke-hez hasonlóan a Blanco mosogatók is a gránit legkeményebb részeinek 80%-ából készülnek. Hosszú élettartamuk az Ön hosszú távú megelégedettségére.

Milyenek a TOP termékek?

Összeállítottunk Önnek egy válogatást a legérdekesebb dolgokból, amelyeket a katalógusban talál.

StrongSinks S1 és S3

15.9

egy új, teljes mosogató- és csaptelepcsalád a **Strong** márkanév alatt. Gránit és rozsdamentes acél mosogatókat (préselt és hegesztett) talál, beleértve a választható tartozékokat és a hozzá illő csaptelepeket. Mindez jó minőségben, 5 év garanciával és még kedvezőbb áron.

A minimalista megoldás érdekli?

Konyhapultból kihúzható konyhaszigeti páraelszívó - FDW 908 IB XS

15 .62

mosogatók, csaptelepek, elszívók, konyhamalacok

15

További újdonságok a fejezetben

MRG 610-54 FTL

Az új, csepegtető nélküli MRG 610-es Fragranite mosogatósorozat minden olyan konyhába illik, ahol kis méretű mosogatóra van szükség, vagy ahol nem fér el egy nagy méretű mosogató. Az ónix, a matt fekete, a szürke kő, a fehér jég és a kasmír színeivel mindenhol megállja a helyét.

15.32

Blanco – kerámia mosogató

Élelmiszerrel érintkezve biztonságos és higiénikusan tiszta. Szilárd, karcálló felület. Higiénikus: zárt és tömített. Könnyű karbantartás: nem sok mindenre van szükség. Hőmérséklet- és fényálló. Válogatás ezeknek a mosogatóknak a nagyszerű tulajdonságaiból.

15.65

A munkalapba rejtve

Az FDW 908 IB XS a munkalap alá rejtett páraelszívó jelölése. Ennek köszönhetően teljesen diszkrét a konyhában, anélkül, hogy a teljesítménye csökkenne. Az elszívó motorja mindkét oldalról elhelyezhető, és 90 fokban elforgatható. A kijelzőn megjelenik a szűrő telítettsége... Röviden, számos előny és biztonság az életben.

15.62

Grohe Blue – mint a forrásvíz

Ezek a GROHE Blue Pure csapok a hagyományos csapvíz mellett tiszta, friss asztali vizet biztosítanak közvetlenül a csapból. A megbízható GROHE Blue aktívszenes szűrő eltávolítja a nemkívánatos anyagokat, amelyek hátrányosan befolyásolják az illatát és az ízét. A GROHE Pure csaptelepek a hagyományos konyhai csaptelepek összes funkciójával rendelkeznek.

15.86

Az új termékekről szóló videók és további információk itt találhatók:

StrongSinks S3 – gránit mosogatók csepegtetővel

Zala 860

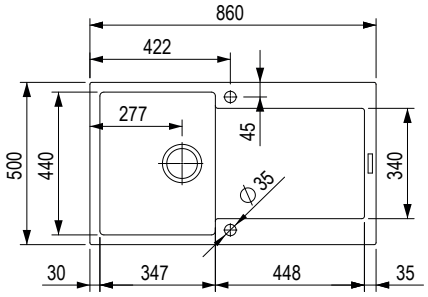

A csomag helytakarékos szifont tartalmaz.

fekete	szürke	barna	fehér
491377	**491391**	**491399**	**491408**

Méretek: 860 × 500 mm
- kivágás: 840 × 480 mm
- mosogató: 440 × 347 mm
- mélység: 200 mm

TARTOZÉKOK	
492717	helytakarékos szifon excenterrel
491385	rozsdamentes acél csepegtető tálca
491387	feltekerhető csepegtető 490 × 270 mm

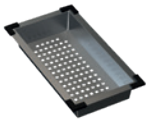

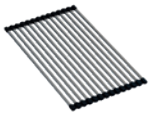

Zala 1000

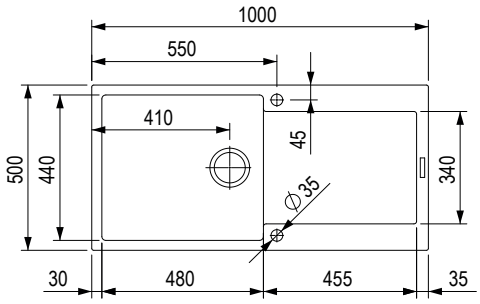

A csomag helytakarékos szifont tartalmaz.

fekete	szürke	barna	fehér
491378	**491392**	**491400**	**491409**

Méretek: 1000 × 500 mm
- kivágás: 980 × 480 mm
- mosogató: 480 × 440 mm
- mélység: 200 mm

TARTOZÉKOK	
492717	helytakarékos szifon excenterrel
491385	rozsdamentes acél csepegtető tálca
491387	feltekerhető csepegtető 490 × 270 mm

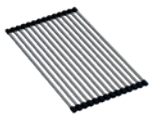

StrongSinks S3 – gránit mosogatók csepegtetővel

Labe 780

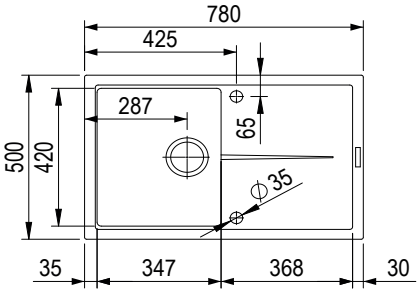

A csomag helytakarékos szifont tartalmaz.

fekete	szürke	barna	fehér
491379	**491393**	**491401**	**491410**

Méretek: 780 × 500 mm
- kivágás: 760 × 480 mm
- mosogató: 347 × 420 mm
- mélység: 205 mm

Ha magas csapot használ egy csepegtető tálcán, ezek enyhén megdőlhetnek.

TARTOZÉKOK	
492717	helytakarékos szifon excenterrel
491386	rozsdamentes acél csepegtető tálca
491387	feltekerhető csepegtető 490 × 270 mm

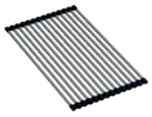

Labe 1000

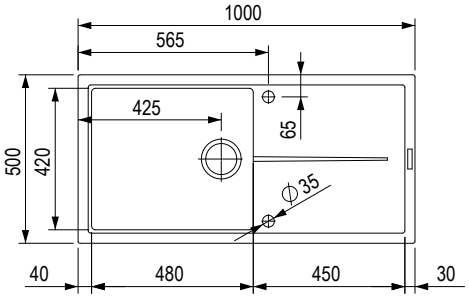

A csomag helytakarékos szifont tartalmaz.

fekete	szürke	barna	fehér
491380	**491394**	**491402**	**491411**

Méretek: 1000 × 500 mm
- kivágás: 980 × 480 mm
- mosogató: 480 × 420 mm
- mélység: 205 mm

Ha magas csapot használ egy csepegtető tálcán, ezek enyhén megdőlhetnek.

TARTOZÉKOK	
492717	helytakarékos szifon excenterrel
491386	rozsdamentes acél csepegtető tálca
491387	feltekerhető csepegtető 490 × 270 mm

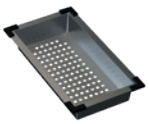

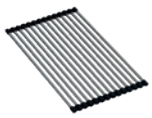

StrongSinks S3 – gránit mosogatók csepegtetővel

Vardar 615

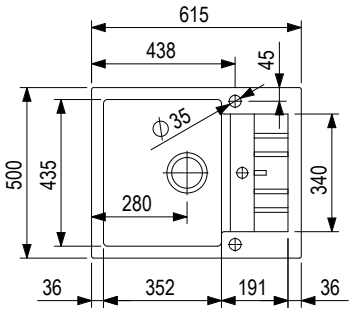

A csomag tartalmaz egy helytakarékos szifont excenterrel.

fekete	szürke	barna	fehér
491381	**491395**	**491403**	**491412**

Méretek: 615 × 500 mm
- kivágás: 595 × 480 mm
- mosogató: 346 × 430 mm
- mélység: 198 mm

TARTOZÉKOK	
491387	feltekerhető csepegtető 490 × 270 mm

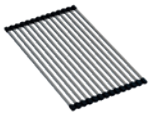

Ha magas csapot használ egy csepegtető tálcán, ezek enyhén megdőlhetnek.

Vardar 780

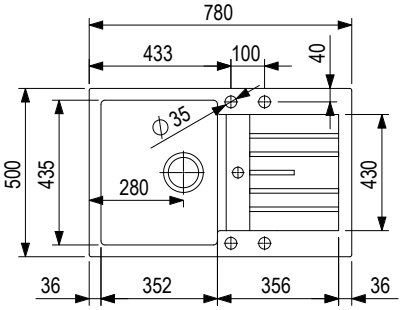

A csomag tartalmaz egy helytakarékos szifont excenterrel.

fekete	szürke	barna	fehér
491382	**491396**	**491404**	**491413**

Méretek: 780 × 500 mm
- kivágás: 760 × 480 mm
- mosogató: 346 × 430 mm
- mélység: 198 mm

TARTOZÉKOK	
491387	feltekerhető csepegtető 490 × 270 mm

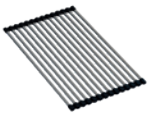

StrongSinks S3 – gránit mosogatók csepegtető nélkül

Hron 430

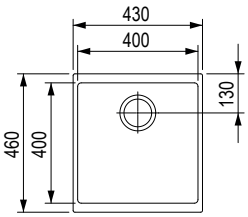

A csomag helytakarékos szifont tartalmaz.

fekete	szürke	barna	fehér
491383	**491397**	**491406**	**491414**

Méretek: 430 × 460 mm
- kivágás a felső szereléshez: 420 × 444 mm
- kivágás az alsó szereléshez: 400 × 400 mm
- mosogató: 400 × 400 mm
- mélység: 200 mm

TARTOZÉKOK	
492721	rozsdamentes acél csepegtető tálca
491388	feltekerhető csepegtető 440 × 270 mm

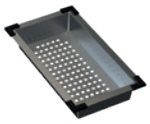

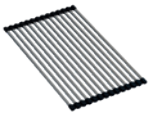

Hron 530

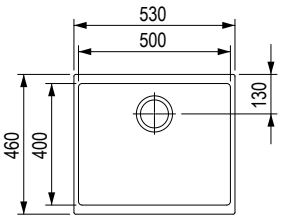

A csomag helytakarékos szifont tartalmaz.

fekete	szürke	barna	fehér
491384	**491398**	**491407**	**491415**

Méretek: 530 × 460 mm
- kivágás a felső szereléshez: 520 × 444 mm
- kivágás az alsó szereléshez: 500 × 400 mm
- mosogató: 500 × 400 mm
- mélység: 200 mm

TARTOZÉKOK	
492721	rozsdamentes acél csepegtető tálca
491388	feltekerhető csepegtető 440 × 270 mm

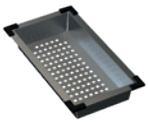

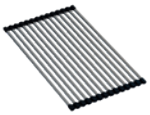

StrongSinks S3 – gránit mosogatók, tartozékok

Csepegtető tálca

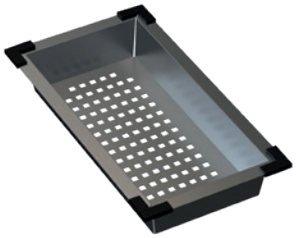

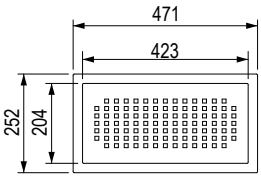

kód	leírás
491385	rozsdamentes acél 471 × 252 × 75 mm

Csepegtető tálca

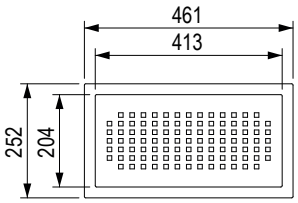

kód	leírás
491386	rozsdamentes acél 461 × 252 × 75 mm

Csepegtető tálca

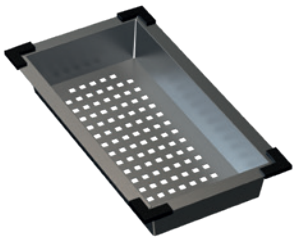

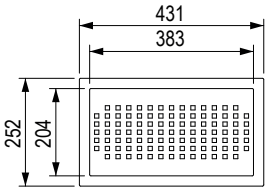

kód	leírás
492721	rozsdamentes acél 431 × 252 × 75 mm

Feltekerhető csepegtető

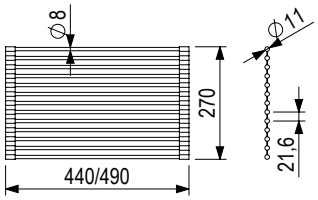

kód	leírás
491387	490 × 277 mm
491388	400 × 277 mm

Minta

kód	leírás
505774	gránit színminta

StrongSinks S3 – tartozékok

Szifon gránit mosogatóhoz

kód	leírás
492715	helytakarékos szifon

Szifon gránit mosogatóhoz

kód	leírás
492717	helytakarékos szifon excenterrel

Szifon rozsdamentes acél mosogatóhoz

kód	leírás
482705	helytakarékos szifon

Szifon rozsdamentes acél mosogatóhoz

kód	leírás
495506	helytakarékos szifon excenterrel

StrongSinks S3 – hegesztett rozsdamentes acél mosogatók csepegtetővel

Nida

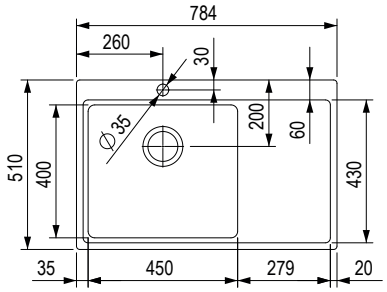

A csomag helytakarékos szifont tartalmaz.

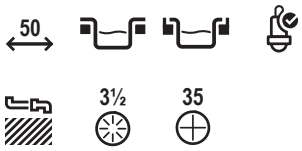

kód	leírás
482143	784 × 510 mm, szerelés felülről / szerelés egy síkban, csepegtető jobbra
482142	784 × 510 mm, szerelés felülről / szerelés egy síkban, csepegtető balra

Méret: 784 × 510 mm
- kivágás: 776 x 502,5 mm
- mosogató mélysége: 235 mm
- vastagság: 1 mm

Dnipro

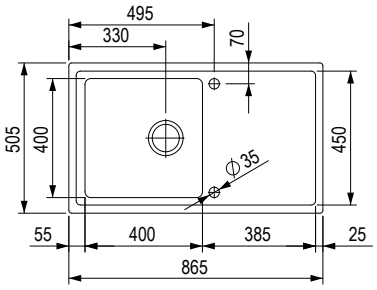

A csomag tartalmaz egy helytakarékos szifont excenterrel és egy csapfuratfedelet.

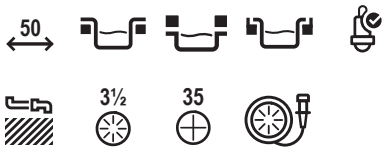

kód	leírás
482141	865 × 505 mm, excenterrel, szerelés felülről/alulról/szerelés egy síkban

Méret: 865 × 505 mm
- kivágás: 536 x 491 mm
- mosogató mélysége: 203 mm
- vastagság: 1,2 mm

StrongSinks S3 – hegesztett rozsdamentes acél mosogatók csepegtetővel

Duna 500

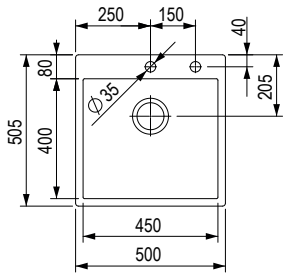

A csomag tartalmaz egy helytakarékos szifont excenterrel és egy csapfuratfedelet.

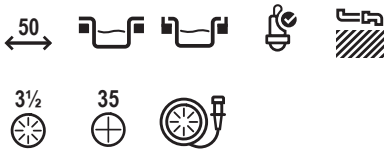

kód	leírás
482140	szerelés felülről/szerelés egy síkban

Méret: 500 × 505 mm
- kivágás: 486 × 491 mm
- mosogató mélysége: 203 mm
- vastagság: 1,2 mm

Duna 550

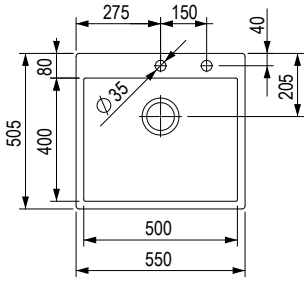

A csomag tartalmaz egy helytakarékos szifont excenterrel és egy csapfuratfedelet.

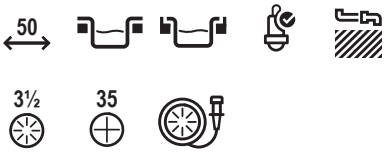

kód	leírás
482139	szerelés felülről/szerelés egy síkban

- **Méret:** 550 × 505 mm
- kivágás: 536 × 491 mm
- mosogató mélysége: 203 mm
- vastagság: 1,2 mm

StrongSinks S3 – hegesztett rozsdamentes acél mosogatók csepegtető nélkül

Eden 440

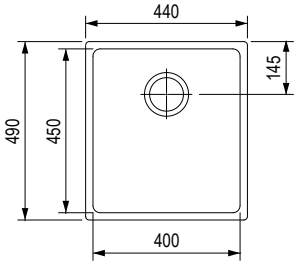

A csomag helytakarékos szifont tartalmaz.

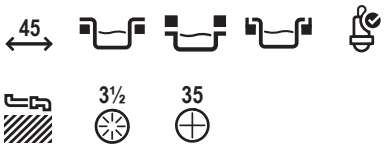

kód	leírás
482145	szerelés felülről/alulról/egy síkban

Méret: 440 × 490 mm
- kivágás az alulról történő szereléshez: 396 × 446 mm
- mosogató mélysége: 215 mm
- vastagság: 1 mm

Eden 540

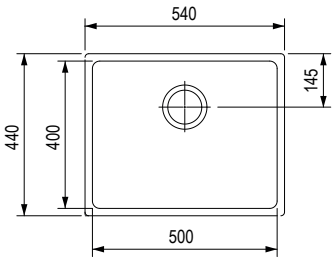

A csomag helytakarékos szifont tartalmaz.

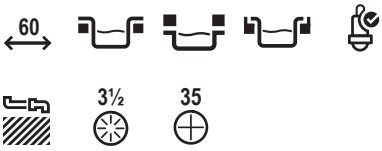

kód	leírás
482144	szerelés felülről/alulról/egy síkban

Méret: 540 × 440 mm
- kivágás az alulról történő szereléshez: 496 × 396 mm
- mosogató mélysége: 215 mm
- vastagság: 1 mm

StrongSinks S3 – hegesztett rozsdamentes acél mosogatók, tartozékok

Mosogatószer adagoló

kód	leírás
489798	rozsdamentes acél S3 mosogatókhoz

Feltekerhető csepegtető

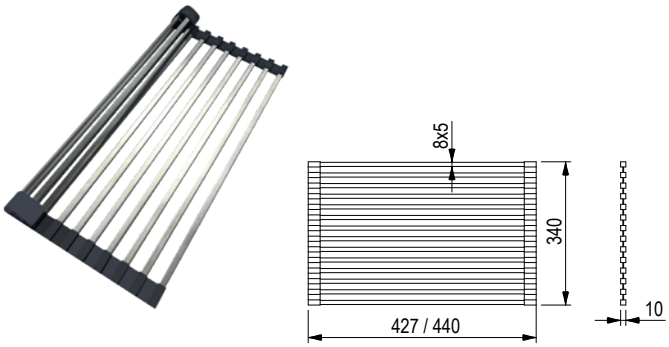

kód	leírás
487893	427 × 340 mm
487894	440 × 340 mm

Takarósapka

kód	leírás
487897	csapfuratfedél rozsdamentes acél lefolyófedél
487900	rozsdamentes acél szelepfedél

Csepegtető tálca

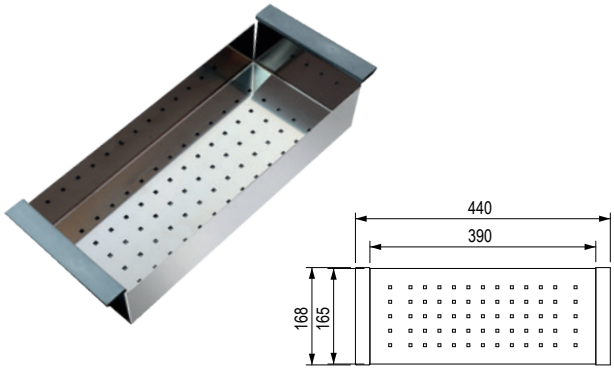

kód	leírás
487892	rozsdamentes acél/műanyag, 482139, 482140, 482141, 482144 mosogatókhoz

Csepegtető tálca

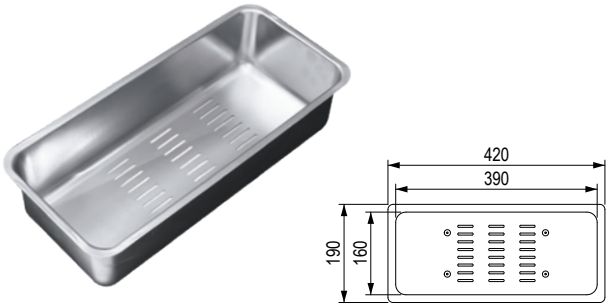

kód	leírás
487891	rozsdamentes acél, a 482141, 482142, 482143, 482144 mosogatókhoz

StrongSinks S3 – csaptelepek

Ipoly

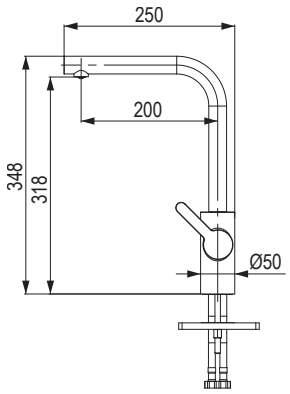

360°

GARANCIA 10 ÉV

kód	leírás	szín
496354	L - alakú, kar az oldalon	fekete matt

Csaptelep típusa:
- egykaros keverő
- nyomós
- 360°-ban elforgatható

A csomag tartalma:
- mosogató csaptelepek
- csatlakozó tömlők
- összeszerelési csomag
- telepítési útmutató

Stréva

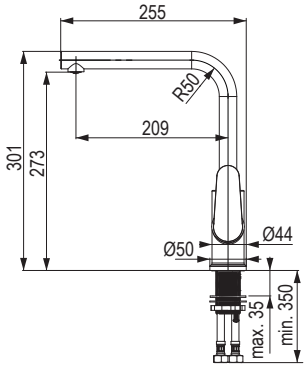

360°

GARANCIA 5 ÉV

kód	leírás	szín
496353	L - alakú, kar az oldalon	fényes króm

Csaptelep típusa:
- **magas kar az edények könnyű feltöltéséhez**
- egykaros keverő
- nyomós
- 360°-ban elforgatható

Csomag tartalma:
- mosogató csaptelepek
- csatlakozó tömlők
- összeszerelési csomag
- telepítési útmutató

Seina

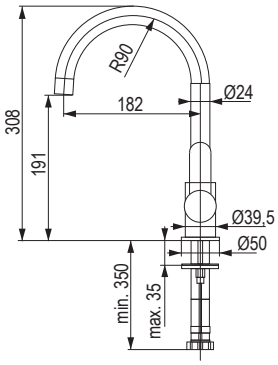

360°

GARANCIA 5 ÉV

kód	leírás	szín
496351	kisebb kompakt mosogatókhoz	fényes króm

Csaptelep típusa:
- egykaros keverő
- nyomós
- 360°-ban elforgatható
- kar az oldalon - „U" alakú csaptelep

Csomag tartalma:
- mosogató csaptelepek
- csatlakozó tömlők
- összeszerelési csomag
- telepítési útmutató

Rhona

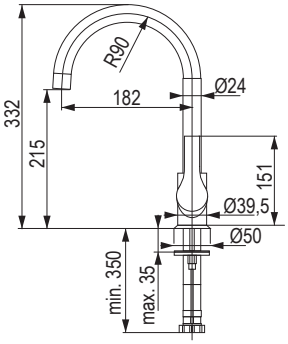

360°

GARANCIA 5 ÉV

kód	leírás	szín
496352	U - alakú, kar az oldalon	fényes króm

Csaptelep típusa:
- egykaros keverő
- nyomós
- 360°-ban elforgatható

Csomag tartalma:
- mosogató csaptelepek
- csatlakozó tömlők
- összeszerelési csomag
- telepítési útmutató

StrongSinks S3 – csaptelepek

Zajas

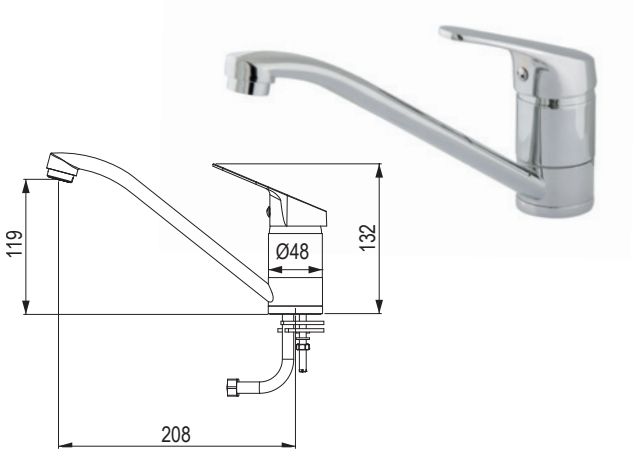

360°

GARANCIA 2 ÉV

kód	leírás	szín
496350	kisebb mosogatókhoz	fényes króm

Csaptelep típusa:
- zuhanyfej nélkül
- egykaros keverő
- nyomós
- 360°-ban elforgatható

A csomag tartalma:
- mosogató csaptelepek
- csatlakozó tömlők
- összeszerelési csomag
- telepítési útmutató

StrongSinks S1 préselt rozsdamentes acél mosogatók csepegtetővel, csepegtető nélkül

Odra

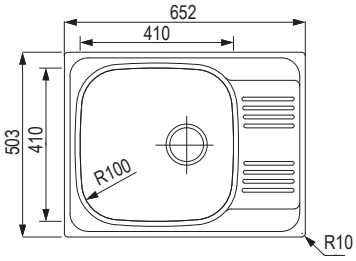

kód	leírás
506001	szerelés felülről

Méretek: 652 × 503 mm
- kivágás: 638 × 489 mm
- mosogató mélysége: 175 mm
- vastagság: 0,7 mm

Nisa

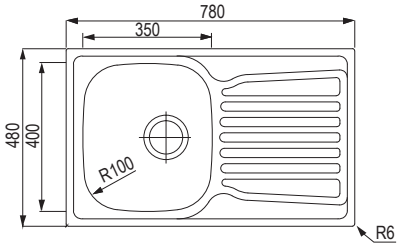

kód	leírás
505998	szerelés felülről

Méretek: 780 × 480 mm
- kivágás: 762 × 462 mm
- mosogató: 350 × 400 mm
- mosogató mélysége: 180 mm
- vastagság: 0,7 mm

Mohan

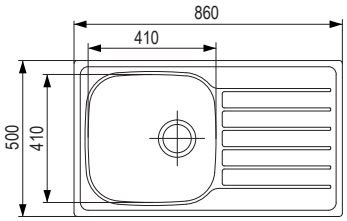

kód	leírás
502486	szerelés felülről

Méretek: 860 × 500 mm
- kivágás: 846 × 486 mm
- mosogató: 410 × 410 mm
- mosogató mélysége: 175 mm
- vastagság: 0,6 mm

Welland

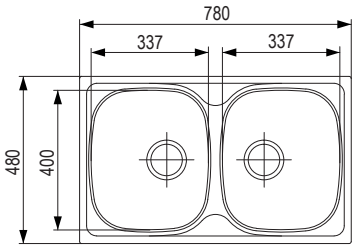

kód	leírás
506000	szerelés felülről

Méretek: 780 × 480 mm
- kivágás: 762 × 462 mm
- mosogató: 2× 337 × 400 mm
- mosogató mélysége: 175 mm
- vastagság: 0,7 mm

StrongSinks S1 préselt rozsdamentes acél mosogatók, csepegtető nélkül

Ondava

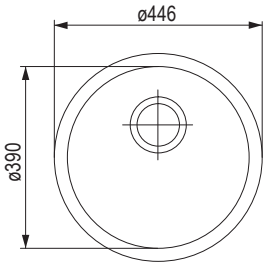

kód	leírás
505999	szerelés felülről

Méretek: ø 446 mm
- kivágás: ø 418 mm
- mosogató: ø 390 mm
- mosogató mélysége: 175 mm
- vastagság: 0,7 mm

Tyne

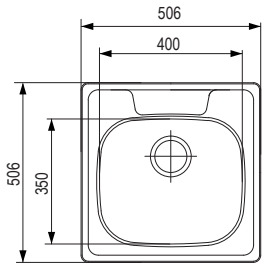

kód	leírás
505997	szerelés felülről

Méretek: 506 × 506 mm
- kivágás: 492 × 492 mm
- mosogató mélysége: 170 mm
- vastagság: 0,7 mm
- mosogató: 400 × 350 mm

Tartozékok – S1 rozsdamentes acél mosogatókhoz

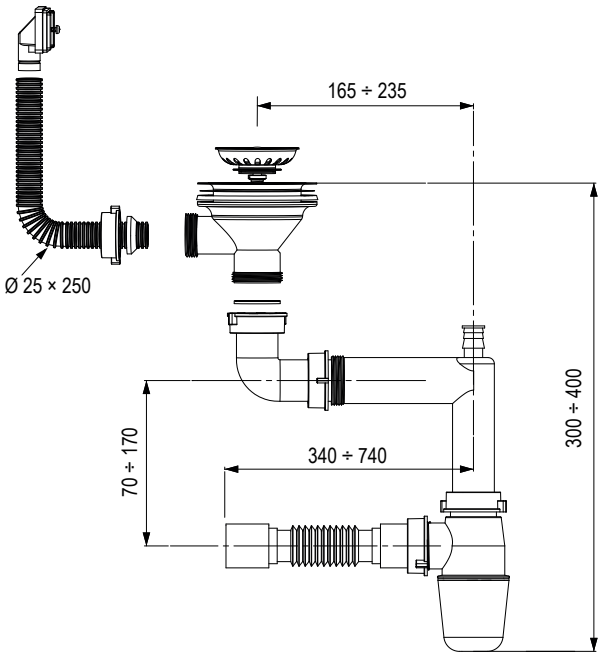

kód	leírás
482705	helytakarékos szifon

A mosogatók és a csaptelepek szimbólumainak áttekintése

szerelés felülről

szerelés alulról

szerelés egy síkban

tartalmaz szifont

nem tartalmaz szifont

zuhanyfej

kihúzható fejjel

helytakarékos szifont tartalmaz

több színben kapható

110°
forgatható

30
a szekrény min. szélessége

105
a sarokszekrény min. szélessége

3½
lefolyó szűrő

excenteres lefolyó szűrő

Franke mosogatók Fragranite

- 80 % gránit és 20 % akril polimer gyanta keveréke
- kiemelkedő színtartósság, rövid távon akár 280°C-os hőmérsékletnek is ellenáll, foltálló, ellenáll a szennyeződéseknek és karcolásoknak
- a Sanitized® antibakteriális kezelés segít megtartani a mosogató felületének tisztaságát, megvédi azt a baktériumoktól és a mikrobáktól

ónix

kőszürke

kasmír

fehér LED

szahara

homokszínű melír

matt fekete

Franke konyhai mosogatók **Fragranite** megtalálható a 15.25 oldalon

Konyhai mosogatók **Tectonite®** megtalálható a 15.34 oldalon

Franke Tectonite® mosogatók

- SMC (Sheet Molding Compound) szintetikus anyag
- a speciális felület, üvegszálas adalékkal biztosítja a tartósságot és a szilárdságot a konyhai használathoz

fekete

fehér

szürke

bézs

Fragranite 15.25 – 15.33 o.

Tectonite® 15.34 – 15.37 o.

Rozsdamentes 15.38 – 15.46 o.

Csaptelepek 15.48 – 15.55 o.

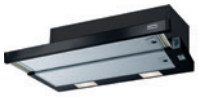

Páraelszívók 15.58 – 15.62 o.

Fragranite mosogatók csepegtetővel

FRANKE

MRG 611

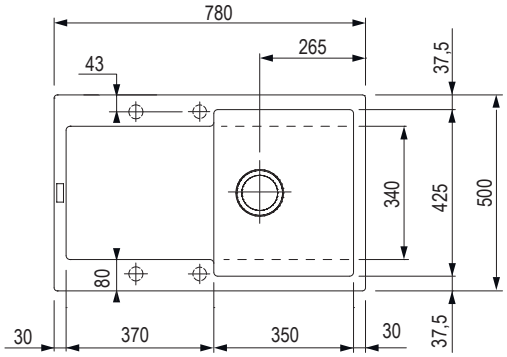

45 3½

ónix	kőszürke	kasmír	fehér LED
207253	**F00247**	318578	207254

matt fekete	szahara	homokszínű melír
462919	F00079	F00084

Méretek: 780 × 500 mm
- kivágás: 760 × 480 mm
- mosogató: 350 × 425 mm
- mélység: 200 mm

TARTOZÉKOK	
207839	rollamat rács
F00335	excenteres szelep

MRG 611–62

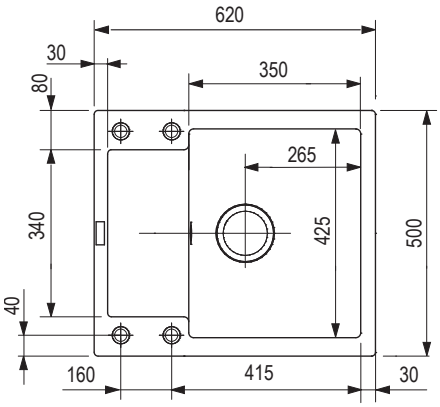

45 3½

ónix	kőszürke	kasmír	fehér LED
207257	144098	318579	144100

matt fekete	szahara	homokszínű melír
462918	144101	144102

Méretek: 620 × 500 mm
- kivágás: 600 × 480 mm
- mosogató: 350 × 425 mm
- mélység: 200 mm

TARTOZÉKOK	
F00335	excenteres szelep

FRANKE

Fragranite mosogatók csepegtetővel

MRG 611–78 BB

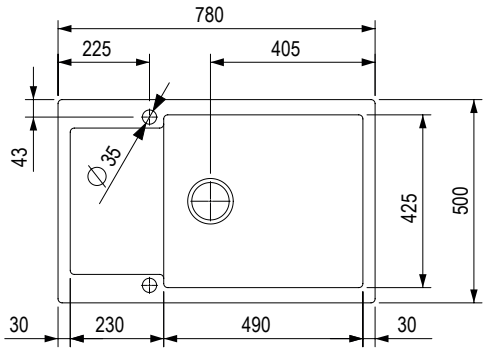

ónix	kőszürke	kasmír	fehér LED
264901	264903	318580	264905

matt fekete	szahara	homokszínű melír
462920	264907	264908

Méretek: 780 × 500 mm
- kivágás: 760 × 480 mm
- mosogató: 490 × 425 mm
- mélység: 200 mm

TARTOZÉKOK

F00335	excenteres szelep szűrővel 3½"
420831	vágódeszka egzotikus fa Bambusz

MRG 651

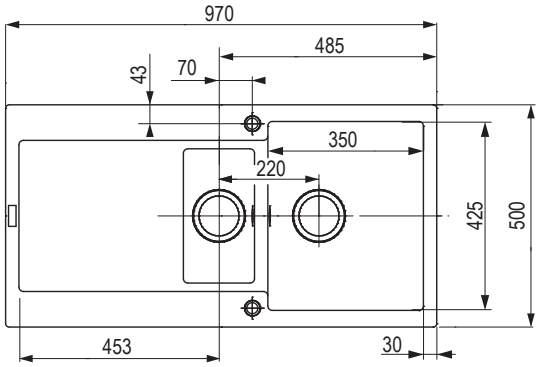

ónix	kőszürke	kasmír	fehér LED
207222	F00207	318583	F00300

matt fekete
462922

Méretek: 970 × 500 mm
- kivágás: 950 × 480 (sugár 10 mm)
- mosogató: 350 × 425, 160 × 300 mm
- mélység: 200, 130 mm

TARTOZÉKOK

F00101	tál
207839	rollamat rács
420831	vágódeszka egzotikus fa Bambusz

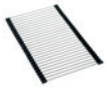

Fragranite mosogatók csepegtetővel

FRANKE

CNG 611-78

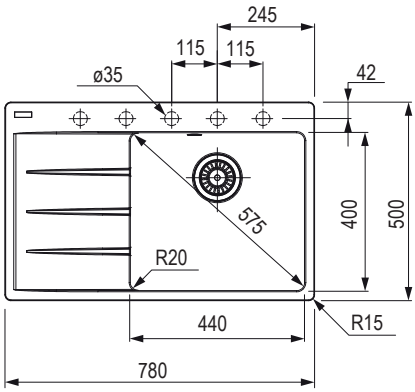

ónix	fekete matt	kőszürke	fehér LED	kasmír
csepegtető jobbra				
462909	**462910**	462911	462912	462913
csepegtető balra				
462914	461025	462915	462916	462917

Méretek: 780 × 500 mm
- kivágás: 760 × 480 mm
- mosogató: 440 × 400 mm
- mélység: 200 mm

TARTOZÉKOK

335070	excenteres szelep szűrővel 3 ½" kerek gomb (króm)
384553	távtartó alátét adagolóhoz vagy forgó szűrős szelephez
207835	rollamat rács
463204	szelepfedél Ø113 mm, rozsdamentes acél
420831	vágódeszka egzotikus fa Bambusz

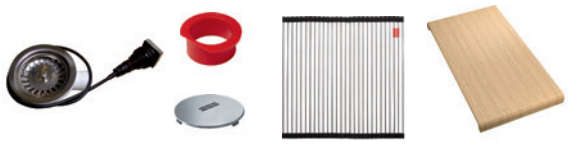

CNG 611-62

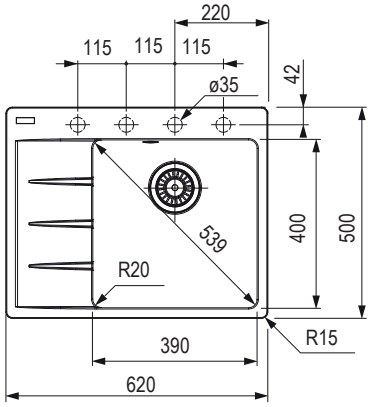

ónix	fekete matt	kőszürke	fehér LED	kasmír
csepegtető jobbra				
462899	**462900**	462901	462902	462903
csepegtető balra				
462904	462905	462906	462907	462908

Méretek: 620 × 500 mm
- kivágás: 600 × 480 mm
- mosogató: 390 × 400 mm
- mélység: 200 mm

TARTOZÉKOK

335070	excenteres szelep szűrővel 3 ½" kerek gomb (króm)
384553	távtartó alátét adagolóhoz vagy forgó szűrős szelephez
207835	rollamat rács
463204	szelepfedél Ø113 mm, rozsdamentes acél
420831	vágódeszka egzotikus fa Bambusz

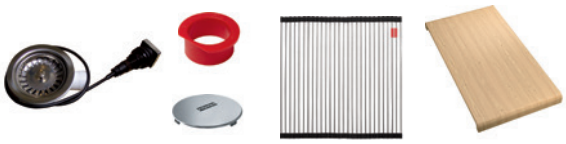

FRANKE

Fragranite mosogatók csepegtetővel

BFG 611

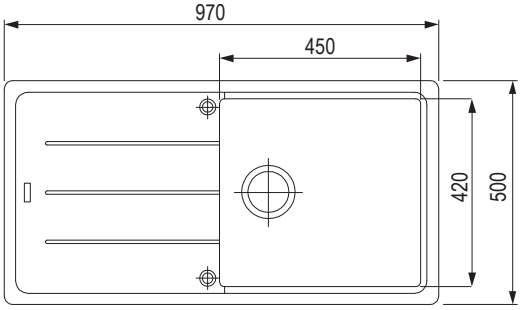

60 3½

ónix	kőszürke	kasmír	fehér LED
207319	207315	318523	207320

matt fekete	szahara	homokszínű melír
477822	207317	207318

Méretek: 970 × 500 mm
- kivágás: 950 × 480 mm, sugár 20 mm
- mosogató: 450 × 420 mm
- mélység: 200 mm

TARTOZÉKOK	
F00335	excenteres szelep szűrővel 3 ½"
420831	vágódeszka egzotikus fa Bambusz

BFG 611–62

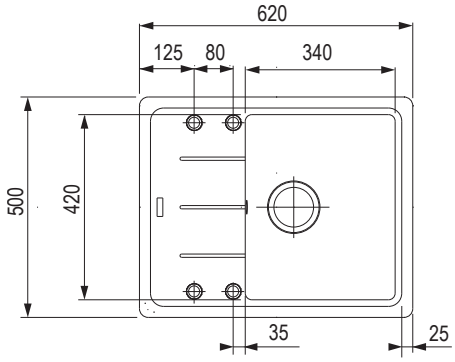

45 3½

ónix	kőszürke	kasmír	fehér LED
207337	**207333**	318524	207338

matt fekete	szahara	homokszínű melír
477819	207335	207336

Méretek: 620 × 500 mm
- kivágás: 600 × 480 mm, sugár 20 mm
- mosogató: 340 × 420 mm
- mélység: 200 mm

TARTOZÉKOK	
F00335	excenteres szelep szűrővel 3 ½"
420831	vágódeszka egzotikus fa Bambusz

Fragranite mosogatók csepegtetővel

FRANKE

BFG 611–78

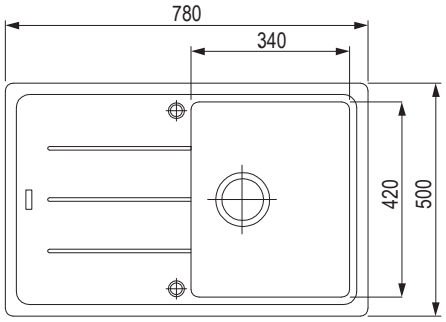

45 3½

ónix	kőszürke	kasmír	fehér LED
207328	**207324**	318525	207329

matt fekete	szahara	homokszínű melír
477820	207326	207327

Méretek: 780 × 500 mm
- kivágás: 760 × 480 mm, sugár 20 mm
- mosogató: 340 × 420 mm
- mélység: 200 mm

TARTOZÉKOK	
F00335	excenteres szelep szűrővel 3 ½"
420831	vágódeszka egzotikus fa Bambusz

BFG 651–78

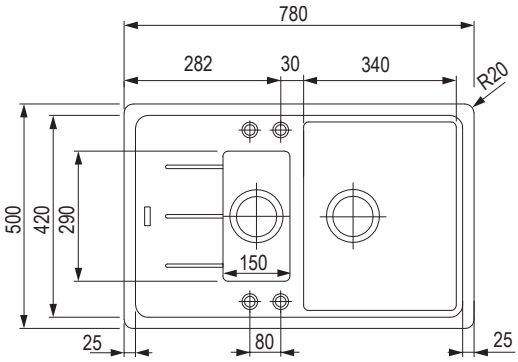

60 3½

ónix	kőszürke	fehér LED
207310	207306	207311

matt fekete
477823

Méretek: 780 × 500 mm
- kivágás: 760 × 480 mm, sugár 20 mm
- mosogató: 340 × 420, 150 × 290 mm
- mélység: 200, 100 mm

TARTOZÉKOK	
207753	tál
F00335	excenteres szelep szűrővel 3 ½"
420831	vágódeszka egzotikus fa Bambusz

FRANKE

Fragranite mosogatók csepegtetővel

BSG 611-62

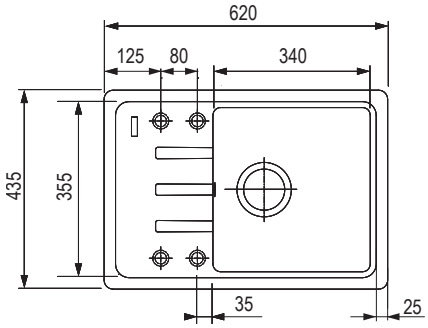

45 3½

ónix	kőszürke	kasmír	fehér LED
284873	284875	318536	298116

matt fekete	szahara	homokszínű melír
477824	284874	298117

Méretek: 620 × 435 mm
- kivágás: 600 × 415 (sugár 20 mm)
- mosogató: 340 × 355 mm
- mélység: 200 mm

TARTOZÉKOK	
F00335	excenteres szelep szűrővel 3 ½"

BSG 611-78/39

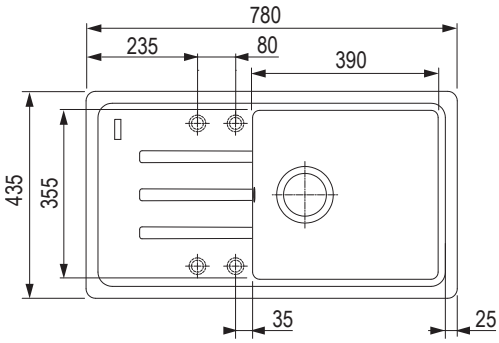

50 3½

ónix	kőszürke	kasmír	fehér LED
284918	284920	318537	298123

matt fekete	szahara	homokszínű melír
477825	284877	298124

Méretek: 780 × 435 mm
- kivágás: 760 × 415 (sugár 20) mm
- mosogató: 390 × 355 mm
- mélység: 200 mm

TARTOZÉKOK	
F00335	excenteres szelep szűrővel 3 ½"

Fragranite mosogatók csepegtetővel

FRANKE

UBG 611–62

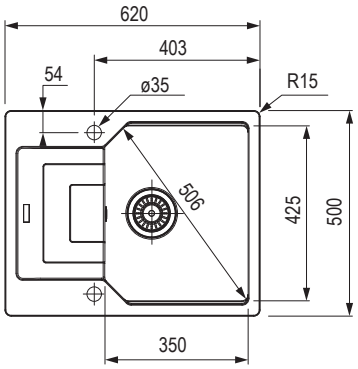

ónix	kőszürke	kasmír	fehér LED
384435	**384437**	384442	384438

matt fekete	homokszínű melír
462926	384441

Méretek: 620 × 500 mm
- 600 × 480 mm (sugár 15 mm)
- mosogató: 350 × 425 mm
- mélység: 220 mm

TARTOZÉKOK

335070	excenteres szelep szűrővel 3 ½" kerek gomb (króm)
384553	távtartó alátét adagolóhoz vagy forgó szűrős szelephez
420831	vágódeszka egzotikus fa Bambusz

UBG 611–86

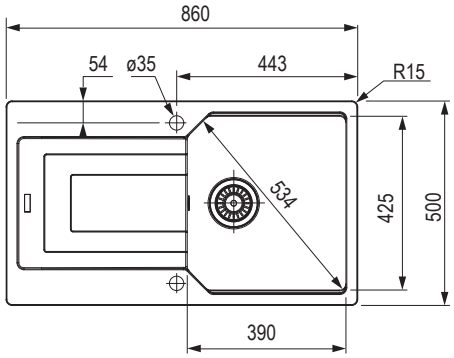

ónix	kőszürke	kasmír	fehér LED
384444	**384446**	384451	384447

matt fekete	szahara	homokszínű melír
462927	384449	384450

Méretek: 860 × 500 mm
- kivágás: sablon szerint
- 840 × 480 mm (sugár 15 mm
- mosogató 390 × 425 mm
- mélység 220 mm

TARTOZÉKOK

335070	excenteres szelep szűrővel 3 ½" kerek gomb (króm)
384553	távtartó alátét adagolóhoz vagy forgó szűrős szelephez
420831	vágódeszka egzotikus fa Bambusz

FRANKE

Fragranite mosogatók csepegtető nélkül

MRG 610-37 RTL

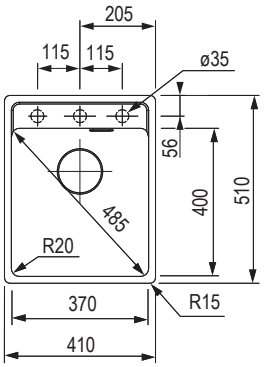

45 3½

ónix	kőszürke	kasmír	szahara
473287	473289	473286	473288

matt fekete	fehér LED
473290	473285

Méretek: 410 × 510 mm
- kivágás: 390 × 498 mm
- mosogató: 370 × 400 mm
- mélység: 200 mm

TARTOZÉKOK	
F00335	excenteres szelep szűrővel 3 ½"
207835	rollamat rács
420831	vágódeszka egzotikus fa Bambusz

MRG 610-52 RTL

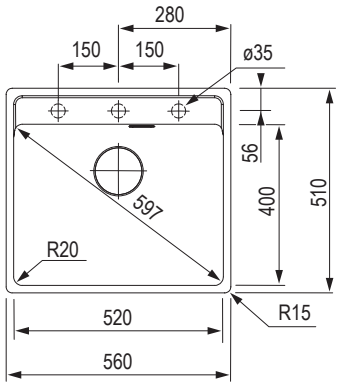

60 3½

ónix	kőszürke	szahara	fekete matt
473293	473295	473294	473296

kasmír	fehér LED
473292	473291

Méretek: 560 × 510 mm
- kivágás: 540 × 498 mm
- mosogató: 520 × 400 mm
- mélység: 200 mm

TARTOZÉKOK	
F00335	excenteres szelep szűrővel 3 ½"
207835	rollamat rács

Fragranite mosogatók csepegtető nélkül

FRANKE

MRG 610-39 FTL

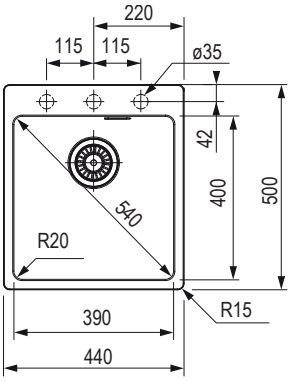

45 3½

ónix	fekete matt	kőszürke	fehér LED	kasmír
473249	473250	473251	473252	473253

Méretek: 440 × 500 mm
- kivágás: 420 × 480 mm
- mosogató: 390 × 400 mm
- mélység: 200 mm

TARTOZÉKOK

335070	excenteres szelep szűrővel 3 ½" kerek gomb (króm)
384553	távtartó alátét adagolóhoz vagy forgó szűrős szelephez
207835	rollamat rács
420831	vágódeszka egzotikus fa Bambusz

MRG 610-54 FTL

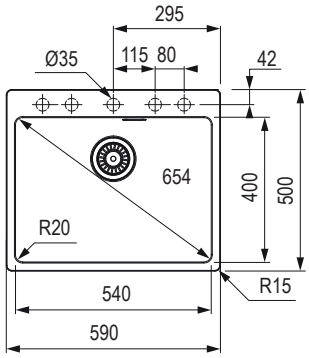

60 3½

ónix	fekete matt	kőszürke	fehér LED	kasmír
473256	**473257**	473258	473259	473260

Méretek: 590 × 500 mm
- kivágás: 570 × 480 mm
- mosogató: 540 × 400 mm
- mélység: 200 mm

TARTOZÉKOK

335070	excenteres szelep szűrővel 3 ½" kerek gomb (króm)
384553	távtartó alátét adagolóhoz vagy forgó szűrős szelephez
207835	rollamat rács
420831	vágódeszka egzotikus fa Bambusz

FRANKE

Tectonite mosogatók® csepegtetővel

S2D 611–78

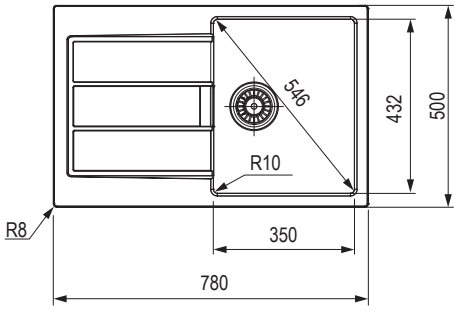

50 | 3½

fekete	bézs	fehér	szürke
406740	477829	406742	406741

Méretek: 780 × 500 mm
- kivágás: 764 × 484 mm
- mosogató: 350 × 432 mm
- mélység: 200 mm

- Figyelem! A mosogatónak nincs csaptelep nyílása (Körfúróval fúrható közvetlenül a szerelésnél)

TARTOZÉKOK

207922	rozsdamentes excenteres szelep szűrővel
335070	króm excenteres szelep szűrővel
361038	csepegtető tálca szürke műanyag

S2D 611–78 XL

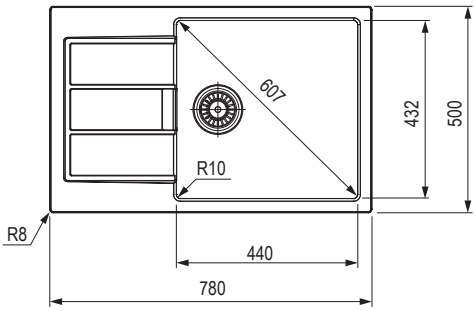

60 | 3½

fekete	bézs	fehér	szürke
406734	477830	406736	**406735**

Méretek: 780 × 500 mm
- kivágás: 764 × 484 mm
- mosogató: 440 × 432 mm
- mélység: 200 mm

- Figyelem! A mosogatónak nincs csaptelep nyílása (Körfúróval fúrható közvetlenül a szerelésnél)

TARTOZÉKOK

207922	rozsdamentes excenteres szelep szűrővel
335070	króm excenteres szelep szűrővel
361038	csepegtető tálca szürke műanyag

Tectonite mosogatók® csepegtetővel

FRANKE

OID 611–62

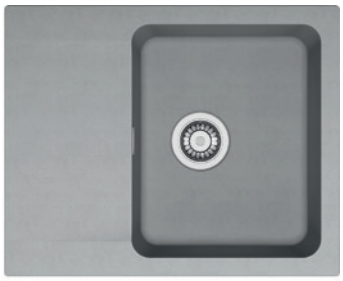

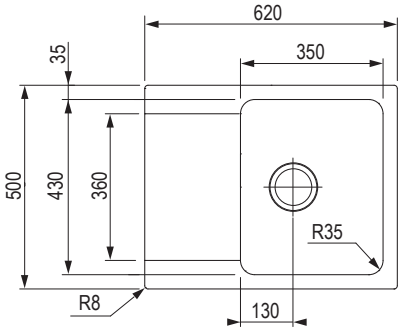

fekete	fehér	szürke
214098	214099	284691

- **Méretek:** 620 × 500 mm
- kivágás: 600 × 480 mm
- mosogató: 350 × 430 mm
- mélység: 180 mm
- a mosogatónak nincs csaptelep nyílása, körfúróval fúrható közvetlenül a szerelésnél

TARTOZÉKOK

F00335	excenteres szelep szűrővel 3 ½"

OID 611–78

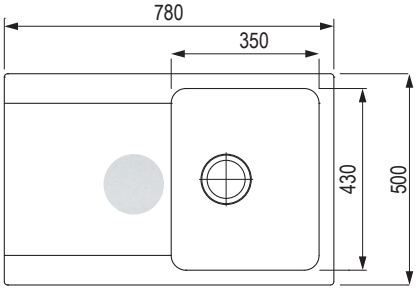

fekete	fehér	szürke
212539	214093	284695

- **Méretek:** 780 × 500 mm
- kivágás: 760 × 480 mm
- mosogató: 350 × 430 mm
- mélység: 180 mm
- a mosogatónak nincs csaptelep nyílása, körfúróval fúrható közvetlenül a szerelésnél

TARTOZÉKOK

F00335	excenteres szelep szűrővel 3 ½"

FRANKE

Tectonite mosogatók® csepegtetővel

OID 611

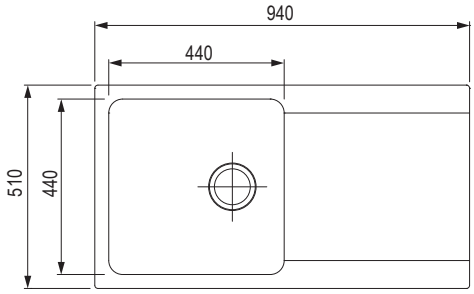

60 3½

fekete	fehér	szürke
213863	214090	290710

- **Méretek:** 940 × 510 mm
- kivágás: 920 × 490 mm
- mosogató: 440 × 440 mm
- mélység: 190 mm
- a mosogatónak nincs csaptelep nyílása, körfúróval fúrható közvetlenül a szerelésnél

TARTOZÉKOK

F00335	excenteres szelep szűrővel 3 ½"

OID 651

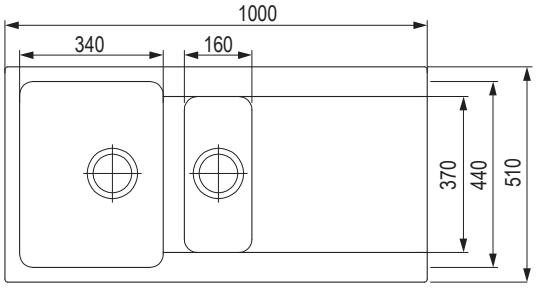

60 3½

fekete	fehér	szürke
214096	214095	290713

- **Méretek:** 1000 × 510 mm
- kivágás: 980 × 490 mm
- mosogató: 340 × 440 és 160 × 370 mm
- mélység: 190 mm és 140 mm
- a mosogatónak nincs csaptelep nyílása, körfúróval fúrható közvetlenül a szerelésnél

TARTOZÉKOK

F00335	excenteres szelep szűrővel 3 ½"

Tectonite mosogatók® csepegtető nélkül

FRANKE

SID 610

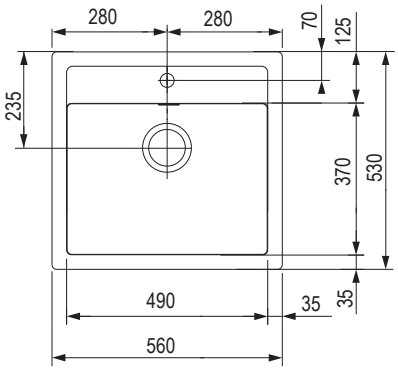

60 | 3½

fekete	bézs	fehér	szürke
207168	477828	207169	462938

Méretek: 560 × 530 mm
- kivágás: 540 × 510 mm
- mosogató: 490 × 370 mm
- mélység: 200 mm
- a csaptelep nyílása: ø 35 mm

TARTOZÉKOK

207922	rozsdamentes excenteres szelep szűrővel
335070	króm excenteres szelep szűrővel

SID 610–40

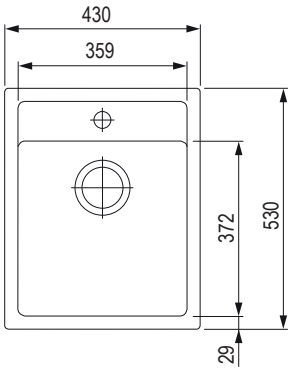

45 | 3½

fekete	bézs	fehér	szürke
318593	477827	318592	318596

Méretek: 430 × 530 mm
- kivágás: 410 × 510 mm
- mosogató: 359 x 372 mm
- mélység: 200 mm
- a csaptelep nyílása: ø 35 mm

TARTOZÉKOK

207922	rozsdamentes excenteres szelep szűrővel
335070	króm excenteres szelep szűrővel

FRANKE

hegesztett rozsdamentes acél mosogatók, csepegtetővel

SRX 611–86

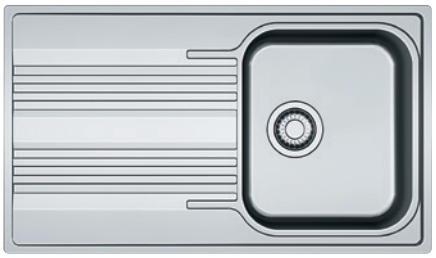

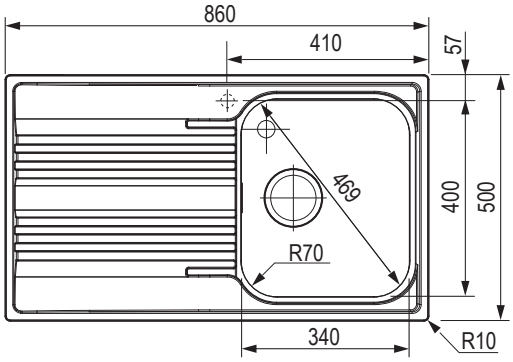

kód	leírás
284878	a csaptelep nyílása nélkül
353372	csepegtető jobbra
353373	csepegtető balra

Méretek: 860 × 500 mm
- kivágás: 840 × 480 mm
- mosogató: 340 × 400 mm
- mélység: 180 mm

TARTOZÉKOK

207917	excenteres szelep szűrővel 3 ½" (kerek gomb – króm)

SRX 611–86 LB

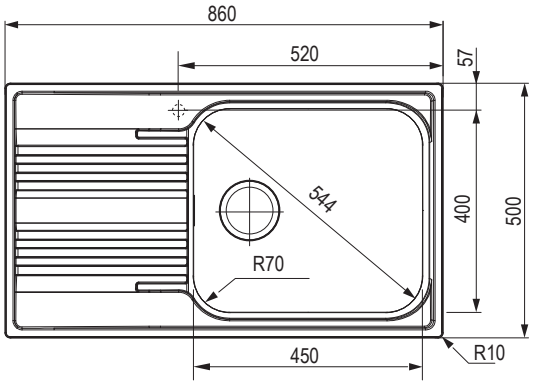

kód	leírás
284879	a csaptelep nyílása nélkül
296065	csepegtető jobbra
310985	csepegtető balra

Méretek: 860 × 500 mm
- kivágás: 840 × 480 mm
- mosogató: 450 × 400 mm
- mélység: 180 mm

TARTOZÉKOK

207917	excenteres szelep szűrővel 3 ½" (kerek gomb – króm)

hegesztett és préselt rozsdamentes acél mosogatók, csepegtetővel

FRANKE

SKN 611-79

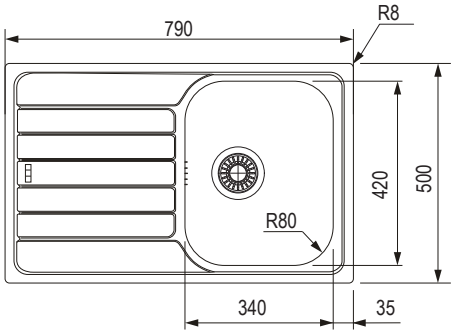

kód	leírás
411370	a csaptelep nyílása nélkül
411372	csepegtető balra
411373	csepegtető jobbra

Méretek: 790 × 500 mm
- kivágás: 770 × 480 mm
- mosogató: 340 × 420
- mélység: 160 mm

TARTOZÉKOK

207917	excenteres szelep szűrővel 3 ½" (kerek gomb – króm)

SKN 611-63

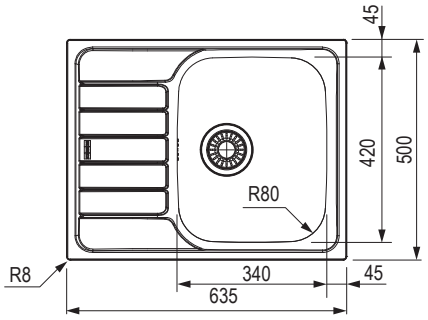

kód	leírás
410515	a csaptelep nyílása nélkül
411374	csepegtető jobbra
411375	csepegtető balra

Méretek: 635 × 500 mm
- kivágás: 615 × 480 mm
- mosogató: 340 × 420 mm
- mélység 160 mm

TARTOZÉKOK

207917	excenteres szelep szűrővel 3 ½" (kerek gomb – króm)

FRANKE

hegesztett és préselt rozsdamentes acél mosogatók, csepegtetővel

LLX 611/LLL 611

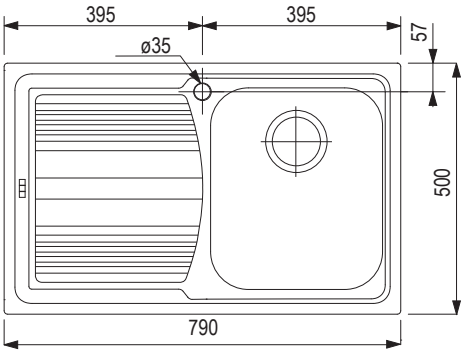

ℹ ez a mosogató hegesztett

kód	felület	leírás
207615	sima	csepegtető jobbra
207616		csepegtető balra
207611	szőtt szerkezet	csepegtető jobbra
207612		csepegtető balra

Méretek: 790 × 500 mm
- kivágás: 770 × 480 mm
- mosogató: 340 × 400 mm
- mélység: 185 mm

TARTOZÉKOK

207917	excenteres szelep szűrővel 3 ½" (kerek gomb – króm)

ETN 614 N Ethos 3 ½"

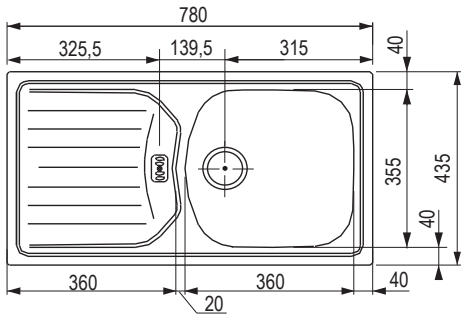

kód	kivitel
F00058	a csaptelep nyílása nélkül
F00176	csepegtető jobbra
F00049	csepegtető balra

Méretek: 780 × 435 mm
- kivágás: 760 × 415 mm
- mosogató: 360 × 355 mm
- mélység: 140 mm
- alsó szekrény 450 mm-es kivágással a szifonhoz, 500 mm-től szekrény kivágás nélkül és 450 mm-től (kivágás túlfolyóhoz).

TARTOZÉKOK

207681	helytakarékos szifon alkatrész
207934	excenteres szűrővel 6/4"

hegesztett és préselt rozsdamentes acél mosogatók, csepegtetővel

FRANKE

ETN 611–58

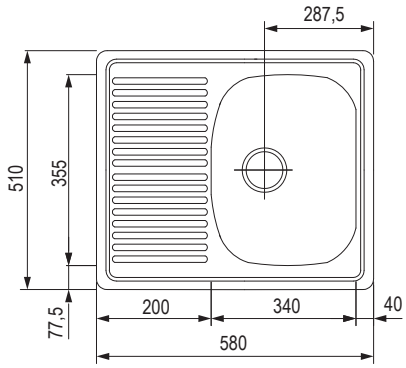

kód	kivitel
44004	a csaptelep nyílása nélkül
83938	csepegtető jobbra
40068	csepegtető balra

Méretek: 580 × 510 mm
- kivágás: 560 × 490
- mosogató: 340 × 355 mm
- mélység: 145 mm

TARTOZÉKOK

207681	helytakarékos szifon alkatrész
207934	szelep szűrővel 6/4"

ETN 614 NOVA

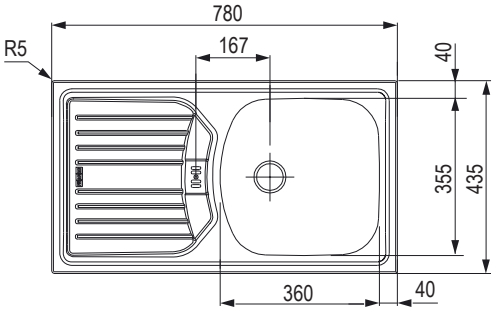

kód	kivitel
128733	a csaptelep nyílása nélkül
44224	csepegtető jobbra
46186	csepegtető balra

Méretek: 780 × 435 mm
- kivágás: 760 × 415 mm
- mosogató: 360 × 355 mm
- alsó szekrény 450 mm-es kivágással a szifonhoz, 500 mm-től szekrény kivágás nélkül és 450 mm-től (kivágás túlfolyóhoz).

TARTOZÉKOK

207681	helytakarékos szifon alkatrész
207934	szelep szűrővel 6/4"

FRANKE

hegesztett és préselt rozsdamentes acél mosogatók, csepegtetővel

NEX 611

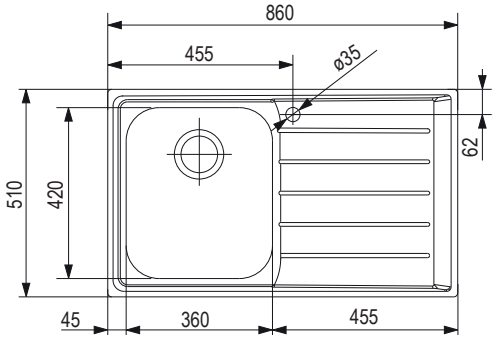

ℹ ez a mosogató hegesztett

kód	kivitel
207630	szelep 6/4" - csepegtető jobbra
207631	szelep 3 ½" - csepegtető balra

Méretek: 510 × 860 mm
- kivágás: 840 × 490 mm
- mosogató: 360 × 420 mm
- mosogató mélysége: 200 mm

TARTOZÉKOK

207917	excenteres szelep szűrővel 3½"

SKX 651E

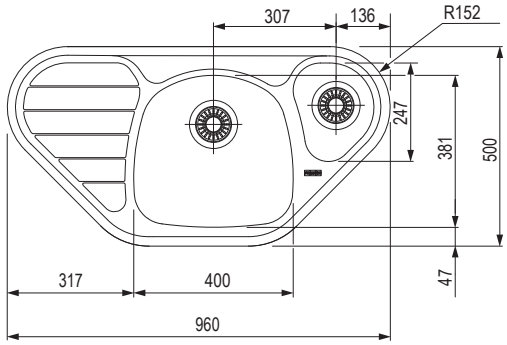

kód	kivitel
406700	a csaptelep nyílása nélkül
406962	csaptelep nyílása jobb oldalon

Méretek: 960 × 500 mm
- mosogatók: 400 × 381 mm és 190 × 247 mm
- a mosogató mélysége: 150 mm /80 mm
- alsó sarokszekrény: 900 × 900 vagy 1050 × 1050 mm

TARTOZÉKOK

207934	szelep szűrővel 6/4"

hegesztett és préselt rozsdamentes acél mosogatók, csepegtető nélkül

FRANKE

CIN 620

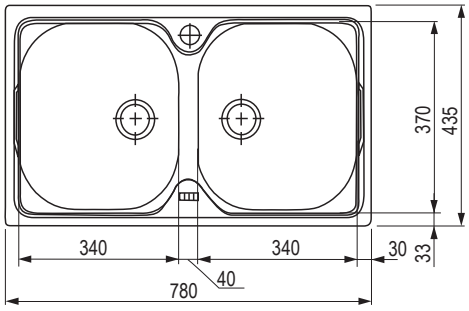

80 | 6/4

kód
44003

Méretek: 780 × 435 mm
- kivágás: 760 × 415 mm
- mosogató: 2x 340 × 370 mm
- mosogató mélysége: 150 mm
- a csaptelep nyílása: ø 35 mm

AMX 610

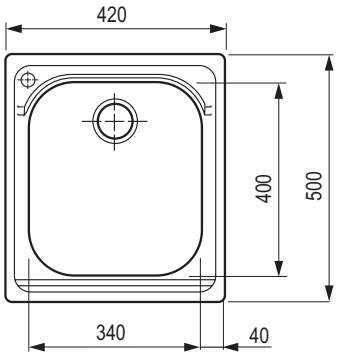

ℹ ez a mosogató hegesztett

40 | 3½

kód
207577

Méretek: 420 × 500 mm
- kivágás: 400 × 480 mm
- mosogató: 340 × 400 mm
- mélység: 190 mm
- 35 mm-es csaptelepnyílás a bal oldalon

TARTOZÉKOK	
207917	excenteres szelep szűrő 3 ½" (kerek gomb, króm)

FRANKE

hegesztett és préselt rozsdamentes acél mosogatók, csepegtető nélkül

GAX 110–45

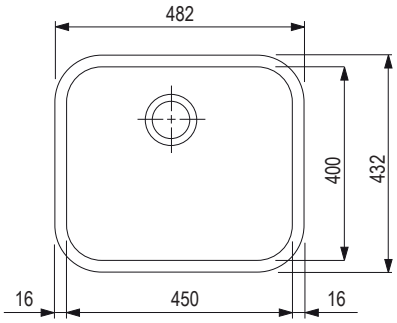

kód
208067

Méretek: 482 × 432 mm
- kivágás: sablon szerint
- mosogató: 450 × 400 mm
- mélység: 190 mm

Szerelés

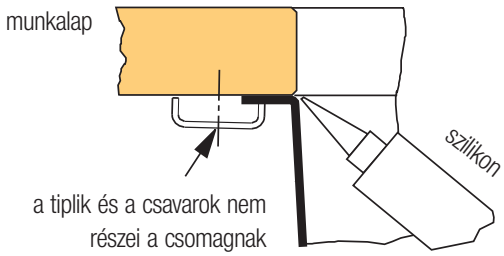

ETN 610

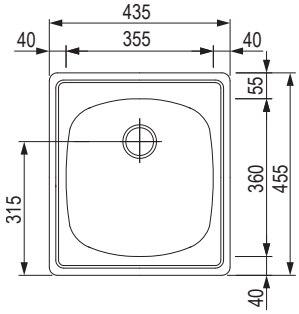

kód	kivitel
44002	a csaptelep nyílása nélkül
83767	csaptelep nyílása jobb oldalon
F00216	csaptelep nyílása bal oldalon

Méretek: 435 × 455 mm
- kivágás: 415 × 435 mm
- mosogató: 355 × 360 mm
- mélység:140 mm

TARTOZÉKOK

207681	helytakarékos szifon alkatrész
207934	szelep szűrővel 6/4"

hegesztett és préselt rozsdamentes acél mosogatók, csepegtető nélkül

FRANKE

RON 610–41

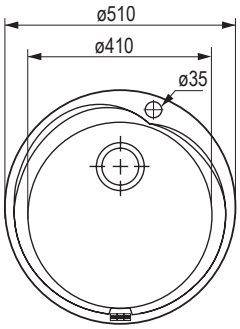

50 3½

kód
44014

Méretek: ø 510 mm
- kivágás: ø 494 mm
- mosogató: ø 410 mm
- mosogató mélysége: 160 mm
- a csaptelep nyílása: ø 35 mm

TARTOZÉKOK	
207681	helytakarékos szifon alkatrész

RAN 610–38 3 ½"

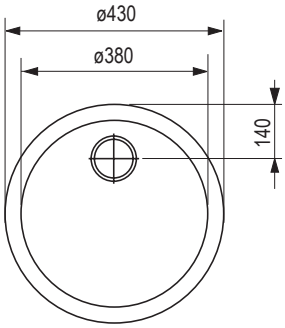

45 3½

kód
265428

Méretek: ø 430 mm
- kivágás: ø 414 mm
- mosogató: ø 380 mm
- mosogató mélysége: 180 mm

TARTOZÉKOK	
207681	helytakarékos szifon alkatrész

FRANKE

préselt rozsdamentes acél mosogatók, csepegtető nélkül

MRX 210/610 – 40TL

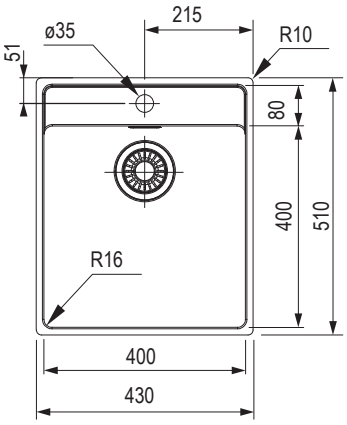

kód
361067

Méretek: 430 × 510 mm
- kivágás: sablon szerint
- mosogató: 400 × 400 mm
- mosogató mélysége: 180 mm
- sugár 16 mm

TARTOZÉKOK	
361063	lecsepegtető tál (rozsdamentes acél)
335071	mozgatható csepegtető tálca (rozsdamentes acél/fekete műanyag)
207835	rollamat rács (rozsdamentes acél)

MRX 210/610 – 50TL

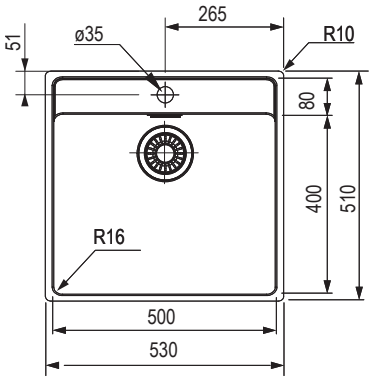

kód
361068

Méretek: 530 × 510 mm
- kivágás: sablon szerint
- mosogató: 500 × 400 mm
- mosogató mélysége: 180 mm
- sugár 16 mm

TARTOZÉKOK	
361063	lecsepegtető tál (rozsdamentes acél)
335071	mozgatható csepegtető tálca (rozsdamentes acél/fekete műanyag)
207835	rollamat rács (rozsdamentes acél)

AGO-Drain csepegtető

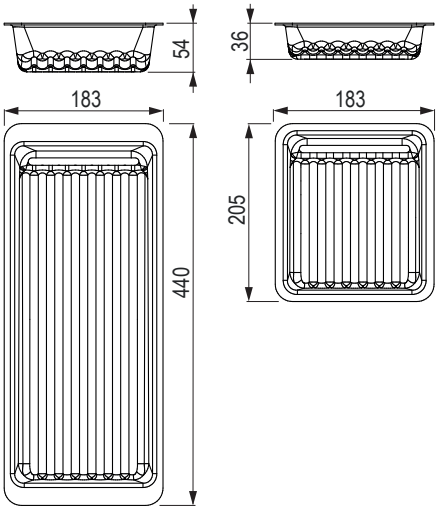

kód	leírás	szín	méretek (mm)
404388	csepegtető edényekre mosogatóhoz (2db)	fekete	440 × 183 és 205 × 183

- két csepegtető szett a mosogatóhoz – 399 – 420 mm méretű kádhoz
- a nagyobb kád mérete H=440, Sz=183 mm, V=54 mm a kisebb pedig H= 205, Sz=183 mm, V=36 mm

FC 3054

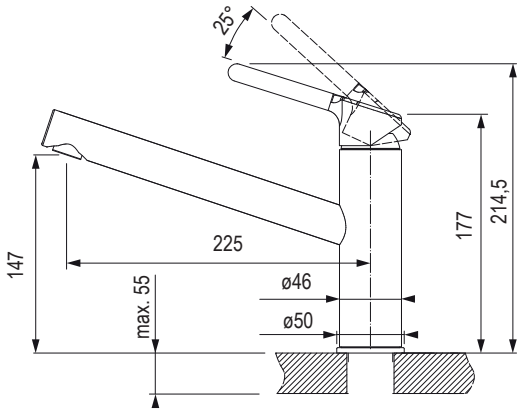

króm	króm/ matt fekete	króm/ kasmír	króm/ szahara	króm/ fehér-LED	króm/ kőszürke
460651	477891	463130	463128	463127	463126

króm/ónix	króm/homokszínű melír
462129	463129

- egykaros keverő
- nyomós
- tömlők 45 cm

FC 3055

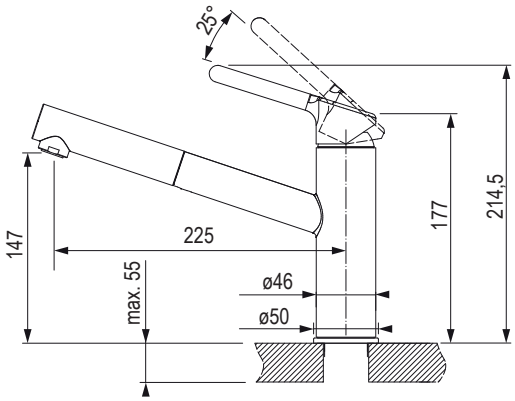

króm	króm/ matt fekete	króm/ kasmír	króm/ szahara	króm/ fehér-LED	króm/ kőszürke
462093	477892	460559	463133	462126	463132

króm/ónix	króm/homokszínű melír
462532	463134

- kihúzható végzáró levegőztetővel
- egykaros keverő
- nyomós
- tömlők 45 cm

csaptelepek

FRANKE

FN 0147

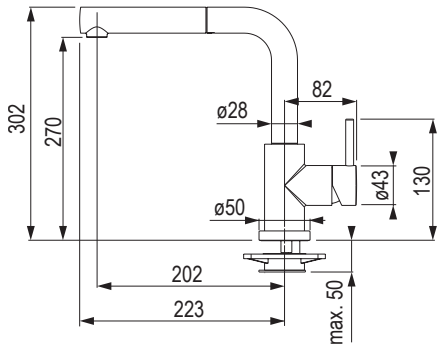

króm
F00324

- egykaros keverő
- nyomós
- zuhanycső 120 cm
- tömlők 40 cm

FN 6100

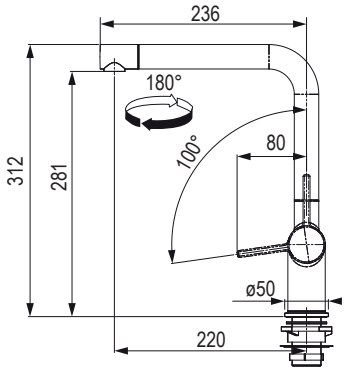

króm	matt fehér	matt fekete	kasmír	szahara
477873	477880	**477879**	477875	477876

ónix	fehér-LED	kőszürke
477874	477878	477877

- egykaros keverő
- nyomós
- tömlők 55 cm
- forgatható végzáró

FN 6110

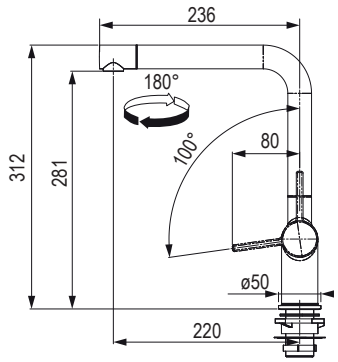

króm	matt fehér	matt fekete	kasmír	szahara
477881	477888	477887	477886	477885

ónix	fehér-LED	kőszürke
477882	477884	477883

- egykaros keverő
- nyomós
- kihúzható végzáró levegőztetővel
- tömlők 55 cm
- kihúzható végzáró levegőztetővel, zuhany/áramlásszabályozás

FN 0143

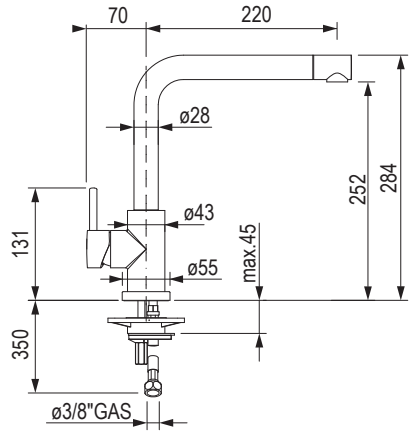

króm
F00316

- egykaros keverő
- forgatható végzáró
- nyomós
- tömlők 30 cm

csaptelepek

FRANKE

FC 3791 ATLAS NEO

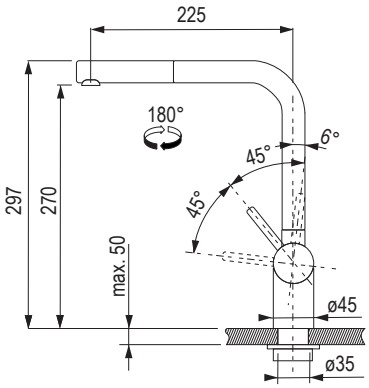

teljes rozsdamentes acél	teljes rozsdamentes acél fekete	teljes rozsdamentes acél arany	teljes rozsdamentes acél réz	teljes rozsdamentes acél antracit
384485	**461421**	463162	463163	463164

- nem alkalmas rozsdamentes acél mosogatókba való szerelésre
- egykaros keverő
- nyomós
- kihúzható levegőztető véggel
- tömlők 45 cm

FC 3834 ATLAS NEO

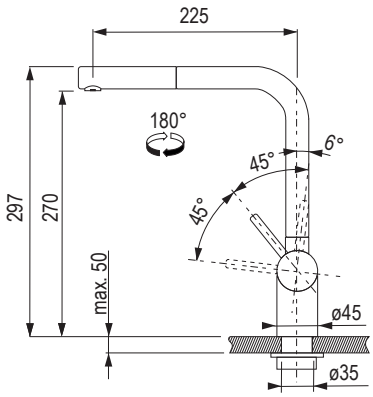

teljes rozsdamentes acél	teljes rozsdamentes acél fekete	teljes rozsdamentes acél arany	teljes rozsdamentes acél réz	teljes rozsdamentes acél antracit
384484	463161	463158	463159	463160

- nem alkalmas rozsdamentes acél mosogatókba való szerelésre
- egykaros keverő
- nyomós
- kihúzható levegőztető véggel
- tömlők 45 cm

FC 6018

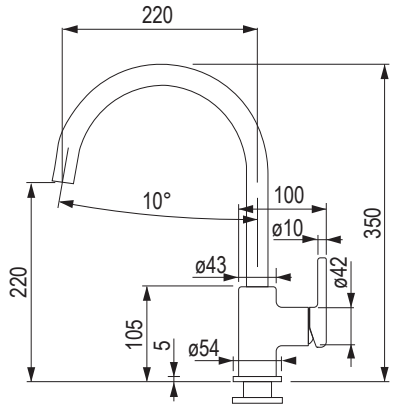

360°

ónix	matt fekete	kasmír	szahara
463135	**463110**	463141	463139

homokszínű melír	fehér-LED	kőszürke
463140	463138	463137

- egykaros keverő
- nyomós
- tömlők 45 cm

FC 6051 LINA

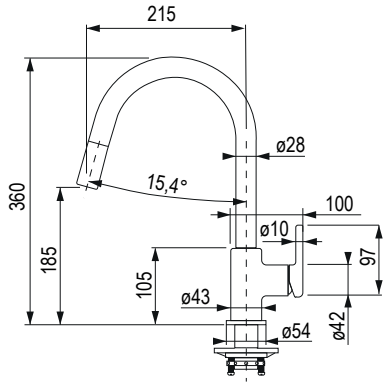

150°

ónix	matt fekete	kasmír	szahara
463142	463112	463148	463146

homokszínű melír	fehér-LED	kőszürke
463147	463145	463144

- egykaros keverő
- nyomós
- kihúzható végzáró levegőztetővel
- tömlők 45 cm

csaptelepek

FRANKE

FC 0044

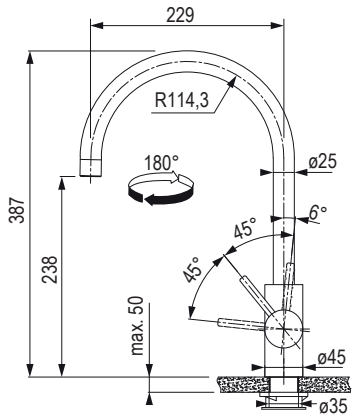

teljes rozsdamentes acél	teljes rozsdamentes acél fekete	teljes rozsdamentes acél arany	teljes rozsdamentes acél réz	teljes rozsdamentes acél antracit
463152	463153	463149	463150	463151

- teljes rozsdamentes acél
- egykaros keverő
- nyomós
- tömlők 45 cm
- nem alkalmas rozsdamentes acél mosogatókba való szerelésre

FC 0045

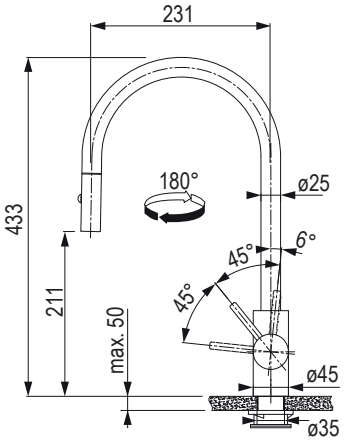

teljes rozsdamentes acél	teljes rozsdamentes acél fekete	teljes rozsdamentes acél arany	teljes rozsdamentes acél réz	teljes rozsdamentes acél antracit
463156	463157	463154	463155	461053

- teljes rozsdamentes acél
- egykaros keverő
- nyomós
- kihúzható végzáró a zuhanykapcsolóval
- tömlők 45 cm
- nem alkalmas rozsdamentes acél mosogatókba való szerelésre

FS 3228 LINA

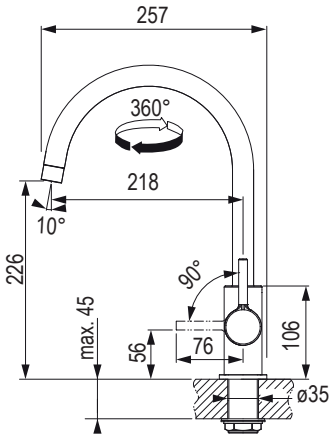

króm

499577

- egykaros keverő
- nyomós
- tömlők 45 cm

FS 3229 LINA

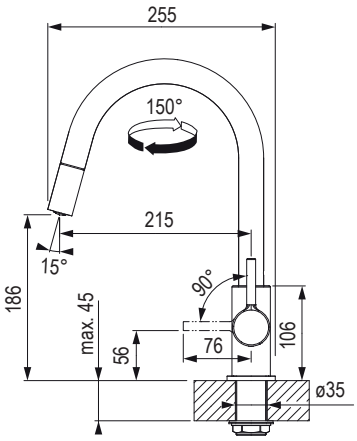

króm

499578

- egykaros keverő
- nyomós
- tömlők 45 cm
- kihúzható végzáró levegőztetővel

csaptelepek

FRANKE

FC 9541

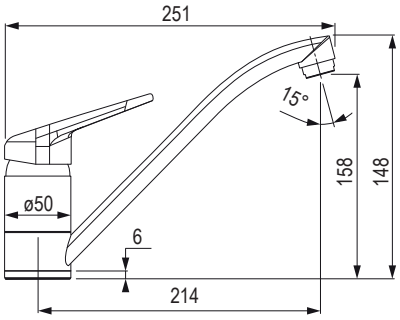

360°

króm	ónix	kasmír	szahara
315727	315730	318542	315732
homokszínű melír	matt fekete	fehér-LED	kőszürke
315731	477893	315729	315733

- egykaros keverő
- nyomós
- tömlők 45 cm

FC 9547

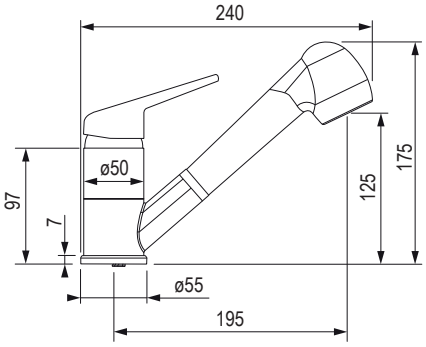

120°

króm	ónix	kasmír	szahara
315736	315739	318543	315741
homokszínű melír	matt fekete	fehér-LED	kőszürke
315740	477894	315738	315742

- egykaros keverő
- nyomós
- tömlők 45 cm
- a csaptelep zuhanyzóval rendelkezik

Basic 500 ml mosogatószer adagoló

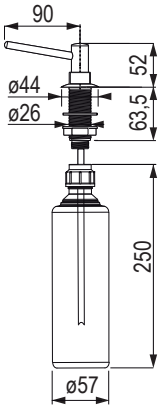

króm

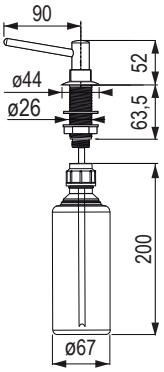

nikkel

kód	szín
44108	króm
279773	pótfej

- ajánlott a mosogatószer felülről történő feltöltésére

ATLAS NEO mosogatószer adagoló rozsdamentes acél

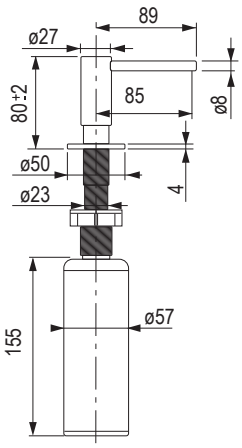

kód	szín
463172	teljes rozsdamentes acél
463176	teljes rozsdamentes acél antracit
463173	teljes rozsdamentes acél fekete
463175	teljes rozsdamentes acél réz
503393	teljes rozsdamentes acél arany

Franke helytakarékos csereszifonok

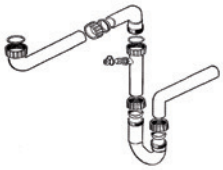

83751

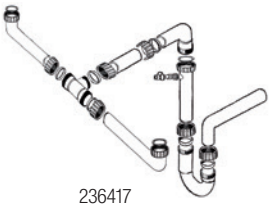

236417

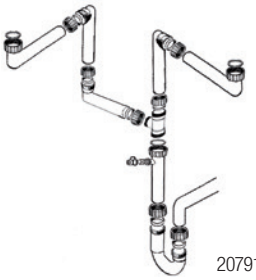

207915

kód	leírás
83751	szifon csatlakozóval mosogatógéphez, egymedencés mosogatóhoz
236417	szifon csatlakozóval mosogatógéphez kétmedencés mosogatóhoz
207915	szifon csatlakozóval mosogatógéphez kétmedencés mosogatóhoz

tartozékok

FRANKE

Csapfuratfedél

kód	szín
44201	rozsdamentes acél

Rögzítő rozsdamentes acél mosogatókhoz

- Csomagonként 6db

kód	leírás
44089	30 × 42 mm

Körkivágó csak rozsdamentes acél mosogatók számára

kód	leírás
44256	ø 35 mm

Fúró a fragranite mosogatók előre kimart nyílásaiba

kód	leírás
346147	ø 35 mm

Csaptelep alátét (Alátét a csaptelep jobb stabilitása érdekében)

alátét telepítése a csaptelep alá

kód	leírás
207711	alátét a csaptelep alá

Tisztító spray-k

kód	leírás
384557	Tap Cleaner konyhai csaptelepekhez
384558	konyhai mosogatókhoz

Twister tisztító paszta

kód	leírás
83810	125 ml

FRANKE

beépített páraelszívók

Külső elszívás

- Nagyobb teljesítmény – a recirkulációs elszívásnál a szagszűrő 20%-kal csökkenti a teljesítményt.
- Nagyobb biztonság – az összes káros anyagot a konyhán kívülre vezeti el .
- Csendesebb működés.
- Olcsóbb működés – nem szükséges a szagszűrőket cserélni.
- Nem tartalmazza a visszacsapó szelepet.

Recirkuláció

- A Franke páraelszívók többsége recirkulációra is használható, ezáltal a szűrt levegő visszatér a helyiségbe.
- Az aktívszenes szűrők, amelyek elnyelik a szagokat, nem részei a terméknek (hacsak nincs másképp feltüntetve).
- Lehetősége van a hosszú élettartamú szűrő megvásárlására is, amely 5–8 alkalommal mosható a mosogatógépben.

Aktívszenes szagszűrő cseréje

Szűrők tisztítása

Hogyan működik a ferde kürtős páraelszívó

FBI 525/705 XS HCS

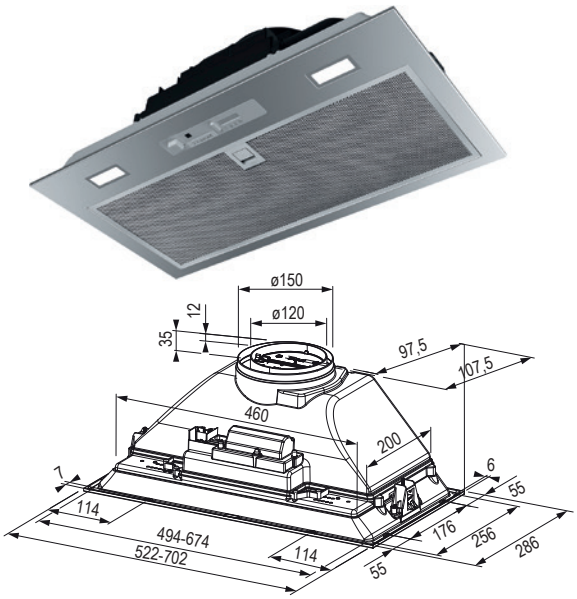

kód	szerelési magasság (mm)	szín
406846	522	rozsdamentes acél
409081	702	

- teljesítmény: 390 m³/h
- teljesítményszintek: 3
- vezérlés: tolókapcsolók
- világítás: LED 2× 1 W, 4000 K
- súly: 6,5 kg
- energiaosztály (E): B
- szekrénybe történő beépítéshez
- maximális zajszint 70 dB

TARTOZÉKOK	
379892	szagszűrő aktív szénnel (szett 2 db)
F00113	ZK 150 visszacsapó szelep
329440	ZK 120 visszacsapó szelep

Telescopic FTC 632L BK Fekete

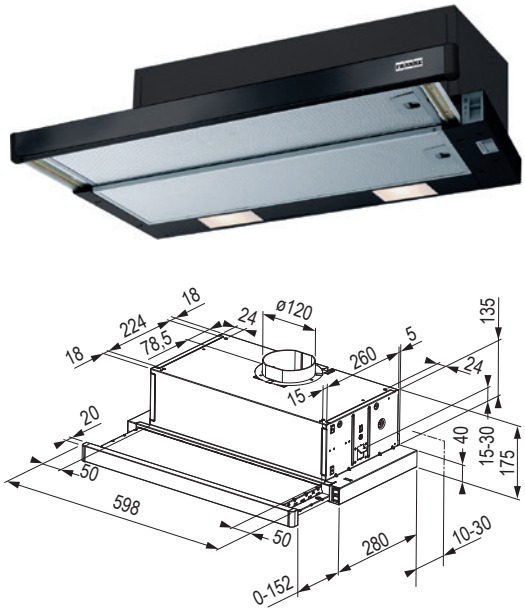

kód	szerelési magasság (mm)	szín
463202	600	fekete

- teljesítmény: 310m³/h
- teljesítményszintek: 3
- vezérlés: tolókapcsolók
- világítás: LED 2× 4 W, 4000 K
- súly: 6 kg
- energiaosztály (E): D
- maximális zajszint 67 dB (A)
- szekrénybe történő beépítéshez

TARTOZÉKOK	
379892	szagszűrő aktív szénnel (szett 2 db)
329440	ZK 120 visszacsapó szelep

beépített páraelszívók

FRANKE

Telescopic FTC 632L WH Fehér

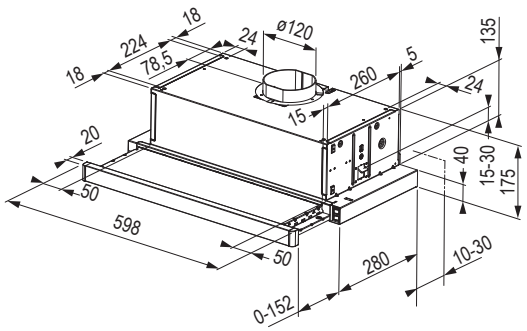

kód	szerelési magasság (mm)	szín
463203	600	fehér

- teljesítmény: 310 m³/h
- teljesítményszintek: 3
- vezérlés: tolókapcsolók
- világítás: LED 2× 4 W, 4000 K
- súly: 6 kg
- energiaosztály (E): D
- maximális zajszint 67 dB (A)
- szekrénybe történő beépítéshez

Tartozékok	
379892	szagszűrő aktív szénnel (szett 2 db)
329440	ZK 120 visszacsapó szelep

Telescopic FTC 632L GR/XS

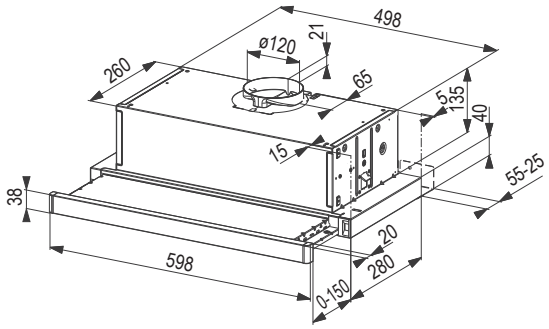

kód	szerelési magasság (mm)	szín
379888	600	rozsdamentes acél[1]

- teljesítmény: 310 m³/h
- teljesítményszintek: 3
- vezérlés: tolókapcsolók
- világítás: LED 2× 4 W, 4000 K
- súly: 6 kg
- energiaosztály (E): D
- maximális zajszint 67 dB (A)
- szekrénybe történő beépítéshez

[1] elülső panel

TARTOZÉKOK	
379892	szagszűrő aktív szénnel (szett 2 db)
329440	ZK 120 visszacsapó szelep

FBFE BK MATT A52 matt fekete

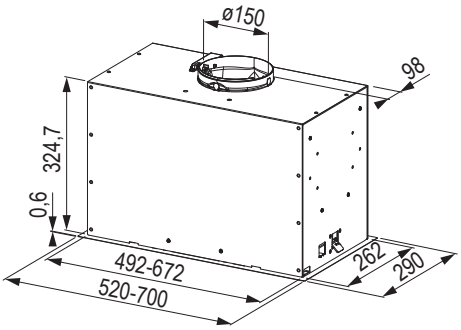

kód	szerelési magasság (mm)	szín
477906	520	fekete matt

- teljesítmény: 280/540/620 m^3/h (min, max és intenzív fokozat)
- teljesítményszintek: 3
- vezérlés: nyomógombos
- világítás: LED szalag 1 × 6 W, 3000 K
- súly: 9 kg
- energiaosztály (E): B
- maximális zajszint 67 dB (A)
- rozsdamentes acél felület
- szekrénybe történő beépítéshez

TARTOZÉKOK

43209	szagszűrő UF 05
335042	hosszú élettartamú szagszűrő UF 11
F00138	visszacsapó szelep átmérője 120 mm
F00113	visszacsapó szelep átmérője 150 mm

FBFE WH MATT A52 matt fehér

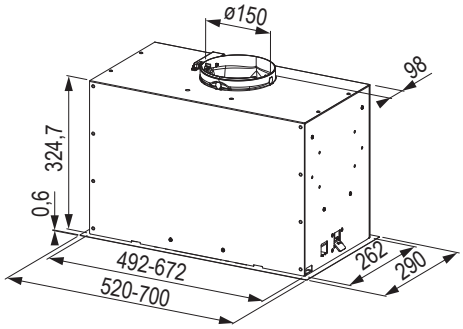

kód	szerelési magasság (mm)	szín
477908	520	fehér matt

- teljesítmény: 280/540/620 m^3/h (min, max és intenzív fokozat)
- teljesítményszintek: 3
- vezérlés: nyomógombos
- világítás: LED szalag 1× 6 W, 3000 K
- súly: 9 kg
- energiaosztály (E): B
- maximális zajszint 67 dB (A)
- szekrénybe történő beépítéshez

TARTOZÉKOK

43209	szagszűrő UF 05
335042	hosszú élettartamú szagszűrő UF 11
F00138	visszacsapó szelep átmérője 120 mm
F00113	visszacsapó szelep átmérője 150 mm

páraelszívók

FRANKE

FBFE XS A52 rozsdamentes acél

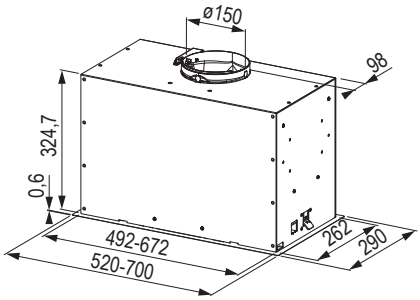

kód	szerelési magasság (mm)	szín
477904	520	rozsdamentes acél

- teljesítmény: 280/540/620 m³/h (min, max és intenzív fokozat)
- teljesítményszintek: 3
- vezérlés: nyomógombos
- világítás: LED szalag 1× 6 W, 3000 K
- súly: 9 kg
- energiaosztály (E): B
- maximális zajszint 67 dB (A)
- rozsdamentes acél felület
- szekrénybe történő beépítéshez

Tartozékok	
43209	szagszűrő UF 05
335042	hosszú élettartamú szagszűrő UF 11
F00138	visszacsapó szelep átmérője 120 mm
F00113	visszacsapó szelep átmérője 150 mm

A munkalapból kihúzható konyhaszigeti elszívó - FDW 908 IB XS

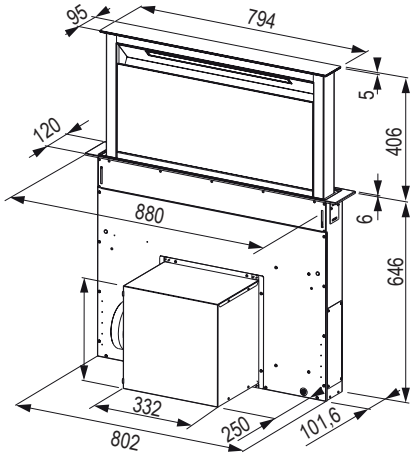

kód	szerelési magasság (mm)	szín
284892	880	fekete /rozsdamentes acél

- teljesítmény: 720 m³/h
- a teljesítmény fokozatai: 4[1)]
- vezérlés: érzékelős
- megvilágítás: LED szalag 1× 7 W, 2700 K
- súly: 36 kg
- energiaosztály (E): A
- maximális zajszint 68 dB (A)

[1)] + intenzív fokozat + leállítás

Tartozékok	
268455	szagszűrő UF 09 aktív szénnel
335041	szett a motor elszívóberendezésen kívüli elhelyezéséhez
318522	D 150 visszacsapó szelep excentrikus központtal

268455

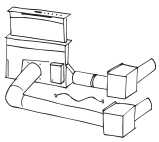
335041

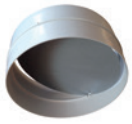
318552

Kürtős elszívó - Vertical Evo FPJ 615/915 V BK A

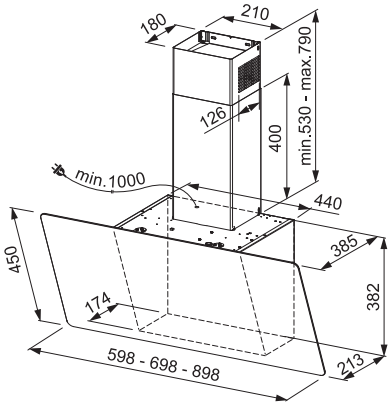

kód	szerelési magasság (mm)	szín
268441	600	fekete üveg
268449	900	

- teljesítmény: 600 m³/h
- teljesítményszintek: 3
- vezérlés: érzékelős
- világítás: LED 2×1 W, 4000 K
- súly: 14 kg
- energiaosztály (E): C
- maximális zajszint 63 dB (A)

Tartozékok	
43209	szagszűrő UF 05
335042	hosszú élettartamú szagszűrő UF 11
F00138	visszacsapó szelep átmérője 120 mm
F00113	visszacsapó szelep átmérője 150 mm

Kürtős elszívó - FPJ 625/705/925 V BK/SS

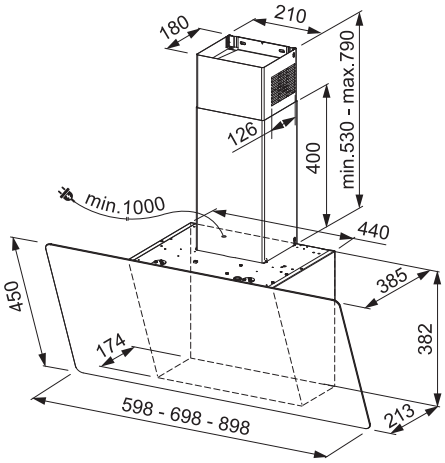

kód	szerelési magasság (mm)	szín
383930	600	fekete /rozsdamentes acél
384528	700	fekete rozsdamentes acél
384527	900	fekete /rozsdamentes acél

- teljesítmény: 800 m³/h
- teljesítményszintek: 3 [1]
- vezérlés: érzékelős
- világítás: LED 2× 1 W, 4000 K
- súly: 14 kg
- energiaosztály (E): A+
- maximális zajszint 69 dB (A

[1] intenzív fokozat + kifutás

Tartozékok	
43209	UF 05 szagszűrő aktív szénnel
335042	hosszú élettartamú szagszűrő
F00138	ZK 120 visszacsapó szelep
F00113	ZK 150 visszacsapó szelep

Blanco mosogatók

- rozsdamentes acél
- SILGRANIT®PuraDur®
- KERAMIKA PuraPlus®

Rozsdamentes acél
- anyagtulajdonságainak köszönhetően acél lényegében rozsdamentes

Pura Kerámia
- teljesen ellenáll a magas hőmérsékletnek, még a hosszasan ható napfény sem változtatja meg a színét vagy a szerkezetét

Silgranit
- természetes ellenálló képességgel rendelkezik a közönséges háztartási savakkal szemben (például ecet vagy citromsav), ellenáll a szennyeződéseknek, amelyek például kávéból vagy egyes gyümölcsökből és zöldségekből származhatnak
- a felület sima és nem tartalmaz pórusokat
- ez maximálisan megakadályozza a szennyeződések lerakódását és a baktériumok szaporodását

Silgranit színpaletta

antracit

kőszürke

alumínium

fehér

tartufo

kávé

fekete

szürke vulkán (újdonság)

fehér soft (újdonság)

Keramika színpaletta

fekete

hófehér fényes

magnólia/magnólia fényes

bazalt

Blanco gránit mosogatók

- Silgranit® kiváló kompozit anyag PuraDur® az egyszerű karbantartás, tartósság, simaság és a tökéletesen kombinálható színek optimális egyensúlya jellemzi
- a selymes kőfelület érintése kellemes érzést nyújt

Az anyag fő előnyei:
- karcálló
- törhetetlen
- ellenáll a magas hőmérsékleteknek, akár 280 °C-ig
- 100 %-osan alkalmas az élelmiszerekkel való munkához
- 100 % saválló
- 100 % színállóság

A mosogatók szimbólumainak áttekintése

szerelés felülről | szerelés alulról | szerelés egy síkban | tartalmaz szifont | nem tartalmaz szifont | helytakarékos szifon | a sarokszekrény min. szélessége | lefolyó szűrő | excenteres lefolyó szűrővel | a szekrény min. szélessége

Blanco konyhai csaptelepek

- csaptelepek időtlen választéka, amelyet a sokféleség jellemez
- mosogató csaptelepek megfelelnek az alak, magasság és szín különböző követelményeinek
- a konyhabútor jelenlegi trendjeinek felel meg
- a színes csaptelepek tökéletes optikai illeszkedése a Blanco mosogatókhoz

több színben kapható

zuhanyfej

kihúzható fejjel

forgatható

	Kerámia mosogatók	**15.65 o.**
	Silgranit	**15.66 – 15.72 o.**
	Rozsdamentes acél mosogatók	**15.73 – 15.74 o.**
	Csaptelepek	**15.75 – 15.80 o.**

kerámia mosogatók

BLANCO

Panor 60, excenter nélkül

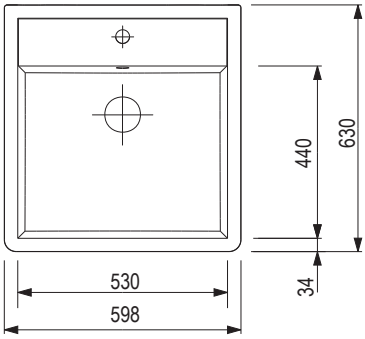

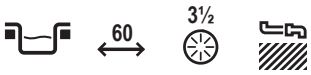

kód	szín	kivitel
201658	hófehér fényes	1× 35 mm-es nyílás
201659	hófehér fényes,	2× 35 mm-es nyílás

- **Méretek:** 630 × 600 mm
- mosogató: 530 × 440 mm
- mélység: 190 mm
- a mosogató szett része a lefolyógarnitúra helytakarékos szifonnal, 3 ½" szelep
- a mosogatónak van nyílása a csaptelep számára
- a hátsó oldal nem zománcozott
- az összeszerelési útmutató elérhető a weboldalunkon

Tartozékok

202313	Torre mosószer adagoló
212303	rozsdamentes acél lefolyó fedél

Palona 6

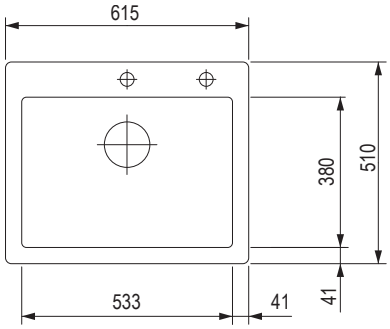

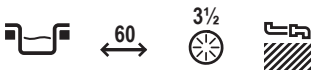

fehér	fényes magnólia	bazalt	fekete
380936	380937	380938	380939

- **Méretek:** 615 × 510 mm
- mosogató: 533 × 380 mm
- mélység: 190 mm
- a mosogatónak van nyílása a csaptelep számára
- a hátsó oldal nem zománcozott
- a mosogató 3 ½" hüvelyes szennyvízcsatlakozóval van ellátva, excentrikus vezérlés, szagcsapdával mosogatógép elágazással

Tartozékok

263539	edénytál kiegészítéssel a tányérok számára

BLANCO

gránit mosogatók csepegtető nélkül

700-U excenter nélkül

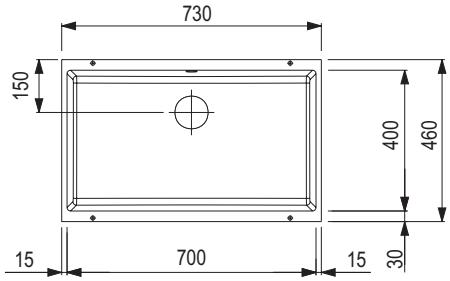

80 3½

antracit	kőszürke	alumínium	fehér
358613	358614	358615	358617

tartufo	kávé
358620	358622

- a szekrény mérete: 800 × 190 mm
- mélység 190 mm

- lefolyó és túlfolyó szerelvény helytakarékos csővel, 3 ½" "InFino®
- kosárszelep, szorítókészlet (tömítőket tartalmaz) csővel, 3 ½" szelep
- a mosogató része a megfelelő illesztékek, 2 mosogató összekötéséhez meg kell vásárolnia a 314077 összekötő komponenst

Tartozékok

358350	TOP Schienen 400 szett
233128	fa vágódeszka
202432	üveg vágódeszka
210674	rozsdamentes acél tál

800-U excenter nélkül

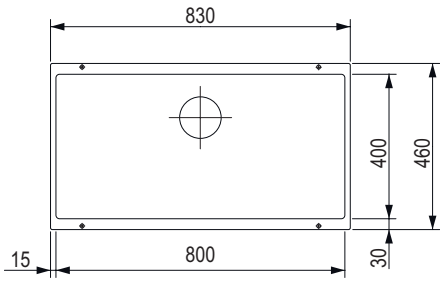

90 3½

antracit	kőszürke	alumínium	fehér
358393	358394	358395	358397

tartufo	kávé
358400	358402

- a szekrény mérete: 900 × 220 mm
- mélység 220 mm

- lefolyó és túlfolyó szerelvény helytakarékos csővel, 3 ½" "InFino®
- kosárszelep, szorítókészlet (tömítőket tartalmaz) csővel, 3 ½" szelep
- a mosogató része a megfelelő illesztékek, 2 mosogató összekötéséhez meg kell vásárolnia a 314077 összekötő komponenst

Tartozékok

358350	TOP Schienen 400 szett
233128	fa vágódeszka
202432	üveg vágódeszka
210674	rozsdamentes acél tál

Silgranit, csepegtetővel

BLANCO

Metra 45S excenter nélkül

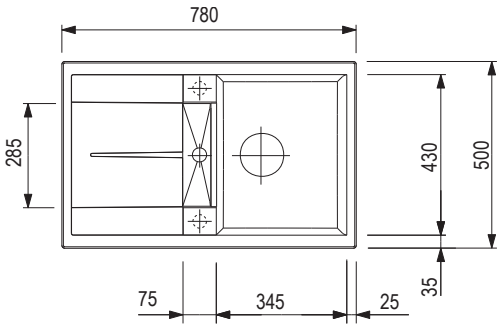

45 3½

antracit	kőszürke	alumínium	fehér
200588	200591	200583	200584

tartufo	kávé	fekete
200587	200589	**407111**

Méretek: 780 × 500 mm
- kivágás: 760 × 480 mm
- mosogató: 345 × 430 mm
- mélység: 190 /15 mm

- a mosogató szett része a lefolyógarnitúra helytakarékos szifonnal, 3 ½" szelep

Tartozékok

289503	fa vágódeszka
358349	saroktál
263539	kosár az edényekhez
263644	csepegtető lap

Elon XL 6S ráccsal, excenter nélkül

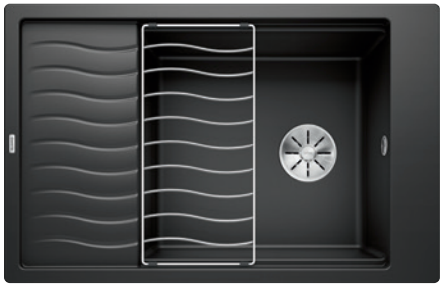

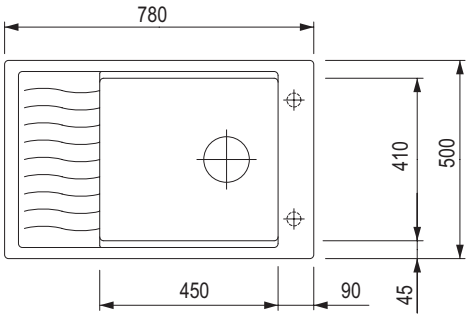

60 3½

antracit	kőszürke	alumínium	fehér
380615	380616	380617	380619

tartufo	kávé
380622	380624

- **Méretek:** 780 × 500 mm
- kivágás: 760 × 480 mm
- mosogató: 450 × 410 mm
- mélység: 190 mm

- a mosogató csomagolása tartalmazza a rozsdamentes acél rácsot, lefolyógarnitúrát helytakarékos csővel, 3½""szelep szűrőcsővel, 3½""lefolyó szelep, 3½""InFino szelep szitával

Tartozékok

289503	fa vágódeszka
358349	saroktál
263539	kosár az edényekhez
263644	csepegtető lap

BLANCO

Silgranit, csepegtetővel

Zia 45S Compact excenter nélkül

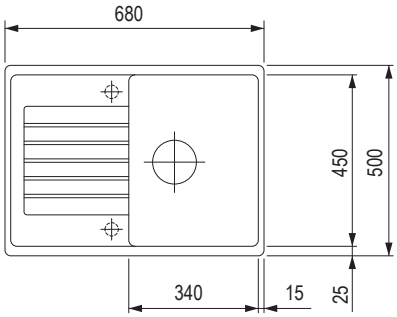

antracit	alumínium	fehér	kávé
380988	380990	380992	380997

Méretek: 680 × 500 mm
- kivágás: 660 × 480 mm
- mosogató: 340 × 450 mm
- mélység: 190 mm

- a mosogatókészlet tartalmaz egy leeresztő csaptelepet 3 ½" "-es szeleppel, szagcsapdát egy mosogatógép elágazással

- a mosogató 3 ½" hüvelyes szennyvízcsatlakozóval van ellátva, szagcsapdával egy mosogatógép elágazással

Tartozékok

202393	fa vágódeszka
202390	fehér vágódeszka
263539	kosár az edényekhez

Zia 5S excenter nélkül

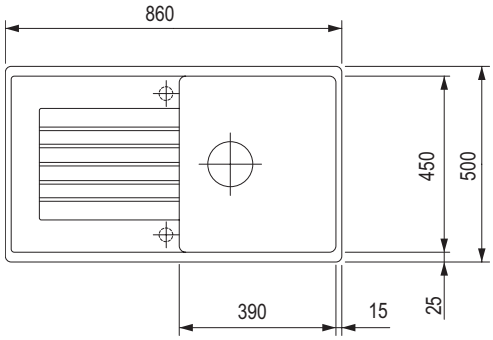

antracit	alumínium	fehér	kávé
263912	263914	263916	263920

Méretek: 860 × 500 mm
- kivágás: 840 × 480 mm

- mosogató: 390 × 450 mm
- mélység: 190 mm

- a mosogató szett része a lefolyógarnitúra helytakarékos szifonnal, 3 ½" szelep

Tartozékok

202393	fa vágódeszka
202390	fehér vágódeszka
263539	kosár az edényekhez
212303	rozsdamentes acél lefolyó fedél

Silgranit, csepegtetővel vagy csepegtető nélkül

BLANCO

Legra 45S

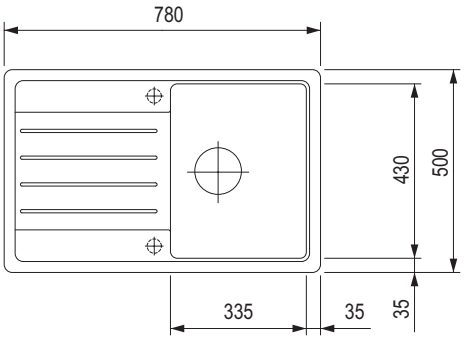

antracit	alumínium	fehér	kávé
314680	314681	314682	314685

- **Méretek:** 780 × 500 mm
- kivágás: 760 × 480 mm
- mosogató: 335 × 430 mm
- mélység: 190 mm

- a mosogató szett része a lefolyógarnitúra helytakarékos szifonnal, 3 ½" szelep

Tartozékok

202393	fa vágódeszka
202390	szürke vágódeszka
263539	kosár az edényekhez

Dalago 45 excenterrel

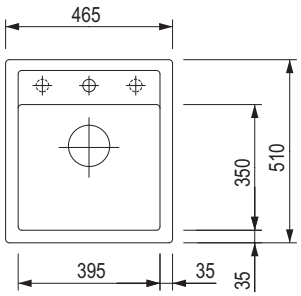

antracit	kőszürke	alumínium	fehér
200340	200343	200335	200336

tartufo	kávé
200339	200341

Méretek: 465 × 510 mm
- kivágás: 445 × 490 mm
- mosogató: 395 × 350 mm
- mélység: 190 mm

- a mosogató szett része a lefolyógarnitúra helytakarékos tömlővel, 3 ½" szelep, leeresztő excentrikus vezérléssel

Tartozékok

289503	fa vágódeszka
358349	saroktál
263539	kosár az edényekhez
263644	csepegtető lap

BLANCO

Silgranit, csepegtető nélkül

Dalago 5 excenterrel

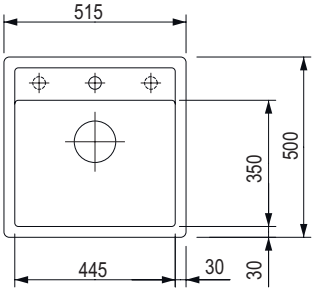

antracit	kőszürke	alumínium	fehér
200350	200353	200345	200346

tartufo	kávé	fekete
200349	200351	402531

Méretek: 515 × 510 mm
- kivágás: 495 × 490 mm
- mosogató: 445 × 350 mm
- mélység: 190 m
- a mosogató szett része a lefolyógarnitúra helytakarékos tömlővel, 3 ½" szelep, leeresztő excentrikus vezérléssel
- az alsó szereléshez használt konzolok külön megrendelhetőek

Tartozékok

289503	fa vágódeszka
358349	saroktál
263539	kosár az edényekhez
263644	csepegtető lap

Dalago 6 excenterrel

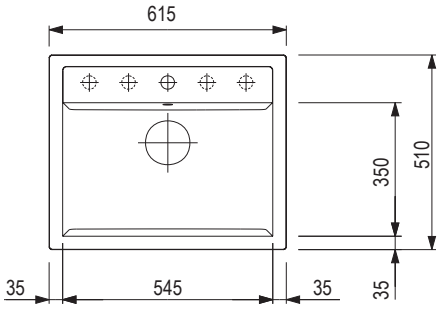

antracit	kőszürke	alumínium	fehér
200360	200363	200355	200356

tartufo	fekete
200359	402532

- **Méretek:** 615 × 510 mm
- kivágás: 595 ×490 mm
- mosogató: 545 × 350 mm
- mélység: 190 mm
- a mosogató szett része a lefolyógarnitúra helytakarékos tömlővel, 3 ½" szelep, leeresztő excentrikus vezérléssel
- az alsó szereléshez használt konzolok külön megrendelhetőek

Tartozékok

289503	fa vágódeszka
358349	saroktál
263539	kosár az edényekhez
263644	csepegtető lap

Silgranit, csepegtető nélkül Subline U sorozat

BLANCO

160-U1

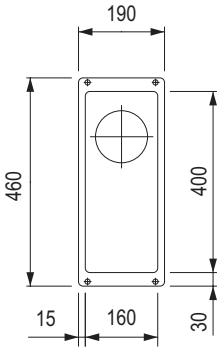

30 3½

antracit	kőszürke	alumínium	fehér
358566	358567	358568	358570

tartufo	kávé
358574	358576

- Javasoljuk, hogy a másodlagos mosogató beszerelésekor kösse rá a szellőztető szelepet, megr. sz. 225 616.
- lefolyó és túlfolyó szerelvény helytakarékos csővel, 3 ½" "InFino®
- kosárszelep, szorítókészlet (tömítőket tartalmaz) csővel, 3 ½" szelep
- a szekrény mérete: 300 ×130 mm
- mélység 130 mm
- a mosogató része a megfelelő illesztékek, 2 mosogató összekötéséhez meg kell vásárolnia a 314077 összekötő komponenst

Tartozékok

358350	TOP Schienen 400 szett
233128	fa vágódeszka
202432	üveg vágódeszka
210674	rozsdamentes acél tál

320-U

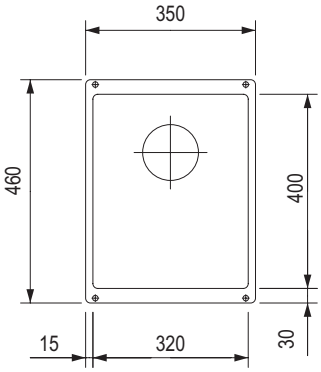

40 3½

antracit	kőszürke	alumínium	fehér
358577	358578	358579	358581

tartufo	kávé
358585	358586

- a szekrény mérete: 400 ×190 mm
- mélység 190 mm
- lefolyó és túlfolyó szerelvény helytakarékos csővel, 3 ½" "InFino®
- kosárszelep, szorítókészlet (tömítőket tartalmaz) csővel, 3 ½" szelep
- a mosogató része a megfelelő illesztékek, 2 mosogató összekötéséhez meg kell vásárolnia a 314077 összekötő komponenst

Tartozékok

358350	TOP Schienen 400 szett
233128	fa vágódeszka
202432	üveg vágódeszka
210674	rozsdamentes acél tál

BLANCO

Silgranit, csepegtető nélkül Subline U sorozat

400-U

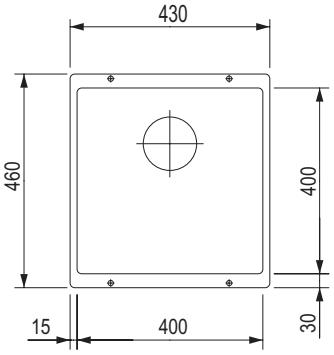

50 3½

antracit	kőszürke	alumínium	fehér
358593	358594	358595	358597

tartufo	kávé
358600	358602

- a szekrény mérete: 500 ×190 mm
- mélység 190 mm

- lefolyó és túlfolyó szerelvény helytakarékos csővel, 3 ½" "InFino®
- kosárszelep, szorítókészlet (tömítőket tartalmaz) csővel, 3 ½" szelep
- a mosogató része a megfelelő illesztékek, 2 mosogató összekötéséhez meg kell vásárolnia a 314077 összekötő komponenst

Tartozékok	
358350	TOP Schienen 400 szett
233128	fa vágódeszka
202432	üveg vágódeszka
210674	rozsdamentes acél tál

500-U

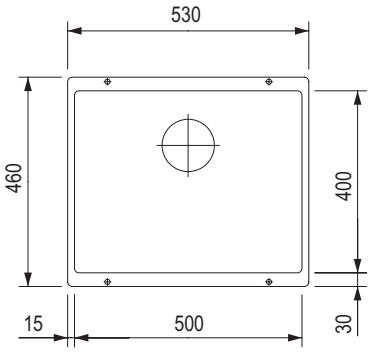

60 3½

antracit	kőszürke	alumínium	fehér
358603	358604	358605	358607

tartufo	kávé
358610	358612

- a szekrény mérete: 600 ×190 mm
- mélység 190 mm

- lefolyó és túlfolyó szerelvény helytakarékos csővel, 3 ½" "InFino®
- kosárszelep, szorítókészlet (tömítőket tartalmaz) csővel, 3 ½" szelep
- a mosogató része a megfelelő illesztékek, 2 mosogató összekötéséhez meg kell vásárolnia a 314077 összekötő komponenst

Tartozékok	
358350	TOP Schienen 400 szett
233128	fa vágódeszka
202432	üveg vágódeszka
210674	rozsdamentes acél tál

rozsdamentes acél mosogatók, csepegtetővel

BLANCO

Lemis XL 6 S-IF

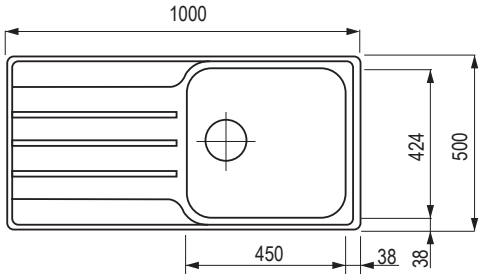

60 3½

- **Méretek:** 1000 × 500 mm
- kivágás: 980 × 480 mm
- mosogató: 450 x 424 mm
- mélység: 205 mm

kód	felület
358357	szálcsiszolt

- a mosogató szett része a lefolyógarnitúra helytakarékos tömlővel, 3 1/2 ½" szelep, leeresztő excentrikus vezérléssel

Lemis XL 6 S-IF Compact

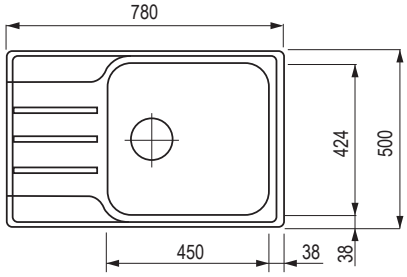

60 3½

- **Méretek:** 780 × 500 mm
- kivágás: 760 × 480 mm
- mosogató: 450 × 424 mm
- mélység: 205 mm

kód	felület
380793	szálcsiszolt

- a mosogató szett része a lefolyógarnitúra helytakarékos tömlővel, 3 1/2 ½" szelep, leeresztő excentrikus vezérléssel

TIPO 45 S Mini

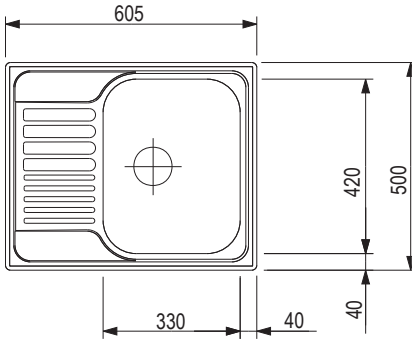

45 3½

- kivágás: 587 × 482 mm, R15

kód	felület
199895	selyemfényű
199896	szálcsiszolt

Tartozékok	
263539	kosár az edényekhez

BLANCO

rozsdamentes acél mosogatók, csepegtető nélkül

TOP EE 3×4

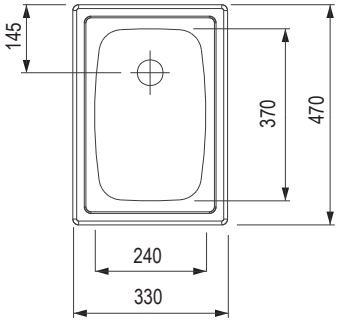

- kivágás: 312 × 452 mm, R15

kód	felület
199786	selyemfényű

TOP EE 4×4

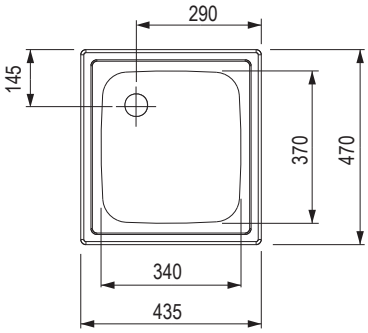

- kivágás: 417 × 452 mm, R15

kód	felület
199785	selyemfényű

csaptelepek

BLANCO

Mili

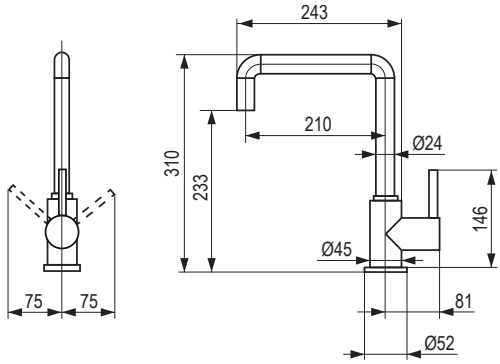

360°

antracit Silgranit®-look	szürke vulkán Silgranit®-look	alumínium Silgranit®-look	fehér soft Silgranit®-look
359607	498184	359605	498185

fekete matt	kávé Silgranite-look	fekete Silgranit®-look	króm	fehér Silgranit®-look
477514	359599	415104	202086	359603

- nyomós csaptelep
- bővített sugár a 360°-ban elfordítható karnak köszönhetően
- Blanco patron kerámia tömítéssel

Catris – S Flexo

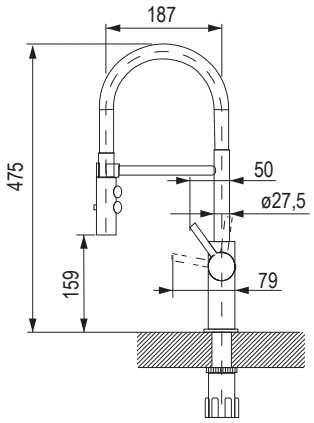

360°

króm	rozsdamentes acél imitáció	fekete matt
402551	402552	402553

- 360°-os forgókar
- patron kerámia tömítéssel
- hajlékony tömlők, 450 mm hosszúak és 3/8 " anyával az egyszerű telepítés érdekében
- a stabilizáló lemez növeli a csap stabilitását, ha rozsdamentes acél mosogatókba van beépítve
- a szabadalmaztatott levegőztető csökkenti a vízkőképződést

Mila és Mila–S

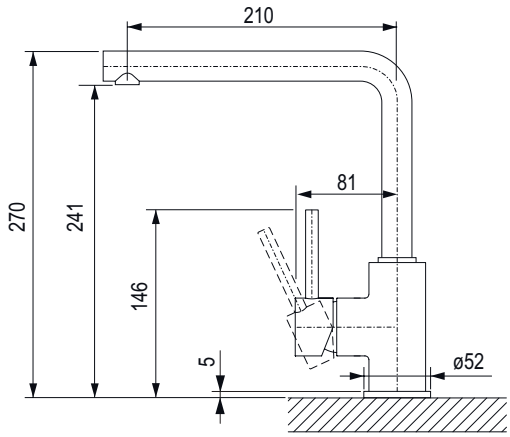

kód	leírás	leírás
202087	Mila - zuhanyfej nélkül	króm
233179	Mila-S - zuhanyfejjel	króm

- nyomós króm csaptelep
- a Mila-S modellnél kihúzható zuhanyfej
- bővített sugár a 360°-ban elfordítható karnak köszönhetően
- Blanco patron kerámia tömítéssel

Mida

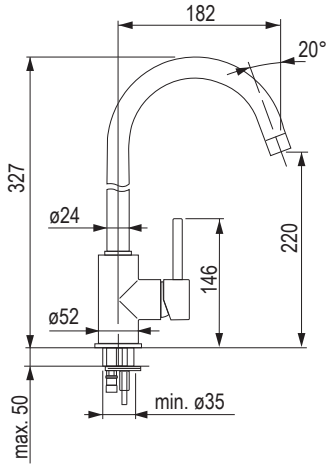

antracit	szürke vulkán	alumínium	fehér
202094	**498181**	**202089**	**202090**

kávé	fekete	króm
202095	**402523**	**202085**

- nyomós csaptelep
- bővített sugár, 360°-ban elfordítható
- Blanco patron kerámia tömítéssel

Mida–S

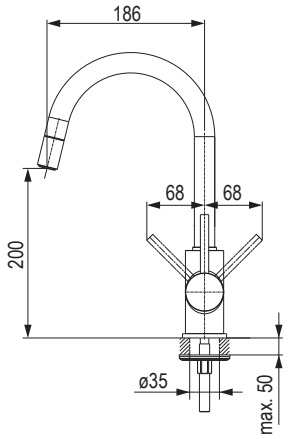

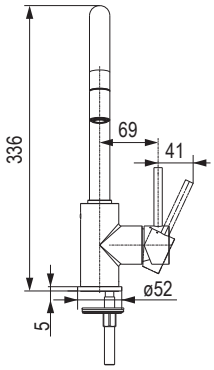

antracit	szürke vulkán	alumínium	fehér	fekete Silgranit-look
289466	498183	289467	289468	415097

kávé	fekete	króm	fekete matt
289472	415097	**289464**	477534

- nyomós csaptelep
- bővített sugár a 360°-ban elfordítható karnak köszönhetően
- kihúzható zuhanyfej

Candor és Candor– S kihúzható zuhanyfejjel

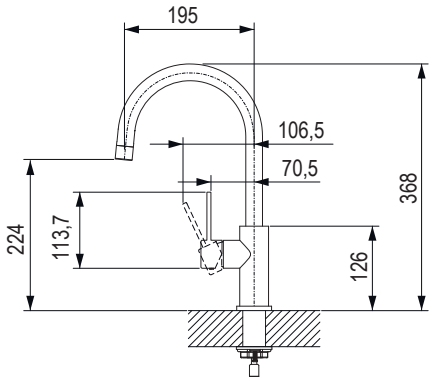

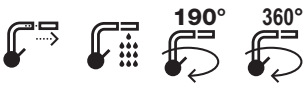

kód	leírás
358373	szálcsiszolt rozsdamentes acél
358374	rozsdamentes acél – kihúzható zuhanyfejjel

- masszív rozsdamentes acél kivitelezés, szálcsiszolt felület
- a kar vezérlése nincs hatással az energiamegtakarításra

Lanora és Lanora-S kihúzható zuhanyfejjel

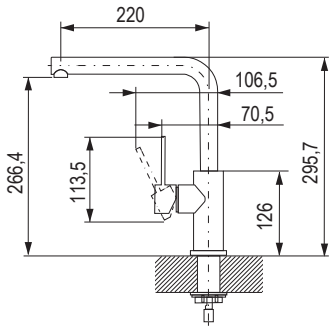

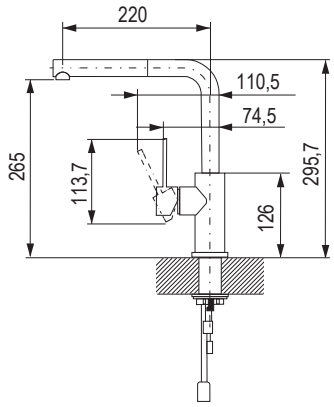

kód	szín
358375	szálcsiszolt rozsdamentes acél
358376	szálcsiszolt rozsdamentes acél – kihúzható zuhanyfejjel

- nyomós csaptelep
- 360°-os forgókar
- a stabilizáló lemez növeli a csaptelep stabilitását
- patron kerámia tömítéssel

Culina – S Mini

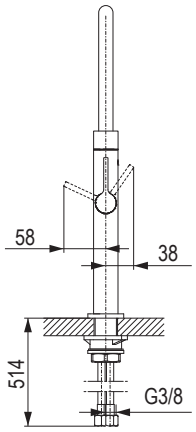

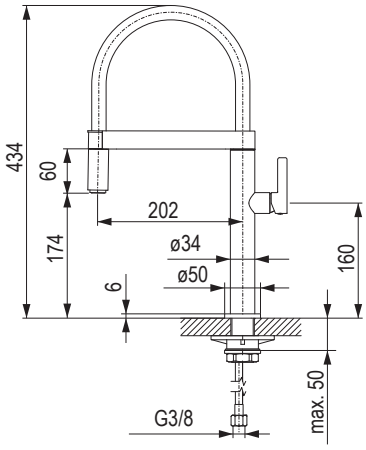

kód	szín
233092	króm
233093	rozsdamentes acél imitáció

- nyomós króm csaptelep
- rozsdamentes rugó teszi kényelmesebbé a használatot
- a zuhanyfej komfortos beállíthatósága a mágneses tartónak köszönhetően
- Blanco patron kerámia tömítéssel

csaptelepek

BLANCO

Daras – S csaptelepek

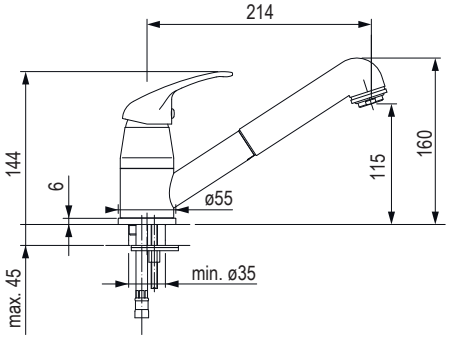

antracit	aluminium	fehér	szürke vulkán
201872	201867	201868	498114

fehér soft	fekete	kávé	króm
498113	415101	201873	201865

- nyomós csaptelep
- kihúzható zuhanyfejjel
- alkalmas kis mosogatókhoz
- bővített sugár a 360°-ban elfordítható karnak köszönhetően

Kano

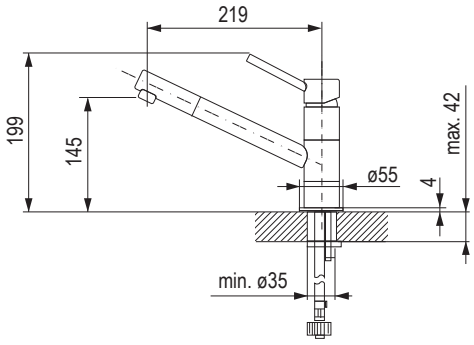

króm	fekete matt	antracit/króm	alumínium/ króm	fehér/króm
314066	477525	380760	380761	380762

fehér soft/króm	fekete/króm	kávé/króm	szürke vulkán/króm
498138	415110	380765	498139

- 360°-os forgókar
- patron kerámia tömítéssel
- hajlékony tömlők, 350 mm hosszúak és 3/8 " anyával az egyszerű telepítés érdekében
- a stabilizáló lemez növeli a csap stabilitását, ha rozsdamentes acél mosogatókba van beépítve
- a szabadalmaztatott levegőztető csökkenti a vízkőképződést

Kano – S

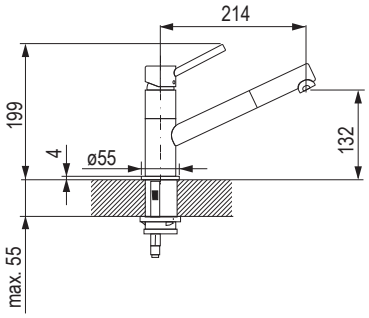

króm	fekete matt	antracit/króm	alumínium/ króm	fehér/króm
314071	477526	380772	380770	380773

fehér soft/króm	fekete/króm	kávé/króm	szürke vulkán/króm
498140	415109	380776	498141

- 120°-os forgókar
- nilon bevonatú tömlő
- patron kerámia tömítéssel
- rugalmas összekötő tömlő 450 mm hosszú és 3/8 “anyával az egyszerű telepítés érdekében
- a szabadalmaztatott levegőztető csökkenti a vízkőképződést

Daras csaptelepek

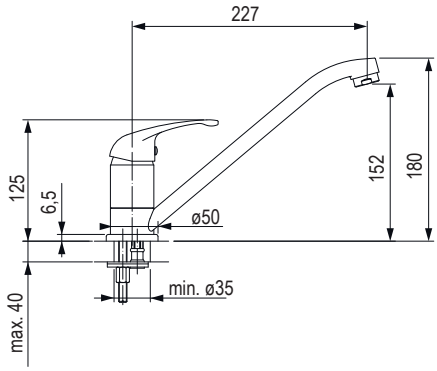

antracit	szürke vulkán	alumínium	fehér
201861	498112	201856	201857

fehér soft	kávé	fekete	króm
498111	201862	402549	**201854**

- króm berakásos vagy gránit színe szerinti csaptelep
- alkalmas kis mosogatókhoz
- bővített sugár a 360°-ban elfordítható karnak köszönhetően

LATO mosogatószer adagoló

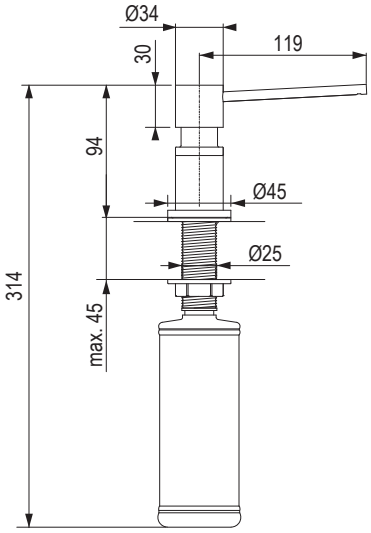

antracit/króm	kőszürke/króm	alumínium/króm	fehér/króm
402692	402693	402694	402696

króm	szürke vulkán / króm	PVD steel / imitáció	szatén arany
402689	498143	402690	477527

tartufo / króm	fehér soft / króm	matt fekete (rozsdamentes acél)	kávé / króm	fekete / króm
402699	498142	402691	402700	406804

- töltés felülről
- tartozékok fém és silgranit csapokhoz
- ø 35 mm-es nyílás
- az edény térfogata: 350 ml

Torre mosogatószer adagoló

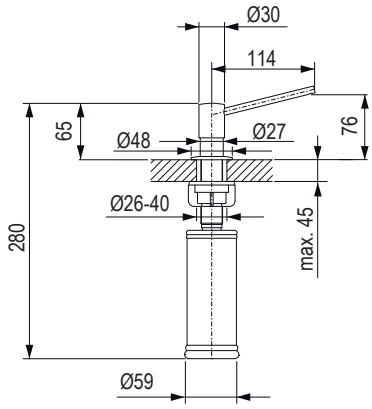

króm	rozsdamentes acél imitáció	rozsdamentes acél szálcsiszolt
202313	202314	289494

PVD steel/rozsdamentes acél imitáció	szatén arany
477605	477549

- a tartály térfogata 300 ml

A lefolyó takarósapkája

kód	popis
212303	csapfuratfedél rozsdamentes acél mosogatókhoz

- a lefolyó elegáns elfedése
- megakadályozza a víz szétfröcskölését
- minden mosogatóhoz 3 ½" lefolyó nyílással
- nem használható az InFino szűrőkkel

Csepegtető rács

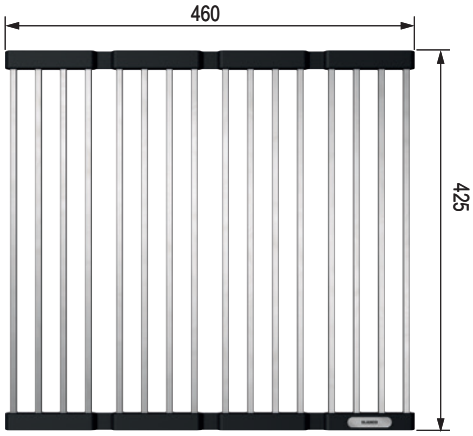

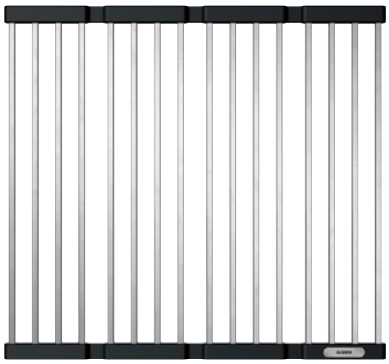

402555 – kompatibilis a következő mosogatókkal:
- Pleon
- Subline
- Andano
- Claron
- Cronos
- Supra
- ZeroX
- Idento

402554 – kompatibilis a következő mosogatókkal:
- ADON
- Claron
- Divon

kód	leírás
402554	460 × 440 mm, 420 mm széles mosogatókhoz
402555	460 × 425 mm, 400 mm széles mosogatókhoz

Tisztítószerek

kód	popis
263411	Blanco POLISH
498104	Daily Clean 150 ml

rozsdamentes acél mosogatók PVD felületkezeléssel

GROHE

rozsdamentes acél mosogatók PVD felületkezeléssel

K700

Cool Sunrise

Warm Sunset

Hard Graphite

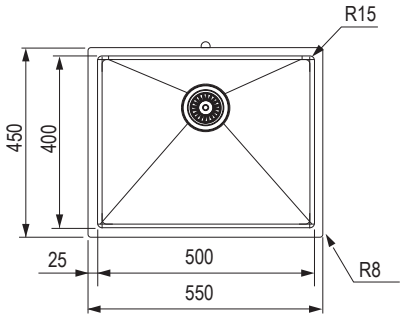

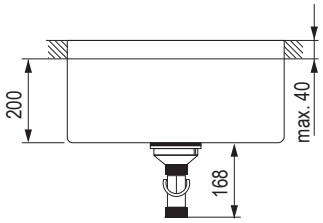

kód	Grohe kód	szín	leírás
479434	31574GN1	Cool Sunrise	a csaptelep nyílása nélkül alkalmas felső és alsó szerelésre
479433	31574DL1	Warm Sunset	
489533	31574AL1	Hard Graphite	

- kivágás mérete 500 × 400 mm
- szerelés alulról
- 3 ½"
- rozsdamentes acél AISI 304 (V2A)
- min. szekrényszélesség 600 mm
- mosogató medence méretei: 500 × 400 × 195 mm
- méret 410 × 440 mm
- lefolyó: 3,5"/90 mm
- a csomag tartalma:
  - lefolyókészlet
  - szennyeződés-szűrő
  - szerelőkészlet

Cosmopolitan mosogatószer adagoló

kód	Grohe kód	szín
415628	40535DL0	Warm Sunset Cool Sunrise
421990	40535GN0	Cool Sunrise Hard Graphite
411966	40535AL0	Hard Graphite

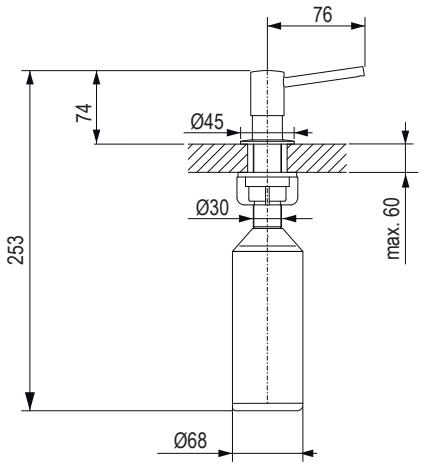

csaptelepek

Accent SmartControl technológiával (víz indítása gombbal)

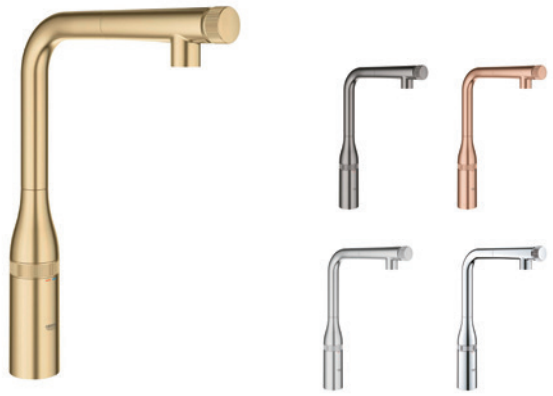

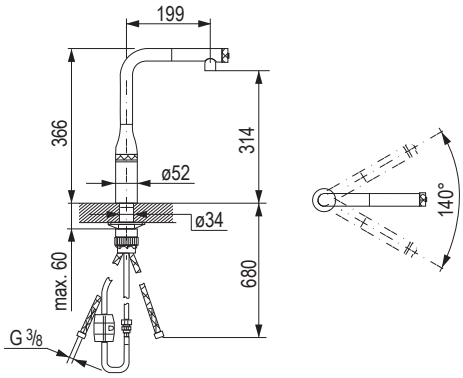

kód	Grohe kód	szín
479430	31615GN0	Cool Sunrise, szálcsiszolt
479427	31615AL0	Kemény Grafit, szálcsiszolt
479429	31615DL0	Warm Sunset, szálcsiszolt
479428	31615DC0	SuperSteel
479426	31615000	króm

- csaptelep klasszikus kar nélkül, tökéletesen kombinálható fogantyú nélküli konyhával
- gomb a zuhanyfej indításához/leállításához
- forgógomb a zuhanyfejen a vízmennyiség szabályozásához
- forgószelep a csaptelep testében a hőmérséklet beállításához
- kihúzható levegőztető
- a hőmérséklet beállítása a csaptelep szelepén keresztül
- forgó kimenet, forgásszög 140°, ellenáramlással szemben biztosítva
- QuickFix Plus ultra telepítés (szerszámok nélkül)
- Nulla vízellenállás – nikkel és ólommentes

Scala SmartControl technológiával (víz indítása gombbal)

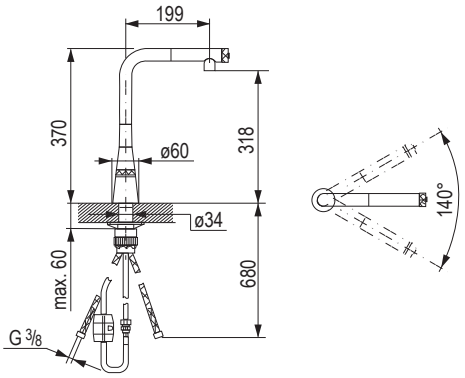

kód	Grohe kód	szín
479439	30442000	króm fényes
479440	30442DC0	Supersteel

- csaptelep klasszikus kar nélkül, tökéletesen kombinálható fogantyú nélküli konyhával
- gomb a zuhanyfej indításához/leállításához
- forgógomb a zuhanyfejen a vízmennyiség szabályozásához
- forgószelep a csaptelep testében a hőmérséklet beállításához
- kihúzható levegőztető
- a hőmérséklet beállítása a csaptelep szelepén keresztül
- forgó kimenet, forgásszög 140°, ellenáramlással szemben biztosítva
- QuickFix Plus ultra telepítés (szerszámok nélkül)
- Nulla vízellenállás – nikkel és ólommentes

Vento SmartControl technológiával (víz indítása gombbal)

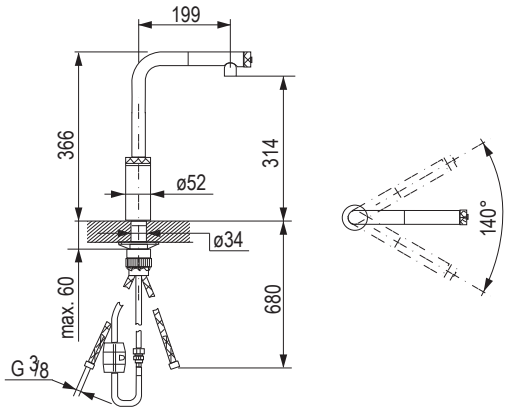

kód	Grohe kód	szín
479459	30443000	króm fényes
479460	30443DC0	Supersteel

- csaptelep klasszikus kar nélkül, tökéletesen kombinálható fogantyú nélküli konyhával
- gomb a zuhanyfej indításához/leállításához
- forgógomb a zuhanyfejen a vízmennyiség szabályozásához
- forgószelep a csaptelep testében a hőmérséklet beállításához
- kihúzható levegőztető
- a hőmérséklet beállítása a csaptelep szelepén keresztül
- forgó kimenet, forgásszög 140°, ellenáramlással szemben biztosítva
- QuickFix Plus ultra telepítés (szerszámok nélkül)
- Nulla vízellenállás – nikkel és ólommentes

Blue Pure Vento

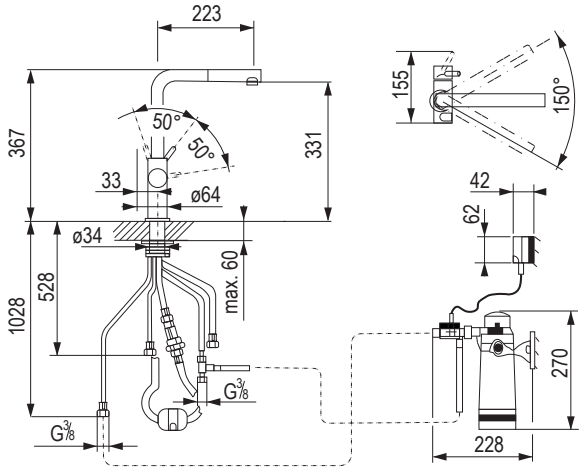

kód	Grohe kód	szín
494396	30579000	króm fényes
494397	30579DC0	Supersteel

- kezdőszett S méretű szűrővel
- kihúzható levegőztetővel

Grohe rozsdamentes acél csaptelepek

Blue Home kezdőszett

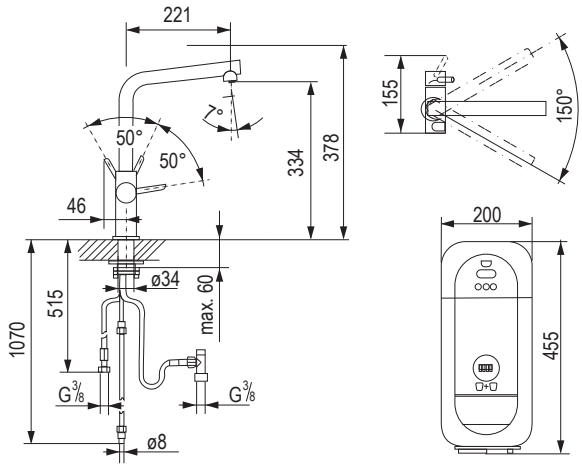

150°

kód	Grohe kód	szín
465298	31454KS1	velvet black - fekete
393326	31454001	króm fényes
479440	31454DC1	Supersteel

- Blue Home karos mosogató csaptelep szűrő funkcióval
- külön vezérlők a szűrt és a hűtött asztali vízhez
- szénsavmentes, enyhén szénsavas, szénsavas
- elforgatási szög 150°
- A Blue Home hűtő akár 3 liter hűtött vizet is szolgáltat óránként
- szűrőkapacitás és CO_2 monitorozás a GROHE Ondus alkalmazás segítségével
- A Blue szűrő S-es méretű

Blue Home kezdőszett

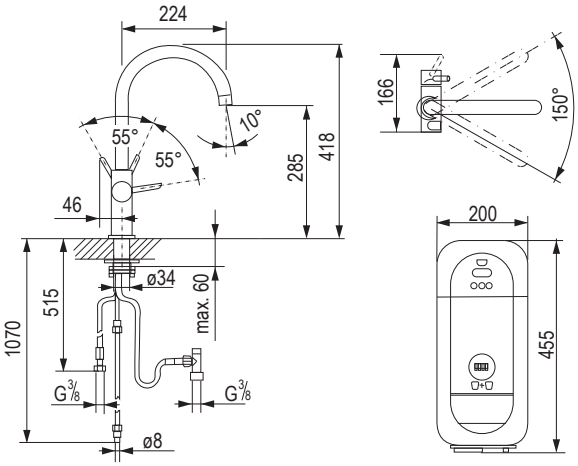

150°

kód	Grohe kód	szín
467044	31455KS1	velvet black - fekete
351162	31455001	króm fényes
409040	31455DC1	Supersteel

- Blue Home karos mosogató csaptelep szűrő funkcióval
- külön vezérlők a szűrt és a hűtött asztali vízhez
- szénsavmentes, enyhén szénsavas, szénsavas
- elforgatási szög 150°
- A Blue Home hűtő akár 3 liter hűtött vizet is szolgáltat óránként
- szűrőkapacitás és CO_2 monitorozás a GROHE Ondus alkalmazás segítségével
- A Blue szűrő S-es méretű

VENTO rozsdamentes acél csaptelepek

Karos csap VENTO L-kar

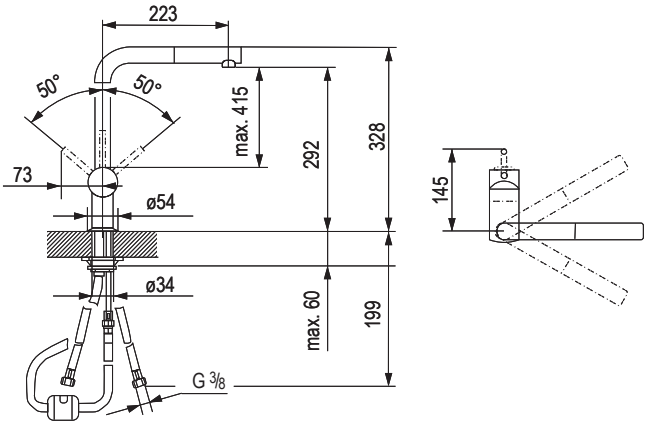

kód	Grohe kód	szín
479451	30436000	króm fényes
479442	30425DC0	Supersteel

Karos csap VENTO C-kar

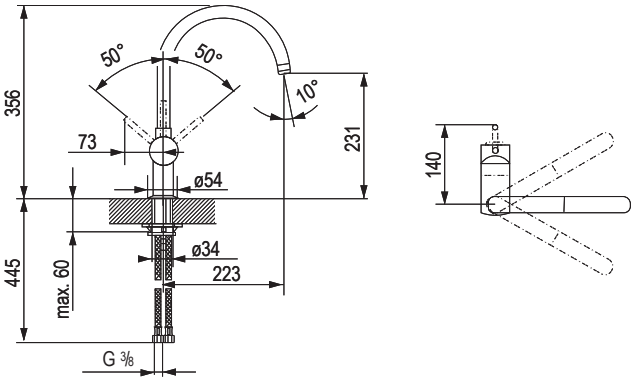

kód	Grohe kód	szín
479443	30427000	króm fényes
479444	30427DC0	Supersteel

Grohe rozsdamentes acél csaptelepek

Karos csap VENTO U-kar

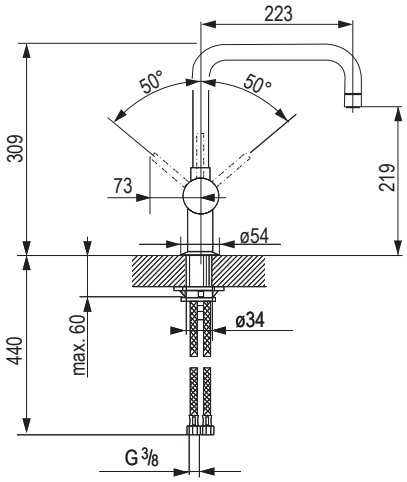

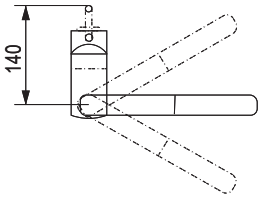

kód	Grohe kód	szín
479445	30429000	króm fényes
479446	30429DC0	Supersteel

Karos csap VENTO C-kar kihúzható levegőztetővel

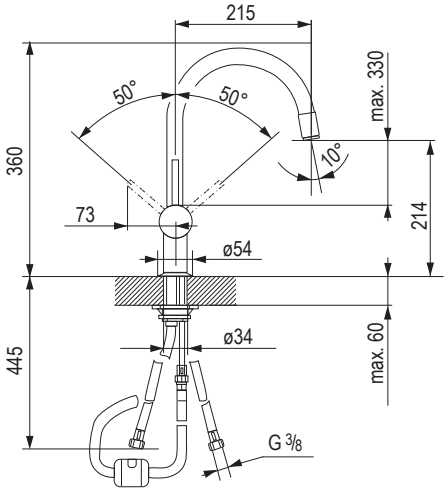

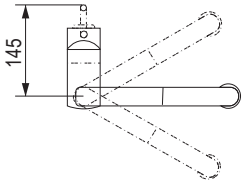

kód	Grohe kód	szín
479447	30434000	króm fényes
479448	30434DC0	Supersteel

- kihúzható levegőztető
- folyamatosan állítható áramlásszabályozó

Grohe rozsdamentes acél csaptelepek

Karos csap VENTO U-kar kihúzható levegőztetővel

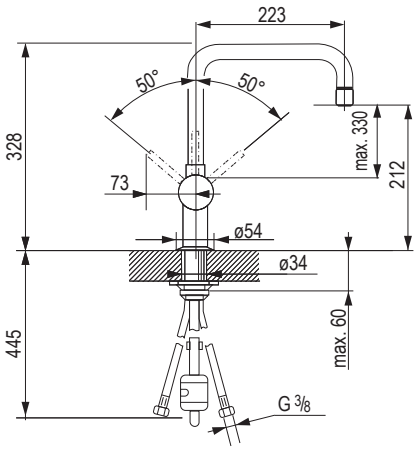

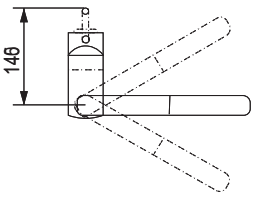

kód	Grohe kód	szín
479449	30435000	króm fényes
479450	30435DC0	Supersteel

- kihúzható levegőztető
- folyamatosan állítható áramlásszabályozó

Karos csap VENTO C-kar kihúzható zuhanyrózsával

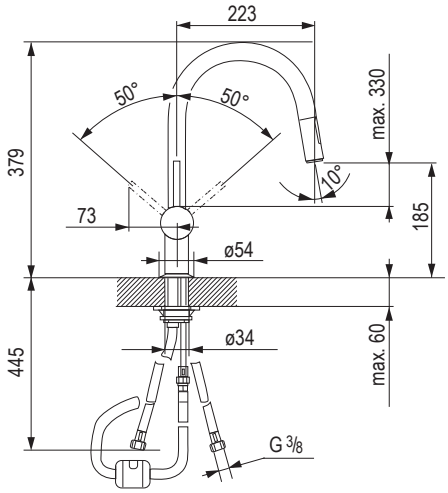

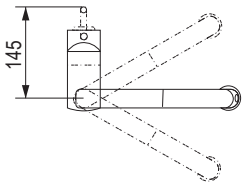

kód	Grohe kód	szín
479455	30438000	króm fényes
479456	30438DC0	Supersteel

- dupla kihúzható zuhanyrózsa
- átkapcsolás: levegőztető/SpeedClean zuhanysugár
- folyamatosan állítható áramlásszabályozó

Grohe rozsdamentes acél csaptelepek

Karos csap VENTO U-kar kihúzható zuhanyfejjel

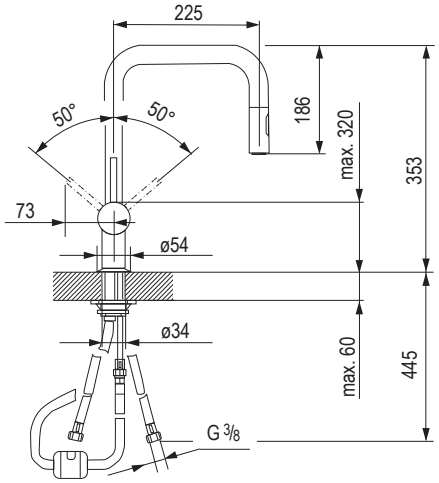

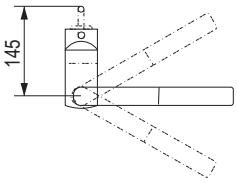

kód	Grohe kód	szín
479457	30439000	króm fényes
479458	30439DC0	Supersteel

- dupla kihúzható zuhanyrózsa
- átkapcsolás: levegőztető/SpeedClean zuhanysugár
- folyamatosan állítható áramlásszabályozó

ACCENT L-kar csap kihúzható zuhanyfejjel

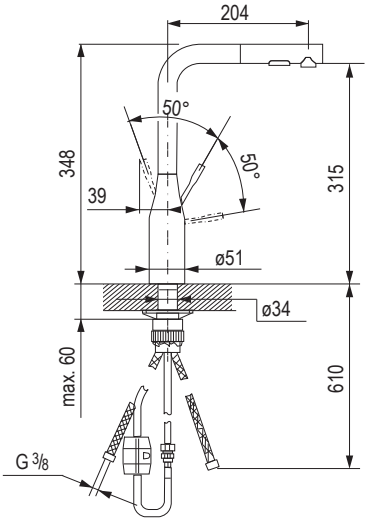

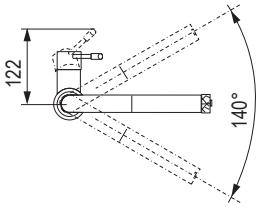

kód	Grohe kód	szín
479424	30432000	króm fényes
479425	30432DC0	Supersteel

- kihúzható dupla zuhanyrózsa – váltás a normál és a zuhanyáramlás között
- átkapcsolás: levegőztető/SpeedClean zuhanysugár
- automatikus váltás a levegőztetőre

Blue csereszűrők

kód	Grohe kód	leírás
351234	40404001	kapacitás 600 l
351233	40430001	kapacitás 1500 l
351232	40412001	kapacitás 2500 l 1[1]

- kompatibilis a Grohe Blue Home, a Grohe Blue Professional és a Grohe Blue Pure termékkel

[1] nem alkalmas a Grohe Blue Home-hoz

A Grohe konyhai csaptelepekről mindent részletesen elolvashat a Grohe prospektusban, a rendelési kód alatt: **500990.**

Blue Home karbonizáló üveg

kód	Grohe kód	leírás
351256	40422000	425g CO_2 (4 db)

konyhamalacok

EcoMaster Economy EVO3 kis háztartások számára

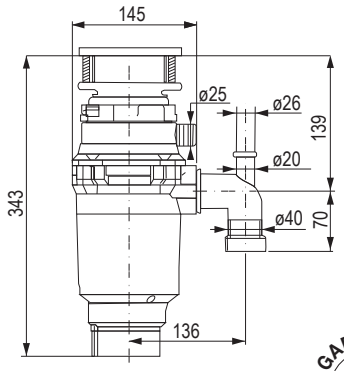

GARANCIA 2 ÉV

kód	leírás
354034	1/2HP(375 W)

- kisebb háztartásokba vagy olyan helyekre tervezték, ahol a telepítéshez szükséges hely nem szabványos és nagyon korlátozott
- az összes őrlőalkatrész rozsdamentes acélból készült
- a zajmentesítést a motor lefedése biztosítja

MŰSZAKI ADATOK:

- fordulatszám: 2600 fo / perc
- forgatónyomaték: 1,5 Nm
- a kamra térfogata: 1,48 l
- őrlő részek: rozsdamentes acél, erősített pengék
- súly: 4,4 kg

EcoMaster Standard EVO3 hétköznapi háztartások számára

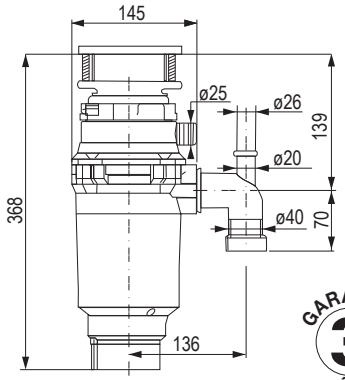

GARANCIA 3 ÉV

kód	leírás
337729	3/4 HP(550 W)

- alkalmas minden hétköznapi háztartás számára, és ahol nincs elegendő hely a mosogató alatt
- a zúzó alkatrészek rozsdamentes acélból készültek, nagy teljesítményű zajmentes motorral rendelkeznek

MŰSZAKI ADATOK:

- fordulatszám: 2700 fo / perc
- forgatónyomaték: 1,8 Nm
- a kamra térfogata: 1,48 l
- őrlő részek: rozsdamentes acél, erősített pengék
- súly: 5 kg

EcoMaster Heavy Duty Plus konyhamalac igényes felhasználók számára

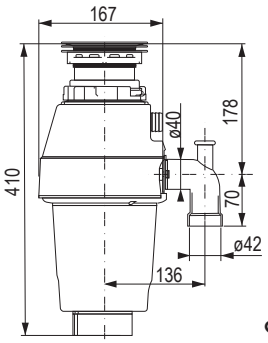

GARANCIA 4 ÉV

kód	leírás
231699	3/4 HP(550 W)

- minden háztartásba ajánlott
- optimálisan egyesíti az összes olyan paramétert és fejlesztést, amelyet a luxusmodellek uralnak
- az olcsóbb Standard modellhez képest nagyobb és mélyebb zúzó kamrával, teljesen zajmentes motorral és kamrával rendelkezik, beleértve a szigetelő betétet

MŰSZAKI ADATOK:

- fordulatszám: 2700 fo / perc
- forgatónyomaték: 1,8 Nm
- a kamra térfogata: 1,83 l
- őrlő részek: rozsdamentes acél, erősített pengék
- súly: 4,9 kg

EcoMaster DELUXE EVO3 konyhamalac a legigényesebb felhasználók számára

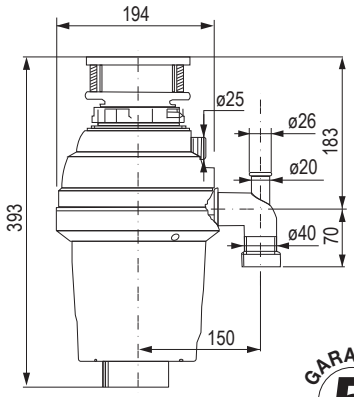

GARANCIA 5 ÉV

kód	leírás
337731	3/4 HP(550 W)

- alkalmas nagyobb háztartások számára
- nagyszerű választás azoknak, akik nem szeretnek kompromisszumokat kötni, és szeretik a nagyobb luxust
- műszaki szempontból ez a konyhamalac a legapróbb részletekig tökéletesíti az összes elemet
- az olcsóbb modellekhez képest a legnagyobb zúzókamrával rendelkezik, összességében a lehető legjobb zajcsökkentéssel mind a kamrában, mind a motorban
- a zúzógyűrű magasabb, ráadásul dupla perforációs sorral van felszerelve a gyorsabb és finomabb zúzás érdekében

MŰSZAKI ADATOK:

- fordulatszám: 2700 fo / perc
- forgatónyomaték: 1,8 Nm
- a kamra térfogata: 1,9 l
- őrlő részek: rozsdamentes acél, erősített pengék
- súly: 5,7 kg

EcoMaster LCD EVO3 konyhamalac vendéglátó egységek számára

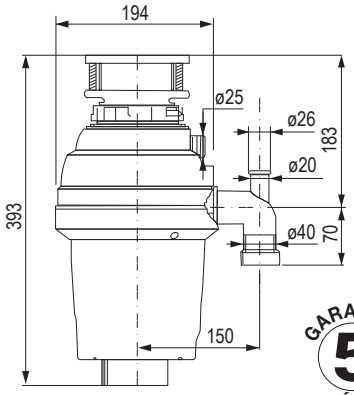

GARANCIA 5 ÉV

kód	leírás
337734	1 HP (750W)

- közepes méretű kereskedelmi üzemekbe, 200 – 300 óránkénti gyakoriságú étellel
- konyhák, éttermek, iskolák, kórházak, idősotthonok, gyermekotthonok, étkezdék, menzák

MŰSZAKI ADATOK:

- fordulatszám: 2800 fo / perc
- forgatónyomaték: 2 Nm
- a kamra térfogata: 1,9 l
- őrlő részek: rozsdamentes acél, erősített pengék
- súly: 5,7 kg

Pneumatikus kapcsoló az EcoMaster konyhamalacokhoz

kód	szín
367540	matt rozsdamentes acél
500886	króm fényes
500888	matt fekete
500889	matt fehér

- vezérlőként szolgál a konyhamalac indításához (közvetlenül a konyhamalachoz csatlakoztatva)
- szabványos elhelyezés a mosogatótérben, a csapteleppel megegyezően (35 mm-es nyílás)
- a konyhamalacok e vezérlés nélkül is használhatók (egy kapcsolóval vezérelt elektromos csatlakozóajzat segítségével)

Csöves szifon az EcoMaster konyhamalacokhoz

kód	leírás
231705	műanyag

- a konyhamalac problémamentes összeszereléséhez ajánlott

Tömlő EcoMaster abroncskapcsolóhoz

kód	leírás
500890	légtömlő kb. -+1 m

- az abroncskapcsoló tömlőjét úgy tervezték, hogy közvetlenül az konyhamalachoz csatlakoztassa
- a gombbal együtt a konyhamalac vezérlésére szolgál.
- légtömlő kb. -+1 m