StrongMax 18

Fióksín, ami felnőtt

Démos

Minden a bútorgyártáshoz

STRONG

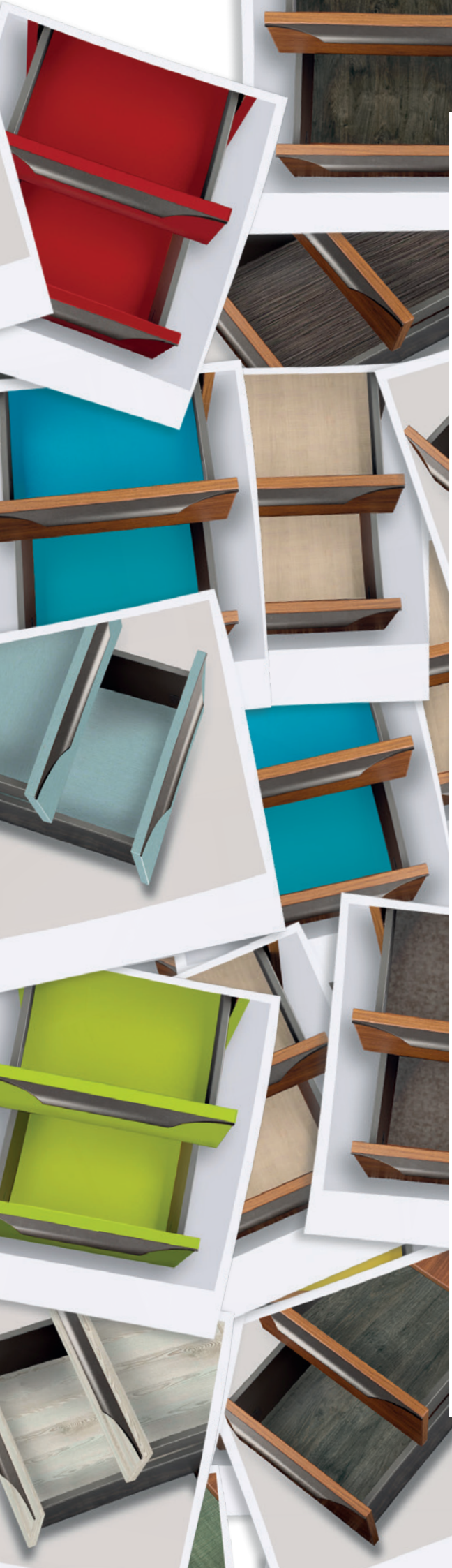

Miért a 18?

A StrongMax felnőtt. Elérte fejlődésének következő szakaszát. Ez lehetővé teszi, hogy a fiók aljának anyagaként 18 mm vastagságú bútorlapot használjon.

- A StrongMax 18 sorozat **minden tulajdonsága és előnye megmarad**.
- **Felhasználhatja a** maradék bútorlapot a korpusz és ajtó készítéséről.
- Egyik esetben **SEM KELL MÓDOSÍTANI** (marni, vágni) **a 18 mm-es bútorlapot.**
- **A fiókokat összeilleszthetti a többi bútorral.** Mert a részletek számítanak!

Vékony oldallapok

Aljvastagság 18 mm

Teherbírás 40 kg

80 000 cikluson tesztelve

STRONG

Idézzük fel a StrongMaxot

- Egy előlappal ellátott fiókhoz, **minden egy rendelési kód alatt** és minden egy csomagban.

- Minden **beállítás** a fiók **belsejében van elrejtve** , a fedő nem zavarja az oldal letisztult dizájnját.

- **A vékony oldallapok** akár 2,5 cm-rel növelik a fiók belsejének kihasználhatóságát.

- Ismételten meghaladja a **80 000 nyitási és zárási ciklust (a TŰV szabvány szerint) a teljes terheléses tesztek során.**

- Kombinálja **a StrongMax evőeszköztartókkal** a tökéletes kialakítás és a **fiókok belsejének áttekinthetősége** érdekében.

- * Az **üvegoldallal ellátott** változat **tökéletes áttekintést biztosít a tárolt tárgyakról**.

- **Mostantól 18 mm-es alsó anyagvastagsághoz is kapható (StrongMax 18)**.

* A StongMax 18 üvegoldallal még nem érhető el.

STRONG

VÉGTELEN LEHETŐSÉGEK
a fenék dekor és a hátfal dekor kiválasztásához

NÖVELI AZ ANYAG FELHASZ--NÁLHATÓSÁGÁT a bútorgyártásban

VÉKONY OLDALLAPOK = TÖBB
hely a fiók belsejében

FIÓKSÍNEK TEHERBÍRÁSA
akár 40 kg

Spóroljon, nyerjen, legyen divatos
a **StrongMax 18** vasalatokkal

StrongMax 18

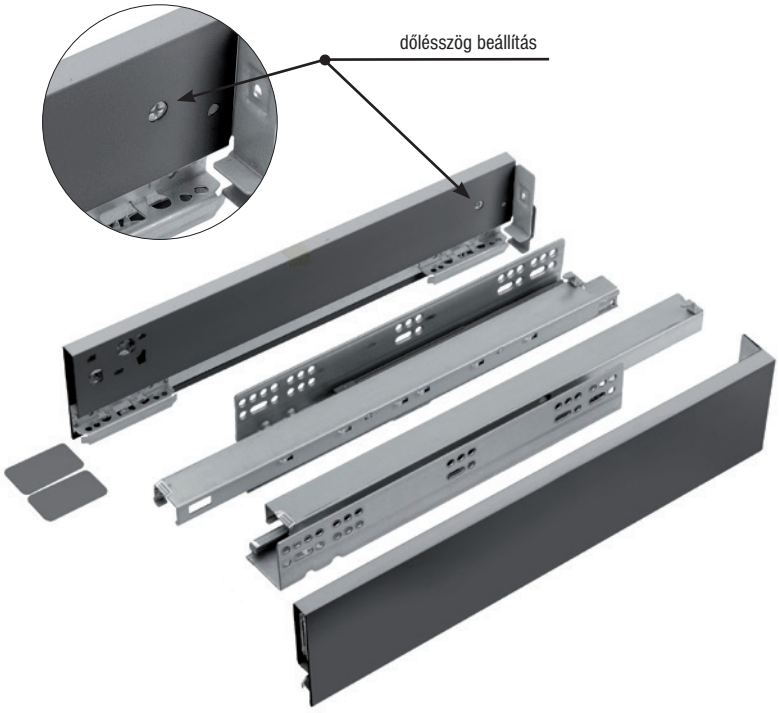

Magasság 89 mm

hossz (mm)	szürke	fehér	fekete
300	482275	482283	482267
350	482276	482284	482268
400	482277	482285	482269
450	482278	482286	482270
500	482279	482287	482271
550	482280	482288	482272
600	482281	482289	482273
650	482282	482290	482274

- **18 mm vastagságú hátfalhoz és fiókfenékhez**
- teherbírás 40 kg
- a fiók maximális ajánlott szélessége a fióksín hosszának 1,6-szorosa
- a fiókkioldó mechanizmus az oldalfalba van beépítve
- állítsa be a fiók előlapját vízszintesen és függőlegesen
- a fiók dőlésszögének beállítása

Készlet tartalma:

– oldallapok – B + J, fióksín – B + J, hátfalrögzítő – B + J
előlaptartó – 2×, takarósapka Strong logóval – 2×,
csavarok előlap rögzítő elemhez

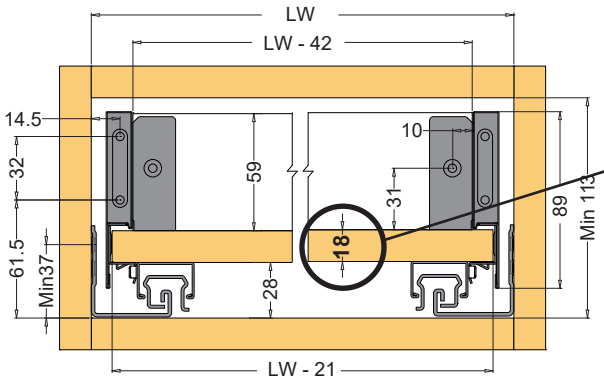

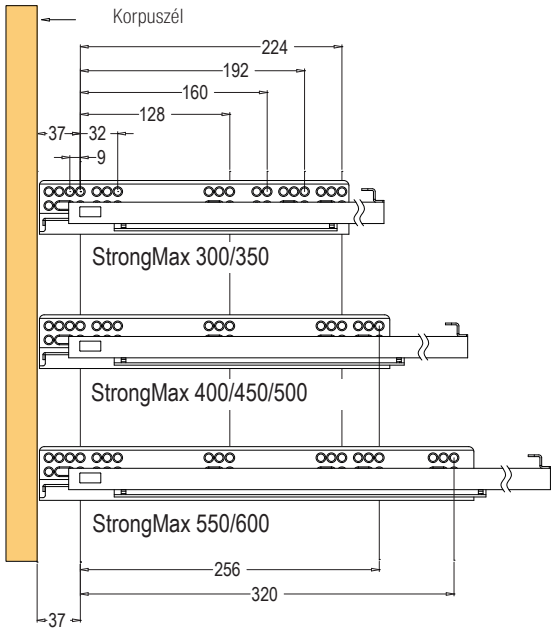

18 mm

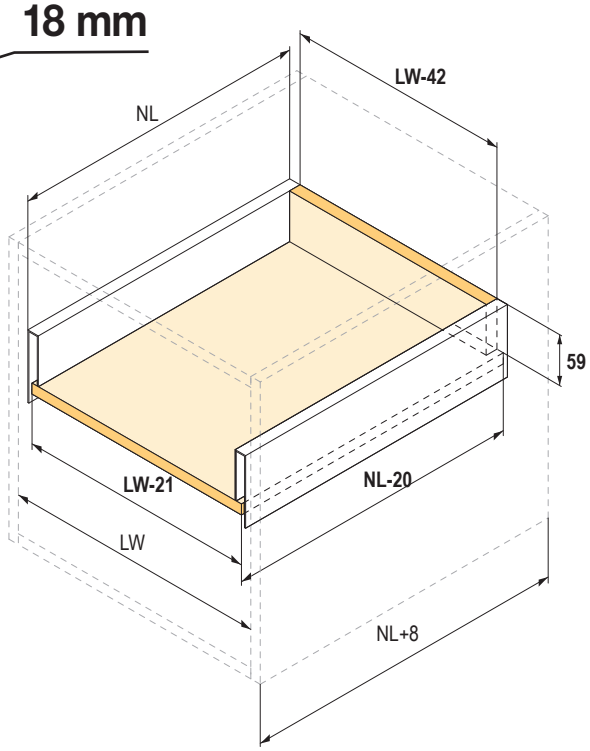

NL = névleges fiókhosszúság

NL - 20 = a fiókfenék hossza

NL + 8 = a korpusz belső mélysége

LW = minimális belső korpuszszélesség

LW - 42 = a hátfal szélessége

LW - 21 = a fiókfenék szélessége

StrongMax 18

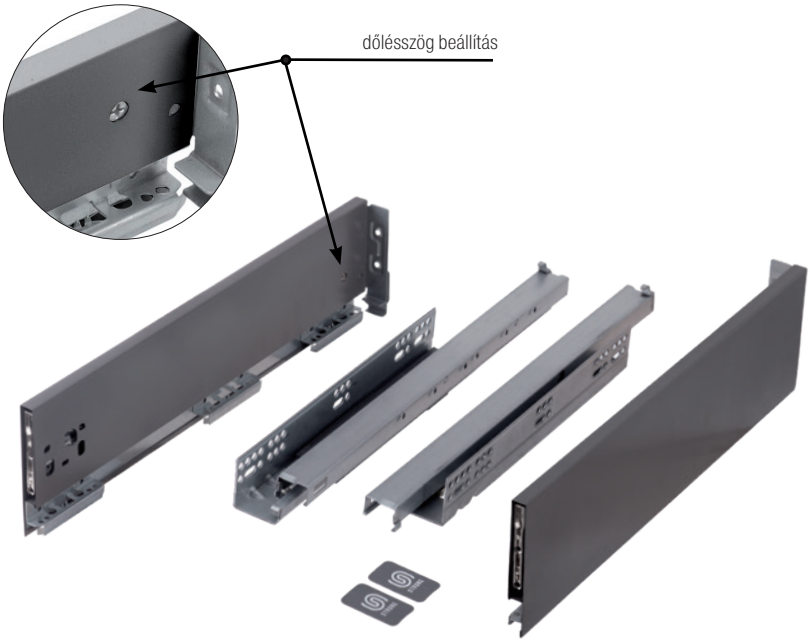

Magasság 121 mm

hossz (mm)	szürke	fehér	fekete
300	482212	482220	482204
350	482213	482221	482205
400	482214	482222	482206
450	482215	482223	482207
500	482216	482224	482208
550	482217	482225	482209
600	482218	482226	482210
650	482219	482227	482211

- **18 mm vastagságú hátfalhoz és fiókfenékhez**
- teherbírás 40 kg
- a fiók maximális ajánlott szélessége a fióksín hosszának 1,6-szorosa
- a fiókkioldó mechanizmus az oldalfalba van beépítve
- állítsa be a fiók előlapját vízszintesen és függőlegesen
- a fiók dőlésszögének beállítása

Készlet tartalma:
- oldallapok – B + J, fióksín – B + J, hátfalrögzítő – B + J előlaptartó – 2×, takarósapka Strong logóval – 2×, csavarok előlap rögzítő elemhez

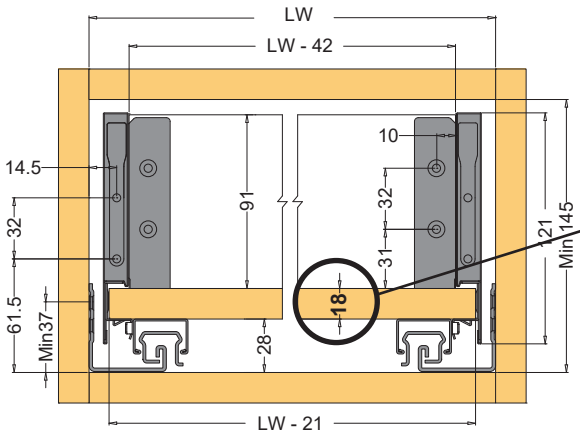

18 mm

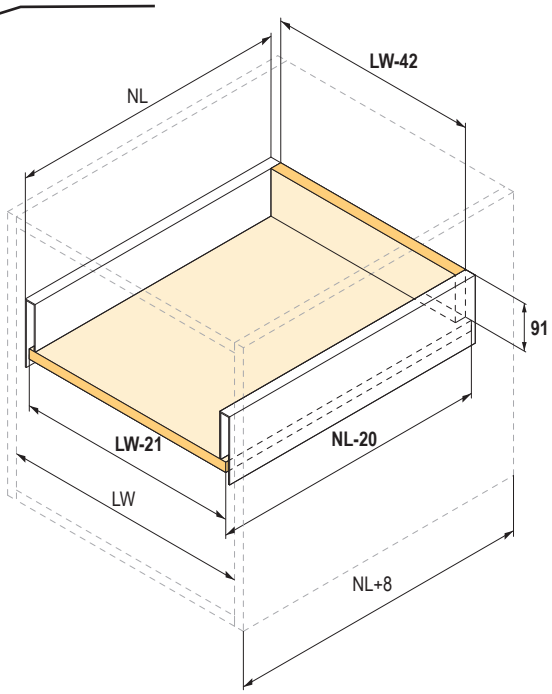

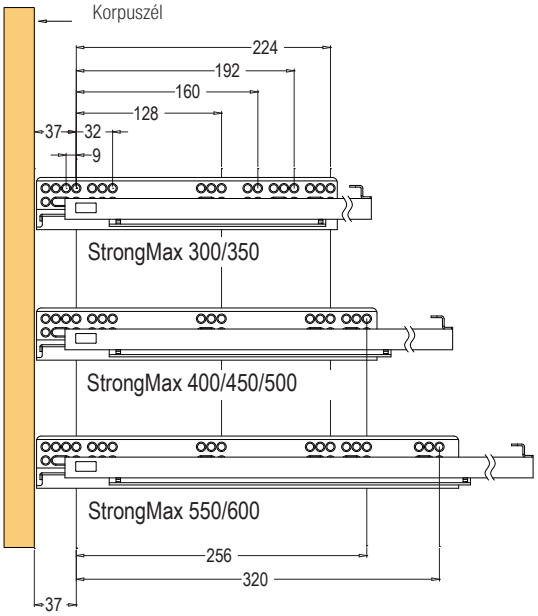

NL = névleges fiókhosszúság

NL - 20 = a fiókfenék hossza

NL + 8 = a korpusz belső mélysége

LW = minimális belső korpuszszélesség

LW - 42 = a hátfal szélessége

LW - 21 = a fiókfenék szélessége

StrongMax 18

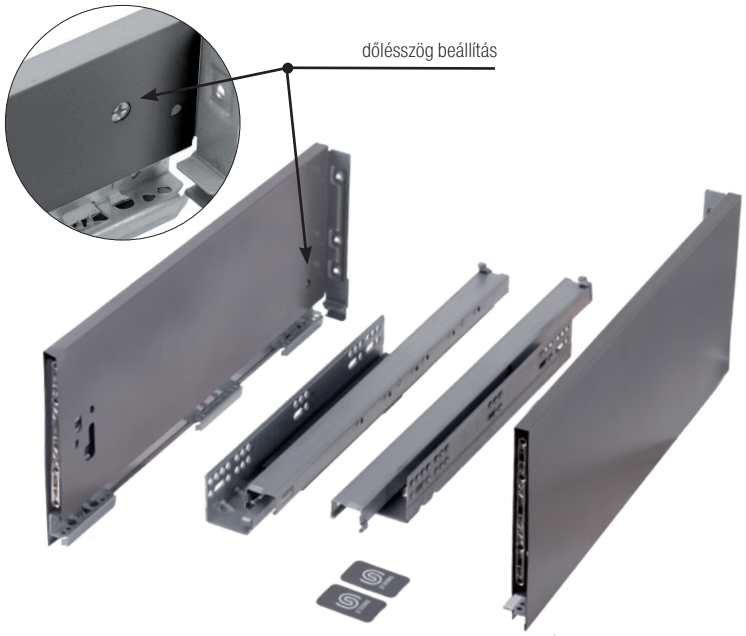

Magasság 185 mm

hossz (mm)	szürke	fehér	fekete
300	482236	482244	482228
350	482237	482245	482229
400	482238	482246	482230
450	482239	482247	482231
500	482240	482248	482232
550	482241	482249	482233
600	482242	482250	482234
650	482243	482251	482235

- **18 mm vastagságú hátfalhoz és fiókfenékhez**
- teherbírás 40 kg
- a fiók maximális ajánlott szélessége a fióksín hosszának 1,6-szorosa
- a fiókkioldó mechanizmus az oldalfalba van beépítve
- állítsa be a fiók előlapját vízszintesen és függőlegesen
- a fiók dőlésszögének beállítása

Készlet tartalma:
- oldallapok – B + J, fióksín – B + J, hátfalrögzítő – B + J előlaptartó – 2×, takarósapka Strong logóval – 2×, csavarok előlap rögzítő elemhez

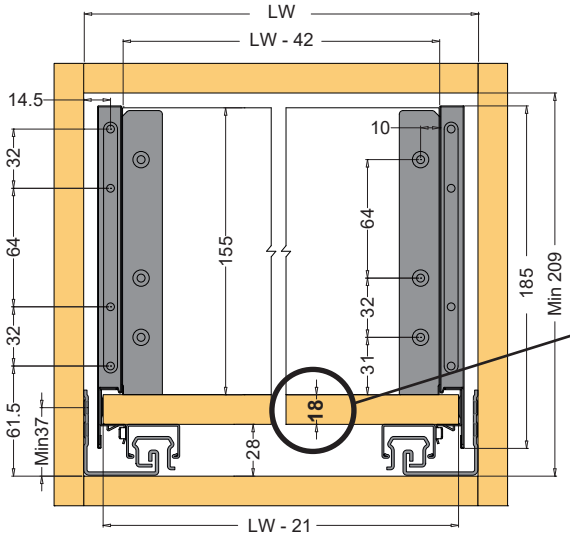

18 mm

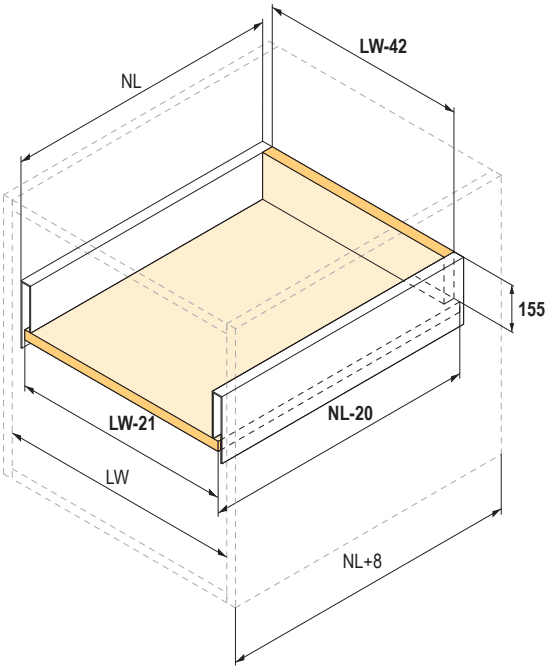

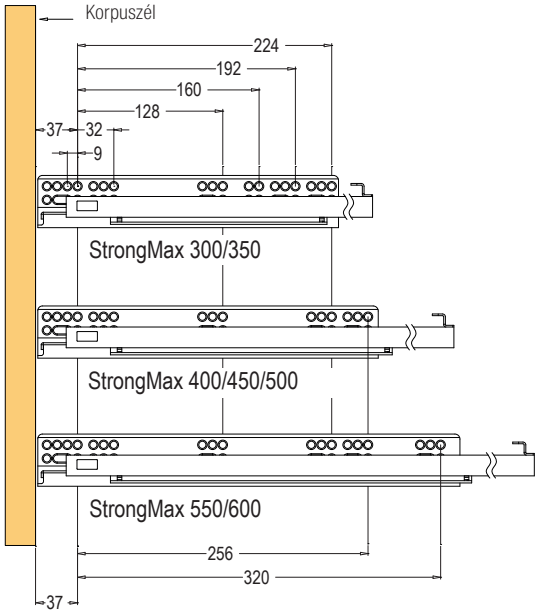

NL = névleges fiókhosszúság

NL - 20 = a fiókfenék hossza

NL + 8 = a korpusz belső mélysége

LW = minimális belső korpuszszélesség

LW - 42 = a hátfal szélessége

LW - 21 = a fiókfenék szélessége

StrongMax 18

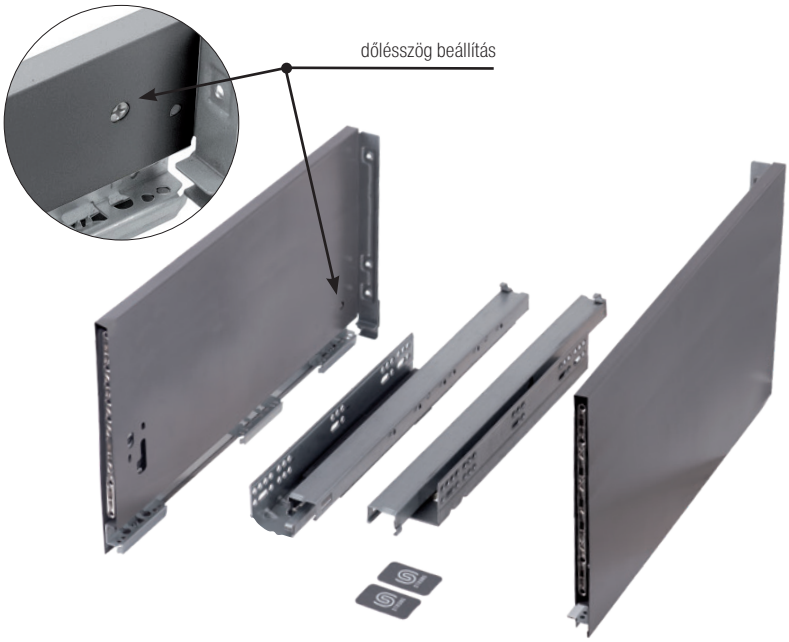

Magasság 249 mm

hossz (mm)	szürke	fehér	fekete
450	482257	482262	482252
500	482258	482263	482253
550	482259	482264	482254
600	482260	482265	482255
650	482261	482266	482256

- **18 mm vastagságú hátfalhoz és fiókfenékhez**
- teherbírás 40 kg
- a fiók maximális ajánlott szélessége a fióksín hosszának 1,6-szorosa
- a fiókkioldó mechanizmus az oldalfalba van beépítve
- állítsa be a fiók előlapját vízszintesen és függőlegesen
- a fiók dőlésszögének beállítása

Készlet tartalma:
- oldallapok – B + J, fióksín – B + J, hátfalrögzítő – B + J előlaptartó – 2×, takarósapka Strong logóval – 2×, csavarok előlap rögzítő elemhez

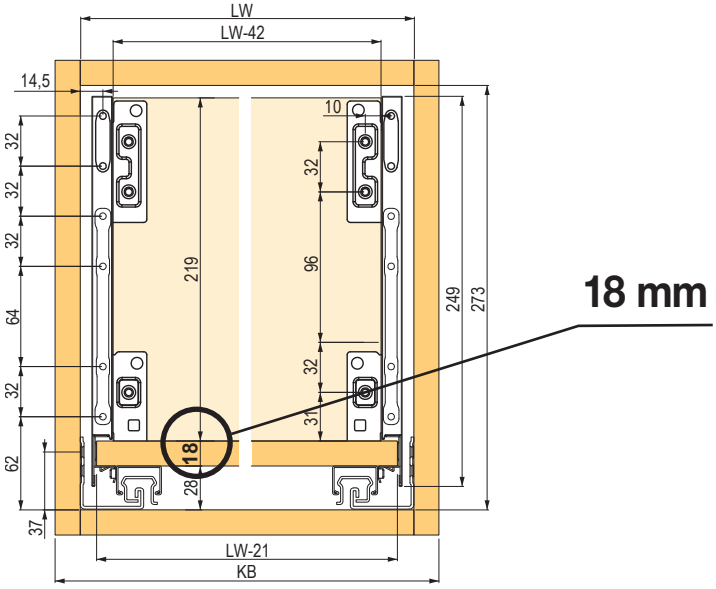

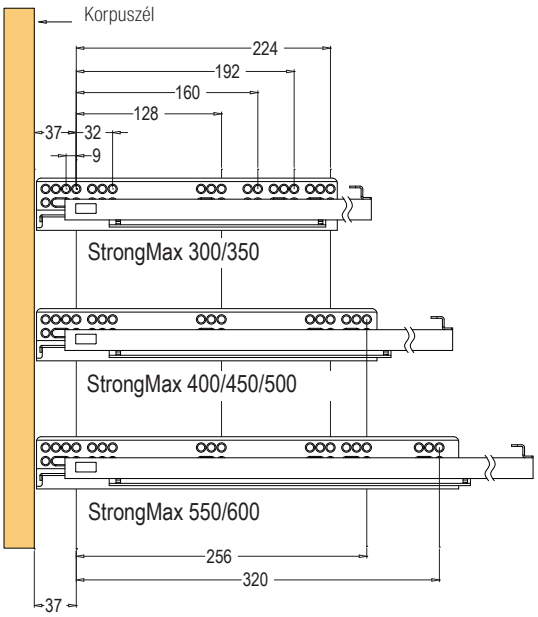

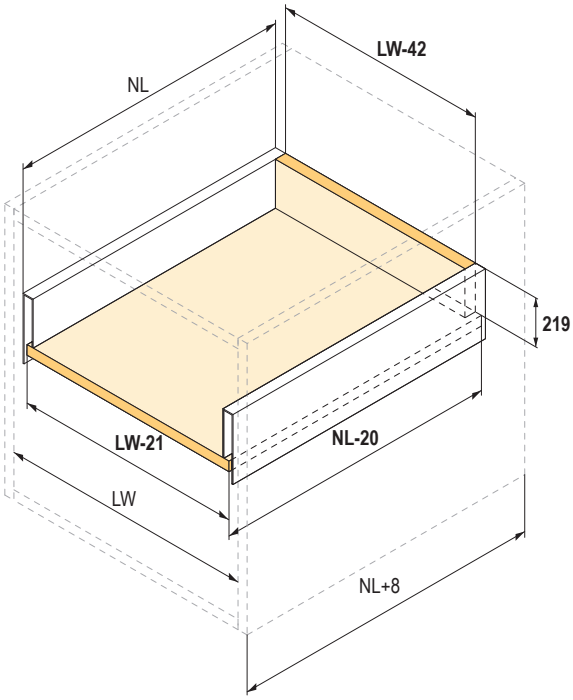

NL = névleges fiókhosszúság

NL - 20 = a fiókfenék hossza

NL + 8 = a korpusz belső mélysége

LW = minimális belső korpuszszélesség

LW - 42 = a hátfal szélessége

LW - 21 = a fiókfenék szélessége

Démos

Minden a bútorgyártáshoz

Ügyfélszolgálat és rendelésfogadás

CZ **Démos trade, a.s.,**
tel.: +420 596 223 470, objednavky@demos-trade.com
Škrobálkova 630/13, 718 00 Ostrava-Kunčičky, Cseh Köztársaság

SK **Démos trade, s.r.o.,**
tel: 041 285 0030, objednavkySK@demos-trade.com
Pri Rajčianke 8913/25, 010 01 Žilina, Szlovákia

HU **Démos trade, a. s.**
tel.: 06 1 445 3730, megrendelesek@demos-trade.com
Škrobálkova 630/13, 718 00 Ostrava-Kunčičky, Csehország

PL **Demos trade Sp. z o.o.,**
tel.: +48 32 790 85 82, zamowienia@demos-trade.com
ul. Ks. mjr. Karol Woźniak 5, 40-389 Katowice, Lengyelország

www.demos-trade.com **www.demos24plus.com**