# 13

# program aluminiowy

| | |
|---|---|
| Ramki aluminiowe | 13.3 – 13.11 |
| Panele kuchenne | 13.12 |
| System ścienny Make Me | 13.13 – 13.14 |
| System półek QB it | 13.15 |
| System ścienny Vertiko | 13.17 – 13.18 |

# Ramki aluminiowe

- ramki aluminiowe produkowane są na miarę wg życzenia klienta - standardowo oferujemy ramki z zawiasami, ramki do systemu Aventos, FREE Family, ramki przesuwne
- ramki aluminiowe dostarczane są ze szkłem, w razie potrzeby montowane z wywierconymi lub wyfrezowanymi otworami na okucia
- istnieje możliwość nawiercenia otworów pod zawiasy zgodnie z wymaganiami klienta
- otwory w samym profilu mają średnicę 4,9 mm i w szkle 7 mm, przy czym do każdego otworu dołączony jest plastikowy element dystansowy zapobiegający pękaniu szkła
- aby dokonać wyceny i zamówienia zawsze używaj aktualnej wersji formularza, którą można znaleźć na naszej stronie www.demos-trade.com
- maksymalna grubość szkła 4 mm
- możliwość wstawiania poziomych i pionowych przegród do ramek (przegrody są z profili BRW lub Vivaro)

## Przegląd kolorów ramek

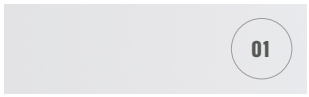

aluminium anodowane

biały błyszczący RAL9003

jasna stal nierdzewna

antracyt

czarny matowy

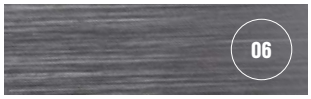

ciemna stal nierdzewna

szlifowane aluminium

czarny szlifowany

champagne

brązowy

czarny błyszczący

złoty

## Przegląd wypełnień

**Paleta Lacobel – błyszczące szkło lakierowane w kolorze RAL**

RAL 0337

RAL 0627


RAL 1013


RAL 1015

RAL 1236

RAL 1586


RAL 7035

RAL 9003

RAL 9005


RAL 9006

RAL 9007


RAL 9010

**Próbniki**

| | |
|---|---|
| 313913 | wzornik szkieł do ramek aluminiowych |
| 313912 | wzornik profili ramek aluminiowych |
| 374152 | wzornik aluminiowych ramek i szkieł |
| 402860 | teczka Cordia - wzornik ramek aluminiowych |

402860

**Paleta Matelac – matowe szkło lakierowane**

lustro brąz

lustro srebrne

lustro grafit

biały pure (RAL 9003)

czarny classic (RAL 9005)

biały soft (RAL 9010)

**Szkła dekoracyjne**

przezroczyste szkło

lakomat

piasek

satinato

satinato grafit

satinato bronze

antisol grafit

stopsol bronze

antisol brąz

venus VG 10

screen

krizet

master point

master carre

master lens

master shine

master ray

master ligne

lustro

# Formularz zamówieniowy

Zamawiaj łatwo,
szybko i zgodnie
z Twoimi oczekiwaniami

Formularz zamówienia można znaleźć na stronie
https://www.demos-trade.pl/formularz-zamowieniowy-ramek-aluminiowych-cordia-05_2020/

## Modena

| 01 | 05 | 06 | 08 |
|---|---|---|---|
| aluminium anodowane | czarny matowy | stal nierdzewna ciemna | czarny szlifowany |

- waga: 0,5 kg/m
- szklane wypełnienie ramki jest o 6 mm mniejsze niż zewnętrzny wymiar ramki

schemat umieszczenia elementu łączącego znajduje się na str. 13.9

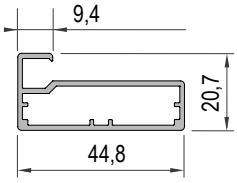


## BRW

| 01 | 02 | 03 | 04 | 05 | 06 |
|---|---|---|---|---|---|
| aluminium anodowane | biały błyszczący RAL9003 | stal nierdzewna jasna | antracyt | czarny matowy | stal nierdzewna ciemna |

| 07 | 08 | 09 | 10 | 12 |
|---|---|---|---|---|
| szlifowane aluminium | czarny szlifowany | champagne | brązowy | złoty |

- waga: 0,27 kg/m
- szklane wypełnienie ramki jest o 24 mm mniejsze niż zewnętrzny wymiar ramki

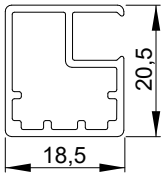


## Ravena

| 01 |
|---|
| aluminium anodowane |

- waga: 0,27 kg/m
- szklane wypełnienie ramki jest o 24 mm mniejsze niż zewnętrzny wymiar ramki

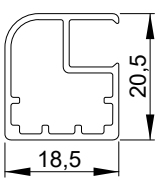

## Verona

| 01 | 03 | 05 | 06 | 07 |
|---|---|---|---|---|
| aluminium anodowane | stal nierdzewna jasna | czarny matowy | stal nierdzewna ciemna | szlifowane aluminium |

| 09 | 10 | 11 | 12 |
|---|---|---|---|
| champagne | brązowy | czarny błyszczący | złoty |

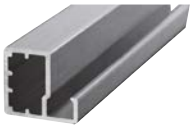

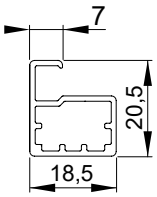


- waga: 0,24 kg/m
- szklane wypełnienie ramki jest o 5 mm mniejsze niż zewnętrzny wymiar ramki

schemat umieszczenia elementu łączącego znajduje się na str. 13.9

## Vivaro

| 01 | 05 | 06 | 12 |
|---|---|---|---|
| aluminium anodowane | czarny matowy | stal nierdzewna ciemna | złoty |

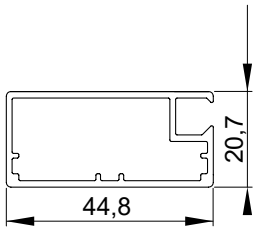


- waga: 0,53 kg/m
- szklane wypełnienie ramki jest o 76 mm mniejsze niż zewnętrzny wymiar ramki

## Imola

| 01 | 05 |
|---|---|
| aluminium anodowane | czarny matowy |

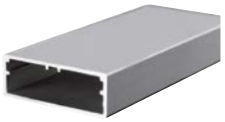

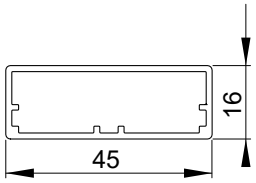


- waga: 0,42 kg/m
- schemat umieszczenia elementu łączącego znajduje się na str. 13.9

nie nadaje się do przezroczystego szkła (widoczne klejenie)

## Pisa

| 01 | 05 |
|---|---|
| aluminium anodowane | czarny matowy |

- waga: 0,44 kg/m
- szklane wypełnienie ramki jest o 3 mm mniejsze niż zewnętrzny wymiar ramki

❗ nie nadaje się do przezroczystego szkła (widoczne klejenie)

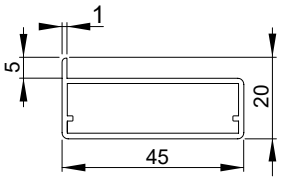


## Corleone

| 01 | 05 | 09 |
|---|---|---|
| aluminium anodowane | czarny matowy | champagne |

- waga: 0,50 kg/m
- szklane wypełnienie ramki jest o 4 mm mniejsze niż zewnętrzny wymiar ramki

❗ maksymalny dopuszczalny rozmiar ramek to 1500 × 600 mm

↪ schemat umieszczenia elementu łączącego znajduje się na str. 13.9

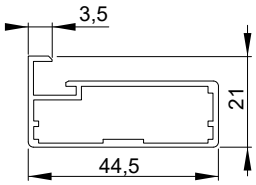


## Tropea

| 01 | 05 |
|---|---|
| aluminium anodowane | czarny matowy |

- montowana z profilem Corleone
- 2 rodzaje frezowanych uchwytów
- maksymalna szerokość 730 mm

❗ ten profil jest dostępny na życzenie, nie jest uwzględniony w formularzu zamówieniowym online

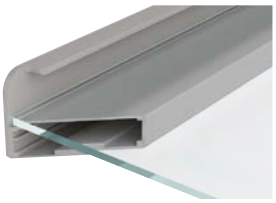

**Możliwości frezowania uchwytu profilu Tropea**

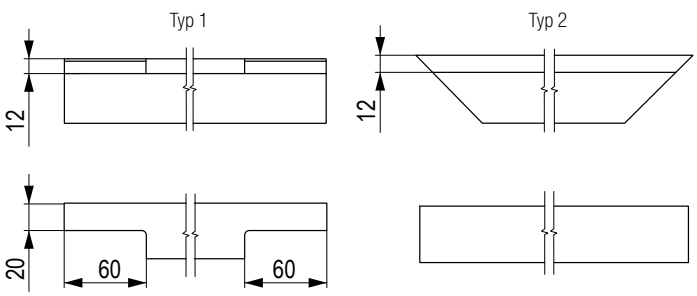


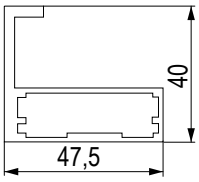

## Siena

| 01 | 05 |
|---|---|
| aluminium anodowane | czarny matowy |

- waga: 0,72 kg/m
- szklane wypełnienie ramki jest o 87 mm mniejsze niż zewnętrzny wymiar ramki

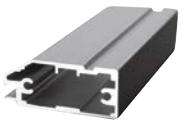

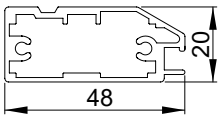


## Palio

| 01 | 05 |
|---|---|
| aluminium anodowane | czarny matowy |

- waga: 0,72 kg/m
- szklane wypełnienie ramki jest o 87 mm mniejsze niż zewnętrzny wymiar ramki

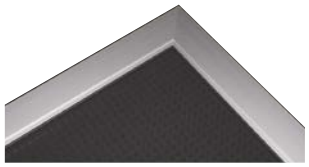

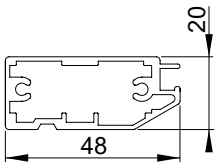


### Schematy umieszczenia elementów łączących

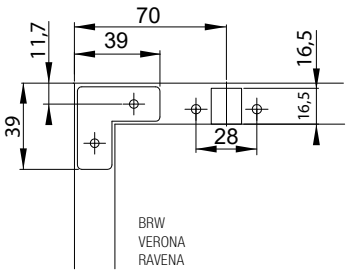


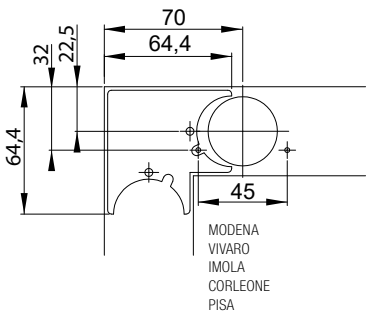


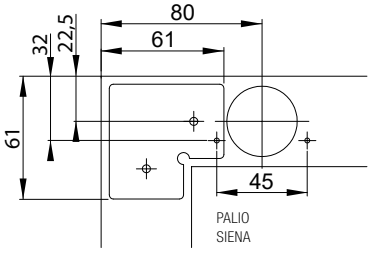

## AKCESORIA

### Zamek do ramki – fronty nakładane

| | |
|---|---|
| **236413** | komplet dla 1 skrzydła |

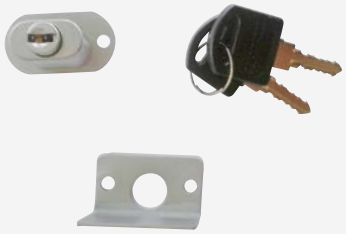

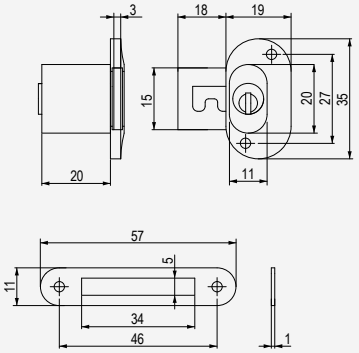


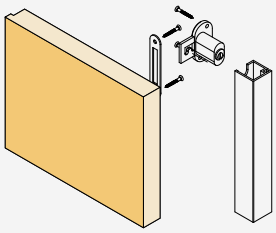

### Zamek do ramki – fronty wpuszczane

| | |
|---|---|
| **236415** | komplet dla 1 skrzydła |

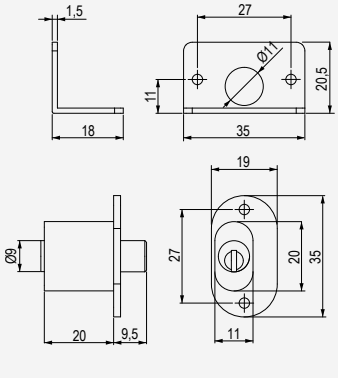


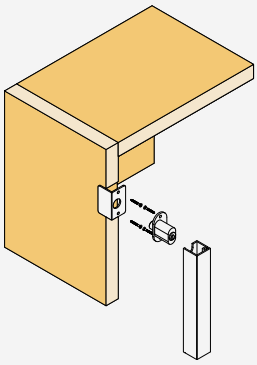

### Zamek do ramki – drzwi nakładane

| | |
|---|---|
| **236414** | dla 2 skrzydeł |

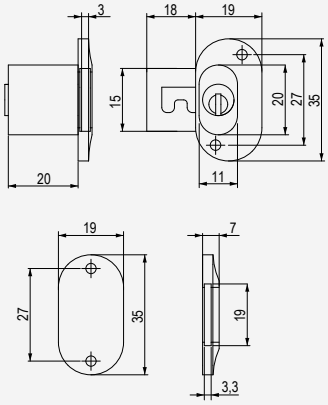


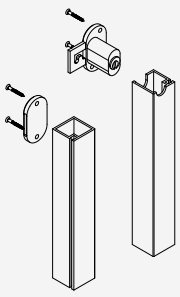

Zamków nie można stosować do profili Verona, Modena, Pisa, Imola, Corelone i Ravena.

# ramki aluminiowe

## AKCESORIA

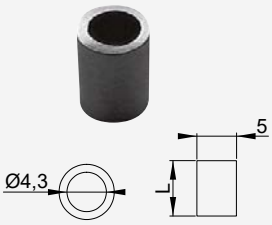


### Przepust bez kołnierza

| | |
|---|---|
| 144516 | metalowy, wysokość 5,6 mm |
| 191970 | metalowy, wysokość 7 mm |

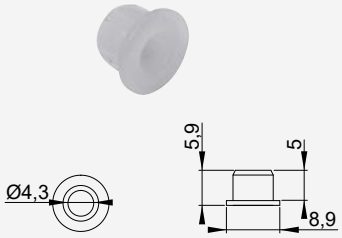


### Przepust z kołnierzem

| | |
|---|---|
| C0315 | plastikowy |

### Śruby i wkręty do ramek

| | |
|---|---|
| 92598T | M4 × 8 mm śruba do wąskiej ramki |
| 13681 | wkręt do szerokiej ramki, stal |
| 384350 | wkręt do szerokiej ramki, stal nierdzewna |

### Zawiasy nakładane do wąskich ramek aluminiowych

| kod | producent | ruch |
|---|---|---|
| 350863 | Strong | z tłumieniem |
| 350864 | Strong | bez sprężyny |
| 118033 | Blum | z tłumieniem |
| 12106 | Blum | ze sprężyną |
| 12109 | Blum | bez sprężyny |
| 300279 | Hettich | z tłumieniem |
| 300282 | Hettich | bez tłumienia |
| 300285 | Hettich | bez sprężyny |

Inne warianty i typy zawiasów, patrz rozdział 1

# Panele kuchenne

- szklane płytki w różnych wersjach kolorystycznych
- proste mocowanie na ścianie bezpośrednio za płytą grzewczą
- montaż za pomocą dwustronnej taśmy samoprzylepnej
- grubość szkła 5 mm
- szkło hartowane

## Panele kuchenne

### Czarny (RAL 9005)

| kod | szerokość × wysokość (mm) |
|---|---|
| 356145 | 500 × 600 |
| 356146 | 500 × 800 |
| 356147 | 600 × 700 |
| 356148 | 900 × 700 |

### Biały (RAL 9003)

| kod | szerokość × wysokość (mm) |
|---|---|
| 356149 | 500 × 600 |
| 356150 | 500 × 800 |
| 356151 | 600 × 700 |
| 356152 | 900 × 700 |

### Szkło przezroczyste + listwy Inox

| kod | szerokość × wysokość (mm) |
|---|---|
| 402566 | 500 × 600 |
| 402567 | 500 × 800 |
| 356153 | 600 × 700 |
| 356154 | 900 × 700 |

### Efekt szlifowanego aluminium

| kod | szerokość × wysokość (mm) |
|---|---|
| 356155 | 500 × 600 |
| 356156 | 500 × 800 |
| 356157 | 600 × 700 |
| 356158 | 900 × 700 |

# system ścienny MAKE ME

cordia

## System MAKE ME

- MAKE ME to uniwersalny aluminiowy system ścienny przeznaczony do nowoczesnych wnętrz i garderób
- przyjaźnie zaprojektowane rozwiązanie do przechowywania, łatwa instalacja i prosty montaż
- poszczególne elementy są dostarczane wraz z okuciami łączącymi do mocowania do nóg

## Noga aluminiowa

| kod | wykończenie | długość (mm) |
|---|---|---|
| CP0001 | aluminium | 2 250 |
| N 402495 | czarny matowy | 2 250 |

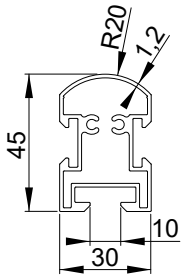


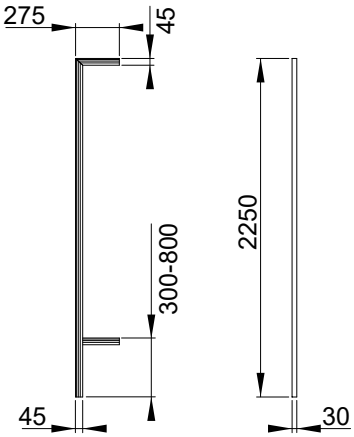

## Mocowanie szafki

| | kod | wykończenie |
|---|---|---|
| | CP0004 | aluminium |
| N | 402494 | czarny matowy |

- zestaw zawiera dwie sztuki mocowania górnego prostego, dwie sztuki mocowania dolnego L oraz okucia do mocowania do nóg
- kompletny zestaw na jedną szafkę

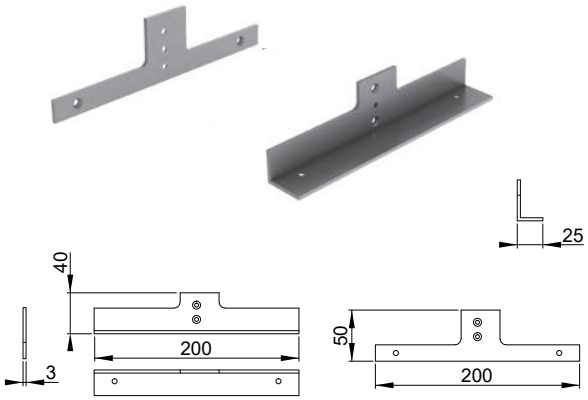


## Mocowanie półki płaskie

| | kod | wykończenie |
|---|---|---|
| | CP0005 | aluminium |
| N | 402493 | czarny matowy |

- kompletny zestaw do mocowania jednej półki do nogi

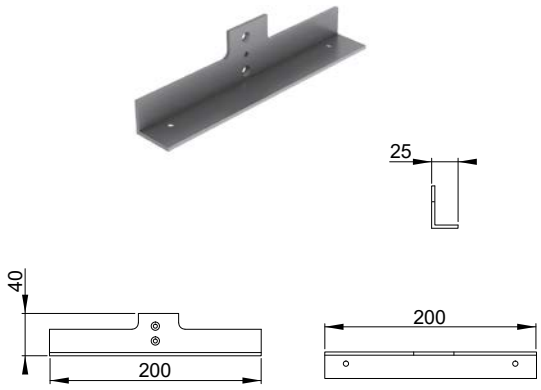


## Mocowanie półki na buty

| | kod | wykończenie |
|---|---|---|
| | 146982 | aluminium |
| N | 402492 | czarny matowy |

- kompletny zestaw do mocowania jednej półki do nogi

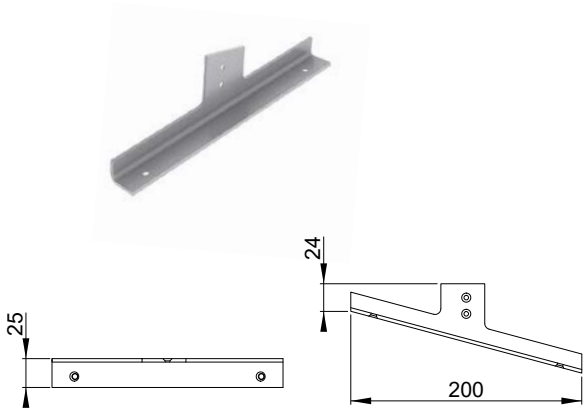


## Drążek meblowy

| | kod | wykończenie | długość L (mm) |
|---|---|---|---|
| | 146988 | aluminium | 600 |
| N | 402496 | czarny matowy | 600 |
| | 134771 | aluminium | 800 |
| N | 402497 | czarny matowy | 800 |
| | 146989 | aluminium | 900 |
| N | 402498 | czarny matowy | 900 |

- zestaw zawiera okucia do mocowania do nóg

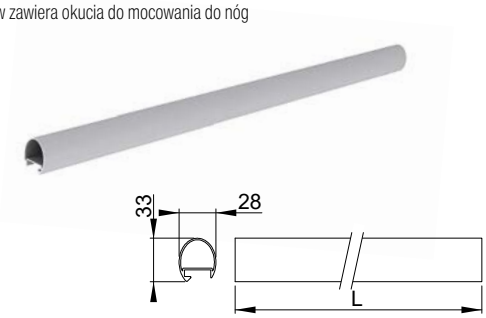

# system półek QB it

cordia

## System QB it

- profilowy system półek
- używany zamiast szafek
- rozmiar profilu 20 × 20 mm
- **czarny matowy** (inne kolory na zamówienie – anodowane aluminium, brąz, imitacja stali nierdzewnej lub lakierowanie według RAL)
- możliwość montażu konstrukcji wolnostojącej i podwieszanej
- wybór rodzaju otworów mocujących – otwory bagnetowe lub okrągłe

### Konstrukcje do półki

| kod | szerokość B (mm) | wysokość (mm) | głębokość (mm) |
|---|---|---|---|
| 357804 | 400 | 350 | 250 |
| 357807 | 600 | | |
| 357809 | 800 | | |

- inne wymiary na zamówienie
- grubość materiału na dolną półkę = 18 mm

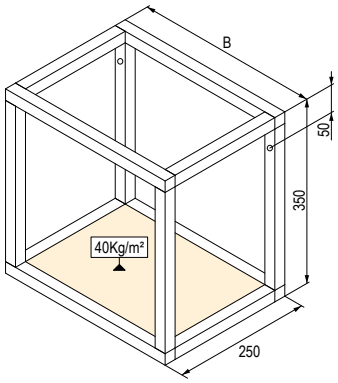


### Rama do półki

| kod | wysokość (mm) | głębokość (mm) |
|---|---|---|
| 357959 | 350 | 250 |

- możliwość przygotowania otworów na półki w dowolnej wysokości i liczbie

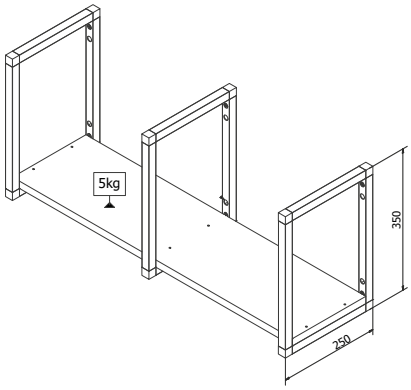

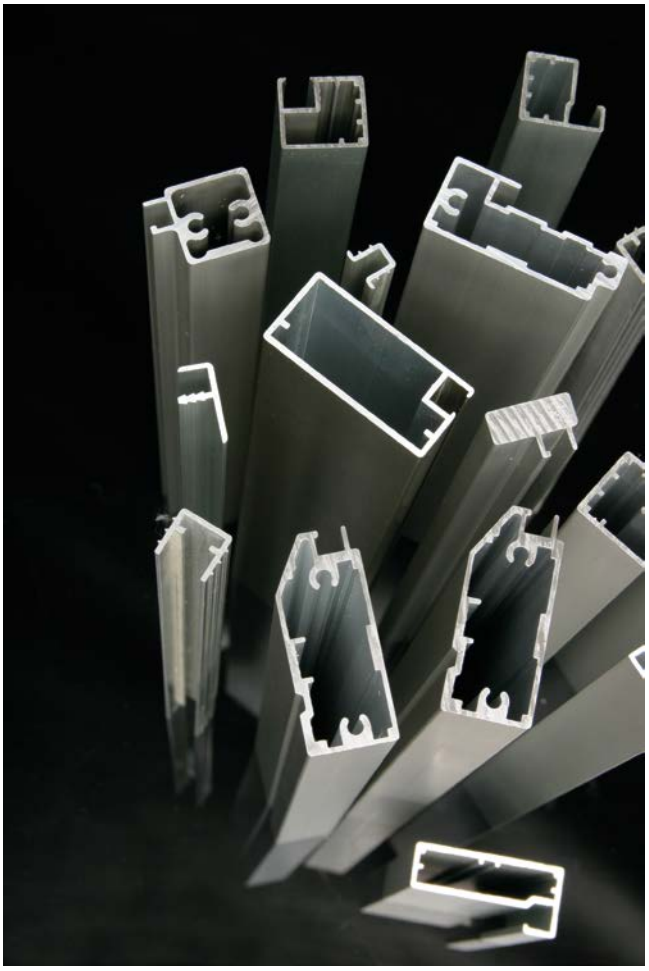

# system ścienny Vertiko

## System Vertiko

- system ścienny profili pionowych oraz uchwytów do półek i szafek

### Profil ścienny 2650 mm

| kod | materiał |
|---|---|
| 309016 | aluminium |

- częścią profilu jest płytka regulacyjna i śruba

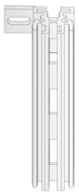

### Plastikowy klips

| kod | materiał |
|---|---|
| 309018 | plastik |

### Mocowanie ścienne

| kod | materiał |
|---|---|
| 309017 | metal |

- zaleca się stosowanie 1 sztuki na 0,5 m profilu ściennego

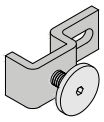

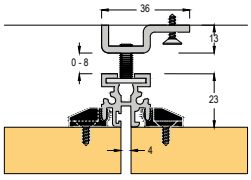


### Łącznik narożny profilu

| kod | materiał |
|---|---|
| 309019 | metal |

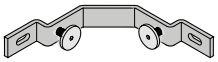

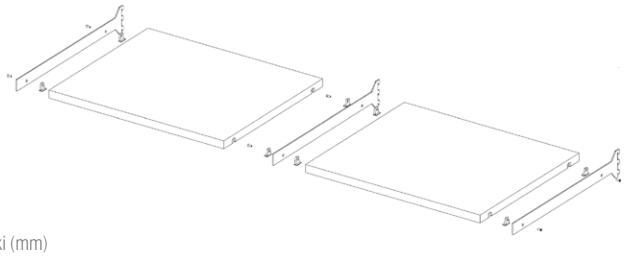

### Mocowanie półki

| kod | kolor | długość (mm) | mocowanie półki | do grubości półki (mm) |
|---|---|---|---|---|
| 359335 | szary | 300 | boczne | 18 |
| N 402852 | ciemny brąz | 400 | boczne | 25–36 |
| N 402853 | ciemny brąz | 500 | boczne | 25–36 |
| N 402854 | ciemny brąz | 500 | dolne lewe | maks. 25 |
| N 402855 | ciemny brąz | 500 | dolne prawe | maks. 25 |
| N 402856 | ciemny brąz | 500 | dolne środkowe | maks. 25 |

- mocowania półek z instalacją boczną należy uzupełnić podpórkami półek

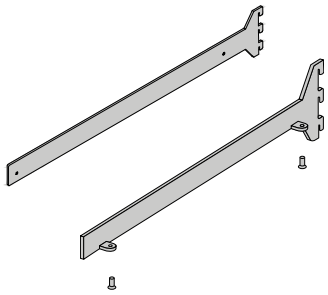

### Podpórki półek

| kod | zastosowanie |
|---|---|
| **408376** | montaż boczny półki[1] |
| **408377** | montaż ciągły półki[2] |

[1] dla jednej półki użyj dwóch zestawów bocznych podpórek półek
[2] kompletny zestaw do montażu ciągłego dwóch półek

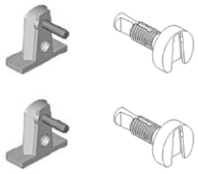

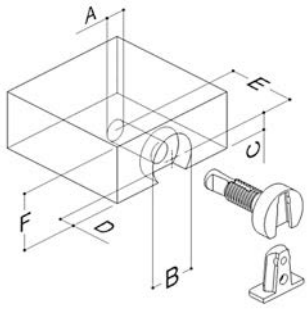


| | |
|---|---|
| **A** | ø 9 |
| **B** | ø 21 |
| **C** | 7,5 |
| **D** | 7 |
| **E** | 31 |
| **F** | 25 |

### Mocowanie szafki

| kod | kolor | długość (mm) |
|---|---|---|
| **359336** | szary | 450 |
| **402857** | ciemny brąz | 500 |

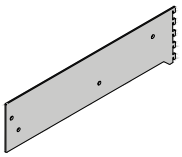

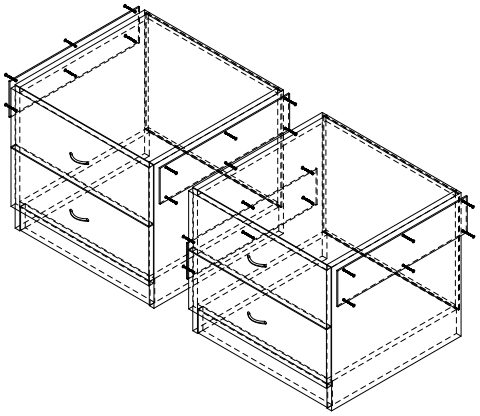

### Uchwyt drążka meblowego

| kod | kolor |
|---|---|
| **392004** | szary |
| **402858** | ciemny brąz |

- do mocowania uchwytu do półki za pomocą śruby z gwintem M5

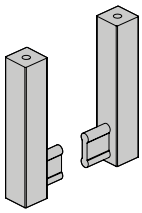

### Drążek meblowy
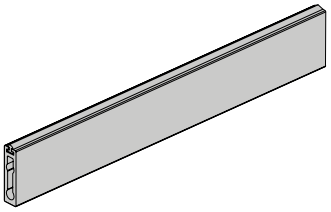
| kod | kolor | długość (mm) |
|---|---|---|
| **392005** | szary | 900 |
| **402859** | ciemny brąz | 900 |