1

zawiasy i mechanizmy uchylne

Blum	
CLIP top 110°	1.9 – 1.10
ONYX	1.11 – 1.14
Równoległy	1.15
CLIP top 100°	1.16
CLIP top do grubych frontów 95°	1.17
CLIP top 155°, 125°	1.18
CLIP top 170°, szafki narożne	1.19
CLIP top do wąskich ramek aluminiowych	1.20
CLIP top do szklanych frontów, mini zawiasy	1.21 – 1.22
CLIP top do cienkich frontów	1.23 – 1.24
TIP-ON	1.25 – 1.26
Prowadniki i akcesoria	1.27
Zawiasy kątowe	1.28 – 1.30
BLUMOTION, MODUL	1.31 – 1.32
Zawias lodówkowy, inne produkty	1.33 – 1.34
Pomoce montażowe i maszyny	1.35 – 1.36
Strong	
Strong klipowy	1.39 – 1.42
Strong plus klipowy	1.44 – 1.48
Strong slide-on	1.49 – 1.50
Strong klipowy zawiasy do szkła	1.51
Strong mini zawiasy	1.52
Mechanizmy K-PUSH	1.53 – 1.55
Pozostałe zawiasy	1.56 – 1.63
Zawieszki meblowe regulowane	1.65 – 1.76
Mechanizmy uchylne	
AVENTOS	1.77 – 1.89
Mechanizmy uchylne Kesseböhmer	1.92 – 1.96
K12 podnośniki gazowo-olejowe i barkowe	1.97 – 1.99
Kraby podnośniki pozycjonujące i barkowe	1.100 – 1.104
Kiaro, Link – systemy do opuszczania klap	1.105 – 1.108
Siłownik do wysunięcia monitora	1.109
Mechanizmy uchylne Strong	1.110 – 1.112
Inne mechanizmy uchylne	1.113 – 1.114
Hettich	
Sensys zawiasy klipowe	1.116 – 1.123
Push to Open Silent do zawiasów	1.124
Sensys na szkło i Sensys Obsidian	1.125 – 1.131
Easys do lodówek do zabudowy	1.133
Intermat zawiasy klipowe	1.135 – 1.142
Mechanizm tłumiący Silent System	1.143
Siłowniki do otwierania bezuchwytowego	1.144 – 1.145
Slide-on zawiasy	1.153 – 1.154
Zawiasy Selekta i inne specjalne zawiasy	1.155 – 1.160
Okucia do frontów uchylnych	1.161 – 1.166

Technologia
ruchów Blum

BLUMOTION
by Blum

Zamykanie w sposób miękki i cichy.

TIP-ON
by Blum

Mechaniczny sposób otwierania, zamykania za pomocą lekkiego popchnięcia.

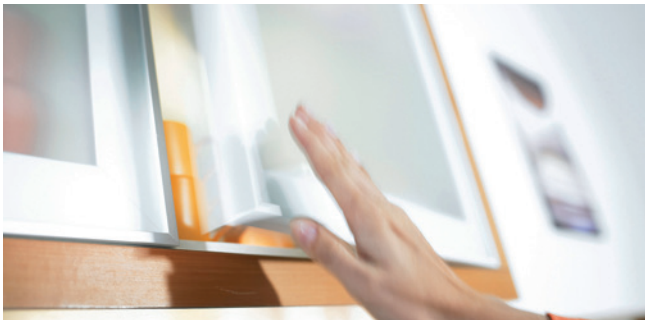

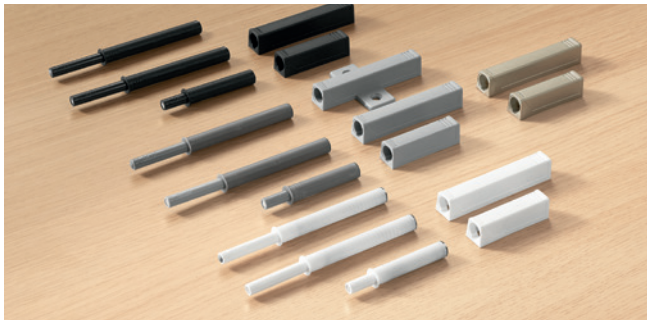

TIP-ON BLUMOTION
by Blum

Mechaniczna metoda otwierania
w połączeniu z BLUMOTION.

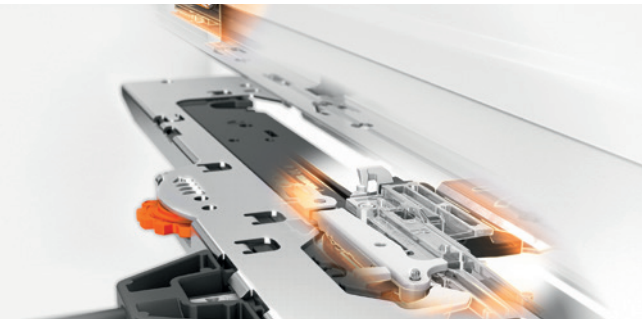

SERVO-DRIVE
by Blum

Metoda otwierania
za pomocą elektryki
w połączeniu
z BLUMOTION.

- System SERVO-DRIVE zapewnia automatyczne otwieranie mechanizmów uchylnych lub szuflad za pomocą inteligentnych jednostek zasilanych elektrycznie.

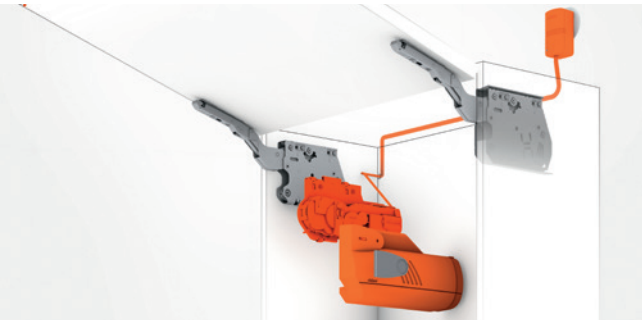

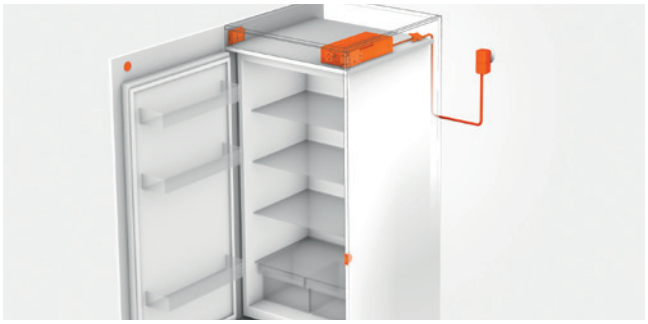

Przegląd zawiasów

110°	Z tłumieniem Ze sprężyną TIP-ON	str. 1.9–1.10	
ONYX	Z tłumieniem Ze sprężyną TIP-ON	str. 1.11–1.14	
Równoległy nakładany	Z tłumieniem Ze sprężyną	str. 1.15	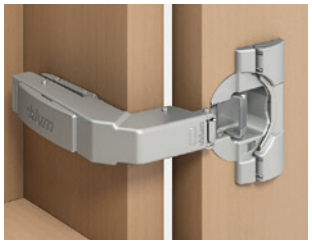
Równoległy wpuszczany	Z tłumieniem Ze sprężyną TIP-ON	str. 1.15	
100°	Ze sprężyną TIP-ON	str. 1.16	

Grube fronty	Z tłumieniem Ze sprężyną TIP-ON	str. 1.17	
155° zerowy uskok	Z tłumieniem Ze sprężyną TIP-ON	str. 1.18	
125° zerowy uskok	Z tłumieniem Ze sprężyną	str. 1.18	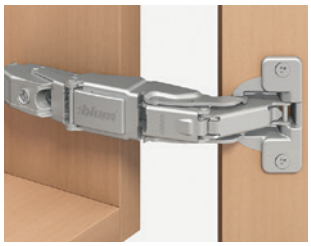
170°	Ze sprężyną TIP-ON	str. 1.19	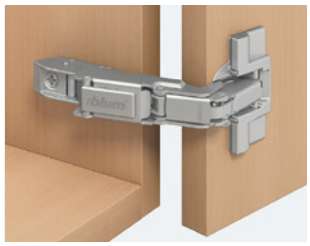
Zawias środkowy do frontów składanych	Ze sprężyną	str. 1.19	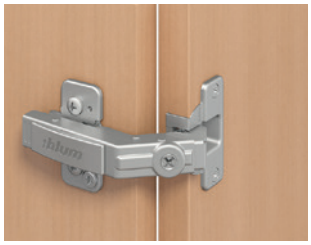

Przegląd rodzajów zawiasów

95° fronty z ramkami aluminiowymi	Z tłumieniem	str. 1.20	
95° fronty z ramkami aluminiowymi	Ze sprężyną TIP-ON	str. 1.20	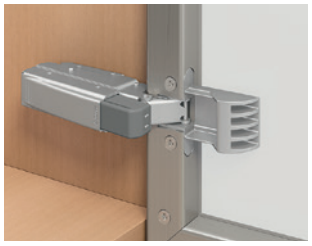
Szklane fronty	Ze sprężyną	str. 1.21	
Mini	Ze sprężyną	str. 1.21	
CRISTALLO	Z tłumieniem Ze sprężyną TIP-ON	str. 1.22	

CRISTALLO szklane gabloty	Z tłumieniem Ze sprężyną TIP-ON	str. 1.22	
Fronty wystające poza korpus	Z tłumieniem	str. 1.22	
Cienkie fronty	Z tłumieniem Ze sprężyną TIP-ON	str. 1.23	
Kątowe	Z tłumieniem Ze sprężyną TIP-ON	str. 1.28–1.30	
Do lodówki do zabudowy	Ze sprężyną	str. 1.33	

CLIP top 110°

CLIP top 110°

Czy wiesz, że okres użytkowania i wytrzymałość zawiasów Blum są zagwarantowane na 200 000 cykli otwierania i zamykania? To 10 otwarć każdego dnia przez 54 lata.

Zawias

Nakładany

kod	kod Blum	ruch	montaż puszki
12047	71B3550	z BLUMOTION	wkręt
12064	71B358E	z BLUMOTION	EXPANDO
131807	71B3590	z BLUMOTION	INSERTA
177391	71B3580	z BLUMOTION	na wcisk maszynowo
12052	71T3550	ze sprężyną	wkręt
118142	71T358E	ze sprężyną	EXPANDO
157369	71T3590	ze sprężyną	INSERTA
203404	71T3580	ze sprężyną	na wcisk maszynowo
226668	70T3550.TL	bez sprężyny	wkręt
226669	70T358E.TL	bez sprężyny	EXPANDO
177369	70T3590.TL	bez sprężyny	INSERTA

12047

Fronty nakładane

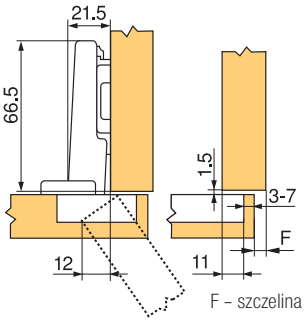

F – szczelina

Półnakładany

kod	kod Blum	ruch	montaż puszki
12048	71B3650	z BLUMOTION	wkręt
12065	71B368E	z BLUMOTION	EXPANDO
177395	71B3690	z BLUMOTION	INSERTA
177394	71B3680	z BLUMOTION	na wcisk maszynowo
12053	71T3650	ze sprężyną	wkręt
118143	71T368E	ze sprężyną	EXPANDO
177409	71T3690	ze sprężyną	INSERTA
177408	71T3680	ze sprężyną	na wcisk maszynowo
226670	70T3650.TL	bez sprężyny	wkręt
177372	70T3690.TL	bez sprężyny	INSERTA

12048

Fronty półnakładane

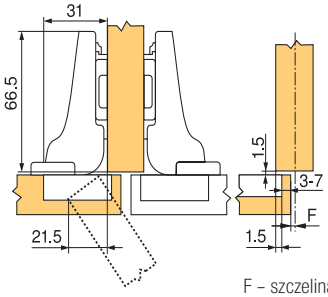

F – szczelina

- głębokość wiercenia dla puszki 13 mm
- średnica puszki 35 mm, długość ramienia 66,5–68 mm
- kąt otwarcia 110°
- grubość frontów od 16 do 26 mm
- możliwość przesunięcia puszki od brzegu korpusu od 3 do 7 mm
- wiercenie otworów dla EXPANDO (INSERTA) 45 / 9,5 mm rozstaw / 8 mm średnicy; do przetwarzania użyj Ecodrill, patrz na str. 1.35
- więcej w katalogu Blum

CLIP top 110°

Wpuszczany

kod	kod Blum	ruch	montaż puszki
12049	71B3750	z BLUMOTION	wkręt
12066	71B378E	z BLUMOTION	EXPANDO
177398	71B3790	z BLUMOTION	INSERTA
177397	71B3780	z BLUMOTION	na wcisk maszynowo
12059	71T3750	ze sprężyną	wkręt
118144	71T378E	ze sprężyną	EXPANDO
177411	71T3790	ze sprężyną	INSERTA
177410	71T3780	ze sprężyną	na wcisk maszynowo
226671	70T3750.TL	bez sprężyny	wkręt
177374	70T3790.TL	bez sprężyny	INSERTA

12049

Fronty wpuszczane

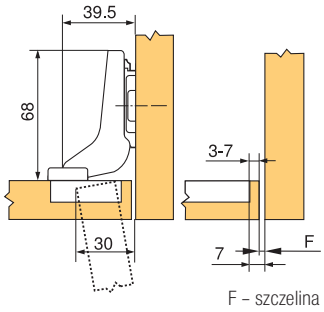

Liczba zawiasów

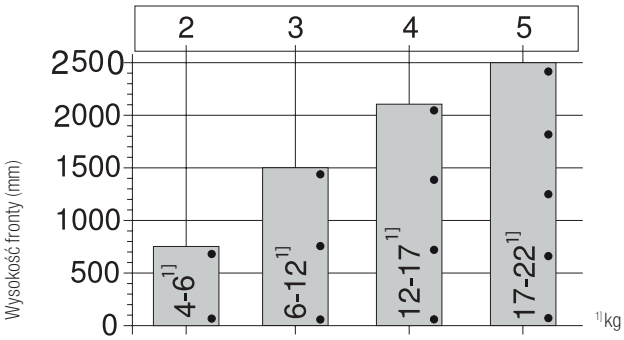

- Liczba zawiasów zależy od ciężaru i wysokości frontu.
- Stabilność zapewnia możliwie duża odległość między zawiasami.
- Dane dotyczące ciężaru i wysokości odnoszą się do frontów o szerokości 600 mm.

AKCESORIA

kod	kod Blum	opis
12196	80.0582E	kołek EXPANDO, 8 mm
12198	621.1300	wkręt do kołka EXPANDO
14144	174E6102.03	kołek EXPANDO, 5 mm
12039	70T3553	ogranicznik kąta otwarcia 86°
12042	70T3504	zaślepka puszki
12093	70.1503	zaślepka na ramię do zawiasu nakładanego
12011	70.1663	zaślepka na ramię do zawiasu półnakładanego i wpuszczanego
268987	70T3507.21	prowadnik pod puszkę zawiasu
13681	660.0950	wkręt na szeroką aluminiową ramkę

12039

12011

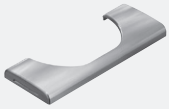

12042

12039

12093

268987

Montaż

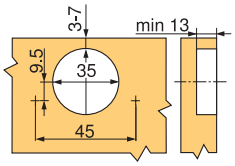

Montaż INSERTA / na wcisk / Exp.

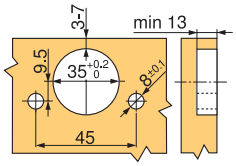

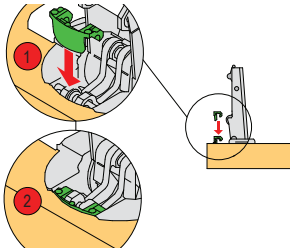

- zalecane prowadniki: 203387, 211476, 12323, 12326, 12306, 12318, 12340, 12302, str. 1.27
- akcesoria do TIP-ON, patrz na str. 1.26

CLIP top ONYX

CLIP top ONYX

Styl ponad designem:
Prawdziwie eleganckie ciemne meble, ciemne są również wewnątrz. CLIP top BLUMOTION w kolorze ONYX harmonijnie wkomponuje się w ciemne meble i nada im imponujący wygląd. Pozwala na większą swobodę projektowania i aranżacji mebli dla wymagających klientów.

110°

Nakładany

kod	kod Blum	ruch	montaż puszki
306317	71B3550	z BLUMOTION	wkręt
347092	71B3590	z BLUMOTION	INSERTA
347095	71B3580	z BLUMOTION	na wcisk maszynowo

Półnakładany

306318	71B3650	z BLUMOTION	wkręt
347093	71B3690	z BLUMOTION	INSERTA

Wpuszczany

306319	71B3750	z BLUMOTION	wkręt
347094	71B3790	z BLUMOTION	INSERTA

107°

Nakładany

kod	kod Blum	ruch	montaż puszki
347096	75B1550	z BLUMOTION	wkręt

Półnakładany

347097	75B1650	z BLUMOTION	wkręt

Wpuszczany

347098	75B1750	z BLUMOTION	wkręt

Do grubych frontów 95°

Nakładany

kod	kod Blum	ruch	montaż puszki
347102	71B9550	z BLUMOTION	wkręt
347099	71B9590	z BLUMOTION	INSERTA
347105	71B9580	z BLUMOTION	na wcisk maszynowo

Półnakładany

347103	71B9650	z BLUMOTION	wkręt
347100	71B9690	z BLUMOTION	INSERTA

Wpuszczany

347104	71B9750	z BLUMOTION	wkręt
347101	71B9790	z BLUMOTION	INSERTA

CLIP top ONYX

Równoległy 95°

Wpuszczany

kod	kod Blum	ruch	montaż puszki
306327	79B9550	z BLUMOTION	wkręt
347106	79B9590	z BLUMOTION	INSERTA
347107	79B9580	z BLUMOTION	na wcisk maszynowo

155° z BLUMOTION

Nakładany

kod	kod Blum	ruch	montaż puszki
347941	71B7550	z BLUMOTION	wkręt
347943	71B7590	z BLUMOTION	INSERTA
347945	70T7550.TL	bez sprężyny	wkręt
347946	70T7590.TL	bez sprężyny	INSERTA

Półnakładany

kod	kod Blum	ruch	montaż puszki
347944	71B7690	z BLUMOTION	INSERTA

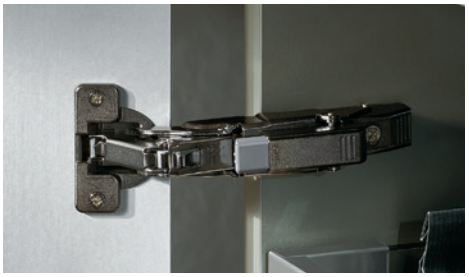

Kątowy

Nakładany

kod	kod Blum	ruch	montaż puszki
347108	79B9494	z BLUMOTION	INSERTA; Typ III 15/95°
347109	79B9596	z BLUMOTION	INSERTA; Typ II 30/95°
347111	79B3598	z BLUMOTION	INSERTA; Typ II 45/95°

Półnakładany

kod	kod Blum	ruch	montaż puszki
347110	79B9698	z BLUMOTION	INSERTA; Typ I 45/95°

CLIP top ONYX

Wąska ramka aluminiowa

Nakładany

kod	kod Blum	ruch	montaż puszki
306329	71T950A	ze sprężyną	wkręt

CRISTALLO z BLUMOTION

Nakładany

kod	kod Blum	ruch	montaż puszki
347969	71B4500C	z BLUMOTION	do naklejenia na szkło

TIP-ON do grubych frontów 95°

Nakładany

kod	kod Blum	ruch	montaż puszki
318173	70T9550	bez sprężyny	wkręt
347115	70T9590BTL	bez sprężyny	INSERTA
347119	70T9580.TL	bez sprężyny	na woisk maszynowo

Półnakładany

kod	kod Blum	ruch	montaż puszki
335544	70T9650.TL	bez sprężyny	wkręt
347116	70T9690BTL	bez sprężyny	INSERTA

Wpuszczany

kod	kod Blum	ruch	montaż puszki
347118	70T9750.TL	bez sprężyny	wkręt
347117	70T9790BTL	bez sprężyny	INSERTA

Prowadniki

Proste

kod	kod Blum	wysokość	montaż puszki
306320	175H3100	8,5 mm	wkręt
347122	177H3100	8,5 mm	na wcisk maszynowo
347121	175H3130	11,5 mm	wkręt
347123	177H3130	11,5 mm	na wcisk maszynowo

Krzyżakowe

kod	kod Blum	wysokość	montaż puszki
347124	174H7100E	8,5 mm	EXPANDO
347125	174H7130E	11,5 mm	EXPANDO
347126	175H9160	14,5 mm	eurowkręt

AKCESORIA

kod	kod Blum	opis
306321	70.1503	zaślepka na ramię bez logo, ONYX
306322	70T3504	zaślepka puszki ze zintegrowanym tłumieniem, ONYX

kod	kod Blum	opis
306326	70.1553	zaślepka na ramię bez logo, ONYX
347127	70T1504	zaślepka puszki do clip, ONYX
309046	-	wkręt 3,5 × 16 czarny cynk

akcesoria do TIP-ON, patrz na str. 1.26

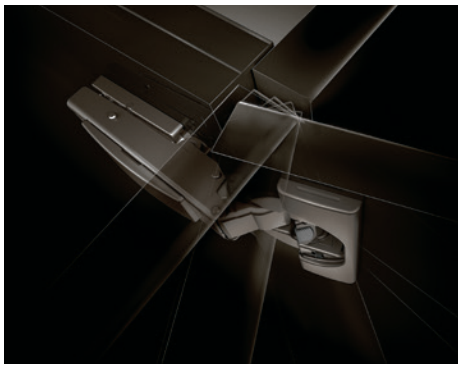

CLIP top równoległy

CLIP top równoległy

Nakładany

kod	kod Blum	ruch	montaż puszki
203405	79B9950	z BLUMOTION	wkręt
12083	79T9950	ze sprężyną	wkręt

- **zawiasy z tłumieniem i bez tłumienia nie mogą być zamontowane razem do jednego frontu**

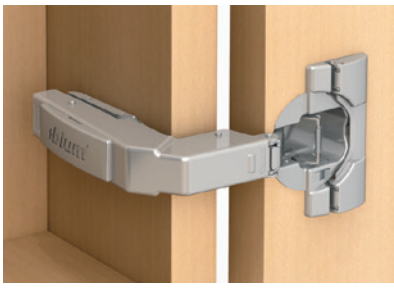

Wpuszczany

kod	kod Blum	ruch	montaż puszki
118122	79B9550	z BLUMOTION	wkręt
13070	79T9550	ze sprężyną	wkręt
12079	79T958E	ze sprężyną	EXPANDO
166071	78T9550.TL	TIP-ON	wkręt

- **zawiasy z tłumieniem i bez tłumienia nie mogą być zamontowane razem do jednego frontu**
- obciążenie nakładanego zawiasu określa grubość materiału korpusu – patrz tabela poniżej
- prowadnik dla wpuszczanego zawiasu należy podnieść o 3 mm – np. 12341, 12303
- głębokość wiercenia pod puszkę 13 mm (12,3 mm bez tłumienia)
- średnica puszki 35 mm
- minimalny rozmiar wewnętrzny frontów równoległych, frontów 70 mm (wpuszczane), 86 mm (nakładane)
- kąt otwarcia 95°
- grubość frontów od 16 do 28 mm
- możliwość przesunięcia puszki od brzegu korpusu od 3 do 7 mm
- wiercenie otworów pod EXPANDO 45 / 9,5 mm rozstaw / 8 mm średnica
- więcej w katalogu Blum

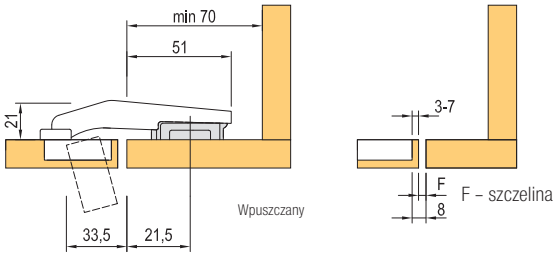

AKCESORIA

kod	kod Blum	opis
12042	70T3504	zaślepka puszki
12093	70.1503	zaślepka na ramię

Prowadniki do zawiasu do frontów równoległych – nakładanych

grubość ramy korpusu (RS)	podwyższenie prowadników	kod
16 mm	6 mm	**12319**
19 mm	3 mm	**12341**
22 mm	0 mm	**12340**

Montaż na wkręty

B CLIP top BLUMOTION
T CLIP top

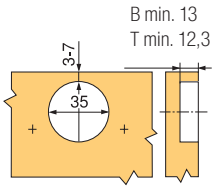

Montaż INSERTA / na wcisk / Exp.

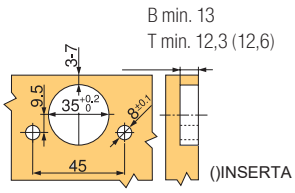

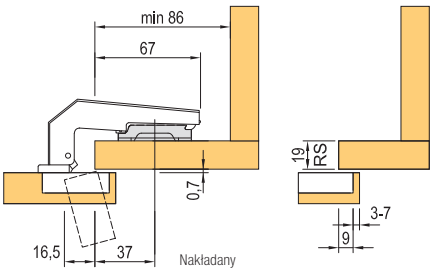

CLIP top 100°

Nakładany

kod	kod Blum	ruch	montaż puszki
12002	71M2550	ze sprężyną	wkręt
12050	71M258E	ze sprężyną	EXPANDO
12004	71M2590B	ze sprężyną	INSERTA
177364	70M2550.TL	bez sprężyny	wkręt
171076	70M2580.TL	bez sprężyny	na wcisk maszynowo

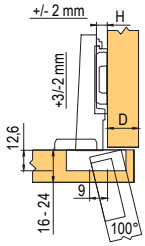

Półnakładany

kod	kod Blum	ruch	montaż puszki
12005	71M2650	ze sprężyną	wkręt
12051	71M268E	ze sprężyną	EXPANDO
12006	71M2690B	ze sprężyną	INSERTA
224239	70M2650.TL	bez sprężyny	wkręt
177365	70M2680.TL	bez sprężyny	na wcisk maszynowo

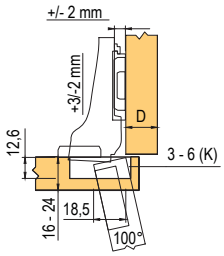

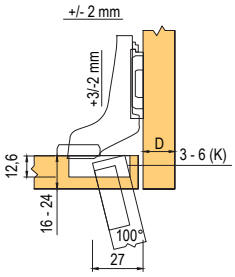

Wpuszczany

kod	kod Blum	ruch	montaż puszki
12008	71M2750	ze sprężyną	wkręt
12007	71M278E	ze sprężyną	EXPANDO
12010	71M2790B	ze sprężyną	INSERTA
224240	70M2750.TL	bez sprężyny	wkręt
177366	70M2780.TL	bez sprężyny	na wcisk maszynowo

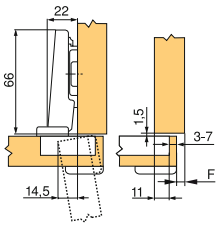

AKCESORIA

kod	kod Blum	opis
12271	90M2503	zaślepka na ramię do zawiasu nakładanego
12274	94M3603	zaślepka na ramię zawiasu półnakładanego i wpuszczanego
12391	973A0500	BLUMOTION wpinany na zawias nakładany
12385	973A0600	BLUMOTION wpinany na zawias półnakładany
12386	973A0700	BLUMOTION wpinany na zawias wpuszczany

CLIP top 95° – do grubych frontów

CLIP top 95° do grubych frontów

Nakładany

kod	kod Blum	ruch	montaż puszki
118030	71B9550	z BLUMOTION	wkręt
12060	71T9550	ze sprężyną	wkręt
177383	70T9550.T	bez sprężyny	wkręt
347281	70T9590BTL	bez sprężyny	INSERTA

- głębokość wiercenia dla puszki 13 mm
- średnica puszki 35 mm, długość ramienia 66 mm
- kąt otwarcia 95°
- grubość frontu 16–26 mm (do 32 mm bez tłumienia)
- przesunięcie puszki od brzegu korpusu od 3 do 7 mm

Fronty nakładane

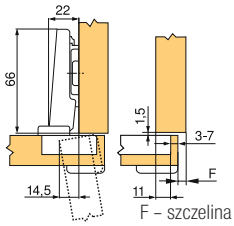

Półnakładany

kod	kod Blum	ruch	montaż puszki
118031	71B9650	z BLUMOTION	wkręt
12063	71T9650	ze sprężyną	wkręt
177384	70T9650.TL	bez sprężyny	wkręt

zalecane prowadniki: 203387, 211476, 12323, 12326, 12306, 12318, 12340, 12302, str. 1.27

Fronty półnakładane

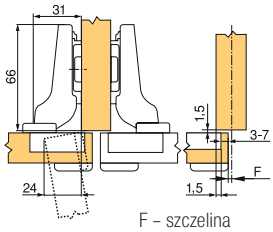

Wpuszczany

kod	kod Blum	ruch	montaż puszki
118032	71B9750	z BLUMOTION	wkręt
13066	71T9750	ze sprężyną	wkręt
177385	70T9750.TL	bez sprężyny	wkręt

Należy przesunąć pozycję przykręcenia prowadnika o grubość ramy + 1,5 mm

Fronty wpuszczane

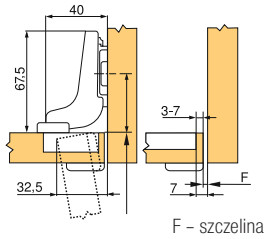

AKCESORIA

kod	kod Blum	opis
12042	70T3504	zaślepka puszki do zawiasów z tłumieniem
12058	70T1504	zaślepka puszki do zawiasów bez tłumienia
12094	70.1553	zaślepka na ramię do zawiasu nakładanego
12011	70.1663	zaślepka na ramię zawiasu półnakładanego i wpuszczanego
268987	70T3507.21	prowadnik pod puszkę zawiasu

CLIP top z zerowym uskokiem

155° z BLUMOTION

- zawiasy do wewnętrznych szuflad z zerowym uskokiem – **TYLKO NAKŁADANY ZAWIAS**
- kąt otwarcia 155° (przy otwieraniu pod kątem 90° wewnętrzna krawędź szuflad jest już wypchnięta o 2,5 mm z wewnętrznej przestrzeni szafki, odpowiednie dla wewnętrznych szuflad), dotyczy tylko nakładanego zawiasu, głębokość wiercenia dla puszki 11,7 mm, średnica puszki 35 mm
- fronty wpuszczane – 12221 + prowadnik podwyższony o 9 mm (np.12332)
- więcej w katalogu Blum

Nakładany

kod	kod Blum	ruch	montaż puszki
347923	71B7550	z BLUMOTION	wkręt
347925	71B7590	z BLUMOTION	INSERTA
347924	71B7580	z BLUMOTION	na wcisk maszynowo
347929	71T7550	ze sprężyną	wkręt
347931	71T7590	ze sprężyną	INSERTA
347930	71T7580	ze sprężyną	na wcisk maszynowo
347953	70T7550.TL	bez sprężyny	wkręt
347955	70T7590.TL	bez sprężyny	INSERTA

Półnakładany

347926	71B7650	z BLUMOTION	wkręt
347928	71B7690	z BLUMOTION	INSERTA
347932	71T7650	ze sprężyną	wkręt
347938	70T7650.TL	bez sprężyny	wkręt
347940	70T7690.TL	bez sprężyny	INSERTA

125° grube fronty

Nakładany

kod	kod Blum	ruch	montaż puszki
347947	71B7550D	z BLUMOTION	wkręt
347948	71B7580D	z BLUMOTION	na wcisk maszynowo

AKCESORIA

kod	kod Blum	opis
347956	70T7553	ogranicznik kąta otwarcia 110°
347957	70T553.09	ogranicznik kąta otwarcia 92°
347958	70.4503.BP	zaślepka na ramię z logo
347984	70.4503	zaślepka na ramię
347961	70T7504	zaślepka puszki dla 155°

zalecane prowadniki: 203387, 211476, 12323, 12326, 12306, 12318, 12340, 12302, str. 1.35

Fronty nakładane

(np. 347923 +12306)

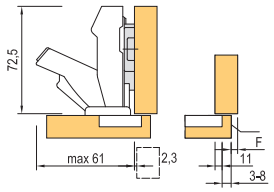

F – szczelina

Fronty półnakładane

(np. 347926 +12306)

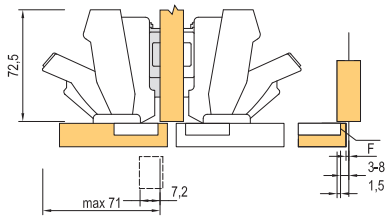

F – szczelina

Fronty wpuszczane

(np. 347926+12332)

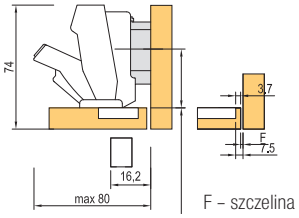

F – szczelina

należy przesunąć pozycję przykręcenia prowadnika o grubość frontu + 1,5 mm

Maks. uskok frontu

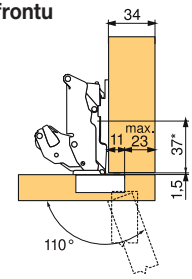

CLIP top 170°, szafki narożne

CLIP top 170°

Nakładany

kod	kod Blum	ruch	montaż puszki
13041	71T6550	ze sprężyną	wkręt
179411	71T658E	ze sprężyną	EXPANDO
12044	71T6540B	ze sprężyną	INSERTA
177379	70T6550.TL	bez sprężyny	wkręt
177378	70T6540BTL	bez sprężyny	INSERTA

Półnakładany

12045	71T6650	ze sprężyną	wkręt

- fronty wpuszczane – 12045 + prowadnik podwyższony o 9 mm (np.12332)

AKCESORIA

kod	kod Blum	opis
12273	80.6507	zaślepka na ramię zawiasu 170°
12095	70.6103	ogranicznik otwarcia dla 170°
12384	973A6000	tłumienie wpinane do 170°

Należy przesunąć pozycję przykręcenia prowadnika o grubość frontu + 1,5 mm.

Zawias do frontów składanych

kod	kod Blum	ruch	montaż puszki
12112	79T8500	ze sprężyną	wkręt
12113	79T853E	ze sprężyną	EXPANDO

- dla grubości frontów15–23 mm; fabrycznie ustawiono na 19 mm
- w połączeniu z zawiasami 155° lub 170°
- kąt otwarcia 60°

AKCESORIA

kod	kod Blum	opis
12093	70.1503	zaślepka na ramię zawiasu bez logo
12393	970.1002	tłumienie do wiercenia (do uchwytu)

zalecane prowadniki: 203387, 211476, 12323, 12326, 12306, 12318, 12340, 12302, str. 1.27

Montaż

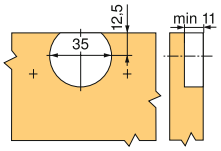

Montaż/Exp.

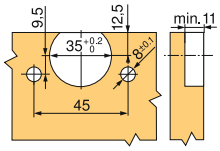

Fronty nakładane

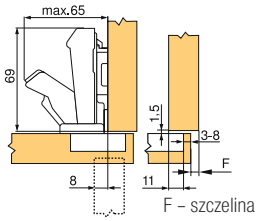

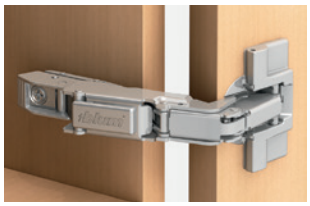

Fronty wpuszczane

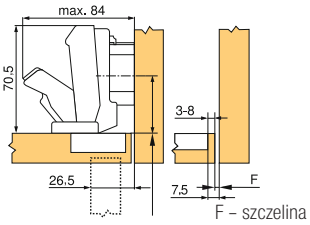

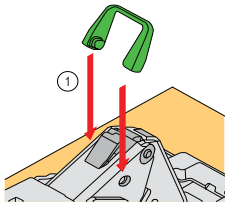

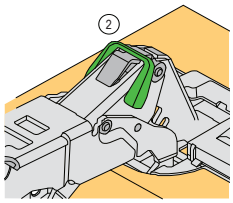

Fronty półnakładane

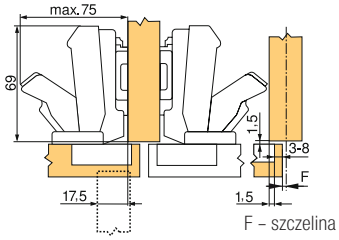

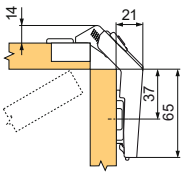

Wymiary zawiasu przy ustawieniu fabrycznym dla frontów o grubości 19 mm.

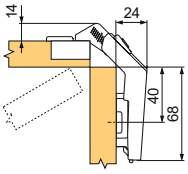

Sytuacja kątowa dla frontów o grubości 19 mm przy zastosowaniu standardowego prowadnika podwyższonego o 3 mm.

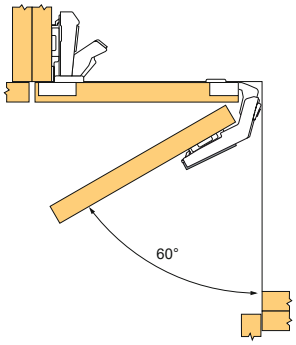

Puszka zawiasu do frontów składanych jest zamontowana na tym samym froncie, co puszka zawiasu z kątem 170° lub 155°.

CLIP top do ramek aluminiowych

CLIP top do ramek aluminiowych, 95°

Nakładany

kod	kod Blum	ruch	montaż puszki
118033	71B950A	z BLUMOTION	wkręt

Półnakładany

kod	kod Blum	ruch	montaż puszki
118120	71B960A	z BLUMOTION	wkręt

Wpuszczany

kod	kod Blum	ruch	montaż puszki
118121	71B970A	z BLUMOTION	wkręt

CLIP top do ramek aluminiowych, 95°

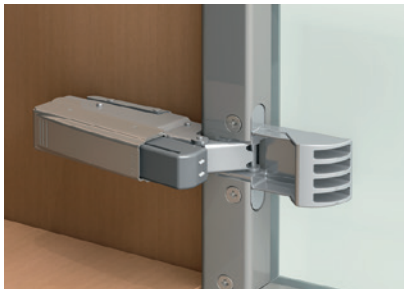

Nakładany

kod	kod Blum	ruch	montaż puszki
12106	71T950A	ze sprężyną	wkręt
12103	71T950AB	ze sprężyną, do BLUMOTION [1]	wkręt
12109	70T950A.TL	bez sprężyny	wkręt

[1] 12391 BLUMOTION wpinany

Półnakładany

kod	kod Blum	ruch	montaż puszki
12107	71T960A	ze sprężyną	wkręt
12104	71T960AB	ze sprężyną, do BLUMOTION [1]	wkręt

[1] 12385 BLUMOTION wpinany

Wpuszczany

kod	kod Blum	ruch	montaż puszki
12108	71T970A	ze sprężyną	wkręt

- należy przesunąć pozycję przykręcenia prowadnika o grubość frontu + 2,5 mm

CLIP top do ramek aluminiowych, 120°

Nakładany

kod	kod Blum	ruch	montaż puszki
13764	72T550A.TL	bez sprężyny	wkręt

zalecane prowadniki: 203387, 211476, 12323, 12326, 12306, 12318, 12340, 12302, str. 1.27

AKCESORIA

kod	kod Blum	opis
12094	70.1553	zaślepka na ramię do zawiasu nakładanego
12011	70.1663	zaślepka na ramię zawiasu półnakładanego i wpuszczanego

CLIP top do szklanych frontów, mini zawiasy

CLIP top do wierconych szklanych frontów

Nakładany

kod	kod Blum	ruch	montaż puszki
12080	75T4100	ze sprężyną	wkręt

Półnakładany

12081	75T4200	ze sprężyną	wkręt

Wpuszczany

12082	75T4300	ze sprężyną	wkręt

- wkręty są w komplecie z zawiasem
- średnica wiercenia otworów pod puszkę 26 mm
- długość ramienia 66 mm, wpuszczany 68 mm
- średnica zaślepek 31 mm, długość owalnej 41 mm
- kąt otwarcia 94°
- do szklanych wywierconych frontów o grub. 4,5–7 mm
- możliwość przesunięcia puszki od brzegu korpusu od 6 do 7 mm
- więcej w katalogu Blum po rejestracji na stronie www.katalog-Blum.cz lub w broszurze do pobrania na stronie www.Blum.com

Fronty nakładane

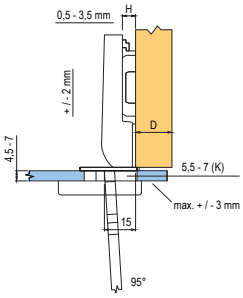

Fronty półnakładane

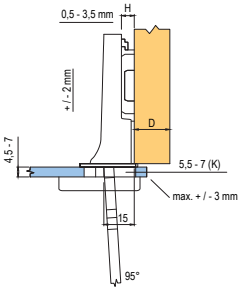

Fronty wpuszczane

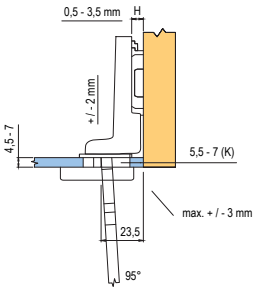

Zaślepka do zawiasu do wierconych szklanych frontów

kod	kod Blum	opis
12085	84.4120	kształt D, chrom
12087	84.4120	kształt D, nikiel matowy
12090	84.4140	kształt O, chrom
12092	84.4140	kształt O, nikiel matowy

zalecane prowadniki: 203387, 211476, 12323, 12326, 12306, 12318, 12340, 12302, str. 1.27

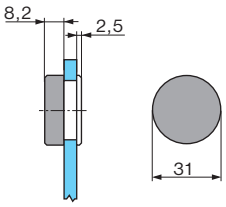

AKCESORIA

kod	kod Blum	opis
12094	70.1553	zaślepka na ramię

Mini zawiasy

Nakładany

kod	kod Blum	opis
12076	71T0550	wkręt, 94°

Półnakładany

12075	71T0650	wkręt, 94°

Wpuszczany

12074	71T0750	wkręt, 94°

Kątowy mini

12166	79A0558.T	°+45°/94 ze sprężyną

AKCESORIA

kod	kod Blum	opis
12094	70.1553	zaślepka na ramię

Zalecane prowadniki: 203387, 211476, 12323, 12326, 12306, 12318, 12340, 12302, str. 1.127

CRISTALLO z BLUMOTION

kod	kod Blum	ruch
347963	71B4500C	z BLUMOTION
347964	71T4500C	ze sprężyną
347965	70T4500CTL	bez sprężyny

Puszka zawiasu

kod	kod Blum	montaż puszki
347966	70T4568C	do naklejenia na szkło
347967	70T4568C	do naklejenia na lustro

Prowadnik do zawiasu

347968	175M4C20N	do naklejenia do szklanego korpusu

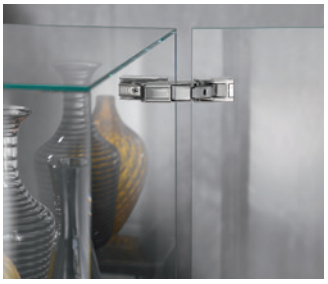

AKCESORIA DO NOWEJ WERSJI

kod	kod Blum	opis
347981	70T4503.09	ogranicznik kąta otwarcia 92° CRISTALLO
347982	70T4503	ogranicznik kąta otwarcia 85° CRISTALLO
347983	70.4503.BP	zaślepka na ramię z logo CRISTALLO
347984	70.4503	zaślepka na ramię CRISTALLO
347986	70T4504	zaślepka puszki CRISTALLO

Zawias do frontów szklanych i lustrzanych
- montaż puszki zawiasu do szkła (lustra) przez przyklejenie
- zmiana miejsca mocowania puszki do szkła zmieni nałożenie zawiasu
- kąt otwarcia 125°, nowa wersja 110°
- odpowiedni sposób klejenia zaleca dostawca szkła lub lustra
- więcej w katalogu Blum po rejestracji na stronie www.katalog-blum.cz lub w broszurze do pobrania na stronie www.blum.com

Szafki z frontami wystającymi poza korpus

kod	kod Blum	ruch	montaż
12049	71B3750	z BLUMOTION	wkręt
347968	175M4C20N		do naklejenia na lustro

zalecane prowadniki: 203387, 211476, 12323, 12326, 12306, 12306,12318, 12340, 12302, str. 1.27

CLIP top do cienkich frontów

Zawiasy do cienkich materiałów

- zawiasy ze specjalnym dzielonym kołkiem
- doskonała stabilność przy głębokości wiercenia zawiasu tylko 6 mm
- utrzymanie gładkości ruchu i delikatności domykania dzięki BLUMOTION

Zawiasy do cienkich frontów

110° do cienkich frontów

kod	kod Blum	ruch	montaż puszki
347988	71B453T	z BLUMOTION	EXPANDO T
347989	71T453T	ze sprężyną	EXPANDO T
347990	70T453T	bez sprężyny	EXPANDO T

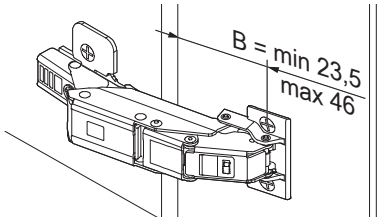

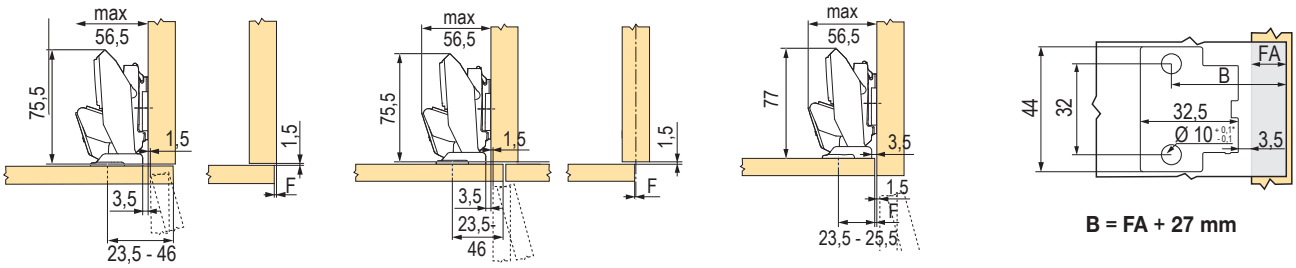

B = FA + 27 mm

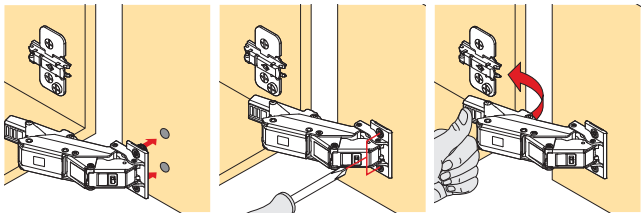

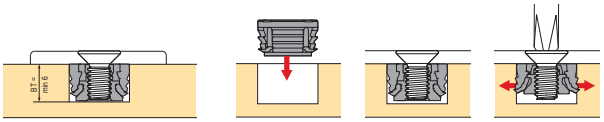

AKCESORIA

kod	kod Blum	opis
347984	70.4503	zaślepka na ramię
347986	70T4504	zaślepka puszki
347982	70T4503	ogranicznik kąta do 85°
347981	70T4503.09	ogranicznik kąta do 92°

- zawias do frontów o grubości 8–14 mm
- system montażu EXPANDO T dla najbardziej różnorodnych materiałów płyt
- CLIP top BLUMOTION ze zintegrowanym BLUMOTION (z wyłączaniem)
- CLIP top z mechanizmem zamykającym (sprężyna) lub bez niego (TIP-ON)
- zerowy uskok (w przypadku szuflad wewnętrznych lub półkowych)
- montaż bez narzędzi na prowadniku
- regulacja frontów w trzech płaszczyznach

Różne sytuacje konstrukcyjne uzyskuje się zgodnie z odpowiednią pozycją wkręcania.

zalecane prowadniki: 203387, 211476, 12323, 12326, 12306, 12318, 12340, 12302, str. 1.27

blum

ZAWIASY I MECHANIZMY UCHYLNE

CLIP top do cienkich frontów

Obszar zastosowania EXPANDO T

EXPANDO T to odpowiedni system do montażu okuć Blum do cienkich materiałów w przemyśle meblarskim.
Przy wystarczającej stabilności i twardości / wytrzymałości używamy materiałów o grubości 8 mm.

Podwyższenie prowadników w przypadku korpusu przy ścianach

MD	nałożenie frontu FA (mm)																	
	-3,5	**-2,5**	**-2**	**-1,5**	**-1**	**2,5**	**4**	**5,5**	**7**	**8,5**	**10**	**11,5**	**13**	**14,5**	**16**	**17,5**	**19**	**19**
0	23,5	24,5	25	25,5	26	29,5	31	32,5	34	35,5	37	38,5	40	41,5	43	44,5	46	46
3	26,5	27,5	28	28,5	29	32,5	34	35,5	37	38,5	40	41,5	43	44,5	46			
6	29,5	30,5	31	31,5	32	35,5	37	38,5	40	41,5	43	44,5	46					
9	32,5	33,5	34	34,5	35	38,5	40	41,5	43	44,5	46							
MD	podwyższenie prowadników (mm)																	

minimalna szczelina wynosi zawsze 0 mm

Zakres zastosowania i zalecenia dotyczące montażu

materiały testowane przez firmę Blum	minimalny moment dokręcania (nm)
płyta wiórowa (wytrzymałość na rozciąganie > 0,45 N/mm²)	1,5
płyty pilśniowe mfd (wytrzymałość na rozciąganie> 0,6 N / mm²)	1,5
płyta pilśniowa HDF	2
płyty HPL	2
materiały konstrukcyjne z minerału	2
kamień naturalny granit nero assoluto	3
sztuczny kamień z kompozytu kwarcowego	3
płyty ceramiczne	3

Podwyższenie prowadników montażowych w przypadku korpusu przy ścianie							
Grubość ściany bocznej korpusu (mm)	Grubość frontów (mm)						
	8	9	10	11	12	13	14
15							
16							
17							
18							
19							
20							

	Możliwe MD 0 mm
	Niezbędne MD 3 mm
	Niezbędne MD 6 mm

TIP-ON

Zawiasy bez sprężyny, dla TIP-ON

Nakładany

kod	kod Blum	opis	montaż puszki
226668	70T3550.TL	110°	wkręt
226669	70T358E.TL	110°	EXPANDO
177369	70T3590.TL	110°	INSERTA
177364	70M2550.TL	100°	wkręt
171076	70M2580.TL	100°	na wcisk maszynowo
12023	70T5550.T	120°	wkręt
12028	70T558E.T	120°	EXPANDO
177376	70T5590BTL	120°	INSERTA
177375	70T5580.TL	120°	na wcisk maszynowo
177379	70T6550.TL	170°	wkręt
177378	70T6540BTL	170°	INSERTA
177383	70T9550.TL	grube fronty, 95°	wkręt
347281	70T9590BTL	grube fronty, 95°	INSERTA
347953	70T7550.TL	zerowy uskok, 155°	wkręt
347955	70T7590.TL	zerowy uskok, 155°	INSERTA
318173	70T9550.TL	95°, Onyx	wkręt

Półnakładany

226670	70T3650.TL	110°	wkręt
177372	70T3690.TL	110°	INSERTA
224239	70M2650.TL	100°	wkręt
177365	70M2680.TL	100°	na wcisk maszynowo
177377	70T5690BTL	120°	INSERTA
177384	70T9650.TL	grube fronty, 95°	wkręt
347938	70T7650.TL	155°	wkręt
347940	70T7690.TL	155°	INSERTA
347940	70T7690.TL	typ kątowy I, 45/95°	wkręt
335544	70T9650.TL	95°, ONYX	wkręt

Wpuszczany

226671	70T3750.TL	110°	wkręt
177374	70T3790.TL	110°	INSERTA
224240	70M2750.TL	100°	wkręt
177366	70M2780.TL	100°	na wcisk maszynowo
177385	70T9750.TL	grube fronty, 95°	wkręt
166071	78T9550.TL	równoległy[1], 95°	wkręt
347118	70T9750.TL	95°, ONYX	wkręt

[1] prowadnik podwyższony o 3 mm – patrz str. 1.27

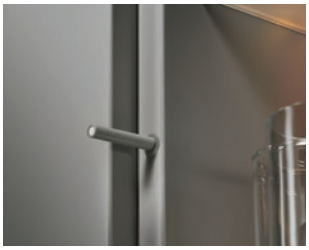

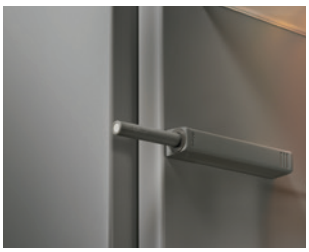

Ramki aluminiowe

Nakładany

kod	kod Blum	opis	montaż puszki
12109	70T950A.TL	95°	wkręt
13764	72T550A.TL	120°	wkręt
347990	70T453T	110°	EXPANDO T

Szkło

kod	kod Blum	opis	montaż puszki
347965	70T45000CTL	110°	naklejenie

prowadniki patrz str. 1.27

TIP-ON do zawiasów

kod	kod Blum	opis	kolor (materiał)
250826	956.1004	50 mm, magnes	biały
250827	956.1004	50 mm, magnes	szary
250828	956.1004	50 mm, magnes	czarny
250831	956A1004	76 mm, magnes	biały
250833	956A1004	76 mm, magnes	szary
250834	956A1004	76 mm, magnes	czarny
308497	956A1006	76 mm, soczewka	biały
250836	956A1006	76 mm, soczewka	szary
288368	956A1006	76 mm, soczewka	czarny

Adaptery TIP-ON

250838	956.1201	50 mm, prosty	biały
250839	956.1201	50 mm, prosty	szary
250840	956.1201	50 mm, prosty	czarny
347704	956.1201	50 mm, prosty	nikiel
250841	956A1201	76 mm, prosty	biały
250842	956A1201	76 mm, prosty	szary
250843	956A1201	76 mm, prosty	czarny
250844	956A1501	76 mm, krzyżakowy	szary

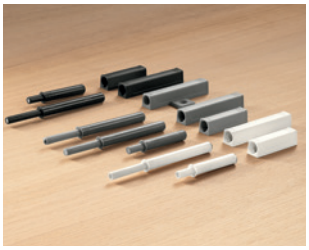

341755	955.1008D	płytka TIP-ON do wbicia	nikiel
225140	955.1008S	płytka TIP-ON do wwiercenia	nikiel
348000	955.1008	płytka TIP-ON do naklejenia	stal

341755

225140

348000

- fronty bezuchwytowe można otwierać bez trudu dzięki TIP-ON – wystarczy lekko nacisnąć
- do stosowania z zawiasami Blum bez sprężyny
- przeznaczone również do TIP-ON wersji AVENTOS
- dopasowane kolorystycznie adaptery montuje się na bok korpusu
- dwie długości TIP-ON, dla których przeznaczone są odpowiednie adaptery
- dzięki regulacji (+4/−1 mm) zintegrowanej można wyrównać położenie frontu

prowadniki CLIP top i CLIP

CLIP top prowadniki

Prowadniki podstawowe

kod	kod Blum	ruch	montaż puszki
12306	173L6100	krzyżakowy	wkręt
12318	173L8100	krzyżakowy	eurowkręt
12302	174E6100.01	krzyżakowy	EXPANDO
203387	175H3100	prosty	wkręt
211476	177H3100E	prosty	EXPANDO
12340	173H7100	krzyżakowy z mimośrodem	wkręt
12325	175H7100	krzyżakowy z mimośrodem	wkręt
12312	174H7100E	krzyżakowy z mimośrodem	EXPANDO
12316	174H7100I	krzyżakowy z mimośrodem	INSERTA

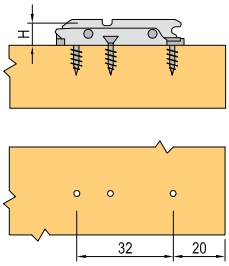

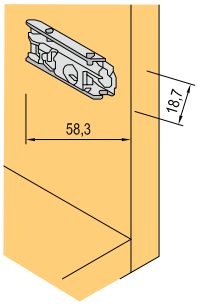

Prowadniki podniesione o 3 mm

12304	173L6130	krzyżakowy	wkręt
12305	173L8130	krzyżakowy	eurowkręt
12303	174E6130.01	krzyżakowy	EXPANDO
226677	175H3130	prosty	wkręt
12341	173H7130	krzyżakowy z mimośrodem	wkręt
12307	175H7130	krzyżakowy z mimośrodem	wkręt
288360	177H3130E	prosty z mimośrodem	EXPANDO

Prowadniki podniesione, krzyżakowe z mimośrodem

12319	175H9160	o 6 mm	eurowkręt
12332	175H7190	o 9 mm	wkręt
12335	175H9190	o 9 mm	eurowkręt
12311	175H7190.22	o 18 mm	wkręt
12336	175H9190.22	o 18 mm	eurowkręt

203387

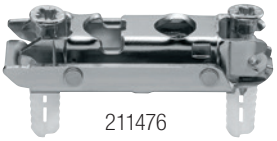
211476

12312

AKCESORIA

kod	kod Blum	opis
12170	171A5010	+5°, wysokość 0,8 mm
12171	171A5040	+5°, wysokość 3 mm
12172	171A5070	+5°, wysokość 6 mm
12173	171A5500	-5°, wysokość 6 mm
347999	70T4532T	kołek, EXPANDO T

- EXPANDO T kołek bez śruby
  - 92598T – M4 × 8
  - 362259 – M4 ×12

12170

12171

12172

12173

347999

CLIP top kątowe

Zawiasy kątowe

kod	kod Blum	zawias kątowy / kąt otwarcia	ruch	montaż puszki
118164	79B9458	+45°/ 95°	z BLUMOTION	wkręt
118163	79B3558	+45°/ 110°	z BLUMOTION	wkręt
118154	79B9658	+45°/ 95°	z BLUMOTION	wkręt
12130	79A9658.T	+45°/ 95°	ze sprężyną	wkręt
13071	79A9698BT	+45°/ 95°	ze sprężyną	INSERTA
12121	79T5550	+45°/ 110°	ze sprężyną	wkręt
12078	79T558E	+45°/ 110°	ze sprężyną	EXPANDO
12128	79T5590B	+45°/ 110°	ze sprężyną	INSERTA
12124	79A9458.T	+45°/ 95°	ze sprężyną	wkręt
12125	79A9498BT	+45°/ 95°	ze sprężyną	INSERTA
12161	79A4108.T	+45°/ 94°	ze sprężyną	wiercony do szkła
12166	79A0558.T	+45°/ 94°	ze sprężyną	wkręt
177464	78A9658.T	+45°/ 95°	bez sprężyny	wkręt
119482	79B9456	+30°/ 95°	z BLUMOTION	wkręt
119481	79B9556	+30°/ 95°	z BLUMOTION	wkręt
12123	79A9456.T	+30°/ 95°	ze sprężyną	wkręt
12127	79A9556.T1	+20°/ 95°	ze sprężyną	wkręt
119483	79B9555	+20°/ 110°	z BLUMOTION	wkręt
12126	79A9555.T	+20°/ 95°	ze sprężyną	wkręt
12160	79A4105.T	+20°/ 94°	ze sprężyną	wiercony do szkła
12072	79A0555.T	+20°/ 94°	ze sprężyną	wkręt
119484	79B9454	+15°/ 95°	z BLUMOTION	wkręt
12122	79A9454.T	+15°/ 95°	ze sprężyną	wkręt
119485	79B3453	-15°/ 110°	z BLUMOTION	wkręt
12142	79A5453.T	-15°/ 110°	ze sprężyną	wkręt
119486	79B3451	-30°/ 110°	z BLUMOTION	wkręt
12141	79A5451	-30°/ 110°	ze sprężyną	wkręt
119487	79B3450	-45°/ 110°	z BLUMOTION	wkręt
12140	79A5450.T	-45°/ 110°	ze sprężyną	wkręt

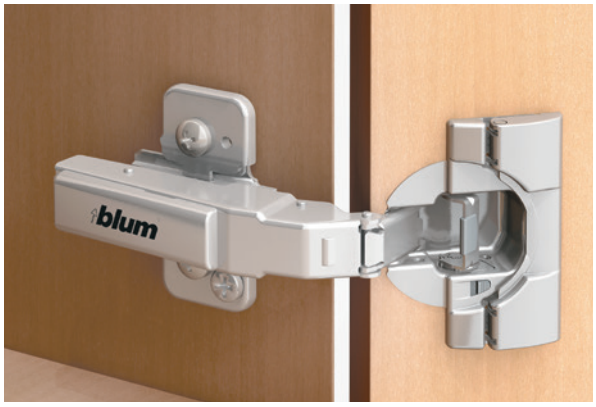

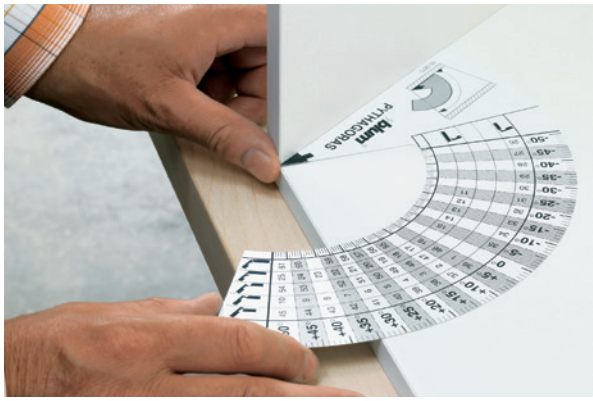

tabelka możliwości kątowych

blum

TABELKA MOŻLIWOŚCI KĄTOWYCH

−50	CLIP TOP CRISTALLO	CLIP TOP MINI	CLIP TOP SZKLANE FRONTY	CLIP top	BLUMOTION
−45					
−40					
−35					
−30					
−25					
−20					
−15					
−10					
−5	N° 106/37 B1 12101 B2 12100 C 12340 D 12173	N° 107/37 B1 12101 B2 12100 C 12340 D 12173	N° 92/48 B 12075 C 12341 D 12173	N° 84 B 12075 C 12340 D 12173	N° 77/37 B 12076 C 12340 D 12173	N° 69/48 B 12081 C 12340 D 12173	N° 62/37 B 12080 C 12340 D 12173

CLIP TOP BLUMOTION 970A1002 –DO WIERCENIA CRISTALLO DO MINI ZAWIASU I DO SZKLANYCH FRONTÓW

Wiercenie BLUMOTION 970A przebiega po stronie zawiasów i gwarantuje doskonały ruch nawet w przypadku zastosowania kątowych mini zawiasów.BLUMOTION 970A należy najpierw wywiercić na górnej części korpusu.

Odległość wierconych otworów w przypadku użycia kątowych mini zawiasów

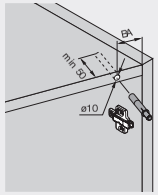

Zastosowanie zawiasu kątowego

N° XX/XX

Odległość otworu (BA) w mm

Prawidłową pozycję wiercenia otworu określa odległość (BA). Jeśli efekt BLUMOTION jest niewystarczający, zalecamy zainstalowanie dodatkowego BLUMOTION 970A dolnej stronie.

Program zawiasów kątowych

A

B

B1

B2

C

D

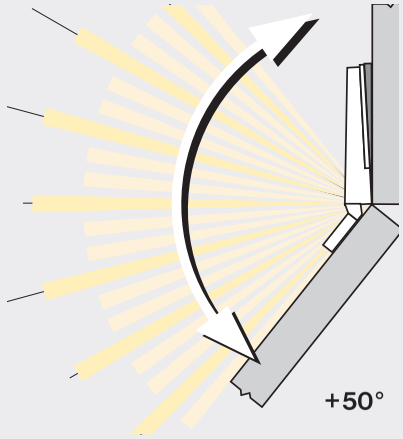

A . . . . CLIP top BLUMOTION

B . . . . CLIP top

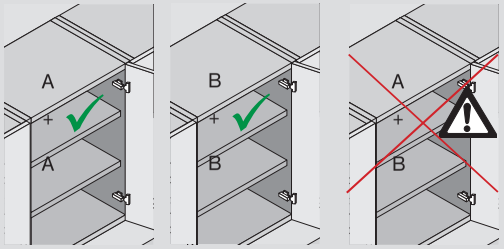

N° 11 A 119486 B 12141 C 12332 D 12172	N° 26 A 119487 B 12140 C 12340 D 12173
N° 12 A 119485 B 12142 C 12319 D 12173	N° 27 A 119487 B 12140 C 12341
N° 13 A 119485 B 12142 C 12311	N° 28 A 119487 B 12140 C 12340 D 12171
N° 14 A 119485 B 121412 C 12332 D 12172	N° 29 A 119486 B 12141 C 12340 D 12173
N° 15 A 118031 B 12063 C 12340 D 12173	N° 30 A 119486 B 12141 C 12341
	N° 31 A 119486 B 12141 C 12340 D 12171
	N° 32 A 119485 B 12142 C 12340 D 12173
	N° 33 A 119485 B 12142 C 12340
	N° 34 A 119485 B 12142 C 12340 D 12170
	N° 35 A 118030 B 12060 C 12340 D 12173

tabelka możliwości kątowych

| | | |

tłumienie wpuszczane, wpinane

Tłumienie do zamykania

BLUMOTION do wiercenia

kod	kod Blum	opis	kolor
12398	970A1002	od strony zawiasu	ciemnoszary
12393	970.1002	od strony uchwytu	szary

12398

Adaptery

12394	970.1201	prosty, wkręt	szary
12395	970.1501	krzyżakowy, wkręt	szary
12390	970.15E1	krzyżakowy, EXPANDO	szary
12396	970.2501	krzyżakowy, podwójny, wkręt	szary

12394

12395

12396

BLUMOTION wpinany

kod	kod Blum	opis
12384	973A6000	do zawiasów o kącie otwarcia 170° [1]
12381	973A7360	do zawiasów o kącie nałożenia 30° [2]
12382	973A7480	do zawiasów o kącie nałożenia 45°, typ I [3]
120397	973A7680	do zawiasów o kącie nałożenia 45°, typ II [4]

[1] tłumienie do zawiasów 13041, 179411 i 12044
[2] tłumienie do zawiasu 12127
[3] tłumienie do zawiasów 12130 i 13071
[4] tłumienie do zawiasów 12121, 12078 i 12128

12384

BLUMOTION wpinany

kod	kod Blum	opis
12391	973A0500.01	do zawiasów nakładanych [1]
12385	973A0600	do zawiasów półnakładanych [2]
12386	973A0700	do zawiasów wpuszczanych [3]

[1] tłumienie do zawiasów 12002, 12050 i 12004
[2] tłumienie do zawiasów 12005, 12051 i 12006
[3] tłumienie do zawiasów 12008, 12007 i 12010

12391

12385

12386

BLUMOTION z adapterem

kod	kod Blum	opis	materiał
12392	971A0500	między zawiasami	nikiel

12392

MODUL, prowadniki

Nakładany

kod	kod Blum	opis	montaż puszki
12180	91M2550	ze sprężyną, 100°	wkręt
12183	91M258E.E0	ze sprężyną, 100° – z prowadnikiem	EXPANDO
12181	91M2580	ze sprężyną, 100°	na wcisk maszynowo
12230	91A6550	ze sprężyną, 170°	wkręt

Półnakładany

12185	91M2650	ze sprężyną, 100°	wkręt
12184	91M268E	ze sprężyną, 100°	EXPANDO

Wpuszczany

12188	91M2750	ze sprężyną, 100°	wkręt
12191	91M278E.E0	ze sprężyną, 100° – z prowadnikiem	EXPANDO

Kątowy +45°

12266	99M1550	ze sprężyną, 107°	wkręt

AKCESORIA

kod	kod Blum	opis
12271	90M2503	zaślepka na ramię
12272	90M2603	zaślepka na ramię zawiasu półnakładanego i wpuszczanego
12273	80.6507	zaślepka na ramię zawiasu 170°

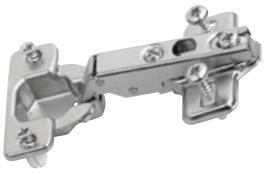

Zawias nakładany

Tabela nałożenia, przy określonej odległości wiercenia od krawędzi **K** i wysokości prowadnika **H.**

	K=3	K=4	K=5	K=6
H=0	14	15	16	17
H=3	11	12	13	14
H=6	8	9	10	11
H=9	5	6	7	8

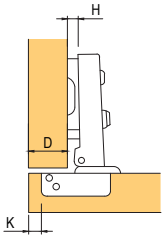

Półnakładany zawias

Tabela nałożenia, przy określonej odległości wiercenia od krawędzi **K** i wysokości prowadnika **H.**

	K=3	K=4	K=5	K=6
H=0	4,5	5,5	6,5	7,5
H=3	1,5	2,5	3,5	4,5
H=6	-1,5	-0,5	0,5	1,5
H=9	-4,5	-3,5	-2,5	-1,5

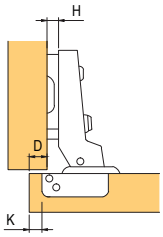

Zawias wpuszczany

Arkusz kalkulacyjny wymaganej przestrzeni przy określonej odległości wiercenia od krawędzi **K** i wysokości prowadnika **H.**

	K=3	K=4	K=5	K=6
H=0	-4	-3	-2	-1

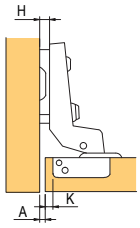

Podstawowe prowadniki

kod	kod Blum	opis	montaż puszki
12364	193L6100	krzyżakowy	wkręt
12362	193L8100	krzyżakowy	eurowkręt
12352	194E6100.ED	krzyżakowy	EXPANDO

Prowadnik podwyższony o 9 mm

12360	195H7190	krzyżakowy z mimośrodem	wkręt

12364

12352

12362

MODUL – specjalny zawias do frontów lodówki

Zawias do lodówek do zabudowy 95°

kod	kod Blum	opis	montaż
228146	91K9550	ze sprężyną, komplet z prowadnikiem	wkręt
355903	91K958E	ze sprężyną, komplet z prowadnikiem	EXPANDO

- regulacja w trzech płaszczyznach bez konieczności demontażu lodówki
- montaż frontów możliwy po zamontowaniu lodówki
- mała wysokość do montażu (niski profil) zawiasu, dzięki czemu można włożyć lodówkę z zamontowanymi frontami
- punkt obrotowy do grubych frontów z małą szczeliną minimalną

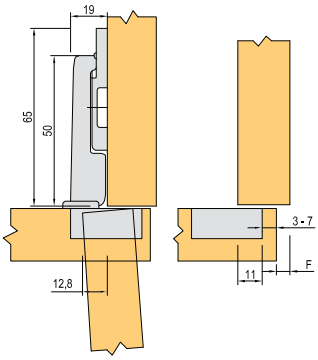

grubość frontu

odległość odwiertu puszki	16	18	19	20	22	24	26	28	29	30	31	32
3	0,2	0,2	0,3	0,4	0,5	0,8	1,3	2,5	3,5	4,4	5,3	6,1
4	0,2	0,2	0,3	0,4	0,5	0,8	1,3	1,9	2,9	3,8	4,7	5,5
5	0,2	0,2	0,3	0,4	0,5	0,8	1,2	1,7	2,4	3,2	4,0	4,9
6	0,2	0,2	0,3	0,4	0,5	0,8	1,2	1,7	2,2	2,8	3,5	4,3
7	0,2	0,2	0,3	0,4	0,5	0,8	1,2	1,6	2,0	2,4	3,0	3,8

bezuchwytowe otwieranie lodówki, zamrażarki czy zmywarki – zob. str. 2.61

Zawieszki meblowe

kod	kod Blum	opis
13746	48N0510.02S	prawe, białe
13747	48N0510.03S	lewe, białe
13740	48N0510.02S	prawe, brązowy
13741	48N0510.03S	lewe, brązowy

- zawieszki do szafek przykręcane
- plastikowa obudowa ze stalowym ramieniem, ocynkowane
- kolor: biały, brązowy
- regulacja w trzech wymiarach
- obciążenie 130 kg na parę według DIN EN 15939 (ramy kontroli A)
- regulacja: w dół 7 mm, w górę 11 mm, w tył 3,5 mm, w przód 12,5 mm

Planowanie

potrzebna przestrzeń

Pozycje mocowania

w boku korpusu i w wycięciu ścianki tylnej

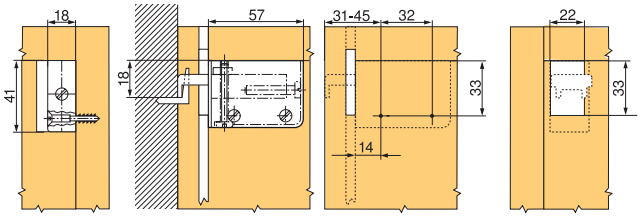

Złącza

kod	kod Blum	opis
13716	42.0700.01	białe
13715	42.0700.01	brązowy

- okucie łączące do korpusu z wkrętem
- plastikowa obudowa z zamontowanym wcześniej mimośrodem cynkowym
- wkręt łączący z cynku odlewanego pod ciśnieniem

Dno

Boczna strona korpusu

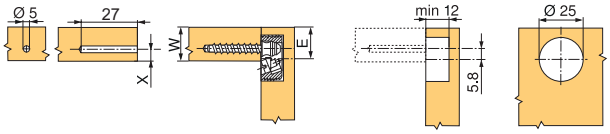

c - w - x + 0 mm
x max. - 9,5 mm

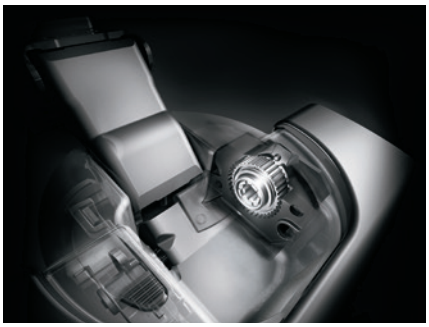

narzędzia pomocnicze do montażu

Ecodrill

kod	kod Blum	opis
14120	M31.1000	łatwe wiercenie otworów pod zawiasy

- prosty ręczny przyrząd do precyzyjnego wiercenia otworów pod zawiasy Blum
- napędzane za pomocą wiertarki/wkrętarki
- płynna regulacja odległości wiercenia od krawędzi od 2 do 8 mm
- materiał: aluminiowy odlew ciśnieniowy

Szablon do tłumienia, TIP-ON

kod	kod Blum	opis
12378	65.5010	precyzyjne wiercenie do krawędzi korpusu

- szablon do nawiercania pozycji mocowania ze strony frontu dla BLUMOTION do frontów po stronie uchwytu (970.1002) i po stronie zawiasów (970A1002) jak i do TIP-ON do frontów (955 × 1004)
- materiał: plastik/stal

Szablon kątowy

kod	kod Blum	opis
13815	65.5810.01	przyrząd do ustalenia wielkości kąta

- szablon do określania kąta położenia frontu względem korpusu
- pozwala określić pasujący zawias
- materiał: plastik

Obróbka systemu zawiasów:

- przyłóż szablon do korpusu kątowego
- odczytaj kąt otwarcia korpusu i rozwiązanie kątowe
- kąt otwarcia korpusu lub rozwiązanie kątowe określą pasujący zawias

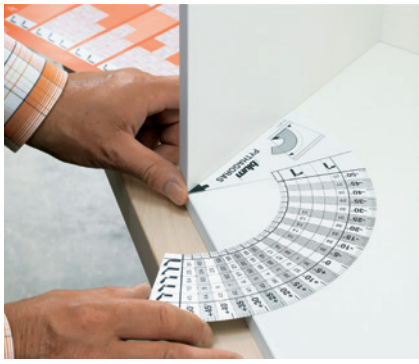

Listwa montażowa

kod	kod Blum	opis
65153	65.1000.01	szybkie oznakowanie lub wiercenie otworów dla prowadnic

- szablon do wstępnego wiercenia pozycji mocowania pod prowadnice, siłowniki Aventos, prowadniki zawiasów i adapteryszablon można stosować na zmontowanym lub niezmontowanym korpusie
- regulacja wysokości i głębokości za pomocą skali
- przeznaczony do sytuacji kątowych, nakładanych i wpuszczanych

Listwa uniwersalna

kod	kod Blum	opis
65151	65.1051	dokładne oznaczenie pozycji prowadnicy

- szablon do wstępnego wiercenia pozycji mocowania pod prowadnice, siłowniki Aventos, prowadniki zawiasów i adaptery
- szablon można stosować na zmontowanym lub niezmontowanym korpusie
- ustawienie pozycji głębokości za pomocą skali

Szablon uniwersalny

kod	kod Blum	opis
13844	ZML.0040.01	precyzyjne pozycjonowanie okucia frontu

- szablon do oznaczania lub wiercenia pozycji montażowych okuć frontu, w tym relingu, tylnej ściany szuflady i dna szuflady
- również do okuć frontu AVENTOS

narzędzia pomocnicze do montażu

Boxfix

kod	kod Blum	opis
220482	ZMM.0350	do montażu TANDEMBOX
250998	ZMM.0700.20	do montażu LEGRABOX

Minifix

kod	kod Blum	opis
13870	65.3300	oznaczenie pozycji prowadnicy

- szablon do przykręcania prowadnic do korpusu pod kątem prostym
- materiał: tworzywo

Wiertło centrujące

kod	kod Blum	opis
12389	M01.ZZ03.01	dokładne oznaczenie otworu dla wkręta

- ø 2,7 mm, długość wiertła 70 mm
- do wiercenia otworów ø 3,5 mm
- głębokość wiercenia otworu do 8 mm
- materiał: stal hartowana

Maszyny montażowe

MINIPRESS P

kod	kod Blum	opis
14081	M53.1050	wiertarka i prasa, pionowe wiercenie otworów

- pionowe wiercenie i tłoczenie okuć
- ustawianie parametrów wiercenia za pomocą wrzeciona
- przesuwanie pneumatyczne

MINIPRESS P jest specjalistą od wiercenia otworów dla zawiasów. Jedno ustawienie wystarcza, aby maszyna wykonywała rutynową pracę samodzielnie i precyzyjnie. Dzięki pneumatycznemu posunięciu podczas wiercenia i tłoczenia, a także ustawianiu schematu wierconych otworów za pomocą wrzeciona tokarskiego, praca z MINIPRESS P jest bezpieczna i precyzyjna.

MINIPRESS M

kod	kod Blum	opis
12019	M52.1050	maszyna do wiercenia i wciskania, wiercenie otworów pionowo

- w tym obrotowa głowica wiertarska (liczba wrzecion 5)
- z systemem dociskania zawierającym podstawowy liniał (600 mm) i narzędzia
- inne napięcia zasilania / przyłączenia na żądanie
- linijki, głowice wiertarskie i inne akcesoria nie są zawarte w opakowaniu podstawowego urządzenia

MINIPRESS M solidny asystent do elastycznego użytkowania w miejscu montażu lub w warsztacie. MINIPRESS M nie wymaga sprężonego powietrza ani prądu trójfazowego do zasilenia wystarczy zwykłe napięcie sieciowe. Maszyna nadaje się szczególnie do montażu systemów zawiasów.

Przegląd rodzajów zawiasów

Strong klipowe	podstawowy	str.	1.39 –1.40
	warianty kątowe	str.	1.40 –1.41
	prowadniki i zaślepki	str.	1.42
Strong Plus klipowy	warianty podstawowe	str.	1.44 –1.45
	155°	str.	1.46
	warianty kątowe	str.	1.47
	prowadniki i zaślepki	str.	1.48
Strong slide-on	podstawowy	str.	1.49
	prowadniki i zaślepki	str.	1.50
Strong do szklanych frontów klipowy	podstawowy	str.	1.51
Strong mini zawiasy slide-on	podstawowy	str.	1.52

zawiasy Strong

Bezuchwytowe otwarcie K-push Italiana Ferramenta	komplety z adapterem	str.	1.53
	komplety do frezowania	str.	1.54
Pozostałe mechanizmy do otwierania bezuchwytowego	Strong	str.	1.55
	pozostałe	str.	1.54
Ukryte zawiasy z tłumieniem	ukryty zawias	str.	1.56
Pozostałe zawiasy	Kimana do mechanizmów uchylnych	str.	1.57 – 1.58
	zawiasy do frontów szklanych	str.	1.59
	do stołów rozkładanych	str.	1.60
	KZ 40, 60, 80 i pozostałe zawiasy	str.	1.61 – 1.62
Pozostałe zawiasy	do zmywarki do zabudowy	str.	1.63

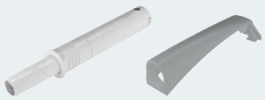

Strong klipowy

Zawiasy ze zintegrowanym tłumieniem i mimośrodem

- wysoka jakość i długa żywotność
- wyższa waga i masywne wykonanie zawiasów
- jakość zweryfikowana przez długoterminową sprzedaż (w naszej ofercie od ponad 10 lat)
- konstrukcja TWO-WAY przedłuża żywotność połączeń i samego zawiasu

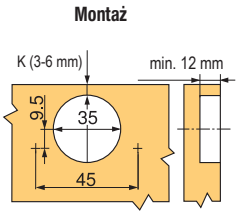

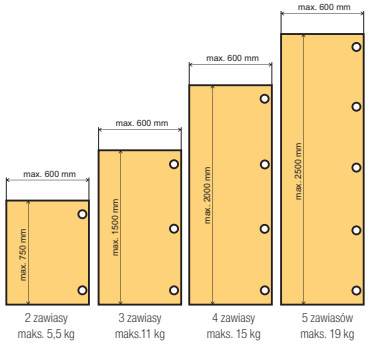

Nakładany klipowy na wkręt

kod	opis
92580T	z tłumieniem
198818	bez tłumienia[1]

[1] nadaje się do zastosowania z zawiasem 92580T (dla małych frontów)

- kąt otwarcia 110°

zalecane prowadniki H0: wkręt z mimośrodem 92594T, wkręt 92590T, z eurowkrętami 92591T, inne prowadniki na str. 1.42

D		K			
		3	4	5	6
H	0	14	15	16	17
	2	12	13	14	15
	4	10	11	12	13

możliwa regulacja D wynosi ±3 mm

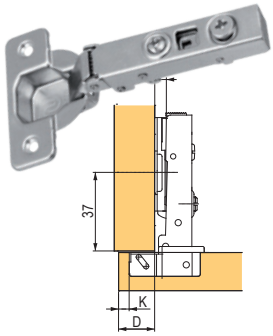

Komplet – nakładany klipowy z tłumieniem

kod	opis
127781	z prowadnikiem H0, zaślepką ramienia i puszki

- poszczególne zestawy pakowane osobno do woreczka

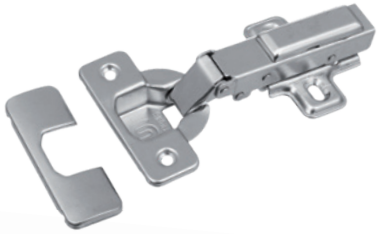

N Komplet – nakładany klipowy z tłumieniem (wykonany ze stali nierdzewnej)

kod	opis
405459	z prowadnikiem H0 z mimośr., zaślepkami ramienia i puszki, 4 szt. wkrętów

- poszczególne zestawy pakowane osobno do woreczka

Półnakładany klipowy na wkręt

kod	opis
92581T	ze zintegrowanym tłumieniem
198819	bez tłumienia[1]

[1] nadaje się do zastosowania z zawiasem 92581T (dla małych frontów)

- kąt otwarcia 110°

zalecane prowadniki H0: wkręt z mimośrodem 92594T, wkręt 92590T, z eurowkrętami 92591T, inne prowadniki na str. 1.42

D		K			
		3	4	5	6
H	0	4	5	6	7
	2	2	3	4	5
	4	0	1	2	3

możliwa regulacja D wynosi ±3 mm

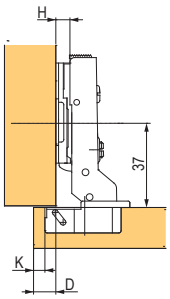

Wpuszczany klipowy na wkręt

kod	opis
92582T	ze zintegrowanym tłumieniem
198820	bez tłumienia[1]

[1] nadaje się do zastosowania z zawiasem 92582T (dla małych frontów)

- kąt otwarcia 110°

zalecane prowadniki H2: wkręt 92592T, z eurowkrętami 92593T, inne prowadniki na s. 1.42

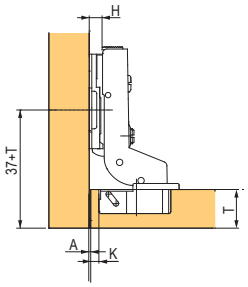

A		K			
		3	4	5	6
H	0	4	3	2	1
	2	6	5	4	3
	4	8	7	6	5

możliwa regulacja A wynosi ±3 mm

Nakładany klipowy 155° na wkręt, z zerowym uskokiem

kod	opis
354224	ze zintegrowanym tłumieniem

- przy kącie otwarcia 90° fronty nie ingerują we wnętrze korpusu (nie przeszkadzają w wysunięciu wewnętrznych szuflad)

zalecane prowadniki H0: wkręt z mimośrodem 92594T, wkręt 92590T, z eurowkrętami 92591T, inne prowadniki na str. 1.42

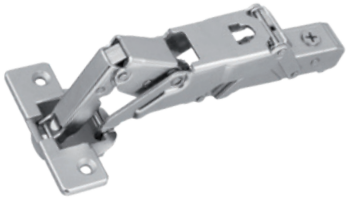

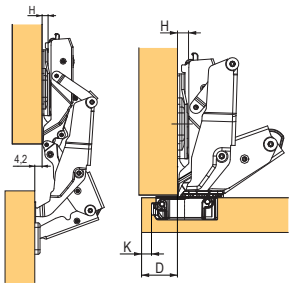

D		K			
		3	4	5	6
H	0	12	13	14	15
	2	10	11	12	13
	4	8	9	10	11

możliwa regulacja D wynosi ±5 mm

Nakładany 165° klipowy na wkręt

kod	opis
205543	ze zintegrowanym tłumieniem

zalecane prowadniki H0: wkręt z mimośrodem 92594T, wkręt 92590T, z eurowkrętami 92591T, inne prowadniki na str. 1.42

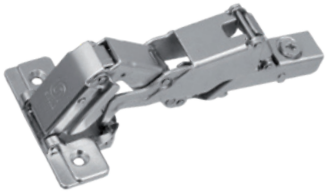

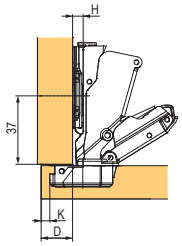

D		K			
		3	4	5	6
H	0	14	15	16	17
	2	12	13	14	15
	4	10	11	12	13

możliwa regulacja D wynosi ±3 mm

Wpuszczany 165° klipowy na wkręt

kod	opis
191109	ze zintegrowanym tłumieniem

zalecane prowadniki H2: wkręt 92592T, z eurowkrętami 92593T, inne prowadniki na s. 1.42

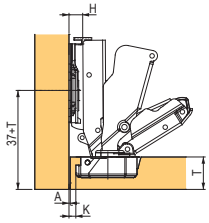

A		K			
		3	4	5	6
H	2	3	2	1	0
	4	5	4	3	2

możliwa regulacja A wynosi ±2 mm

Strong klipowy

Kątowy 30° klipowy na wkręt

kod	opis
92585T	ze zintegrowanym tłumieniem

- zalecane prowadniki H0: wkręt z mimośrodem 92594T, wkręt 92590T, z eurowkrętami 92591T

inne prowadniki na s. 1.42

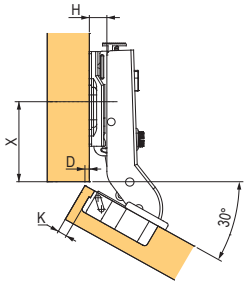

X/D		K		
		3	4	5
H	0	37/0	36/1	35/2
	2	37/-2	36/-1	35/0
	4	37/-4	36/-3	35/-2

możliwa regulacja D wynosi ±3 mm

Kątowy 45° klipowy na wkręt

kod	opis
92583T	ze zintegrowanym tłumieniem

- zalecane prowadniki H0: wkręt z mimośrodem 92594T, wkręt 92590T, z eurowkrętami 92591T

inne prowadniki na s. 1.42

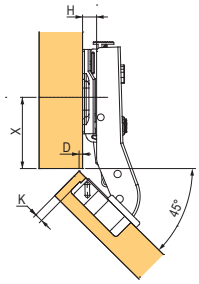

X/D		K		
		3	4	5
H	0	37/0	36/1	35/2
	2	37/-2	36/-1	35/0
	4	37/-4	36/-3	35/-2

możliwa regulacja D wynosi ±3 mm

Równoległy 90° klipowy na wkręt

kod	opis
191110	ze zintegrowanym tłumieniem

- zalecane prowadniki H0: wkręt z mimośrodem 92594T, wkręt 92590T, z eurowkrętami 92591T

inne prowadniki na s. 1.42

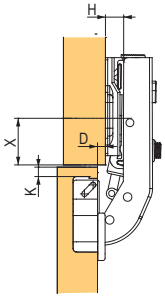

X/D		K	
		3	4
H	0	20/0	19/0
	2	20/-2	19/-2
	4	20/-4	19/-4

możliwa regulacja D wynosi ±3 mm

Nakładany klipowy do ramki aluminiowej

kod	opis
92584T	ze zintegrowanym tłumieniem

- zalecane prowadniki H0: wkręt z mimośrodem 92594T, wkręt 92590T, z eurowkrętami 92591T
- kąt otwarcia 110°

inne prowadniki na s. 1.42

D		K			
		3	4	5	6
H	0	14	15	16	17
	2	12	13	14	15
	4	10	11	12	13

możliwa regulacja D wynosi ±3 mm

Strong klipowe prowadniki i zaślepki

Prowadniki H0 klipowe

kod	opis
92594T	z mimośrodem, na wkręt
92590T	na wkręt
92591T	z eurowkrętami

Prowadniki H2 klipowe

kod	opis
397954	z mimośrodem, na wkręt
92592T	na wkręt
92593T	z eurowkrętami

Prowadniki H4 klipowe

kod	opis
206011	na wkręt
206012	z eurowkrętami

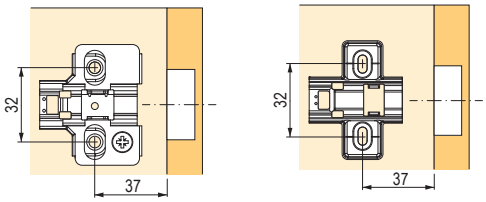

Zaślepki

kod	opis
92596T	zaślepka puszki zawiasu
92597T	zaślepka na ramię do zawiasu nakładanego

tylko do zawiasów ze str. 1.39 do 1.41

możliwość nadruku dowolnego logo.

STRONG

Zawiasy Strong Plus

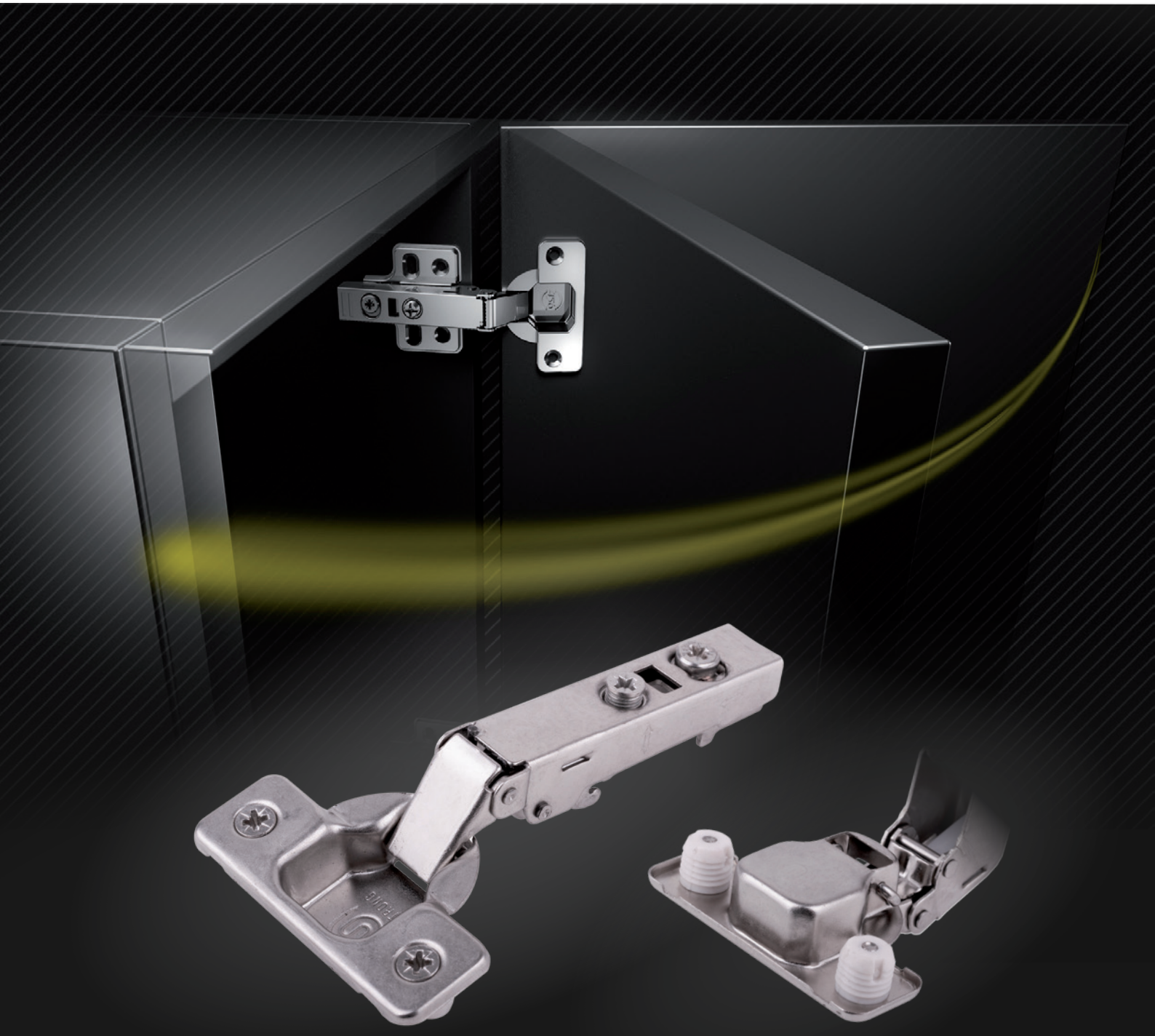

WYJĄTKOWO ODPORNE ZAWIASY

Strong plus z kołkiem

Strong plus klipowy

Strong Plus kompleksowa seria zawiasów

- opatentowany typ tłumienia
- wysoka jakość i długa żywotność
- całkowicie innowacyjny design
- możliwość wersji zawiasu zarówno z tłumieniem jak i bez tłumienia
- szeroka oferta rozwiązań

Nakładany klipowy

	kod	opis
	350827	z tłumieniem i mimośrodem, na wkręt
	350834	bez tłumienia, z mimośrodem, na wkręt
N	**387304**	z tłumieniem i mimośrodem, z kołkami o śr. 10 mm
	350837	bez sprężyny z mimośrodem (do otwierania bezuchwytowego)[1], na wkręt
N	**387311**	z mimośrodem, z kołkami o śr. 10 mm
	350840	bez tłumienia, bez mimośrodu, na wkręt

[1] mechanizmy do otwierania bezuchwytowego można znaleźć na str. 1.53–1.55

- kąt otwarcia 110°
- zalecane prowadniki H0: wkręt z mimośrodem 315856, wkręt 92596, z eurowkrętami 92597

inne prowadniki na s. 1.48

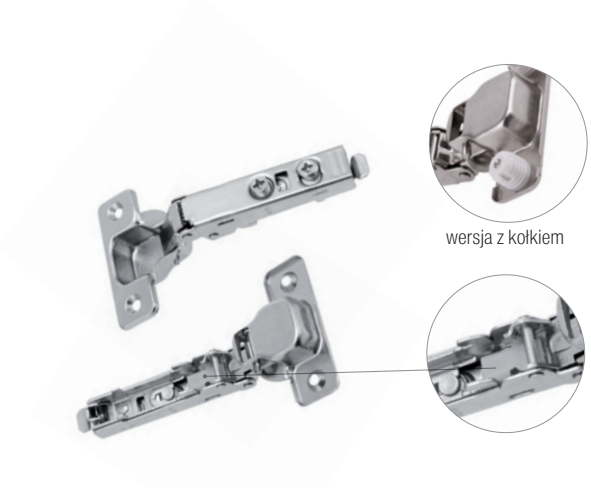

wersja z kołkiem

D		K			
		3	4	5	6
H	0	13	14	15	16
	2	11	12	13	14
	4	9	10	11	12

możliwa regulacja D wynosi ±4 mm

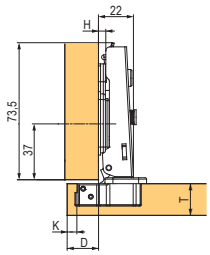

Komplety – nakładany klipowy na wkręt z tłumieniem i mimośrodem

kod	opis
350830	z prowadnikiem H0 na wkręt
350831	z prowadnikiem H0 z eurowkrętami
350832	z prowadnikiem H0 z mimośr., z pokrywkami do puszki i ramienia [1]

- we wszystkich kompletach **prowadnik jest już wstępnie zamontowany**

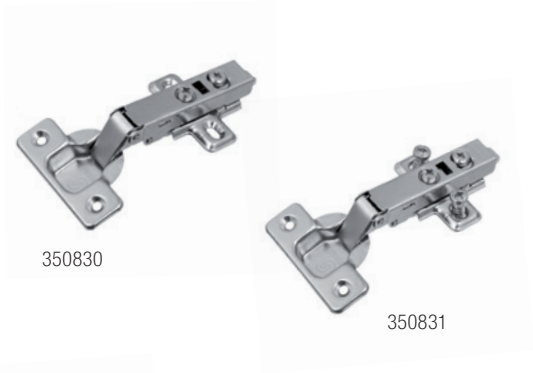

350830

350831

[1] komplet zawiera:

- 2 szt. zawiasów z wstępnie zamontowanymi prowadnikami i
- 2 szt. zaślepki puszki
- 2 szt. zaślepki ramion
- 8 szt. wkręty

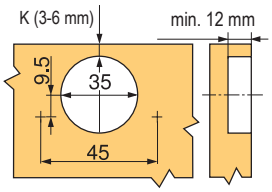

Strong plus klipowy

Półnakładany klipowy

	kod	opis
	350828	z tłumieniem i mimośrodem, na wkręt
N	387307	z tłumieniem i mimośrodem, z kołkami o śr. 10 mm
	350835	bez tłumienia, z mimośrodem, na wkręt
	350838	bez sprężyny, z mimośrodem (do otwierania bezuchwytowego)[1], na wkręt
N	387312	z mimośrodem, z kołkami o śr. 10 mm
	350841	bez tłumienia, bez mimośrodu, na wkręt

- zalecane prowadniki H0: wkręt z mimośrodem 315856, wkręt 92596, z eurowkrętami 92597
- kąt otwarcia 110°

inne prowadniki na s. 1.48

[1] mechanizmy do otwierania bezuchwytowego można znaleźć na str. 1.53–1.55

wersja z kołkiem

D		K			
		3	4	5	6
H	0	4	5	6	7
	2	2	3	4	5
	4	0	1	2	3

- możliwa regulacja D wynosi ±4 mm

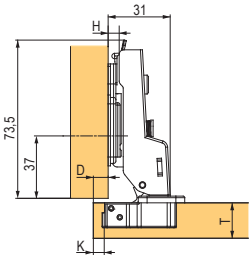

Wpuszczany klipowy

	kod	opis
	350829	z tłumieniem i mimośrodem, na wkręt
N	387310	z tłumieniem i mimośrodem, z kołkami o śr. 10 mm
	350836	bez tłumienia, z mimośrodem, na wkręt
	350839	bez sprężyny, z mimośrodem (do otwierania bezuchwytowego)[1], na wkręt
N	387313	z mimośrodem, z kołkami o śr. 10 mm
	350842	bez tłumienia, bez mimośrodu, na wkręt

- zalecane prowadniki H2: wkręt z mimośrodem 350868, wkręt 92598, z eurowkrętami 92599
- kąt otwarcia 110°

inne prowadniki na s. 1.48

[1] mechanizmy do otwierania bezuchwytowego można znaleźć na str. 1.53–1.55

wersja z kołkiem

A		K			
		3	4	5	6
H	0	5	4	3	2
	2	7	6	5	4
	4	9	8	7	6

- możliwa regulacja A wynosi ±4 mm

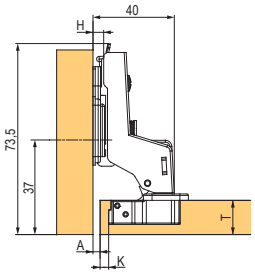

Nakładany klipowy do ramki aluminiowej, z mimośrodem

kod	opis
350863	z tłumieniem
350864	bez sprężyny

- zalecane prowadniki H0: wkręt z mimośrodem 315856, wkręt 92596, z eurowkrętami 92597

inne prowadniki na s. 1.48

D		P			
		19	20	21	22
H	0	13	14	15	16
	2	11	12	13	14
	4	9	10	11	12

- możliwa regulacja D wynosi ±4 mm

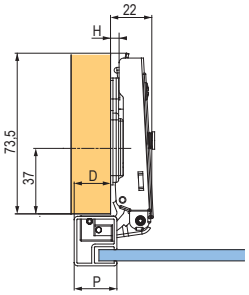

Nakładany klipowy 155° na wkręt, z zerowym uskokiem, z mimośrodem

kod	opis
350849	z tłumieniem
350852	bez tłumienia
350853	bez sprężyny (do otwierania bezuchwytowego)[1]

- zalecane prowadniki H0: wkręt z mimośrodem 315856, wkręt 92596, z eurowkrętami 92597

inne prowadniki na s. 1.48
[1] mechanizmy do otwierania bezuchwytowego można znaleźć na str. 1.53–1.55

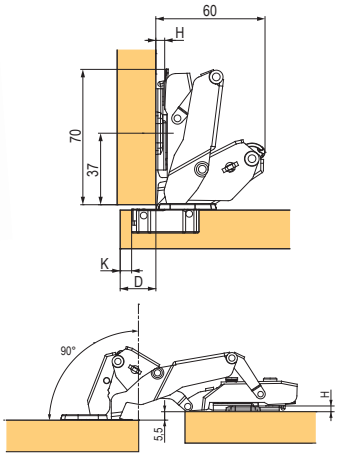

D		K			
		3	4	5	6
H	0	13	14	15	16
	2	11	12	13	14
	4	9	10	11	12

- możliwa regulacja D wynosi ±4 mm

Półnakładany 155° klipowy na wkręt, z mimośrodem

kod	opis
350850	z tłumieniem
350983	bez sprężyny (do otwierania bezuchwytowego)[1]

- zalecane prowadniki H0: wkręt z mimośrodem 315856, wkręt 92596, z eurowkrętami 92597

inne prowadniki na s. 1.48
[1] mechanizmy do otwierania bezuchwytowego można znaleźć na str. 1.53–1.55

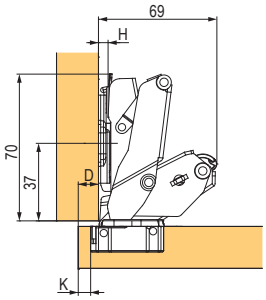

D		K			
		3	4	5	6
H	0	4	5	6	7
	2	2	3	4	5
	4	0	1	2	3

- możliwa regulacja D wynosi ±4 mm

Wpuszczany 155° klipowy na wkręt, z mimośrodem

kod	opis
350851	z tłumieniem
350984	bez sprężyny (do otwierania bezuchwytowego)[1]

- zalecane prowadniki H2: wkręt z mimośrodem 350868, wkręt 92598, z eurowkrętami 92599

inne prowadniki na s. 1.48
[1] mechanizmy do otwierania bezuchwytowego można znaleźć na str. 1.55–1.56

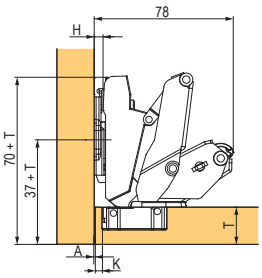

A		K			
		3	4	5	6
H	0	5	4	3	2
	2	7	6	5	4
	4	9	8	7	6

- możliwa regulacja A wynosi ±4 mm

Strong plus klipowy

Kątowy 30° klipowy na wkręt, z mimośrodem

kod	opis
350854	z tłumieniem
350855	bez tłumienia
350856	bez sprężyny (do otwierania bezuchwytowego)[1]

- zalecane prowadniki H0: wkręt z mimośrodem 315856, wkręt 92596, z eurowkrętami 92597

inne prowadniki na s. 1.48

[1] mechanizmy do otwierania bezuchwytowego można znaleźć na str. 1.53–1.55

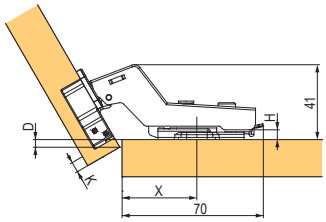

X/D		K		
		3	4	5
H	0	37/-1.5	36/-0.6	35/0.3
	2	37/-3.5	36/-2.6	35/-1.7
	4	37/-5.5	36/-4.6	35/-3.7

- możliwa regulacja D wynosi ±4 mm

Kątowy 45° klipowy na wkręt, z mimośrodem

kod	opis
350857	z tłumieniem
350858	bez tłumienia
350859	bez sprężyny (do otwierania bezuchwytowego)[1]

- zalecane prowadniki H0: wkręt z mimośrodem 315856, wkręt 92596, z eurowkrętami 92597

inne prowadniki na s. 1.48

[1] mechanizmy do otwierania bezuchwytowego można znaleźć na str. 1.55–1.56

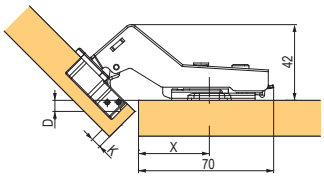

X/D		K		
		3	4	5
H	0	37/0.5	36/1.4	35/2.3
	2	37/-1.5	36/-0.6	35/0.3
	4	37/-3.5	36/-2.6	35/-1.7

- możliwa regulacja D wynosi ±4 mm

Równoległy wpuszczany 90° klipowy na wkręt, z mimośrodem

kod	opis
350860	z tłumieniem
350861	bez tłumienia
350862	bez sprężyny

- zalecane prowadniki H0: wkręt z mimośrodem 315856, wkręt 92596, z eurowkrętami 92597

inne prowadniki na s. 1.48

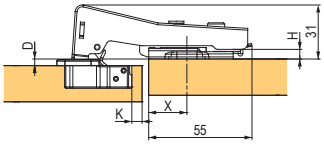

X/D		K	
		4	5
H	0	20/-1.2	19/-1.2
	2	20/-3.2	19/-3.2
	4	20/-5.2	19/-5.2

- możliwa regulacja D wynosi ±4 mm

Równoległy uzupełniający 135° klipowy

kod	opis
92590	bez tłumienia

- zalecane prowadniki H0: wkręt z mimośrodem 315856, wkręt 92596, z eurowkrętami 92597

inne prowadniki na s. 1.48

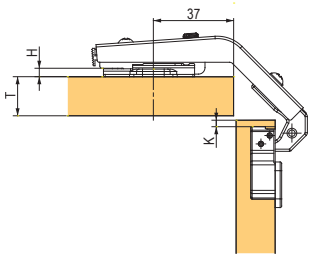

T	T ≤ 18	18 <T ≤ 22
H	2	0

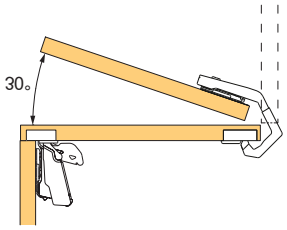

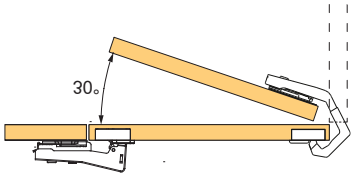

Prowadniki H0 klipowe

kod	opis
315856	z mimośrodem, na wkręt
92596	na wkręt
361125	na 4 wkręty
92597	z eurowkrętami

Prowadniki H2 klipowe

kod	opis
350868	z mimośrodem, na wkręt
92598	na wkręt
361126	na 4 wkręty
92599	z eurowkrętami

Prowadniki H4 klipowe

kod	opis
350869	z mimośrodem, na wkręt
350870	na wkręt
361127	na 4 wkręty
350871	z eurowkrętami

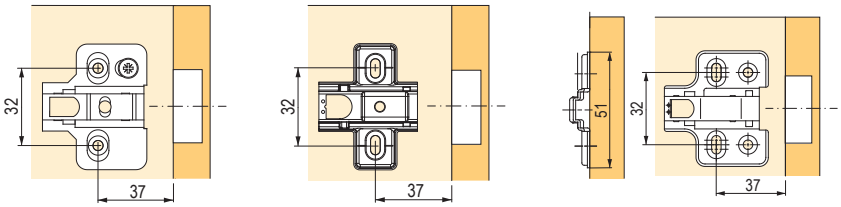

Zaślepki

kod	opis
350865	zaślepka puszki zawiasu
350866	zaślepka na ramię do zawiasu nakładanego
350867	zaślepka na ramię do zawiasu półnakładanego i wpuszczanego

możliwość nadruku dowolnego logo.

Strong slide-on

STRONG

Strong slide-on zawiasy

- wysoka jakość i długa żywotność
- całkowicie innowacyjny design
- nowo dostępna wersja z opatentowanym typem tłumienia
- możliwość wersji zawiasu zarówno z tłumieniem jak i bez tłumienia
- szeroka oferta rozwiązań

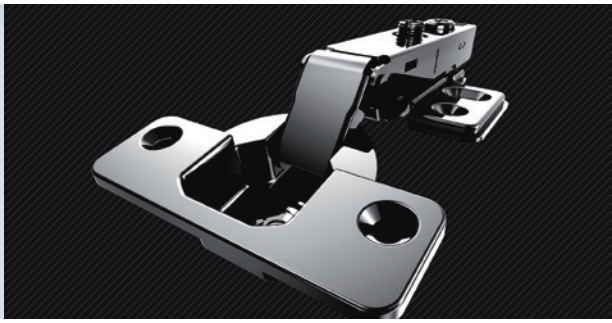

Nakładany slide-on

kod	opis
350844	bez tłumienia
350843	z tłumieniem[1)]
351855	bez tłumienia, ze wstępnie zamocowanymi eurowkrętami

[1)] nowe rozwiązanie tłumienia, zawias można wysunąć z prowadnika

- zalecane prowadniki H0: wkręt 350872, z eurowkrętami 350875
- identyczny projekt zawiasu w wersji bez tłumienia

inne prowadniki na s. 1.50

D		K			
		3	4	5	6
H	0	13	14	15	16
	2	11	12	13	14
	4	9	10	11	12

możliwa regulacja D wynosi ±4 mm

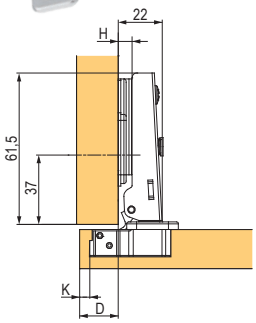

Komplety – nakładany slide-on

kod	opis
350847	bez tłumienia, H0 na wkręt
350848	bez tłumienia, H0 z eurowkrętami

- wszystkie komplety mają zamontowane prowadniki

Półnakładany slide-on

kod	opis
350845	bez tłumienia

- zalecane prowadniki H0: wkręt 350872, z eurowkrętami 350875

inne prowadniki na s. 1.50

D		K			
		3	4	5	6
H	0	4	5	6	7
	2	2	3	4	5
	4	0	1	2	3

możliwa regulacja D wynosi ±4 mm

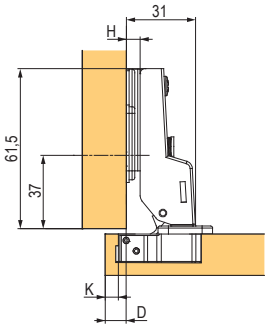

Wpuszczany slide-on

kod	opis
350846	bez tłumienia

- zalecane prowadniki H2: wkręt 350873, z eurowkrętami 350876

inne prowadniki na s. 1.50

A		K			
		3	4	5	6
H	0	5	4	3	2
	2	7	6	5	4
	4	9	8	7	6

możliwa regulacja A wynosi ±4 mm

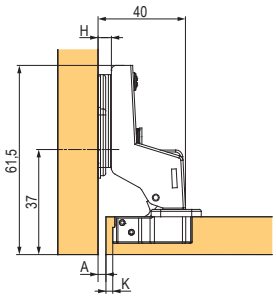

Prowadniki H0 slide-on

kod	opis
350872	na wkręt
350875	z eurowkrętami

Prowadniki H2 slide-on

kod	opis
350873	na wkręt
350876	z eurowkrętami

Prowadniki H4 slide-on

kod	opis
350874	na wkręt
350877	z eurowkrętami

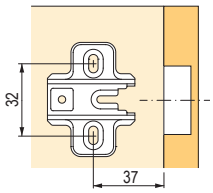

Zaślepki

kod	opis
350865	zaślepka puszki zawiasu
350866	zaślepka na ramię do zawiasu nakładanego
350867	zaślepka na ramię do zawiasu półnakładanego i wpuszczanego

- tylko do nakładanych zawiasów z możliwością nadruku logo

możliwość nadruku dowolnego logo.

Strong klipowe zawiasy do szkła

Nakładany klipowy do szklanych frontów

kod	opis
198893	bez tłumienia

- do szkła o grubości 4 mm
- kąt otwarcia 95°, zalecane prowadniki H0: wkręt z mimośrodem 315856, wkręt 92596, z eurowkrętami 92597, inne prowadniki na str. 1.48

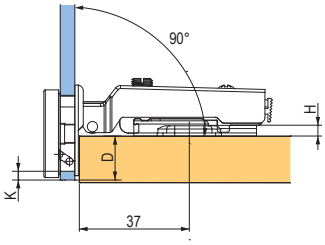

D		K			
		3	4	5	6
H	0	14	15	16	17
	2	12	13	14	15

możliwa regulacja D wynosi ±4 mm

Wpuszczany klipowy do szklanych frontów

kod	opis
198894	bez tłumienia

- do szkła o grubości 4 mm
- kąt otwarcia 95°
- zalecane prowadniki H0: wkręt z mimośrodem 315856, wkręt 92596, z eurowkrętami 92597, inne prowadniki na str. 1.48

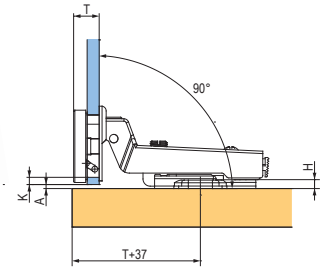

A		K			
		3	4	5	6
H	0	4	3	2	1
	2	6	5	4	3

możliwa regulacja A wynosi ±4 mm

Zaślepki do zawiasów do szklanych frontów

kod	opis
198896	okrągła, chrom
198897	okrągła, nikiel matowy
198898	okrągła, czarny

- wkręty w komplecie

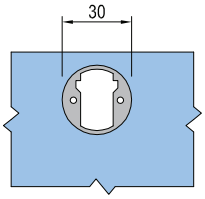

średnica zaślepki

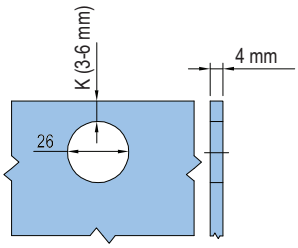

średnica wiercenia

Mini nakładany slide-on

kod	opis
92521	bez tłumienia, w tym prowadnik H0 na wkręt
92528	bez tłumienia, w tym prowadnik H0 z eurowkrętami

- kąt otwarcia 95°
- maksymalna grubość frontu 22 mm

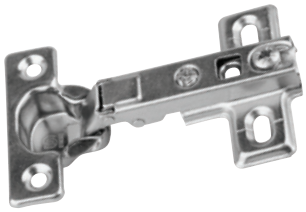

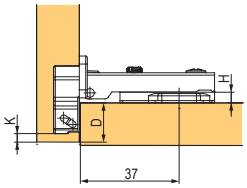

D		K		
		3	4	5
H	0	12	13	14

możliwa regulacja D wynosi +2 mm / −2 mm

Mini półnakładany slide-on

kod	opis
92522	bez tłumienia, w tym prowadnik H0

- kąt otwarcia 95°
- maksymalna grubość frontu 22 mm

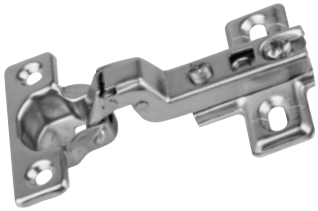

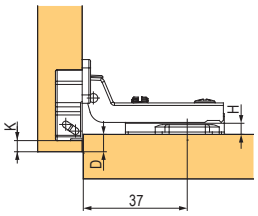

D		K		
		3	4	5
H	0	4	5	6

możliwa regulacja D wynosi +2 mm / -2 mm

Mini wpuszczany slide-on

kod	opis
92523	bez tłumienia, w tym prowadnik H0

- kąt otwarcia 95°
- maksymalna grubość frontu 22 mm

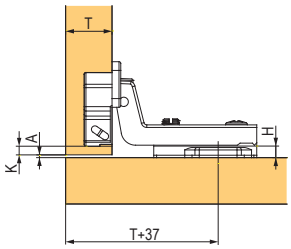

A		K		
		3	4	5
H	0	1	2	3

możliwa regulacja A wynosi +2 mm / -2 mm

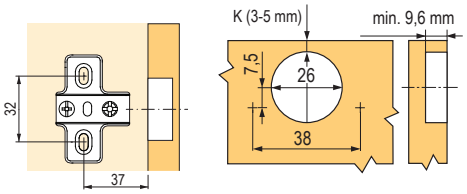

montaż

mechanizmy K-PUSH

Bezuchwytowe otwieranie K-PUSH

- system umożliwiający bezuchwytowe otwieranie frontów
- dwie długości, w kolorze białym i szarym
- opcja do wiercenia lub opcja z adapterem
- wysoka jakość, niezawodność, funkcjonalność
- możliwa kombinacja z mechanizmami uchylnymi (wersja ekstra mocna, 37 mm)

Komplety K-push z adapterem

kod	typ	długość wysunięcia (mm)	siła	kolor
227072	z soczewką	37	normalny	szary
349997				biały
227074			ekstra mocny	szary
349998				biały
227066		14	normalny	szary
349996				biały
227078	z magnesem	37	normalny	szary
350000				biały
227080			ekstra mocny	szary
350001				biały
227076		14	normalny	szary
349999				biały

odpowiedni do zestawień z zawiasem bez sprężyny, patrz na str. 1.44

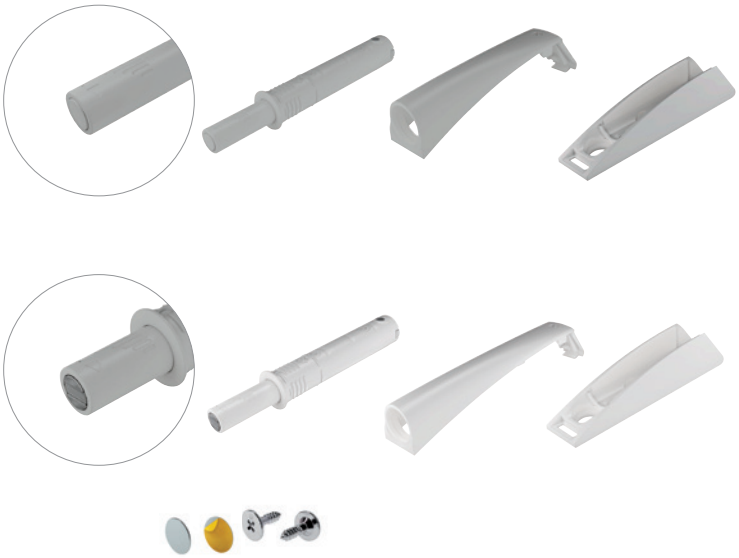

komplet z adapterem

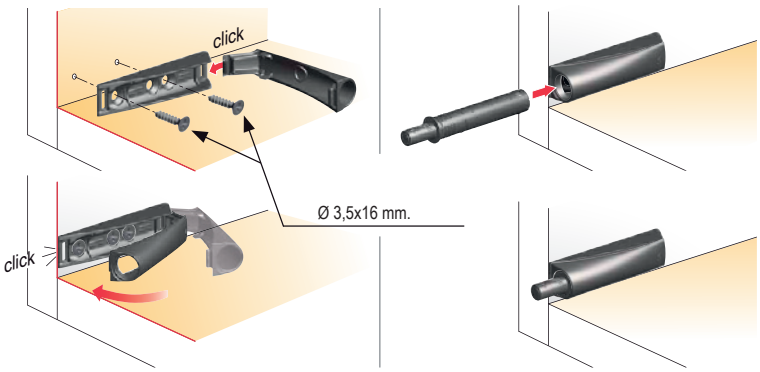

(montaż na korpus)

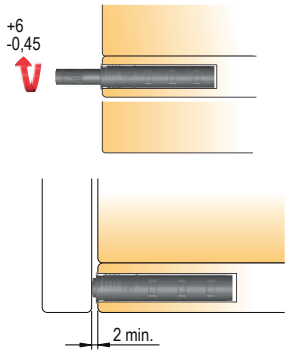

regulacja szczeliny między frontem i korpusem

Komplety K-push do wiercenia

kod	typ	długość wysunięcia (mm)	siła	kolor
227073	z soczewką	37	normalny	szary
227075			ekstra mocny	
227071		14	normalny	
227079	z magnesem	37	normalny	
227081			ekstra mocny	
227077		14	normalny	

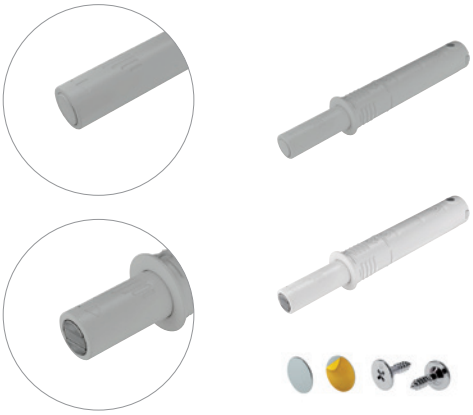

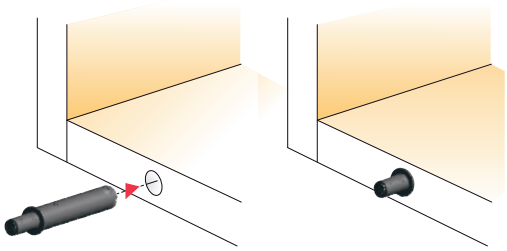

komplet do wiercenia

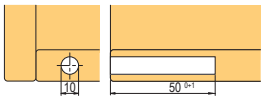

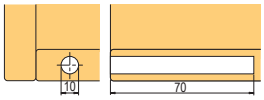

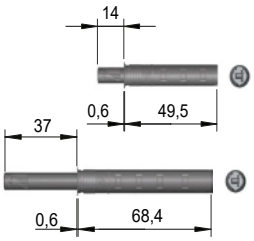

Mechanizm do otwierania bezuchwytowego

opis	opis
92985	metal + plastik

- plastikowy zaczep można również zakupić osobno pod kodem 165458

odpowiedni do połączenia z zawiasami bez sprężyny, patrz na str. 1.44

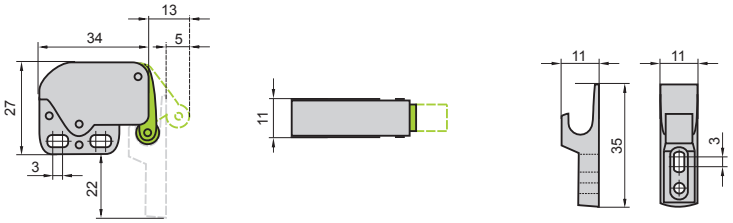

mechanizmy do otwierania bezuchwytowego

N Mechanizm do otwierania bezuchwytowego

opis	kolor	
komplety z adapterem	biały	szary
	399709	**399708**

- magnetyczny mechanizm PTO z mocowaniem do korpusu

Pakiet zawiera:
- Mechanizm PTO
- adapter
- 3 wkręty
- zaczep kontrujący do wkrętu
- kołek o średnicy 10 mm

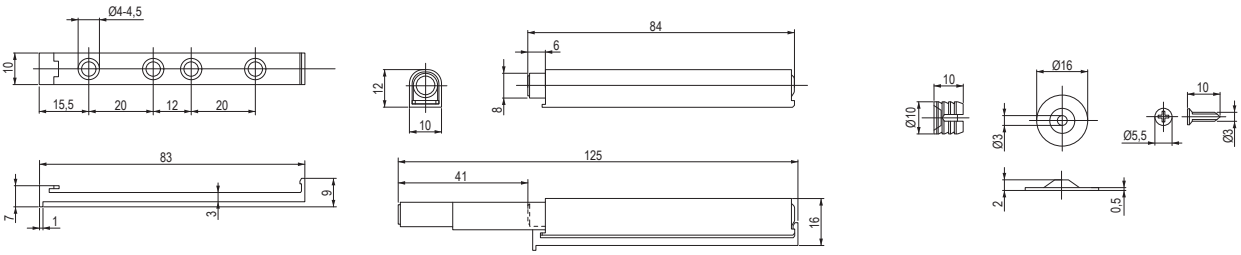

opis	opis
399710	zestaw do wiercenia – jasnoszary

- magnetyczny mechanizm PTO do wiercenia w otworze 10 mm

Pakiet zawiera:
- mechanizm PTO
- śruba z kołkiem o średnicy 10 mm (do ewentualnego mocowania zaczepu kontrującego)
- zaczep kontrujący z taśmą M3

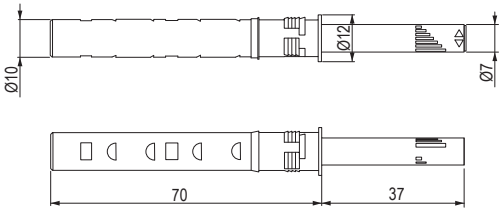

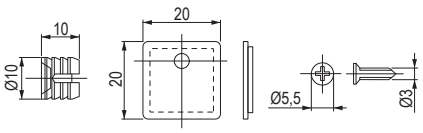

ukryte zawiasy z tłumieniem

N Ukryty zawias

kod	kolor	opis
403128	czarny	z tłumionym dociągiem
403126		bez sprężyny
403131	nikiel	z tłumionym dociągiem
403129		bez sprężyny

- minimalna grubość frontu i korpusu wynosi 18 mm
- kąt otwarcia 105°
- maksymalna szerokość frontu 600 mm, maksymalna wysokość frontu 2000 mm, maksymalna waga frontu 20 kg
- w wersji z tłumieniem tłumienie jest zintegrowane z korpusem zawiasu

AKCESORIA

kod	opis
403132	adaptery do ramek aluminiowych (para)
403133	zaślepki na zawias czarne (para)
403134	zaślepki na zawias szare (para)

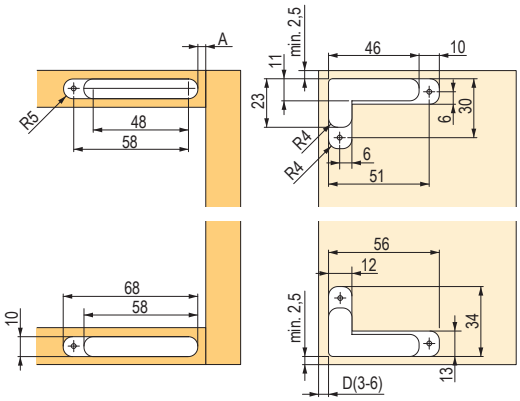

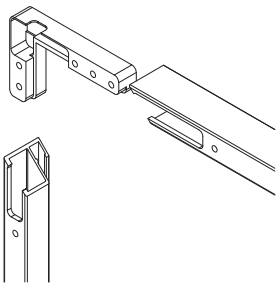

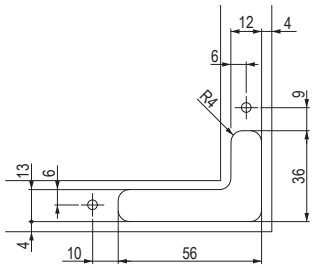

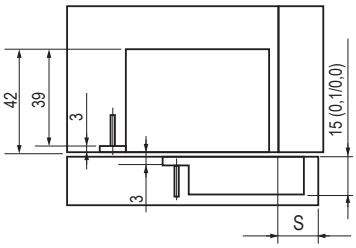

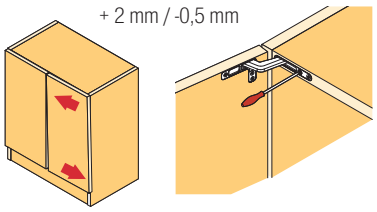

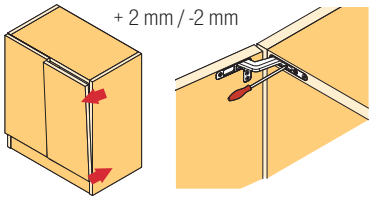

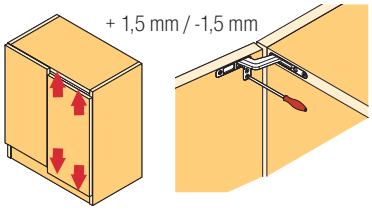

Zawias Kimana do frontów barkowych/uchylnych

kod	kolor
224888	cynk
352521	grafit

- nowoczesny design
- możliwość regulacji w trzech kierunkach
- dla grubości materiału 18–20 mm

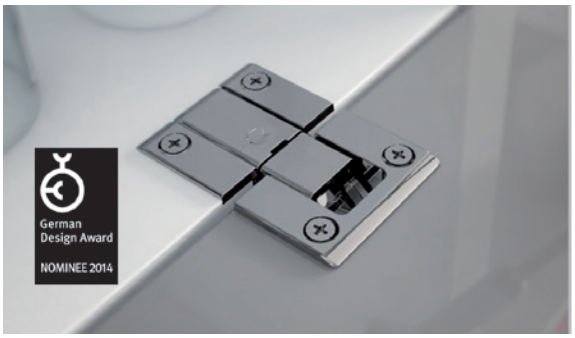

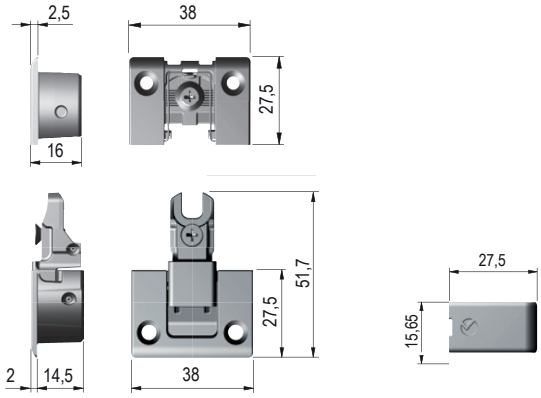

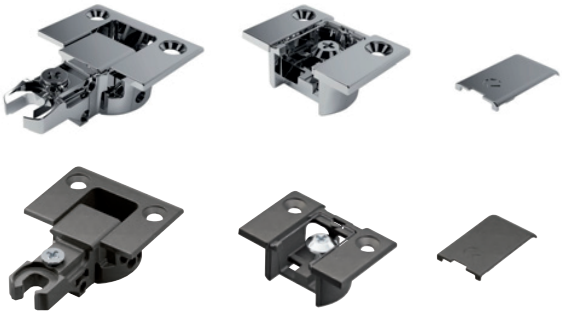

Podkładka do zawiasu Kimana

kod	opis
355723	grubość 2 mm

- przy użyciu cieńszych materiałów (np. korpus grub. 16 mm)

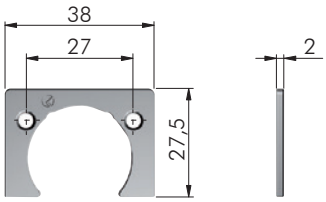

pozostałe zawiasy

montaż w frontach pełnych
(wizualizacja na froncie o minimalnej grubości 18 mm)

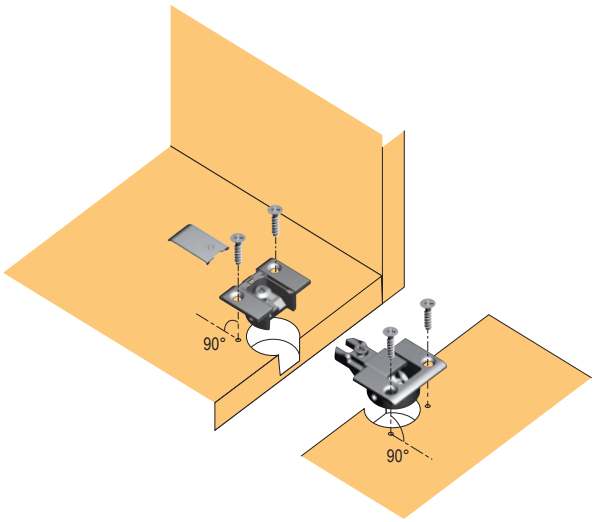

montaż w frontach z szerokiej ramki aluminiowej
(wizualizacja na froncie o minimalnej grubości 18 mm)

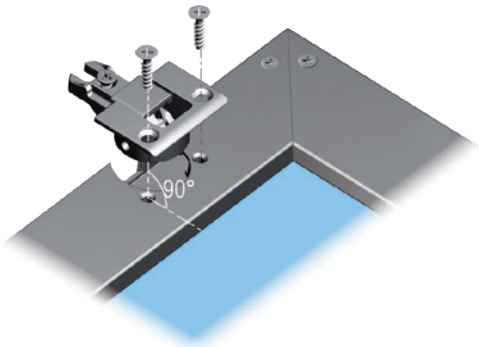

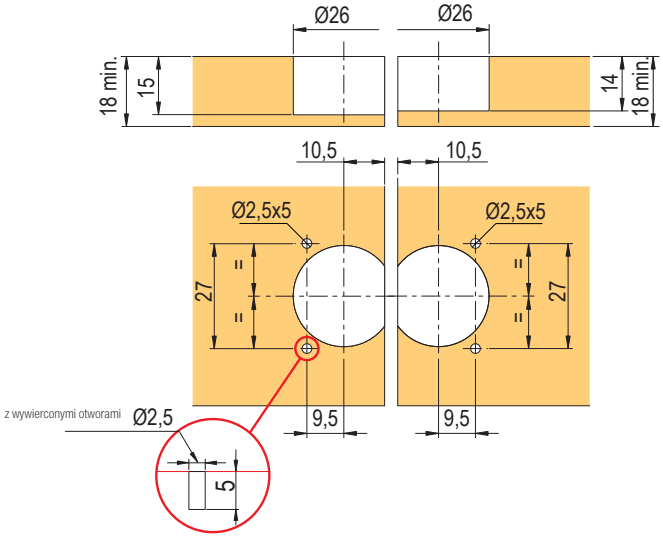

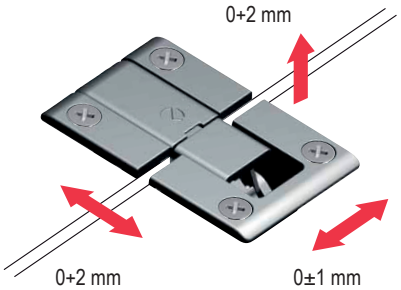

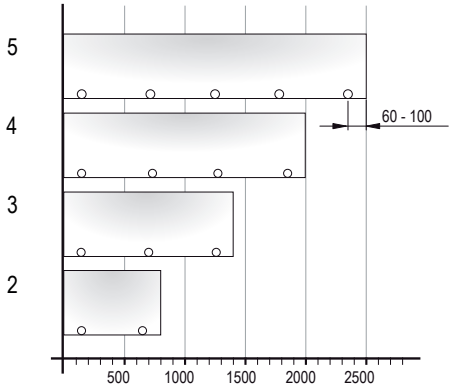

pozostałe zawiasy

Zawias do niewierconych szklanych frontów Diza

kod	opis	wykończenie
10800	para	chrom
N 404576	para	czarny

- grubość szkła maks. 5 mm
- z blokadą w pozycji zamkniętej (przy 90°)

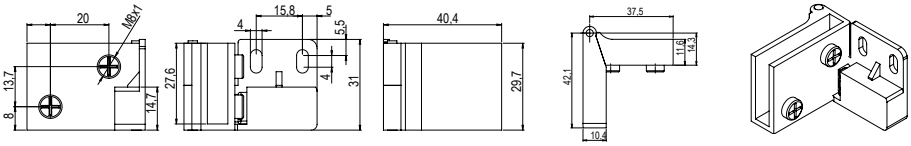

Zawias See-Me do szklanych frontów

kod	opis
225244	chrom 180° P/L
225245	aluminium 180° P/L

- zarówno do szklanego, jak i drewnianego korpusu
- dla grubości szkła 4–6,75 mm
- nawiert dla śruby łączącej śr. 10 mm
- kąt otwarcia 180°
- montaż na dowolnej stronie: lewa, prawa, górna, dolna

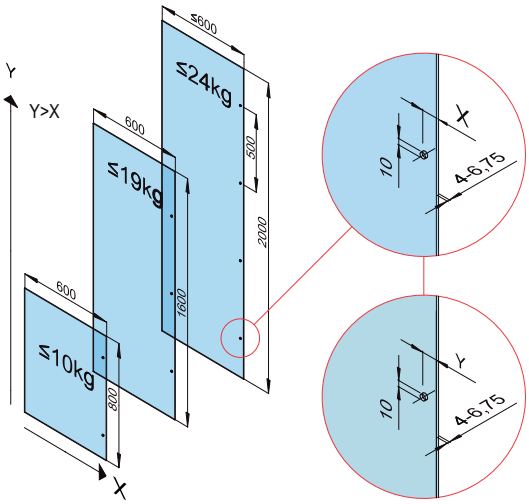

ścianki boczne

fronty

x/D	x	y
wpuszczany	22 mm	25 mm
nakładany	25 mm	22 mm

Zawias do przykręcania

kod	opis
11011	Mark I, cynk
11014	Mark II, stary mosiądz

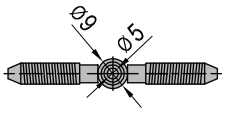

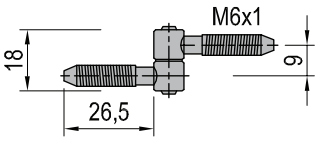

Zawias do stołów rozkładanych

kod	kolor
10902	chrom 180° P/L

- głębokość zawiasu 7 mm

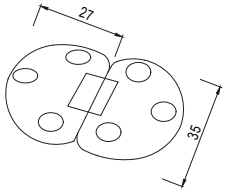

Zawias do frontów uchylnych

kod	kolor
225246	biały
225247	brązowy

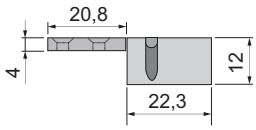

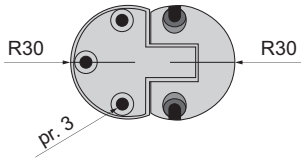

Zawias NK 125/16 do frontów nakładanych

kod	opis
11008	lewy
11007	prawy

- ocynkowany
- grubość korpusu min. 16 mm

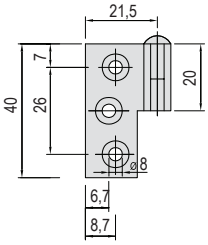

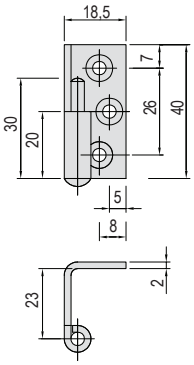

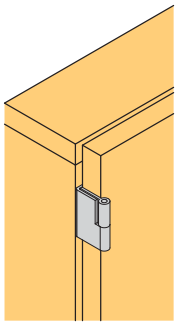

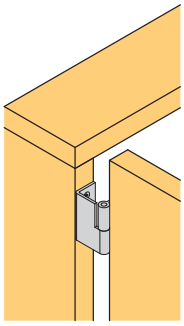

pozostałe zawiasy

Zawias KZ 40, 60, 80

kod	„A“ (mm)	„B“ (mm)	„C“ (mm)	kolor
11016	40	30	5,5	cynk
11017	60	40	7	cynk
11020	60	40	7	mosiądz
100164	80	70	7	cynk

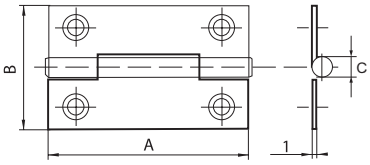

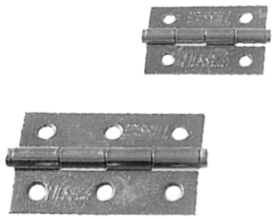

Zawias 50 × 50

kod	opis
392591	stal ocynkowana

- zewnętrzna średnica sworznia i grubość zawiasu w stanie zamkniętym wynoszą 8 mm
- grubość materiału 1,9 mm

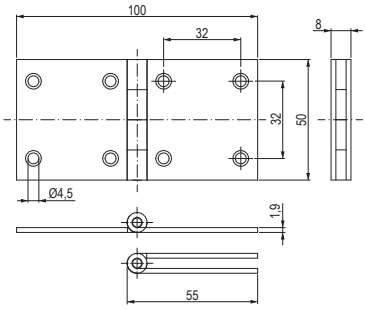

Zawias fortepianowy stal nierdzewna

	kod	opis
N	**402794**	długość 900 mm, szerokość 30,5 mm, stal nierdzewna
	402800	długość 2300 mm, szerokość 30,5 mm, stal nierdzewna

- materiał stal nierdzewna (SS201), w tym trzpień wewnętrzny

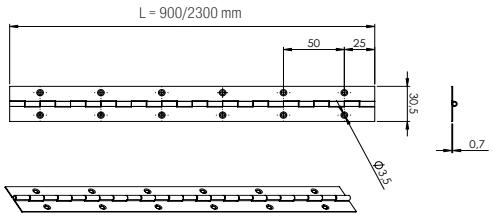

Zawias bajonetowy

kod	opis
11022	cynk
11022R	ocynkowany, ekonomiczny

- grubość materiału 1,5 mm

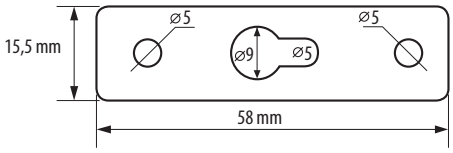

N Zawias ze stali nierdzewnej do frontów wahadłowych, tzw. westernowy

kod	rozmiar (mm)	H ± 2 (mm)	S ± 2 (mm)	S1 ± 2 (mm)	A ± 2 (mm)	T ± 0,5 (mm)	D ± 0,5 (mm)	K ± 2 (mm)
392261	75	76	51	27	39,5	1,5	5,5	11
392259	100	102	51	27	39,5	1,5	5,8	11
392258	125	125	63	37	45	1,5	6,5	11
392257	150	152	63,5	37	45	1,5	6,8	11

- materiał stal nierdzewna
- możliwość regulacji sprężyny domykającej
  Opakowanie zawiera:
  - jedna para zawiasów
  - pręt do regulacji sprężyny
  - wkręty (16 szt.)

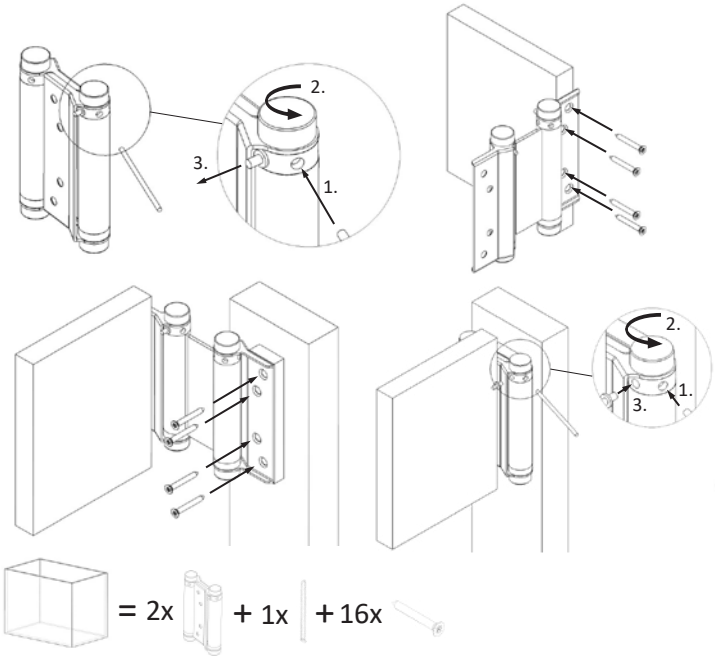

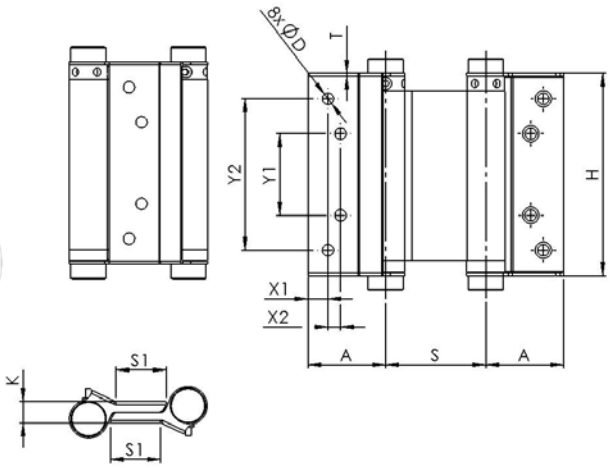

wkręty i eurowkręty na str. 7.3 – 7.18

pozostałe zawiasy

Zawias do zmywarki do zabudowy

kod	opis
171331	w przypadku wysokiego korpusu

❗ konieczne jest dodanie 2 sztuk zawiasów pod kodem 10905 lub 103964

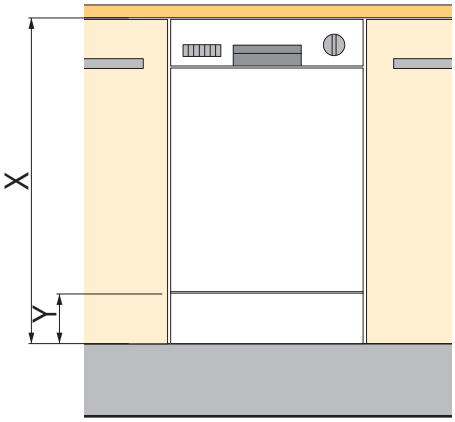

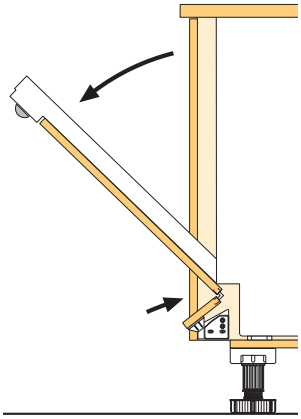

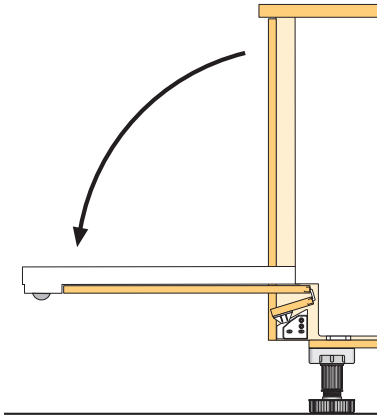

- wartości X i Y zależą od konkretnej instalacji i rodzaju zmywarki
- wartości wysokości łamanej części (ok. 100 mm) i nakładania frontów (min. 30 mm) mają jedynie charakter orientacyjny

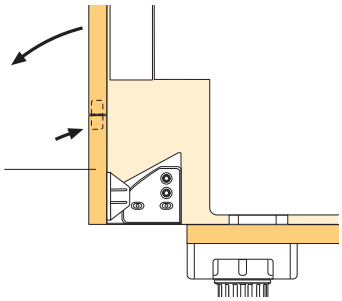

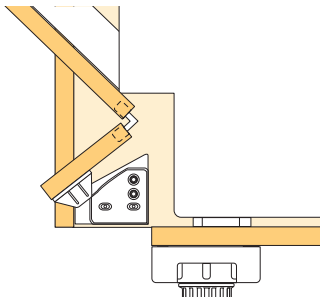

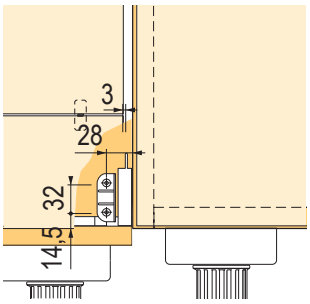

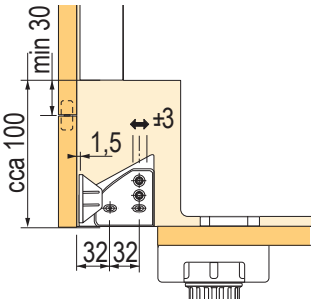

Przegląd zawieszek meblowych

Zawieszki meblowe regulowane Italiana Ferramenta

APC 1	str.	1.65
APC 6	str.	1.66
Libra H1	str.	1.67
Libra H2	str.	1.68
Libra H7	str.	1.69 – 1.70

Pozostałe zawieszki i profile Italiana Ferramenta

profile zawieszane	str.	1.71
pozostałe zawieszki	str.	1.72

Zawieszki meblowe regulowane pozostałe

Scilm	str.	1.73
Strong	str.	1.74
listwa mocująca	str.	1.74
Bystrica i inne	str.	1.75 – 1.76

N Zawieszka meblowa APC 1

kod	opis
396226	regulowana ukryta zawieszka meblowa, zestaw

- regulowana zawieszka do prawej i lewej strony, ukryta za tylną ścianką szafki
- z przodu widoczna jest tylko pokrywa o średnicy 20 mm
- montaż za pomocą wkrętów do ściany i górnej części korpusu
- możliwość regulacji poziomej i pionowej
- obciążenie 75 kg/szt., 150 kg/para

Komplet zawiera:
- jedna para zawieszek
- profile zawieszane
- biała plastikowa zaślepka (2 szt.)
- wkręty do korpusu (6 szt.)

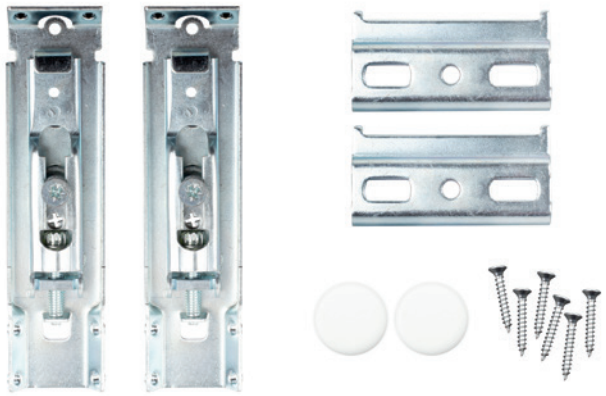

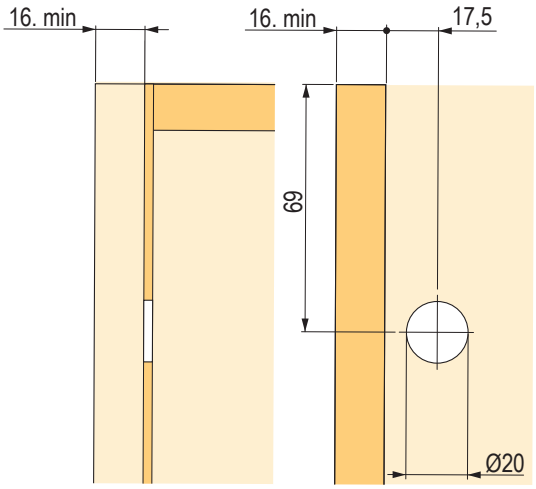

N Zawieszka regulowana APC 6

kod	opis
396227	regulowana ukryta zawieszka meblowa, zestaw

- regulowana zawieszka do prawej i lewej strony, ukryta za tylną ścianką szafki
- z przodu widoczna jest tylko pokrywa o średnicy 20 mm
- montaż za pomocą wkrętów do ściany i górnej części korpusu
- możliwość regulacji poziomej i pionowej
- obciążenie 75 kg/szt., 150 kg/para

Komplet zawiera:
- jedna para zawieszek
- profile zawieszane
- biała plastikowa zaślepka (2 szt.)
- wkręty do korpusu (6 szt.)

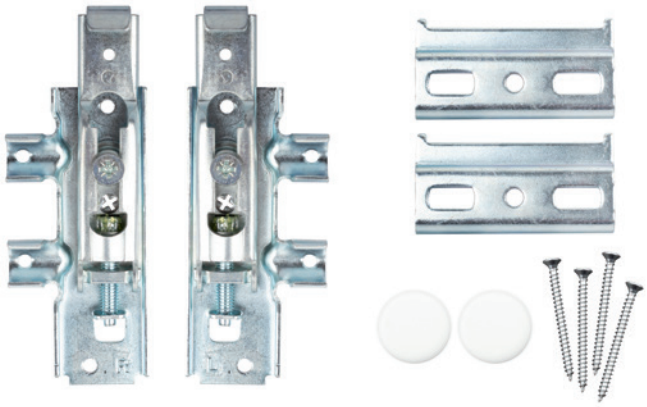

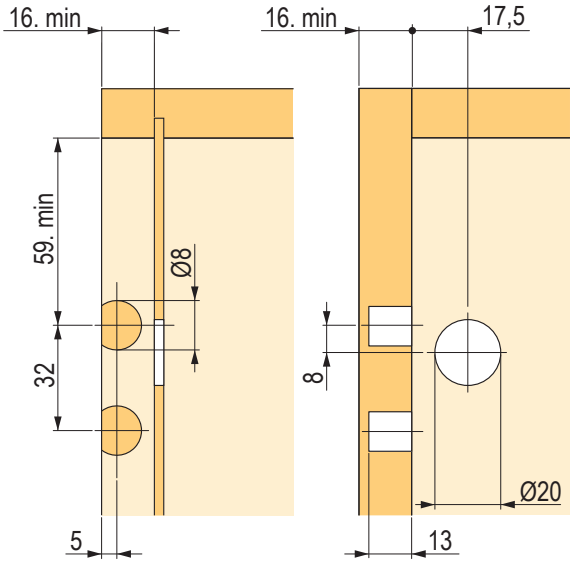

ukryte regulowane zawieszki meblowe

Zawieszka regulowana Libra H1 z blokadą

kod	opis
361269	komplet do jednej szafki (w tym szablon)

- śruba zabezpieczająca przed upadkiem szafki z zawieszanego profilu zgodnie z EN14749
- obciążenie 150 kg/parę
- regulacja wysokości 13 mm, głębokości 12 mm
- dla głębokości korpusu do 350 mm (górne szafki)
- do zawieszenia na ścianę można użyć również profilu zawieszanego 352537

Komplet zawiera:

- parę zawieszek i zaślepek
- szablon montażowy
- listwę montażową
- wkręty do korpusu

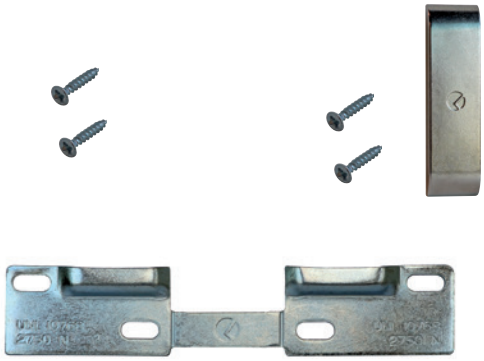

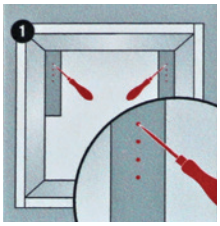

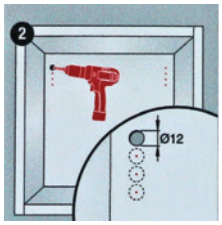

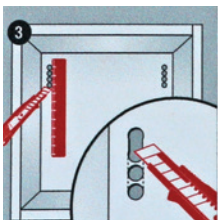

Umieszczenie okucia

wiercenie otworów montażowych

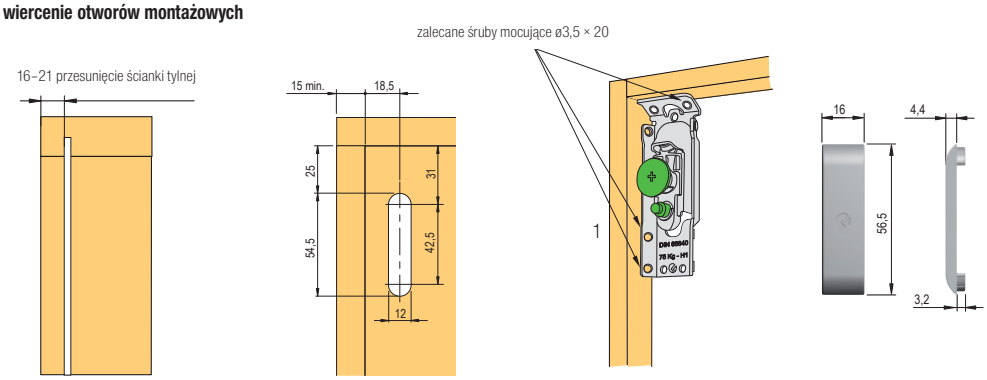

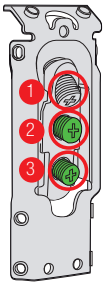

1 – ustawienie pionowe

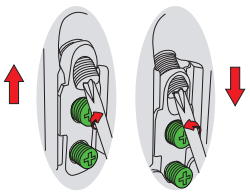

2 – ustawianie przesunięcia od ściany

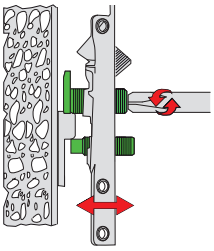

3 – zabezpieczenie przed wypadnięciem

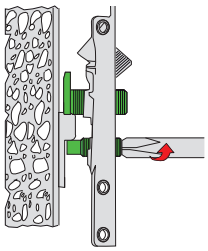

zawiasy na str. 1.39–1.52, mechanizmy uchylne na str. 1.92–1.114
wkręty i eurowkręty na str. 7.3–7.18

Zawieszka regulowana Libra H2 z blokadą

kod	opis
134959	prawo-lewe, montaż za pomocą wkrętu

- śruba zabezpieczająca przed wypadnięciem korpusu z zawieszanego profilu zgodnie z EN14749
- obciążenie 150 kg/parę
- ściankę tylną należy osadzić 16 mm przed tylną krawędzią korpusu
- regulacja wysokości 13 mm, głębokości 12 mm
- dla głębokości korpusu do 350 mm (górne szafki)

zalecany profil zawieszany 352537 lub 134964 albo 134965, patrz na str. 1.71

Zaślepki

kod	typ	kolor
134963	szeroka	biały
160564		szary
227087	wąska	nikiel

[1] dla wiercenia 30 mm

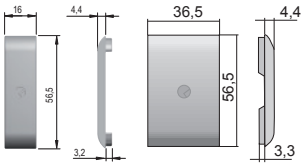

Wiercenie otworów montażowych

16–21 przesunięcie ścianki tylnej

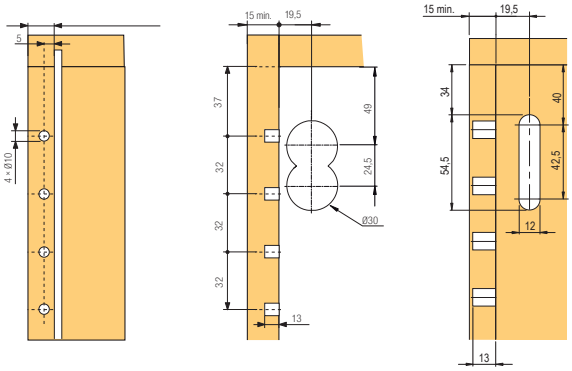

Umieszczenie okucia

zalecane śruby
mocujące ø3,5 × 20

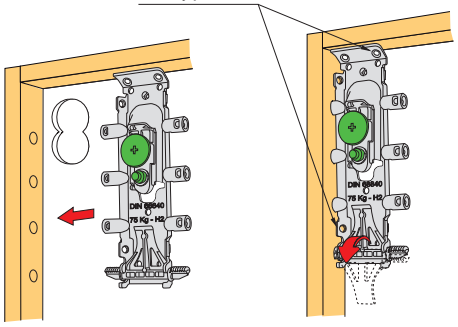

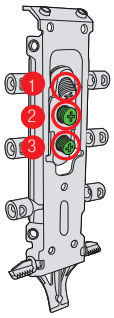

1 – ustawienie pionowe

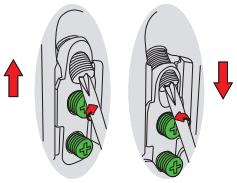

2 – ustawianie przesunięcia od ściany

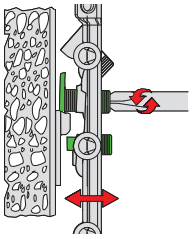

3 – zabezpieczenie przed wypadnięciem

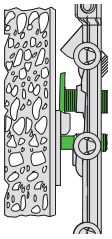

zawiasy na str. 1.39–1.52, mechanizmy uchylne na str. 1.92–1.114
wkręty i eurowkręty na str. 7.3–7.18

regulowane zawieszki meblowe do szafek dolnych

Zawieszka regulowana Libra H7 z blokadą

kod	opis
231361	zestaw okuć na jedną szafkę
231362	profil aluminiowy, 2 m

- Uwagi:
  - śruba zabezpieczająca przed wypadnięciem korpusu z zawieszanego profilu zgodnie z EN14749
  - obciążenie do 210 kg
  - regulacja wysokości 13 mm, głębokości 12 mm
  - okucia płaskie (tylko 3,5 mm), możliwość zastosowania standardowej głębokości szuflady
  - komplet zawiera: parę zawieszek, , kołki i wkręty, profil zawieszany WP5

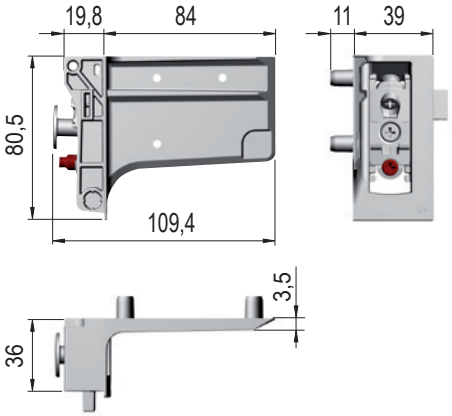

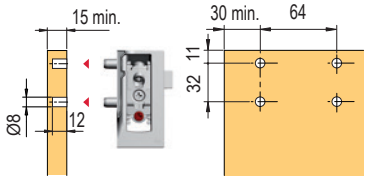

wiercenie bez zastosowania tylnej płyty

wiercenie za pomocą 4 mm panelu tylnego i użycia profilu aluminiowego

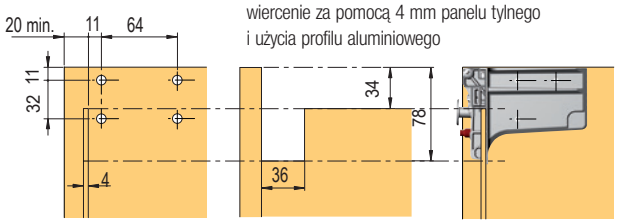

wiercenie z tylnym panelem o grubości 4 mm

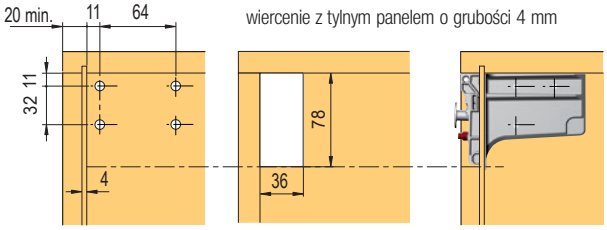

przykłady zastosowania

Optymalna liczba otworów mocujących według uznania

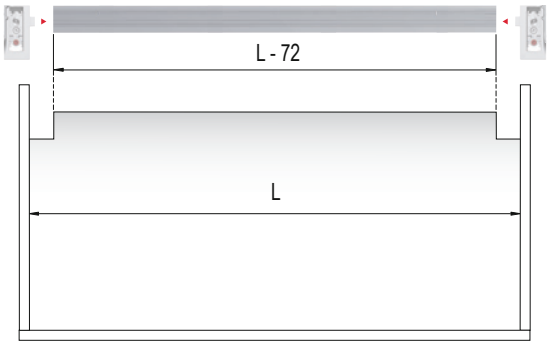

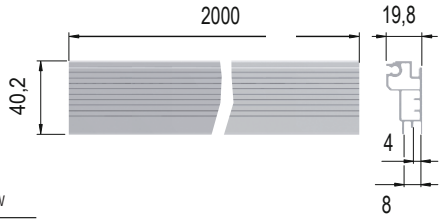

zalecana ilość otworów

szerokość wewnętrzna korpusu	liczba otworów
≤ 450	-
451 - 600	1
601 - 950	2
951 - 1200	3
≥1201	4

regulowane zawieszki meblowe do szafek dolnych

Obciążenie w zależności od wymiarów korpusu

rodzaj korpusu	bez zastosowania profilu	z profilem z dwoma otworami kotwiącymi
korpus bez szuflady	120 kg	160 kg
korpus + szuflada	80 + 30 kg	120 + 30 kg

rodzaj korpusu	bez zastosowania profilu	z profilem z dwoma otworami kotwiącymi
korpus bez szuflady	150 kg	180 kg
korpus + szuflada	110 + 30 kg	140 + 30 kg

rodzaj korpusu	bez zastosowania profilu	z profilem z dwoma otworami kotwiącymi
korpus bez szuflady	170 kg	210 kg
korpus + szuflada	100 + 60 kg	140 + 2 × 30 kg

rodzaj korpusu	bez zastosowania profilu	z profilem z dwoma otworami kotwiącymi
korpus bez szuflady	170 kg	210 kg
korpus + szuflada	130 + 30 kg	170 + 30 kg

Wymienione dane były sprawdzone w praktyce wyłącznie dla przykładów podanych tutaj w przypadku dokładnego zamieszczenia i montażu oraz użycia profilu zawieszanego.

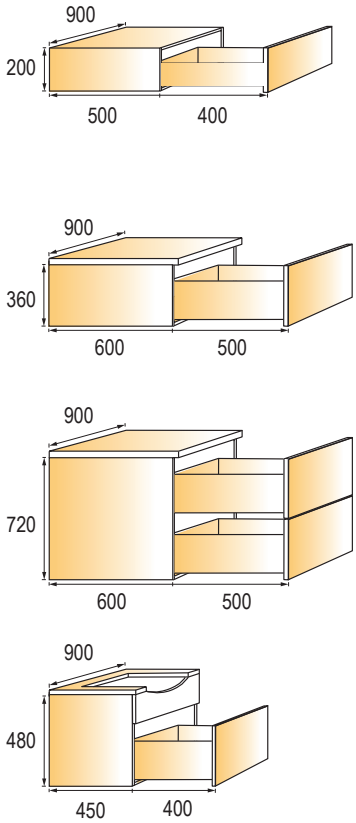

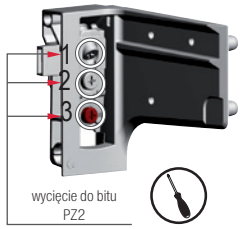

1
regulacja wysokości:
13 mm

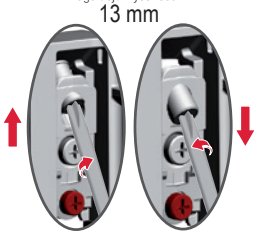

2
regulacja głębokości:
12 mm

3
zabezpieczenie przed wypadnięciem z szyny

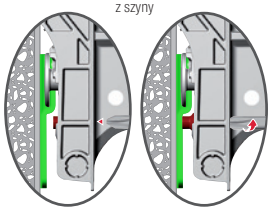

specjalne otwory mocujące
Wstępnie nawiercone otwory ułatwiają wiercenie w ścianę. Ich zastosowanie obniża naprężenie prawej i lewej zawieszki bocznej.

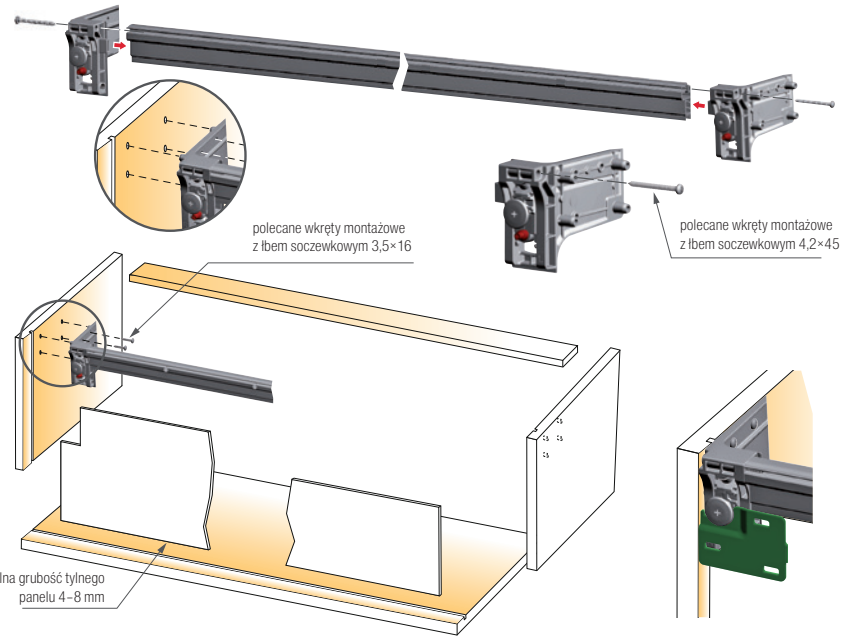

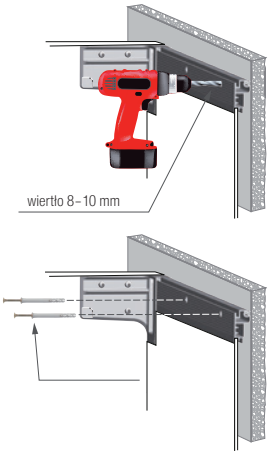

zakres odpowiedzialności montażysty
- trzeba sprawdzić stabilność, nośność i dopasowanie ściany, na której będzie zawieszana szafka
- dostosowanie montażu i zawieszki do jakości ściany

profile zawieszane do zawieszek regulowanych

Listwa montażowa B3

kod	opis
352537	listwa montażowa B3, długość 2000 mm

- profil stalowy o grubości 2 mm
- nadaje się do okucia Libra z blokadą przeciw wystawieniu szafki

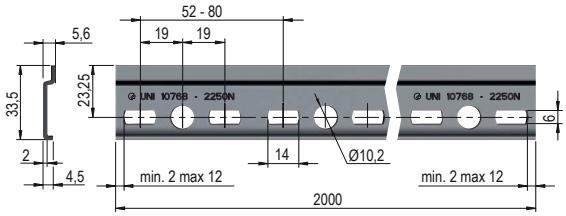

Profil zawieszany

kod	opis
134964	profil zawieszany P + L

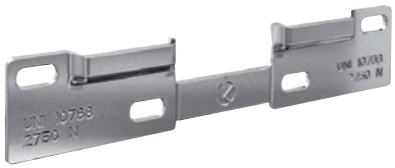

- możliwość regulacji na boki (owalne otwory)
- profil można podzielić na dwie części (L + P) i zastosować do różnych szerokości szafki lub zastosować w korpusie o szerokości szafki 150 mm
- nadaje się do okucia Libra z blokadą zapobiegającą wypadaniu szafki

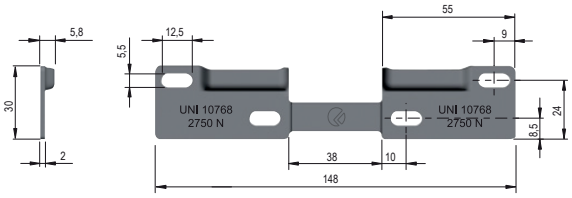

Profil zawieszany

kod	opis
134966	profil zawieszany P + L

- możliwość regulacji na boki (owalne otwory)
- profil można podzielić na dwie części (L + P) i zastosować do różnych szerokości szafki lub zastosować w korpusie o szerokości szafki 150 mm
- nadaje się do okucia Libra z blokadą zapobiegającą wypadaniu szafki

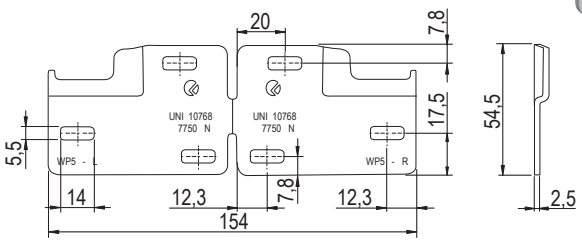

Profil zawieszany

kod	opis
389592	szerokość 60 mm

- ograniczniki boczne zapobiegające poślizgowi
- nadaje się do okucia Libra z blokadą przeciw wypadnięciu szafki

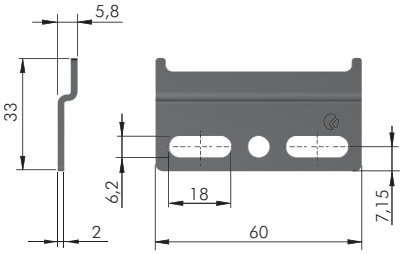

wkręty i eurowkręty na str. 7.3–7.18

Zawieszki regulowane, komplet

kod	kolor
361279	biały
361280	nikiel

- Komplet zawiera:
  - para zawieszek
  - para zaślepek

- obciążenie 65 kg/parę

zalecane listwy na str. 1.71

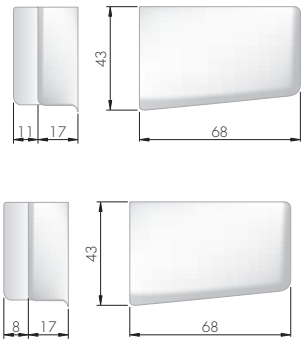

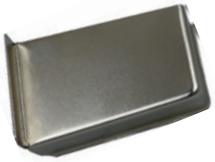

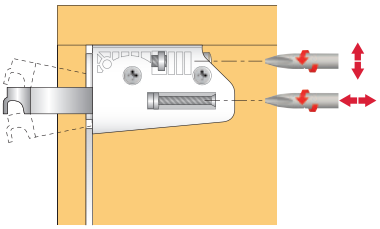

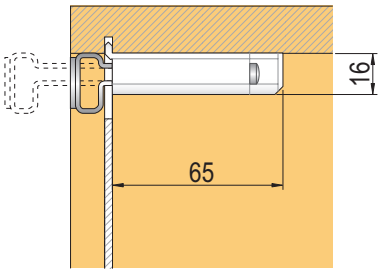

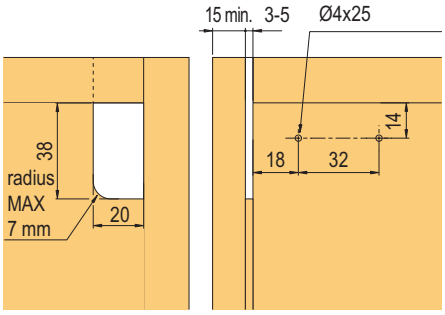

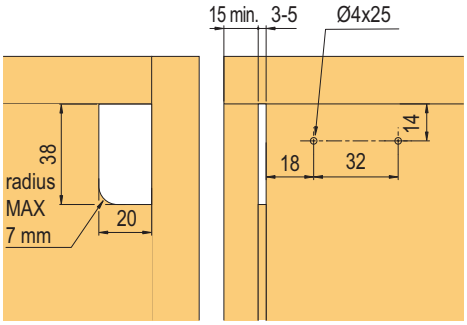

Zawieszki meblowe

kod	opis
282480	do zawieszania płyt, z kołkami i haczykami
389426	do zawieszenia płyt na listwie

- do luster na płycie wiórowej, paneli, szafek z pełną ścianką tylną o min. grubości 15 mm
- możliwość regulacji w dwóch płaszczyznach: w pionie o 11 mm, w poziomie o 10 mm
- obciążenie: płyta, lustro do 80 kg/para, szafka 50 kg/para (testowane na korpusie 600×600×250 mm)

zalecane listwy na str. 1.71

282780

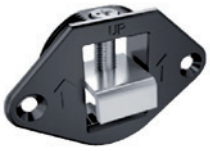

389426

Komplet zawiera:
- okucie
- kołek
- haczyk

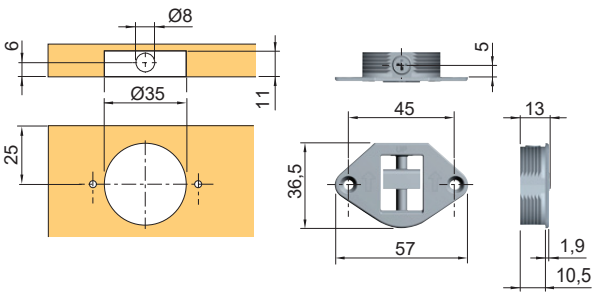

zawieszki regulowane

Zawieszki regulowane Scilm

kod	kolor	wykonanie
82771	biały	lewe
82774		prawe
82770	brązowy	lewe
82773		prawe
10909	buk	lewe
10910		prawe
224885	szary	lewe
224886		prawe

- obciążenie 70 kg/parę
- regulacja wysokości 10 mm, głębokości 20 mm

listwa mocująca patrz na str. 1.74

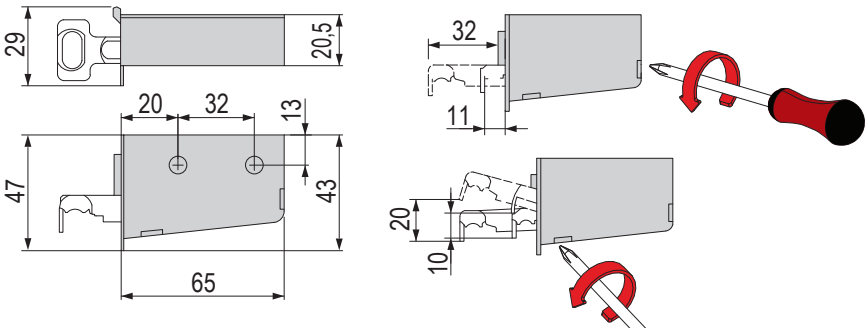

Zawieszki regulowane Strong

kod	kolor
82621	biały

- obciążenie 50 kg/parę
- regulacja wysokości 9 mm, głębokości 12 mm

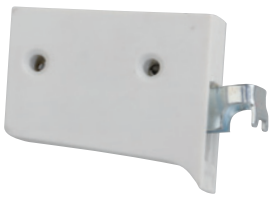

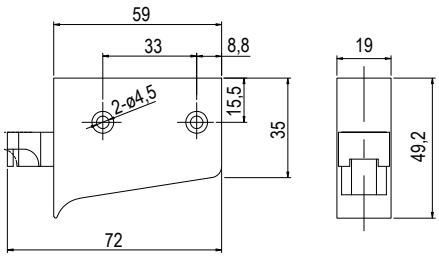

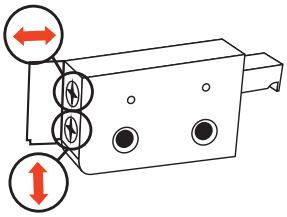

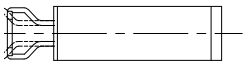

N Zawieszki regulowane Strong

kod	kolor
404459	biały

- obciążenie 150 kg/parę
- regulacja wysokości ±8 mm, głębokości ±10 mm

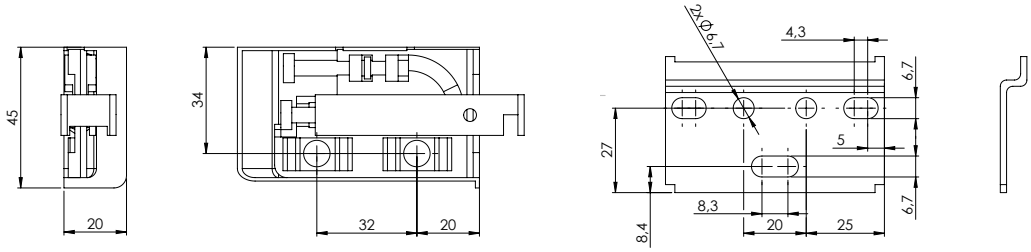

Listwa montażowa

kod	opis
82780	Scilm długość 2 m
82780R	Strong długość 2 m

- obróbka powierzchniowa ocynk

Zaczep do zawieszki regulowanej

kod	opis
100236	montaż za pomocą wkrętów

wkręty i eurowkręty na str. 7.3–7.11
obróbka powierzchniowa ocynk

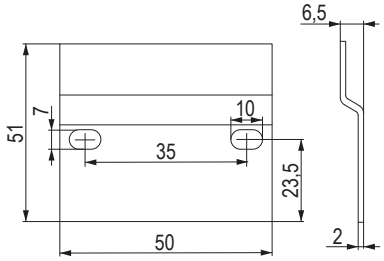

zawieszki regulowane

N Zawieszki regulowane ukryte w ściance bocznej

kod	opis
347152	regulowana ukryta zawieszki meblowa do frezowania w ściance bocznej
347153	hak 26 mm do zawieszki regulowanej ATC311

- regulowana zawieszki meblowe ukryte meblowa w ściance bocznej szafki
- całkowicie niewidoczne na korpusie
- montaż za pomocą wkrętów do ścianki bocznej korpusu min. grubość ścianki 18 mm
- możliwość regulacji poziomej i pionowej.
- konieczność zawieszenia na zaczepie (haku) 347153
- mogą być stosowane zarówno do zawieszania górnych szafek, jak i do zawieszania półek z pionowymi ściankami bocznymi
- obciążenie 80 kg na jedno okucie (160 kg na parę)
- **możliwy dostęp do wkrętów do regulacji z 3 stron (lewa, prawa i góra)**

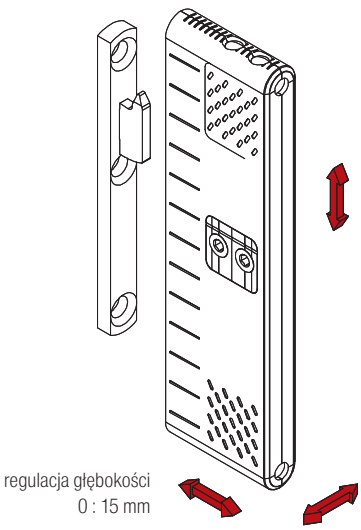

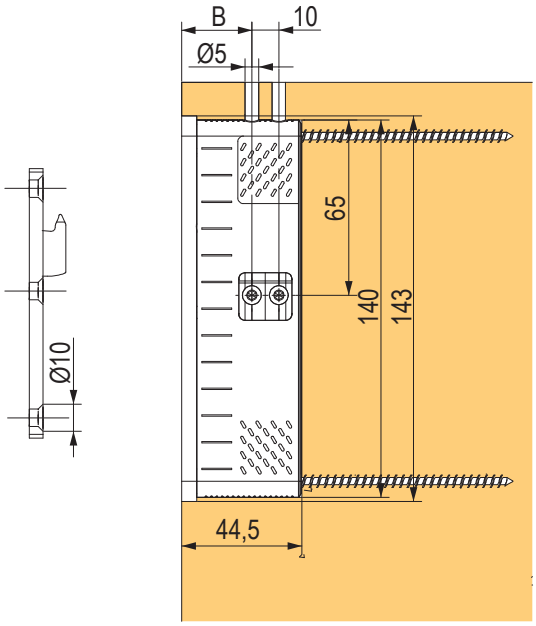

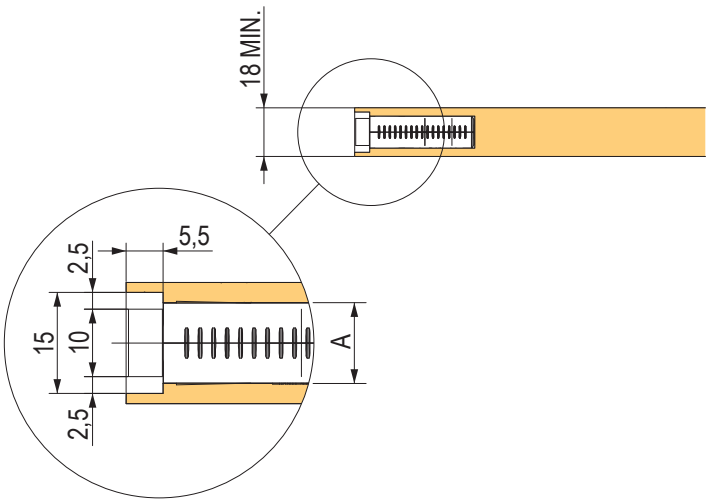

Zawieszki regulowane Bystrica

kod	kolor
93240	biały
93241	brązowy
134922	dąb
93244	olcha
93245	jesion

- można zastosować do montażu górnego i bocznego

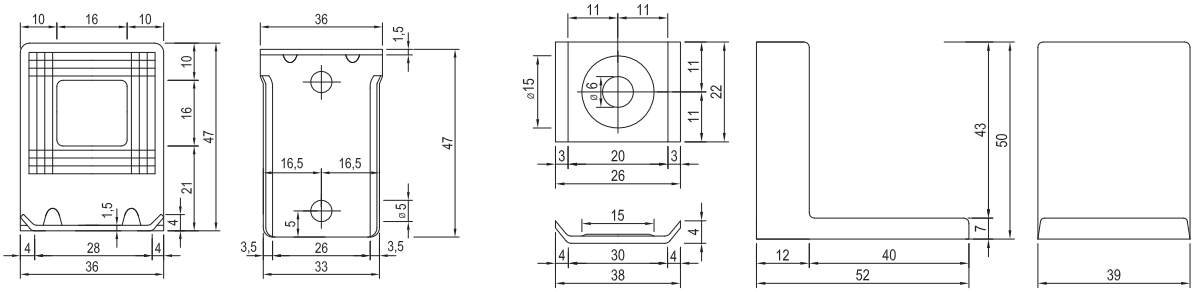

Zawieszki regulowane boczne

kod	kolor
100232	biały
100233	brązowy

- montaż na wkręt lub eurowkręt
- z wkrętem i kołkiem

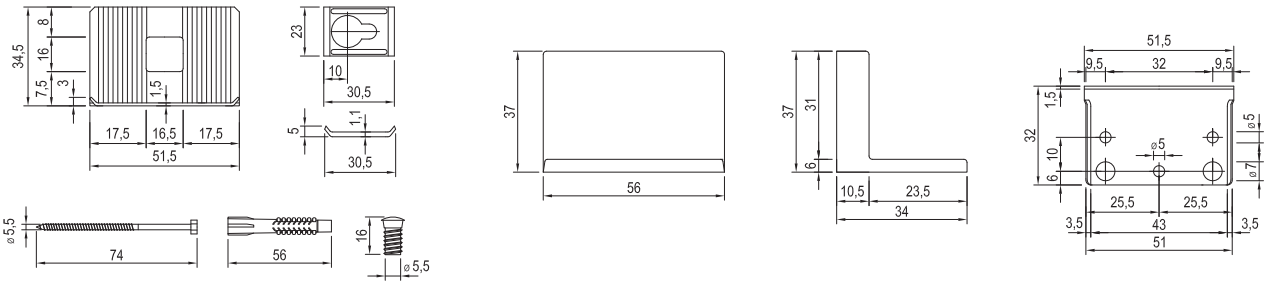

wkręty i eurowkręty na str. 7.3–7.18
zawiasy na str. 1.39–1.52
mechanizmy uchylne na str. 1.92–1.114

AVENTOS HF, fronty składane

AVENTOS HF
fronty składane

- wysokość korpusu od 480 do 1040 mm
- szerokości korpusu do 1 800 mm
- tylko 3 podnośniki i 4 teleskopy dla wszystkich obszarów zastosowania

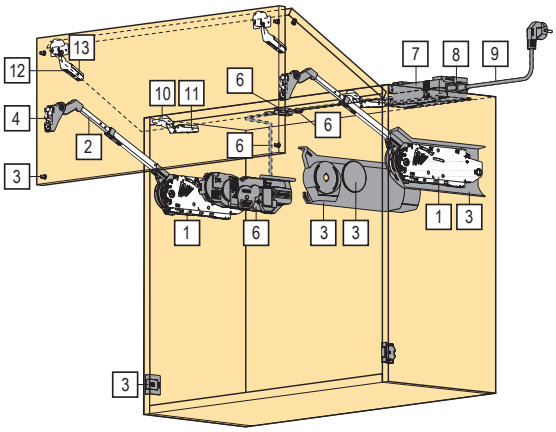

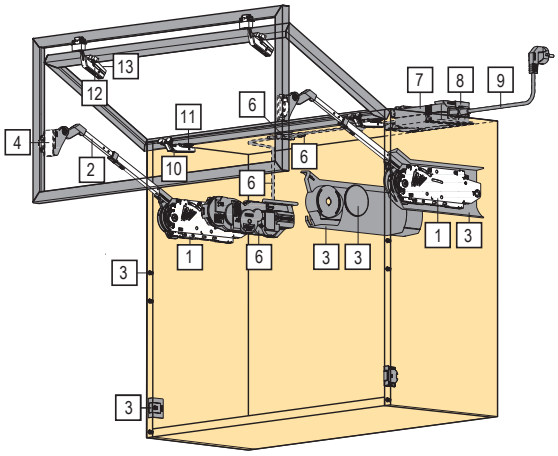

Mechanizm AVENTOS HF				A	B
1	23751	20F2200.05	słaby	✓	✓
	23752	20F2500.05	średni	✓	✓
	23753	20F2800.05	mocny	✓	✓

Teleskopy				A	B
2	13754	20F3200.01	do wysokości korpusu 480–570 mm	✓	✓
	13755	20F3500.01	do wysokości korpusu 560–710 mm	✓	✓
	13756	20F3800.01	do wysokości korpusu 700–900 mm	✓	✓
	13757	20F3900.01	do wysokości korpusu 760–1040 mm	✓	✓

Zaślepki do standardowego podnośnika				A	B
3	23756	20F8000	do podnośnika standardowego, szare	✓	
	23758	20F8000	do podnośnika standardowego, białe	✓	
	336552	20F8000	do podnośnika standardowego, ciemnoszare	✓	
	Zaślepki do SERVO-DRIVE				
	23754	21F8000	do podnośnika z SERVO-DRIVE, szare		✓
	23755	21F8000	do podnośnika z SERVO-DRIVE, białe		✓
	336550	21F8000	do podnośnika z SERVO-DRIVE, ciemnoszare		✓

- A – do podnośnika standardowego
- B – dla SERVO-DRIVE

Zawiasy				A	B
10	12023	70T5550.TL	nakładany bez sprężyny, 120°, na wkręt	✓	✓
	12028	70T558E.TL	nakładany bez sprężyny, 120°, EXPANDO	✓	✓
	13764	72T550A.TL	nakładany do ramek aluminiowych, 120°	✓	✓
	Zawiasy środkowe – zawiasy bezpieczeństwa				
12	12024	78Z5500T	zawias środkowy bezpieczeństwa, wkręt	✓	✓
	12027	78Z553ET	zawias środkowy bezpieczeństwa, EXPANDO	✓	✓
	13765	78Z550AT	zawias środkowy bezpieczeństwa do ramek aluminiowych	✓	✓

- idealny do wysokich szafek górnych z dzielonym frontem
- wysokość korpusu 480–1040 mm
- szerokość korpusu do 1800 mm
- minimalna głębokość korpusu 278 mm
- zamyka się delikatnie i cicho dzięki BLUMOTION
- mały nakład siły przy otwieraniu i zamykaniu frontu
- płynna funkcja stop
- prosty montaż bez użycia narzędzi

- komfortowa regulacja frontów w trzech płaszczyznach
- prosta, płynna regulacja podnośnika
- zawias środkowy z funkcją bezpieczeństwa dla palców
- dla najłatwiejszego i najdokładniejszego zamówienia możesz użyć AVENTplan lub DYNALOG
- AVENTplan – do pobrania na www.demos-trade.com
- DYNALOG – więcej informacji na www.Blum.com

AVENTOS HF, fronty składane

Prowadniki do zawiasów				A	B
4 /11 /13	12323	175H5400	prowadnik podstawowy, prosty, cynk, wysokość 8,5 mm, wkręt	✓	✓
	12326	177H5400E	prowadnik podstawowy, prosty, cynk, wysokość 8,5 mm, EXPANDO	✓	✓
	203387	175H3100	prowadnik podstawowy, prosty, stal, wkręt	✓	✓

Adaptery do ramki aluminiowej				A	B
4 /13	13766	175H5B00	adapter do mocowania teleskopów do ramki aluminiowej, lewy	✓	✓
	13767	175H5B00	adapter do mocowania teleskopów do ramki aluminiowej, prawy	✓	✓
	13768	175H5A00	adapter do mocowania środkowego zawiasu do ramki aluminiowej	✓	✓

SERVO-DRIVE				A	B
6	99130	21FA000	zestaw SERVO-DRIVE do AVENTOS HF, HL i HS, kabel 1500 mm, sprzęgło, zaślepka ochronna		✓

Transformator				A	B
7	129576	Z10NE030E	transformator 24 W		✓

Uchwyt transformatora				A	B
8	131344	Z10NG120	uchwyt transformatora		✓

Kabel zasilający				A	B
9	99108	Z10M200E	kabel zasilający 2 m		✓

Obliczenie optymalnej wydajności siłownika:

Współczynnik wydajności = wysokość korpusu (mm) × waga frontu wraz z uchwytem (kg).

- można zastosować również z frontami asymetrycznymi

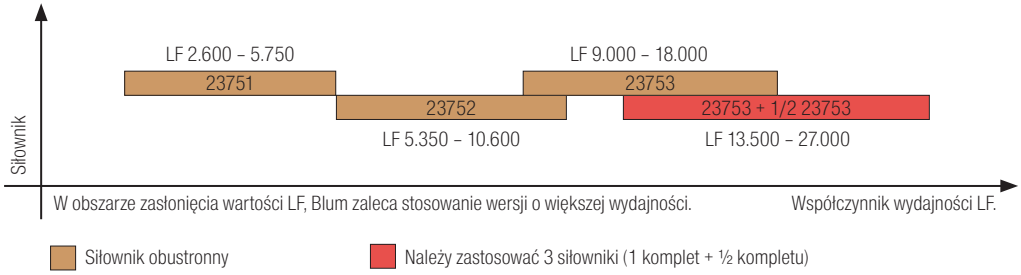

W przypadku poszczególnych siłowników zalecamy próbę docisku!

Akcesoria: ograniczniki kąta otwarcia			A	B
13769	20F7051	ogranicznik kąta otwarcia 103°		✓
13758	20F7011	ogranicznik kąta otwarcia 83°		✓

Akcesoria			A	B
123015	21P5020	oddzielny przełącznik, szary, jako część zapasowa		✓
123016	21P5020	oddzielny przełącznik, biały, jako część zapasowa		✓

inne akcesoria do SERVO-DRIVE (transformator, uchwyt transformatora, kabel zasilający) znajdziesz na str. 2.59

AVENTOS HK top

AVENTOS HK top prosty podnośnik

- wysokość korpusu do 600 mm
- szerokość korpusu do 1800 mm
- łatwy montaż w szafce – z mocowaniem do górnej części i przedniej krawędzi lub za pomocą 2 eurowkrętów i 2 pinów
- precyzyjna regulacja siły podnośnika od przodu
- precyzyjna regulacja kąta dzięki integracji z ramieniem podnośnika
- zintegrowane zabezpieczenie zapobiega przypadkowemu uruchomieniu podnośnika
- minimalistyczne wymiary podnośnika
- niskie równomierne siły podczas otwierania

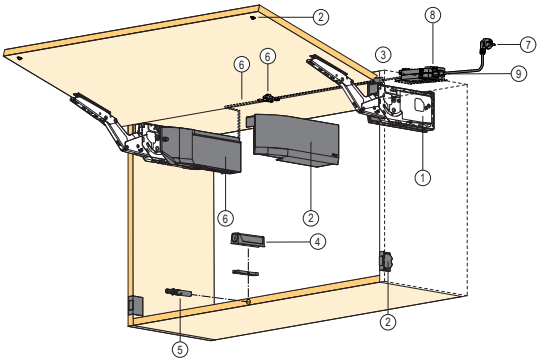

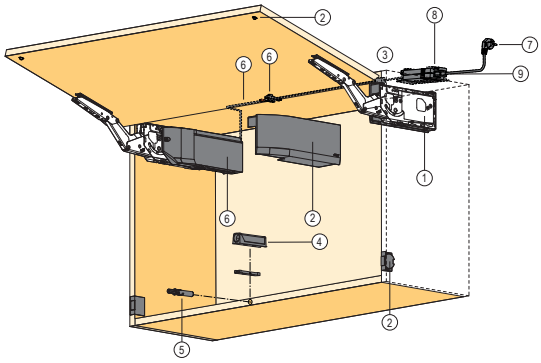

Współczynnik wydajności (LF) = wysokość korpusu (KH) [mm] × waga frontu wraz z dwukrotną wagą uchwytu [kg]

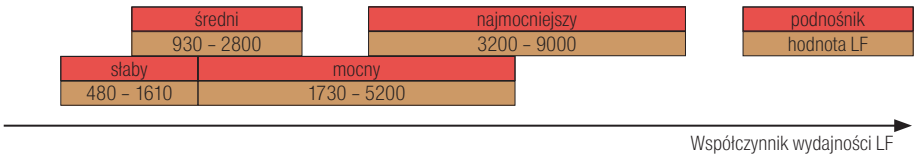

Mechanizm AVENTOS HK – standard/SERVO-DRIVE

	zestaw wkrętów z precyzyjnym ustawieniem pozycji		zestaw ze wstępnie zamontowanymi eurowkrętami		opis	A	B
1	**347810**	22K2300	**378189**	22K2310	słaby	✓	✓
	347811	22K2500	**378190**	22K2510	średni	✓	✓
	347812	22K2700	**378191**	22K2710	mocny	✓	✓
	347813	22K2900	**378193**	22K2910	najmocniejszy	✓	✓

Mechanizm AVENTOS HK top TIP-ON

	zestaw wkrętów z precyzyjnym ustawieniem pozycji		zestaw ze wstępnie zamontowanymi eurowkrętami		opis	A	B
1	**347814**	22K2300T	**378200**	22K2310T	słaby		
	347826	22K2500T	**378202**	22K2510T	średni		
	347827	22K2700T	**378203**	22K2710T	mocny		
	347828	22K2900T	**378204**	22K2910T	najmocniejszy		

Mocowanie frontu

	kod	kod Blum	opis	A	B
3	**13781**	20S4200	do AVENTOS HK top, wkręt	✓	✓
	23789	20S42E1	do AVENTOS HK top, EXPANDO	✓	✓
	13782	20S4200A	ramki aluminiowe do AVENTOS HK top, do zafrezowania	✓	✓
	132949	20S4G00A	ramki aluminiowe do AVENTOS HK top, do przykręcania	✓	
	347993	20S42T1	okucie frontu EXPANDO T	✓	✓

Zaślepki do standardowego podnośnika / TIP-ON

	kod	kod Blum	opis	A	B
2	**347834**	22K8000	białe	✓	
	347833	22K8000	szary	✓	
	347835	22K8000	ciemnoszare	✓	

Zaślepki do SERVO-DRIVE

	kod	kod Blum	opis	A	B
2	**347837**	23K8000	białe		✓
	347836	23K8000	szary		✓
	347838	23K8000	ciemnoszare		✓

blum

ZAWIASY I MECHANIZMY UCHYLNE

AVENTOS HK top

TIP-ON do zawiasów

	kod	kod Blum	opis
4	**250826**	956.1004	50 mm, biały
	250827	956.1004	50 mm, szary
	250828	956.1004	50 mm, czarny
	250831	956A1004	76 mm, biały
	250833	956A1004	76 mm, szary
	250834	956A1004	76 mm, czarny

Adapter prosty TIP-ON

	kod	kod Blum	opis
5	**250838**	956.1201	50 mm, biały
	250839	956.1201	50 mm, szary
	250840	956.1201	50 mm, czarny
	250841	956A1201	76 mm, biały
	250842	956A1201	76 mm, szary
	250843	956A1201	76 mm, czarny

SERVO-DRIVE

	kod	kod Blum	opis	A	B
6	**347839**	23KA000	zestaw SERVO-DRIVE do AVENTOS HK top, kabel 1500 mm, sprzęgło, końcówka kabla		✓

Kabel zasilający

	kod	kod Blum	opis	A	B
7	**99108**	Z10M200E	kabel zasilający, 2 m		✓

Transformator

	kod	kod Blum	opis	A	B
8	**129576**	Z10NE030E	transformator 24 W		✓

Uchwyt transformatora

	kod	kod Blum	opis	A	B
9	**131344**	Z10NG120	do ścianki tylnej		✓

- A – do podnośnika standardowego
- B – dla SERVO-DRIVE

AVENTOS HK-S, prosty podnośnik

AVENTOS HK-S
do małych frontów

- wysokość korpusu do maks. 600 mm
- szerokość korpusu zależy od współczynnika wydajności
- 3 rodzaje podnośników

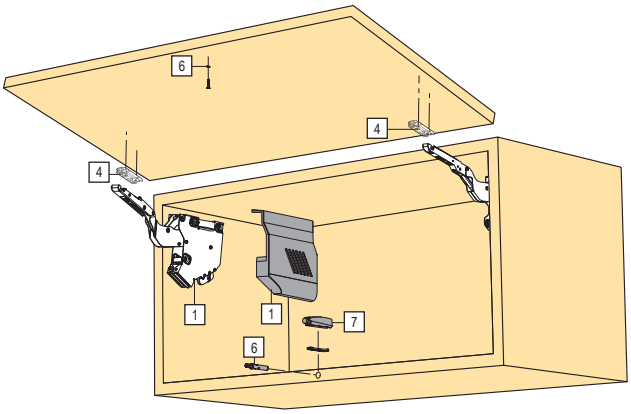

Mechanizm AVENTOS HK-S [1]

1	231752	20K2B00	słaby, biała zaślepka
	231749	20K2B00	słaby, szara zaślepka
	346195	20K2B00	słaby, ciemnoszara zaślepka
	231753	20K2C00	średni, biała zaślepka
	231750	20K2C00	średni, szara zaślepka
	346199	20K2C00	średni, ciemnoszara zaślepka
	231754	20K2E00.02	mocny, biała zaślepka
	231751	20K2E00	mocny, szara zaślepka
	346212	20K2E00	mocny, ciemnoszara zaślepka

[1] komplet zawiera: 2× symetryczny podnośnik, 2× zaślepka na ramię lewa/prawa, 10× śruba do płyty wiórowej 4 × 35 mm

Mechanizm AVENTOS HK-S, TIP-ON [2]

1	231760	20K2B00T	słaby, biała zaślepka
	231757	20K2B00T	słaby, szara zaślepka
	346216	20K2B00T	słaby, ciemnoszara zaślepka
	231761	20K2C00T	średni, biała zaślepka
	231758	20K2C00T	średni, szara zaślepka
	346226	20K2C00T	średni, ciemnoszara zaślepka
	231762	20K2E00T	mocny, biała zaślepka
	231759	20K2E00T	mocny, szara zaślepka
	346228	20K2E00T	mocny, ciemnoszara zaślepka

[2] komplet zawiera: 2× symetryczny podnośnik, 2× zaślepka na ramię lewa/prawa, 10× śruba do płyty wiórowej 4 × 35 mm, 4× TIP-ON 35 mm, 1× adapter do TIP-ON

Prowadniki

4	203387	175H3100	prosty, stal 8,5 mm, śruba[3]
	211476	177H3100E	prosty, stal 8,5 mm, EXPANDO [3]
	P13907	20K4A01A	mocowanie do ramki aluminiowej, lewe
	P13908	20K4A01A	mocowaniedo ramki aluminiowej, prawe
	277796	175H3G00A	do ramek aluminiowych do przykręcania[4]

[3] należy zamówić 2 szt.

[4] nie można użyć dla TIP-ON

- idealny do niskich szafek górnych
- wysokość korpusu: min. wewnętrzna 150 mm, zewnętrzna maks. 400 mm
- minimalna głębokość korpusu 240 mm
- **w najsłabszej wersji, sprężyny oraz mechanizm tłumiący zamontowane są tylko w jednym podnośniku**
- zamyka się delikatnie i cicho dzięki BLUMOTION
- mały nakład siły przy otwieraniu i zamykaniu frontu
- komfort wyważonego ruchu dzięki płynnej funkcji stop
- prosty montaż bez użycia narzędzi
- regulacja frontów w trzech płaszczyznach
- prosta, płynna regulacja podnośnika
- nie ma potrzeby stosowania zawiasów, dla jak najłatwiejszego i najdokładniejszego zamówienia użyj programu AVENTplan lub DYNALOG
- AVENTplan – do pobrania na www.demos-trade.com
- DYNALOG – więcej informacji na www.Blum.com

AVENTOS HK-S, prosty podnośnik

TIP-ON do zawiasów

6	250826	956.1004	50 mm, biały
	250827	956.1004	50 mm, szary
	250828	956.1004	50 mm, czarny
	250831	956A1004	76 mm, biały
	250833	956A1004	76 mm, szary
	250834	956A1004	76 mm, czarny

Adapter prosty TIP-ON

6	250838	956.1201	50 mm, biały
	250839	956.1201	50 mm, szary
	250840	956.1201	50 mm, czarny
	250841	956A1201	76 mm, biały
	250842	956A1201	76 mm, szary
	250843	956A1201	76 mm, czarny

Ogranicznik kąta otwarcia

P	13905	20K7A41	100°
	13906	20K7A11	75°

Opcje kombinacji

rodzaj podnośnika	współczynnik wydajności
2× 20K2A01	nie jest możliwe
1× 20K2A01 + 1× 20K2C01	220 – 500
2× 20K2C01	400 – 1000
2× 20K2E01	960 – 2215

Współczynnik wydajności = wysokość korpusu (mm) × waga frontów wraz z 2× uchwytem (kg).

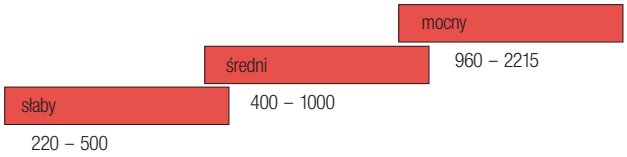

AVENTOS HK-S opakowanie przemysłowe

P13900	20K2A01.XX	mechanizm bez sprężyny
P13901	20K2C01.XX	średni mechanizm
P13902	20K2E01.XX	mocny mechanizm
211370	20K2C01T	średni mechanizm TIP-ON
211371	20K2E01T	mocny mechanizm TIP-ON
392600	20K8A21.21	zaślepka biała, lewa
392601	20K8A21.21	zaślepka biała, prawa
392597	20K8A21.21	zaślepka szara, lewa
392598	20K8A21.21	zaślepka szara, prawa
392602	20K8A21.21	zaślepka ciemnoszara, lewa
392603	20K8A21.21	zaślepka ciemnoszara, prawa
P13999		wkręt 4 × 35 mm

AVENTOS HK-XS

AVENTOS HK-XS
małe okucia
dla małych szafek

- wysokości korpusu 240–600 mm
- minimalna głębokość wewnętrzna 125 mm
- nadaje się do listew wieńczących oraz ścian bocznych

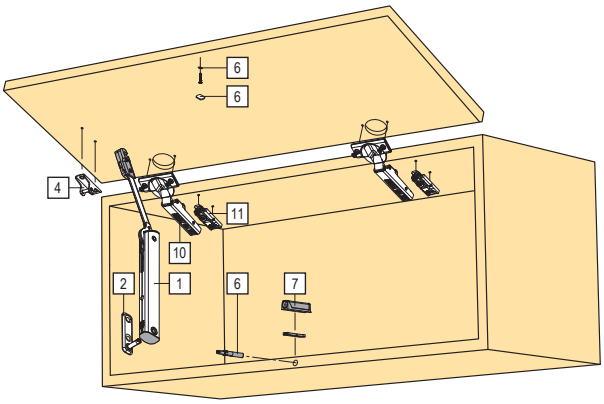

Mechanizm AVENTOS HK-XS

1	247121	20K1101	słaby
	247122	20K1301	średni
	247123	20K1501	mocny

Mechanizm AVENTOS HK-XS dla TIP-ON

1	247124	20K1101T	słaby
	247125	20K1301T	średni
	247126	20K1501T	mocny

Przymocowanie mechanizmu uchylnego do korpusu

2	247127	20K5101	na wkręt
	247128	20K51E1	na EXPANDO

Mocowanie frontu

4	247129	20K4101	wkręt
	247130	20K41E1	EXPANDO
	247131	20K4101A	ramka aluminiowa

P	347999	70T4532T	kołek EXPANDO T

- idealne rozwiązanie do wysokiej szafy i szafki górnej
- wysokość korpusu 240 mm – 600 mm
- minimalna głębokość wewnętrzna 125 mm
- symetryczny podnośnik może być używany po jednej lub po obu stronach
- idealny do małych szafek górnych i wysokich szaf
- w kombinacji z zawiasami CLIP top BLUMOTION fronty zamykają się delikatnie i cicho
- płynna funkcja stop zapewnia zatyczymanie frontu dokładnie w pożądanej pozycji i możesz go dosięgnąć w dowolnym momencie
- do mniejszych frontów wystarczy zastosować tylko jeden siłownik, do większych można zastosować dwa
- niewielka głębokość zabudowy (125 mm) jest największą zaletą AVENTOS HK-XS, możesz go zamontować w szafce nad okapem kuchennym lub szafce łazinkowej
- szybki montaż i prosta regulacja
- płynna regulacja siłownika jest możliwa z przodu za pomocą śruby regulacyjnej

wersja TIP-ON z zawiasami bez sprężyn TIP-ON (str. 1.25)

- w tej wersji możesz po prostu dotknąć frontu mebli – klapa otworzy się szeroko w górę
- prosta regulacja szczeliny zamkniętego frontu

Standard

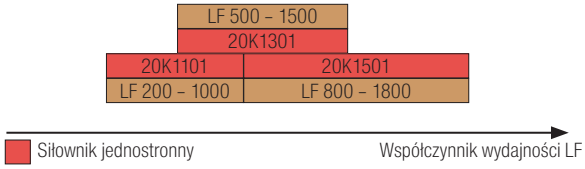

TIP-ON

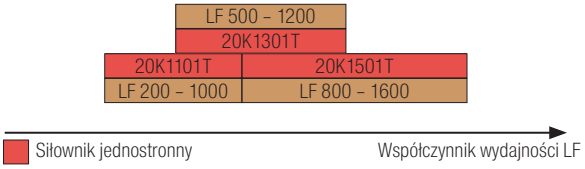

AVENTOS HK-XS

Zawiasy

10	12047	71B3550	ze zintegrowanym tłumieniem, wkręt, 110°
	226668	70T3550.TL	nakładany bez sprężyny wkręt 110° [1]

Prowadnik

11	203387	175H3100	prowadnik prosty wkręt 8,5 mm stal

TIP-ON do zawiasów

6	250826	956.1004	50 mm, biały
	250827	956.1004	50 mm, szary
	250828	956.1004	50 mm, czarny
	250831	956A1004	76 mm, biały
	250833	956A1004	76 mm, szary
	250834	956A1004	76 mm, czarny

Adaptery TIP-ON

6	250838	956.1201	50 mm, biały
	250839	956.1201	50 mm, szary
	250840	956.1201	50 mm, czarny
	250841	956A1201	76 mm, biały
	250842	956A1201	76 mm, szary
	250843	956A1201	76 mm, czarny

drewniane fronty i szerokie ramki aluminiowe

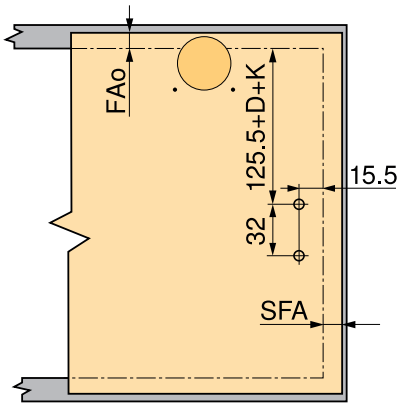

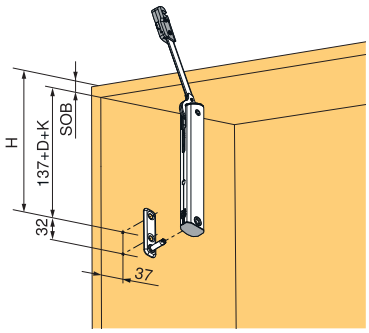

Pozycja wiercenia

- H = 137 + D + K + SOB
- D – podwyższenie prowadników
- K – podkręcenie ramiona zawiasu
  - nakładany zawias = 0 mm
  - półnakładany zawias = 9,5 mm
  - zawias wpuszczany = 18 mm
- SOB grubość górnej części korpusu

Czy wiesz, że korzystając z formularza AVENT plan, możesz łatwo i szybko zamówić wszystkie elementy potrzebne do mechanizmów uchylnych AVENTOS?

Można je znaleźć na stronie www.demos-trade.com.

Symetryczny mechanizm podnoszenia standard

- Współczynnik wydajności
- 200–1000 słaby
- 500–1500 średni
- 800–1800 mocny
- kąt otwarcia 105°

Symetryczny mechanizm podnoszący TIP-ON

- Współczynnik wydajności
- 180–800 słaby
- 500–1200 średni
- 800–1600 mocny
- kąt otwarcia 105°

Współczynnik wydajności LF = wysokość korpusu KH (mm) × waga frontu wraz z dwukrotną wagą uchwytu (kg).

AVENTOS HL, równoległe z korpusem

AVENTOS HL
do podnoszenia frontów

- wysokości korpusu od 300 do 580 mm
- szerokości korpusu do 1 800 mm
- 5 podnośników i 4 zestawy ramion do wszystkich obszarów zastosowania

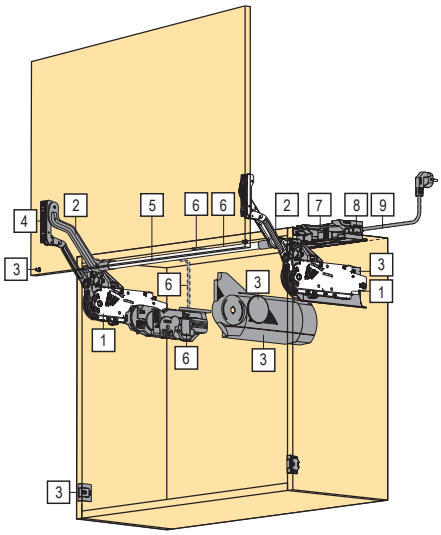

Mechanizm AVENTOS HL				A	B
1	23790	20L2100.05	najsłabszy	✓	✓
	23791	20L2300.05	słaby	✓	✓
	23792	20L2500.05	średni	✓	✓
	23793	20L2700.05	mocny	✓	✓
	23794	20L2900.05	najmocniejszy	✓	✓

Zestaw ramion				A	B
2	197608	20L3200.06	do wysokości korpusu 300–349 mm	✓	
	197609	20L3500.06	do wysokości korpusu 350–399 mm	✓	
	197610	20L3800.06	do wysokości korpusu 400–550 mm	✓	
	197611	20L3900.06	do wysokości korpusu 450–580 mm	✓	
Zestaw ramion SERVO-DRIVE					
2	197612	21L3200.01	do wysokości korpusu 300–349 mm		✓
	197613	21L3500.01	do wysokości korpusu 350–399 mm		✓
	197614	21L3800.01	do wysokości korpusu 400–550 mm		✓
	197615	21L3900.01	do wysokości korpusu 450–580 mm		✓

- A – do podnośnika standardowego
- B – dla SERVO-DRIVE
- w obszarze nakładania **LF**, firma Blum zaleca stosowanie mocniejszej wersji mechanizmu uchylnego

inne akcesoria do SERVO-DRIVE (transformator, uchwyt transformatora, kabel zasilający) znajdziesz na str. 2.59

- idealny do pojedynczych frontów o małej powierzchni
- wysokość korpusu 300–580 mm
- szerokość korpusu do 1800 mm
- minimalna głębokość korpusu 278 mm
- zamyka się delikatnie i cicho dzięki BLUMOTION
- mały nakład siły przy otwieraniu i zamykaniu frontu
- komfort wyważonego ruchu dzięki bezstopniowej funkcji stop
- prosty montaż bez użycia narzędzi
- regulacja frontów w trzech płaszczyznach
- prosta, bezstopniowa regulacja podnośnika
- dla najłatwiejszego i najdokładniejszego zamówienia możesz użyć AVENTplan lub DYNALOG
- AVENTplan – do pobrania na www.demos-trade.com
- DYNALOG – więcej informacji na www.Blum.com

Zaślepki do standardowego podnośnika				A	B
3	23803	20L8000.01	białe	✓	
	23802	20L8000.01	szary	✓	
	336561	20L8000	ciemnoszare	✓	

Zaślepki do mechanizmu uchylnego ze SERVO-DRIVE				A	B
3	23801	21L8000	białe		✓
	23800	21L8000	szary		✓
	336560	21L8000	ciemnoszare		✓

blum

ZAWIASY I MECHANIZMY UCHYLNE

AVENTOS HL, równoległe z korpusem

Mocowanie frontu				A	B
4	13781	20S4200	do AVENTOS HK, HL i HS, wkręt	✓	✓
	23789	20S42E1	do AVENTOS HK, HL i HS, EXPANDO	✓	✓
	13782	20S4200A	do ramek alumin. do AVENTOS HK, HL i HS, do zafrezowania	✓	✓
	132949	20S4G00A	do ramek alumin. do AVENTOS HK, HL i HS, do przykręcania	✓	
	347993	20S42T1	EXPANDO T	✓	✓

Poprzeczna stabilizacja				A	B
5	13799	20Q1061UA	drążek stabilizujący, 1061 mm, do skracania	✓	✓
	197616	20Q153ZA	przedłużka	✓	✓

SERVO-DRIVE				A	B
6	99130	21FA 000	zestaw SERVO-DRIVE do AVENTOS HF, HL i HS, kabel 1500 mm, sprzęgło, zaślepka ochronna		✓

Ogranicznik kąta otwarcia				A	B
P	188739	20L7051	124°	✓	✓

Transformator				A	B
7	129576	Z10NE030E	transformator 24 W		✓

Uchwyt transformatora				A	B
8	131344	Z10NG120	do ścianki tylnej		✓

Kabel zasilający				A	B
9	99108	Z10M200E	kabel zasilający 2 m		✓

Tabelka do zastosowania poprawnego rodzaju mechanizmu uchylnego oraz ramion

ramię					mechanizm uchylny				
wysokość korpusu (mm)	A		B		23790	23791	23792	23793	23794
300 – 350	197608	20L3200.06	197612	21L3200.01	1,25 – 4,25	3,50 – 7,25	6,50 – 12,00	11,00 – 20,00	×
350 – 400	197609	20L3500.06	197613	21L3500.01	1,25 – 2,50	1,75 – 5,00	4,25 – 9,00	8,00 – 14,75	13,50 – 20,00
400 – 550	197610	20L3800.06	197614	21L3800.01	×	1,75 – 3,50	2,75 – 6,75	5,75 – 11,75	10,50 – 20,00
450 – 580	197611	20L3900.06	197615	21L3900.01	×	×	2,00 – 5,25	4,25 – 9,25	8,25 – 16,50

- Podręcznik instalacji można znaleźć na portalu Démos24Plus (www.demos-trade.com) lub w katalogu Blum (jest zawsze dołączany do towarów).

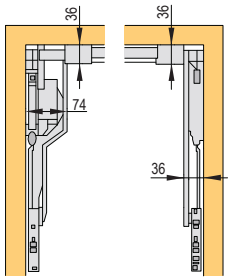

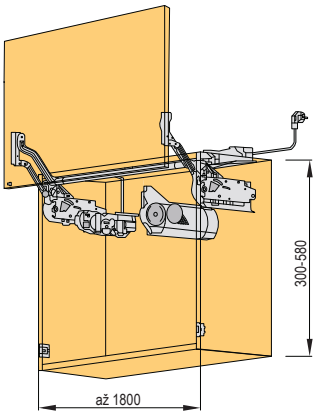

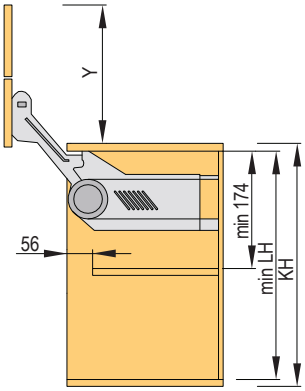

AVENTOS HS, ukośnie nad korpus

AVENTOS HS
do frontów uchylnych

- wysokości korpusu od 350 do 800 mm
- szerokości korpusu do 1 800 mm
- 9 różnych podnośników i jeden zestaw ramion

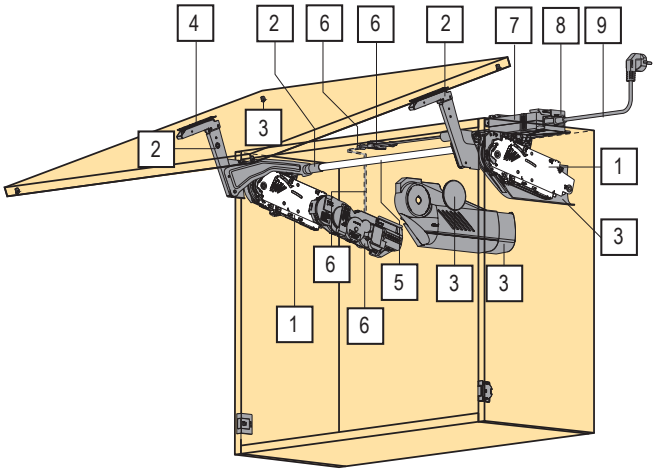

Mechanizm AVENTOS HS				A	B
1	23770	20S2A00.05	typ „A”	✓	✓
	23771	20S2B00.05	typ „B”	✓	✓
	23772	20S2C00.05	typ „C”	✓	✓
	23773	20S2D00.05	typ „D”	✓	✓
	23774	20S2E00.05	typ „E”	✓	✓
	23775	20S2F00.05	typ „F”	✓	✓
	23776	20S2G00.05	typ „G”	✓	✓
	23777	20S2H00.05	typ „H”	✓	✓
	23778	20S2I00.05	typ „I”	✓	✓

Zestaw ramion				A	B
2	197604	20S3500.06	standardowy	✓	
Zestaw ramion SERVO-DRIVE					
2	197605	21S3500.01	dla SERVO-DRIVE		✓

Zaślepki do standardowego podnośnika				A	B
3	23787	20S8000	białe	✓	
	23784	20S8000	szary	✓	
	336556	20S8000	ciemnoszare	✓	
Zaślepki do mechanizmu uchylnego ze SERVO-DRIVE					
3	23782	21S8000	białe		✓
	23781	21S8000	szary		✓
	336554	21S8000	ciemnoszare		✓

- A – do podnośnika standardowego
- B – dla SERVO-DRIVE
- w obszarze nakładania **LF** firma Blum zaleca stosowanie mocniejszej wersji mechanizmu uchylnego
- inne akcesoria do SERVO-DRIVE (transformator, uchwyt transformatora, kabel zasilający) znajdziesz na str. 2.59

- idealny do dużych pojedynczych frontów
- wysokość korpusu 350–800 mm
- szerokość korpusu do 1800 mm
- minimalna głębokość korpusu 276 mm
- zamyka się delikatnie i cicho dzięki BLUMOTION
- mały nakład siły przy otwieraniu i zamykaniu frontu
- komfort wyważonego ruchu dzięki bezstopniowej funkcji stop
- prosty montaż bez użycia narzędzi
- regulacja frontów w trzech płaszczyznach
- prosta, bezstopniowa regulacja podnośnika
- dla najłatwiejszego i najdokładniejszego zamówienia możesz użyć AVENTplan lub DYNALOG
- AVENTplan – do pobrania na www.demos-trade.com
- DYNALOG – więcej informacji na www.Blum.com

AVENTOS HS, ukośnie nad korpus

Mocowanie frontu				A	B
4	13781	20S4200	do AVENTOS HK, HL i HS, wkręt	✓	✓
	23789	20S42E1	do AVENTOS HK, HL i HS, EXPANDO	✓	✓
	13782	20S4200A	do ramek alumin. do AVENTOS HK, HL i HS, do zafrezowania	✓	✓
	132949	20S4G00A	do ramek alumin. do AVENTOS HK, HL i HS, do przykręcania	✓	
	347993	20S42T1	EXPANDO T	✓	✓

Poprzeczna stabilizacja				A	B
5	197606	20Q1061UN	drążek stabilizujący, 1061 mm, do skracania	✓	✓
	197607	20Q153ZN	przedłużka	✓	✓

SERVO-DRIVE				A	B
6	99130	21FA 000	zestaw SERVO-DRIVE do AVENTOS HF, HL i HS, kabel 1500 mm, sprzęgło, zaślepka ochronna		✓

Transformator				A	B
7	129576	Z10NE030E	transformator 24 W		✓

Uchwyt transformatora				A	B
8	131344	Z10NG120	do ścianki tylnej		✓

Kabel zasilający				A	B
9	99108	Z10M200E	kabel zasilający 2 m		✓

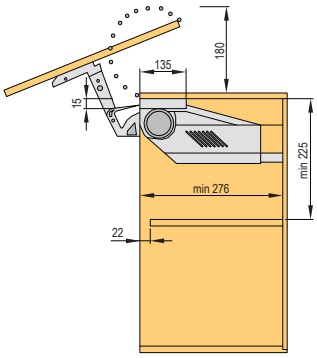

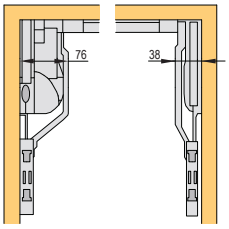

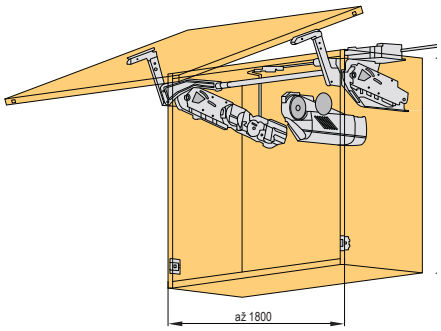

- Podręcznik instalacji można znaleźć na portalu Démos24Plus (www.demos-trade.com) lub w katalogu Blum (jest zawsze dołączany do towarów).

AVENTOS HS, ukośnie nad korpus

Tabele HS

KH (mm)[1]	23776	23777	23778
	waga frontu (kg)		
800	4,00 – 7,00	6,00 – 12,25	10,50 – 20,0
795	4,00 – 7,00	6,00 – 12,25	10,50 – 20,0
790	4,00 – 7,00	6,00 – 12,25	10,75 – 20,0
785	4,00 – 7,00	6,25 – 12,50	10,75 – 20,0
780	4,00 – 7,00	6,25 – 12,50	10,75 – 20,2
775	3,75 – 7,00	6,25 – 12,50	11,00 – 20,2
770	3,75 – 7,00	6,25 – 12,50	11,00 – 20,2
765	3,75 – 7,25	6,50 – 12,50	11,00 – 20,2
760	3,75 – 7,25	6,50 – 12,75	11,25 – 20,2
755	3,75 – 7,25	6,50 – 12,75	11,25 – 20,5
750	3,50 – 7,25	6,50 – 12,75	11,50 – 20,5
745	3,50 – 7,25	6,50 – 12,75	11,50 – 20,5
740	3,50 – 7,25	6,50 – 12,75	11,75 – 20,7
735	3,50 – 7,50	6,50 – 13,00	11,75 – 20,7
730	3,50 – 7,50	6,75 – 13,00	11,75 – 21,0
725	3,50 – 7,50	6,75 – 13,00	12,00 – 21,0
720	3,50 – 7,50	6,75 – 13,00	12,00 – 21,2
715	3,50 – 7,50	6,75 – 13,00	12,00 – 21,2
710	3,50 – 7,75	6,75 – 13,25	12,25 – 21,2
705	3,50 – 7,75	6,75 – 13,25	12,25 – 21,5
700	3,50 – 7,75	6,75 – 13,25	12,50 – 21,5
695	3,50 – 7,75	6,75 – 13,25	12,50 – 21,5
690	3,50 – 7,75	6,75 – 13,25	12,75 – 21,5
685	3,50 – 8,00	7,00 – 13,25	12,75 – 21,5
680	3,50 – 8,00	7,00 – 13,50	13,00 – 21,5
676	3,50 – 8,00	7,00 – 13,50	13,00 – 21,5

[1] wysokość frontu (mm)

KH (mm)[1]	23773	23774	23775
	waga frontu (kg)		
675	3,00 – 5,25	5,00 – 11,00	09,75 – 19,0
670	3,00 – 5,25	5,00 – 11,00	09,75 – 19,0
665	3,00 – 5,25	5,00 – 11,00	09,75 – 19,0
660	3,00 – 5,50	5,25 – 11,25	10,00 – 19,0
655	3,00 – 5,50	5,25 – 11,25	10,00 – 19,0
650	3,00 – 5,50	5,25 – 11,25	10,00 – 19,0
645	3,00 – 5,50	5,25 – 11,25	10,00 – 18,7
640	3,00 – 5,50	5,25 – 11,25	10,00 – 18,7
635	3,00 – 5,50	5,25 – 11,50	10,25 – 18,7
630	3,00 – 5,75	5,50 – 11,50	10,25 – 18,7
625	3,00 – 5,75	5,50 – 11,50	10,25 – 18,7
620	3,00 – 5,75	5,50 – 11,50	10,25 – 18,7
615	3,00 – 5,75	5,50 – 11,50	10,25 – 18,7
610	3,00 – 6,00	5,50 – 11,75	10,50 – 18,5
605	3,00 – 6,00	5,50 – 11,75	10,50 – 18,5
600	3,00 – 6,00	5,50 – 11,75	10,50 – 18,5
595	3,00 – 6,00	5,50 – 11,75	10,50 – 18,5
590	3,00 – 6,00	5,50 – 12,00	10,75 – 18,2
585	3,00 – 6,25	5,75 – 12,00	10,75 – 18,2
580	3,00 – 6,25	5,75 – 12,00	11,00 – 18,0
575	3,00 – 6,25	5,75 – 12,00	11,00 – 18,0
570	3,00 – 6,25	5,75 – 12,25	11,25 – 17,7
565	3,00 – 6,25	5,75 – 12,25	11,25 – 17,7
560	3,00 – 6,50	6,00 – 12,25	11,25 – 17,5
555	3,00 – 6,50	6,00 – 12,50	11,50 – 17,5
550	3,00 – 6,50	6,00 – 12,50	11,50 – 17,2
545	3,00 – 6,50	6,00 – 12,50	11,50 – 17,2
540	3,00 – 6,50	6,00 – 12,75	11,75 – 17,0
535	3,00 – 6,75	6,25 – 12,75	11,75 – 16,7
530	3,00 – 6,75	6,25 – 12,75	11,75 – 16,7
526	3,00 – 6,75	6,25 – 13,00	12,00 – 16,5

[1] wysokość frontu (mm)

KH (mm)[1]	23770	23771	23772
	waga frontu (kg)		
525	2,50 – 4,00	3,25 – 7,50	7,25 – 15,00
520	2,50 – 4,00	3,50 – 7,50	7,25 – 15,00
515	2,50 – 4,00	3,50 – 7,50	7,25 – 14,75
510	2,50 – 4,00	3,50 – 7,75	7,50 – 14,75
505	2,50 – 4,00	3,50 – 7,75	7,50 – 14,75
500	2,50 – 4,25	3,50 – 7,75	7,50 – 14,75
495	2,50 – 4,25	3,75 – 7,75	7,50 – 14,50
490	2,50 – 4,25	3,75 – 8,00	7,75 – 14,50
485	2,50 – 4,25	3,75 – 8,00	7,75 – 14,25
480	2,50 – 4,25	3,75 – 8,00	7,75 – 14,25
475	2,50 – 4,25	3,75 – 8,00	7,75 – 14,00
470	2,50 – 4,25	4,00 – 8,25	8,00 – 14,00
465	2,25 – 4,25	4,00 – 8,25	8,00 – 13,75
460	2,25 – 4,25	4,00 – 8,25	8,00 – 13,75
455	2,25 – 4,25	4,00 – 8,50	8,25 – 13,50
450	2,25 – 4,25	4,00 – 8,50	8,25 – 13,50
445	2,25 – 4,50	4,25 – 8,50	8,25 – 13,25
440	2,25 – 4,50	4,25 – 8,50	8,25 – 13,00
435	2,25 – 4,50	4,25 – 8,75	8,50 – 13,00
430	2,25 – 4,50	4,25 – 8,75	8,50 – 12,75
425	2,25 – 4,50	4,25 – 8,75	8,50 – 12,75
420	2,25 – 4,50	4,25 – 8,75	8,50 – 12,50
415	2,25 – 4,50	4,25 – 8,75	8,50 – 12,50
410	2,25 – 4,50	4,25 – 9,00	8,75 – 12,25
405	2,25 – 4,50	4,25 – 9,00	8,75 – 12,00
400	2,00 – 4,75	4,25 – 9,00	8,75 – 12,00
395	2,00 – 4,75	4,50 – 9,00	8,75 – 11,75
390	2,00 – 4,75	4,50 – 9,00	8,75 – 11,50
385	2,00 – 4,75	4,50 – 9,25	9,00 – 11,50
380	2,00 – 4,75	4,50 – 9,25	9,00 – 11,25
375	2,00 – 4,75	4,50 – 9,25	9,00 – 11,25
370	2,00 – 4,75	4,50 – 9,25	9,00 – 11,00
365	2,00 – 4,75	4,50 – 9,25	9,00 – 11,00
360	2,00 – 4,75	4,50 – 9,50	9,25 – 10,75
355	2,00 – 4,75	4,50 – 9,50	9,25 – 10,50
350	2,00 – 5,00	4,50 – 9,50	9,25 – 10,50

[1] wysokość frontu (mm)

Instrukcja montażu

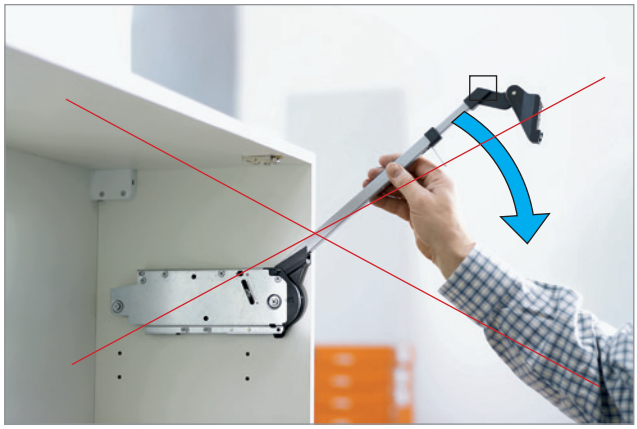

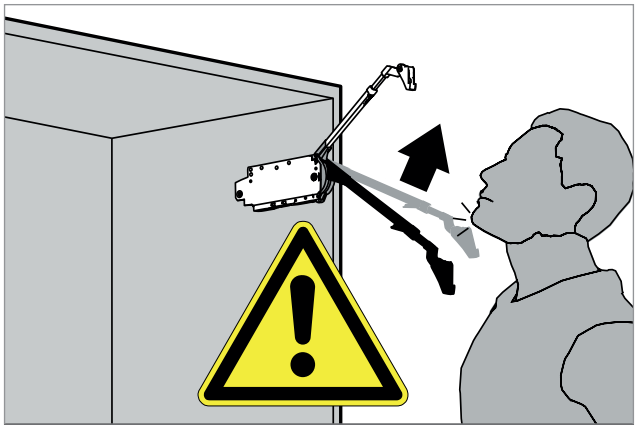

Przegląd
innych mechanizmów uchylnych

Mechanizmy uchylne Kesseböhmer

FREElight górny podnośnik str. 1.92
Maxi górny podnośnik str. 1.93
Maxi Up podnośnik str. 1.94
Duo, Duo Forte górny i dolny podnośnik str. 1.95 – 1.96

Mechanizmy uchylne Italiana Ferramenta

Podnośnik K12 górny i dolny str. 1.97 – 1.99
Podnośnik Kraby górny i dolny str. 1.100 – 1.103
Akcesoria do K12 i Kraby str. 1.104
Kiaro system do opuszczania klap str. 1.105 – 1.106
Link system do opuszczania klap str. 1.107 – 1.108

Podnośniki Strong i inne

Siłownik do wysunięcia monitora/telewizora str. 1.109
Automatyczny i pozycjonujący (FREE) podnośnik 245 mm str. 1.110 – 1.111
Podnośnik automatyczny 180 mm str. 1.112
Siłownik tłumiący. Tatami 230 mm str. 1.112
Inne podnośniki str. 1.113 – 1.114

Inne podnośniki

Podnośnik sprężynowy str. 1.113
Rozwórki str. 1.113 – 1.114
Mechanizm do otwierania szafek na buty str. 1.114

Mechanizmy uchylne FREElight

- można otworzyć za pomocą systemu do otwierania bezuchwytowego K-push
- możliwość regulacji siły podnośnika (zarówno do pozycjonowania, jak i automatycznego otwierania)
- długotrwała funkcjonalność
- interesujące rozwiązanie z ekonomicznego punktu widzenia
- obustronne zastosowanie
- eleganckie matowe wykończenie powierzchni

Górny podnośnik FREElight

kod	opis	kolor
356411	typ A	biały
356412	typ B	
356413	typ C	
356414	typ D	
356415	typ A	szary
356416	typ B	
356417	typ C	
356418	typ D	

- kąt otwarcia 75, 90 i 110°
- w tym uchwyty do korpusu, do frontu,, zaślepki i klucze płaskie do regulacji mocy

do otwierania z uchwytem zalecamy stosowanie zawiasów z tłumieniem, np. ze str. 1.39–1.49

zalecamy system K-push do otwierania bezuchwytowego, patrz na str. 1.53–1.55 (ekstra mocny z magnesem)

wysokość frontów (mm)	110° wersja z uchwytem		110° wersja Push-to-Open	
	waga (kg)	rodzaj teleskopu	waga (kg)	rodzaj teleskopu
275	1,9 – 2,8	A	–	–
	2,6 – 4,3	B	–	–
	4,2 – 7,1	D	–	–
300	1,1 – 2,4	A	1,5 – 2,1	B
	2,4 – 4,1	B	2,1 – 3	C
	4 – 7	D	2,7 – 4,1	D
350	1,1 – 2,1	A	1,5 – 2,1	B
	2,1 – 3,7	B	1,9 – 2,7	C
	3,6 -6,4	D	2,6 – 3,7	D
400	1,1 – 1,7	A	1,1 – 1,5	B
	1,7 – 3,2	B	1,5 – 2,5	C
	3,2 – 5,5	D	2,2 – 3,5	D
450	1 – 1,6	A	1 – 1,3	B
	1,6 – 2,8	B	1,3 – 2,3	C
	2,8 – 5,5	D	2 – 2,9	D
500	1 – 1,4	A	-	-
	1,3 – 2,5	B	1,2 – 1,7	C
	2,5 – 4,5	D	1,6 – 2,7	D
550	0,8 – 1,3	A	-	–
	1,3 – 2,2	B	1,2 – 1,7	C
	2,2 – 3,9	D	1,5 – 2,3	D
600	0,7 – 1,2	A	-	-
	1,2 – 2,2	B	1,2 – 1,5	C
	2,2 – 4,3	D	1,3 – 2,1	D

- wartości podane w tabeli odpowiadają 1 sztuce podnośnika

110° wersja z uchwytem

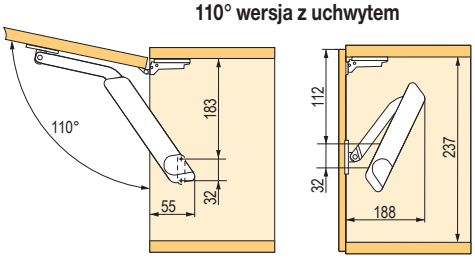

110° wersja Push-to-Open

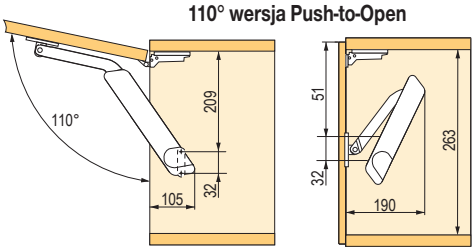

Maxi

KESSEBÖHMER

Górny podnośnik Maxi

- wysoka moc podnośnika
- masywne metalowe wykonanie
- można otworzyć za pomocą systemu do otwierania bezuchwytowego K-push
- możliwość regulacji siły podnośnika (zarówno do pozycjonowania, jak i automatycznego otwierania)
- długotrwała funkcjonalność
- obustronne zastosowanie

Górny podnośnik Maxi

kod	opis
135042	typ „C", mocny
135043	typ „D", najmocniejszy

- fronty o wysokości od 300 do 1000 mm lub o wadze od 2 do 27 kg (w zależności od rodzaju podnośnika i kąta otwarcia)
- możliwość regulacji mocy podnośnika
- kąt otwarcia 75, 90 i 110°
- w przypadku wersji Push-to-Open zalecamy stosowanie zawiasów bez sprężyn

do otwierania z uchwytem zalecamy stosowanie zawiasów z tłumieniem, np. ze str. 1.39–1.49
zalecamy system K-push do otwierania bezuchwytowego, patrz na str. 1.53–1.55 (ekstra mocny z magnesem)

Mocowania

kod	opis
135044	do korpusu
135045	pełne fronty
135047	wąska ramka aluminiowa

wysokość frontów (mm)	typ mechanizmu uchylnego	110° z uchwytem	110°, Push to open, automatycznie
		waga (kg)	waga (kg)
300	C	5,4 – 10,0	3,5 – 6,1
	D	–	5,1 – 7,8
400	C	4,2 – 8,1	2,7 – 4,6
	D	4,8 – 9,0	3,4 – 5,0
500	C	3,2 – 6,3	2,3 – 3,7
	D	2,8 – 7,5	3,0 – 4,9
600	C	2,7 – 6,0	1,8 – 3,1
	D	3,5 – 6,8	2,5 – 4,2
700	C	2,5 – 4,5	1,6 – 2,7
	D	3,0 – 5,2	2,2 – 3,5
800	C	2,2 – 3,6	–
	D	2,6 – 4,7	1,8 – 3,1
900	C	–	–
	D	2,3 – 4,3	1,4 – 2,9
1000	C	–	–
	D	2,0 – 4,0	1,2 – 2,6

110° wersja z uchwytem

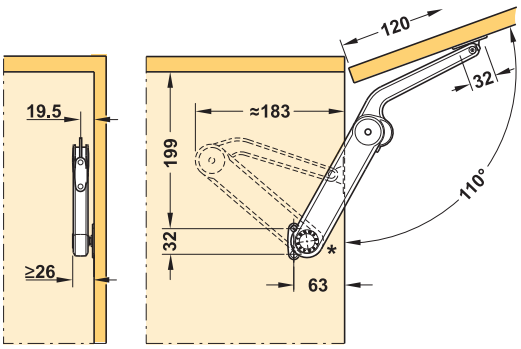

110° wersja Push-to-Open

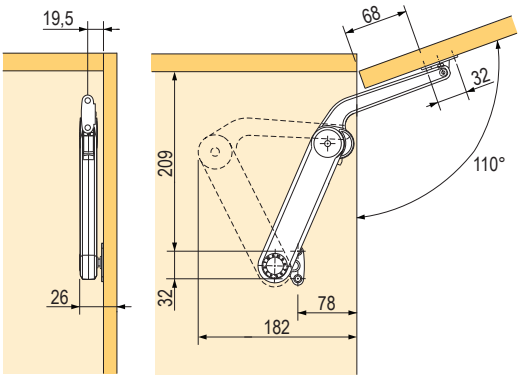

N Podnośnik Maxi Up

kod	opis
395719	siła „H", najmocniejsza

- fronty o wysokości od 400 do 600 mm lub o wadze od 4 do 18,8 kg (w zależności od wysokości frontów i ustawionej mocy podnośnika)
- możliwość regulacji mocy podnośnika
- kąt otwarcia 75°

zalecamy stosowanie zawiasów, np. na str. 1.39–1.49

Mocowania

kod	opis
135044	do korpusu
135045	pełne fronty

wysokość frontów (mm)	waga frontów (kg)	waga frontów (kg)
400	5,2 – 9,4	10,4 – 18,8
500	4,3 – 7,5	8,6 – 15,0
600	4,0 – 6,7	8,0 – 13,4

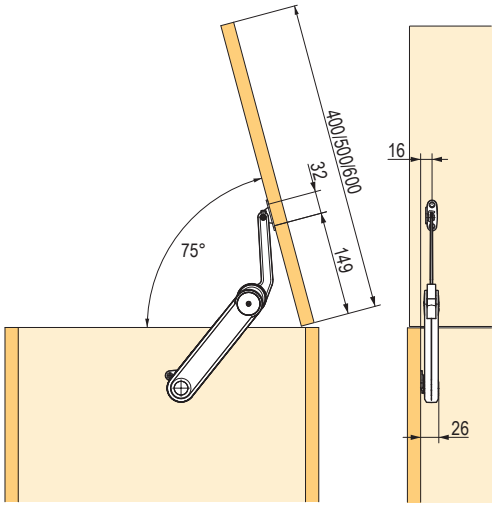

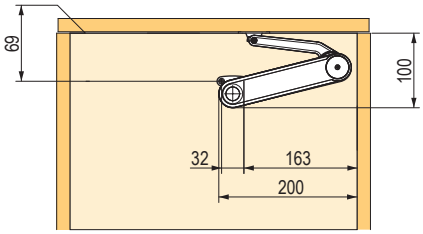

Duo i Duo Forte

KESSEBÖHMER

Duo

kod	kąt
135017	75°, 90°, 110°

- mechanizm do szafek otwieranych do góry i do dołu (poprzez obrócenie nóżek)
- fronty o maks. wysokości 500 mm lub wadze 6 kg
- minimalna wewnętrzna głębokość korpusu 135 mm
- kąt otwarcia 75, 90 i 110°
- płynna regulacja mocy podnośnika za pomocą mimośrodu
- po ok. 200 cyklach otwarcia mechanizm należy znowu dokręcić
- w przypadku otwierania do dołu należy zastosować magnes

można łączyć z zawiasami z tłumieniem i bez tłumienia, np. ze str. 1.39–1.49

rozmiary montażowe

kąt otwarcia α	X (mm)	Y (mm)
75°	132	160
90°	90	160
110°	92	128

wydajność przy otwieraniu do góry 75°

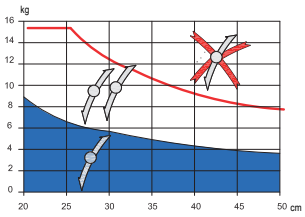

wydajność przy otwieraniu do góry 90°

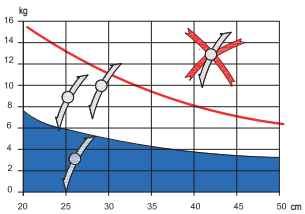

wydajność przy otwieraniu do góry 110°

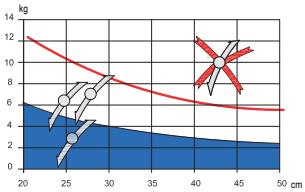

wydajność przy otwieraniu do dołu 90°

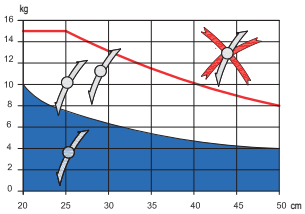

Duo Forte

kod	kąt
135018	75, 90, 110°

- mechanizm do szafek otwieranych do góry i do dołu (poprzez obrócenie nóżek)
- fronty o maks. wysokości 720 mm lub wadze 6 kg
- minimalna wewnętrzna głębokość korpusu 172 mm
- kąt otwarcia 75, 90 i 110°
- płynna regulacja mocy podnośnika za pomocą mimośrodu
- po ok. 200 cyklach otwarcia należy mechanizm znów dokręcić
- w przypadku otwierania do dołu należy zastosować magnes

można łączyć z zawiasami z tłumieniem i bez tłumienia, np. ze str. 1.39–1.49

rozmiary montażowe

kąt otwarcia α	X (mm)	Y (mm)
75°	196	224
90°	166	192
110°	138	167

wydajność przy otwieraniu do góry 75°

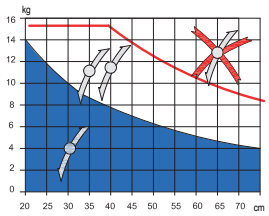

wydajność przy otwieraniu do góry 90°

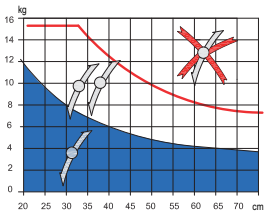

wydajność przy otwieraniu do góry 110°

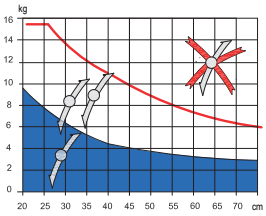

wydajność przy otwieraniu do dołu 90°

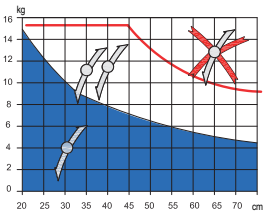

KESSEBÖHMER

Duo i Duo Forte

Duo

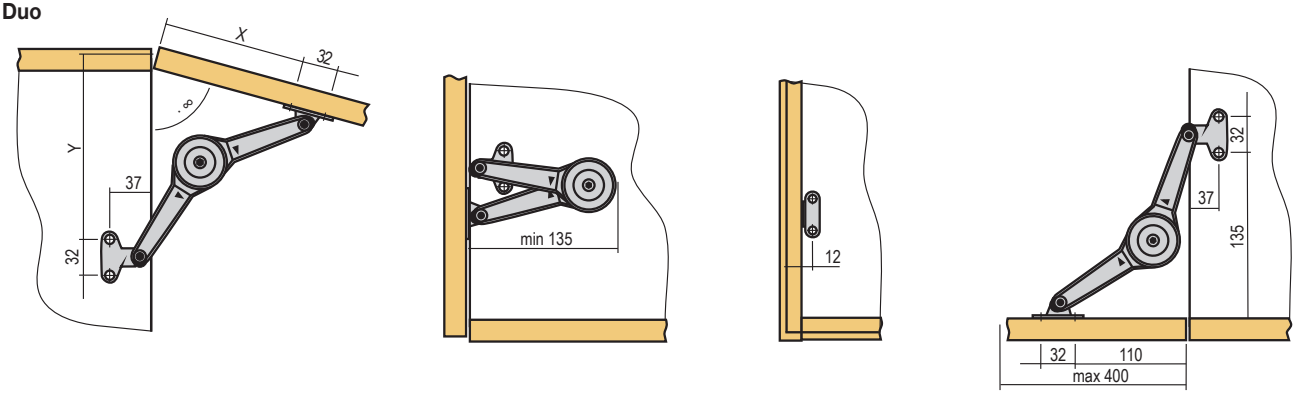

Forte

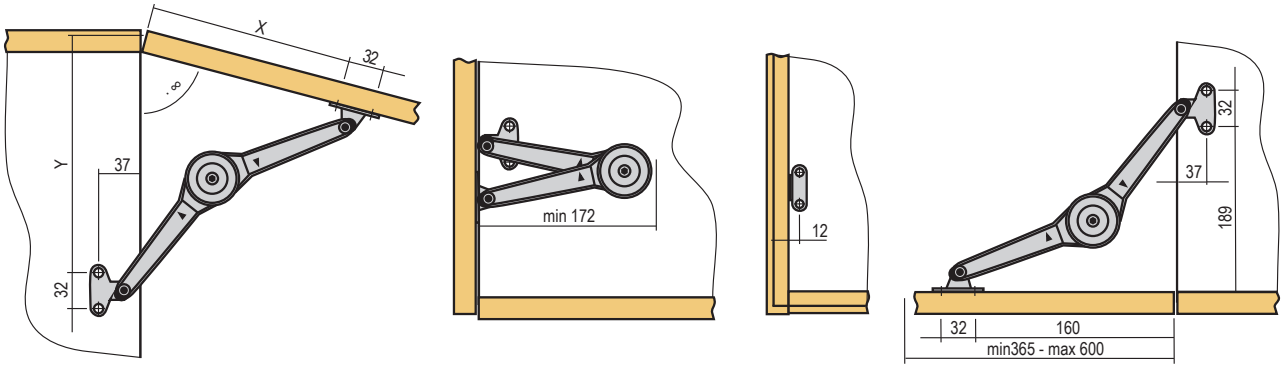

Mocowanie do korpusu

kod	opis
135019	wkręt

Mocowanie do frontu

kod	opis
135045	eurowkręt
135021	wkręt

Mocowanie do ramki aluminiowej

kod	opis
135024	wkręt

K12 podnośniki gazowo-olejowe

Podnośnik gazowo-olejowy K12 244 mm

kod	opis
282471	50 N
282472	80 N
282473	100 N
282474	120 N

- do frontów o wysokości 300–500 mm i wadze 1–9 kg (w zależności od wysokości frontów)
- minimalistyczny projekt, średnica tłoka tylko 12 mm
- wymiary podane w tabeli dotyczą wersji otwieranej uchwytem
- w celu bezuchwytowego otwierania, postępuj zgodnie z załączonymi instrukcjami lub instrukcjami na stronie internetowej

można łączyć z mocowaniami do wiercenia; patrz na str. 1.104

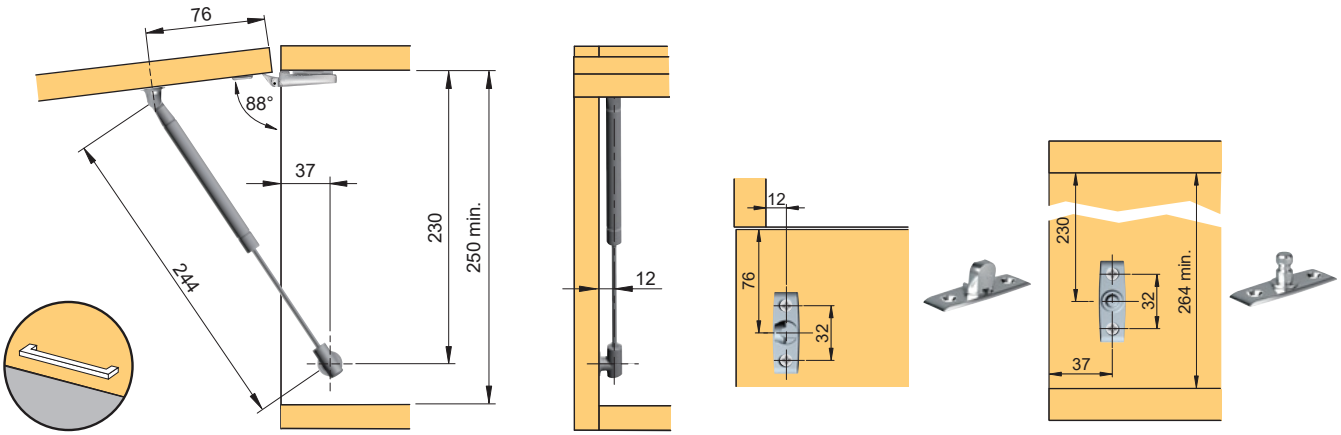

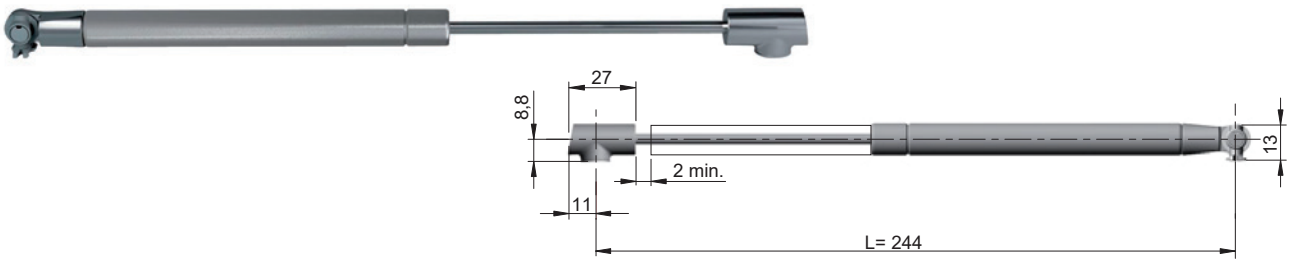

H (mm)	waga frontów (kg)																
	1	1,5	2	2,5	3	3,5	4	4,5	5	5,5	6	6,5	7	7,5	8	8,5	9
300	1×50 N	1×80 N		2×50 N		2×80 N							2×100 N		2×120 N		
350	1×50 N	1×80 N	2×50 N		2×80 N						2×100 N		2×120 N			2×140 N	
400	1×50 N	1×80 N	2×50 N		2×80 N				2×100 N		2×120 N						
450	1×50 N	2×50 N			2×80 N				2×100 N		2×120 N						
500	1×50 N	2×50 N		2×80 N			2×100 N			2×120 N							

zawiasy na str. 1.39–1.49
wkręty i eurowkręty na str. 7.3–7.18

K12 podnośniki gazowo-olejowe

Podnośnik gazowo-olejowy K12 355 mm

kod	opis
282475	60 N
282476	90 N
282477	110 N

- do frontów o wysokości 400–600 mm i wadze 1–18 kg (w zależności od wysokości frontów)
- minimalistyczny projekt, średnica tłoka tylko 12 mm
- wymiary podane w tabeli dotyczą wersji otwieranej uchwytem
- w celu bezuchwytowego otwierania, postępuj zgodnie z załączonymi instrukcjami lub instrukcjami na stronie internetowej

można łączyć z mocowaniami do wiercenia; patrz na str. 1.104

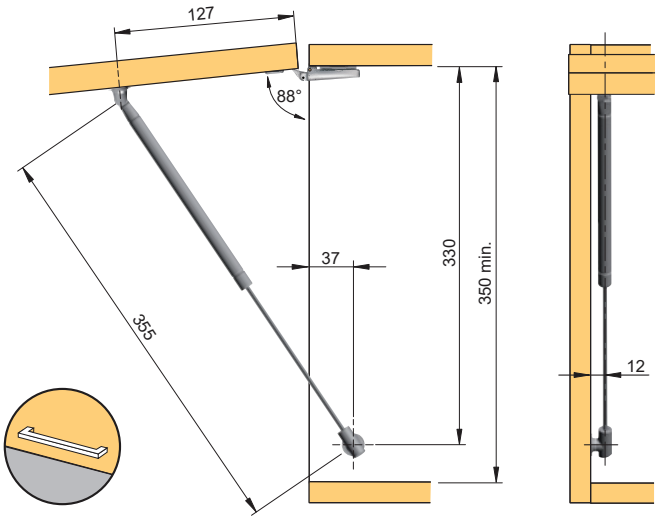

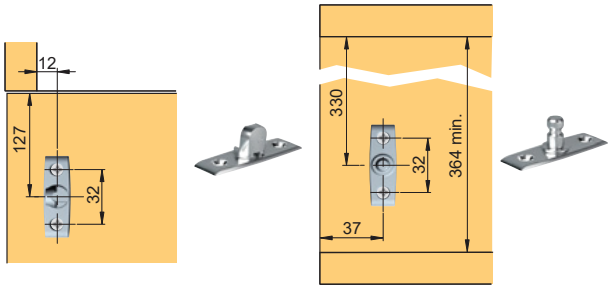

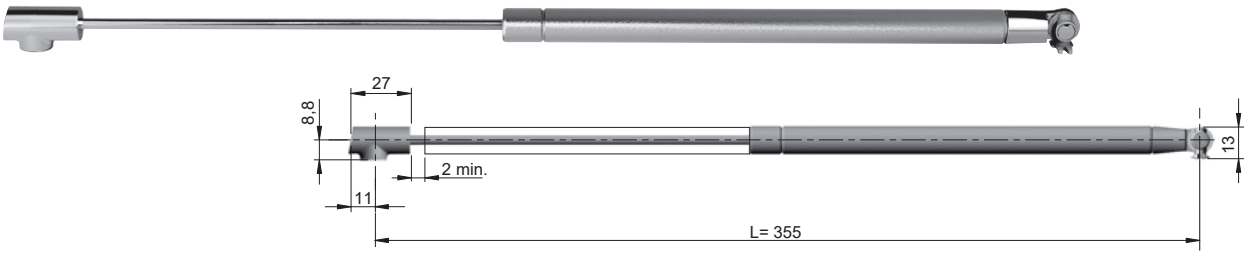

H (mm)	waga frontów (kg)																																				
	1	1,5	2	2,5	3	3,5	4	4,5	5	5,5	6	6,5	7	7,5	8	8,5	9	9,5	10	10,5	11	11,5	12	12,5	13	13,5	14	14,5	15	15,5	16	16,5	17	17,5	18
400	1 × 60 N			1 × 80 N		2 × 60 N					2 × 90 N					2 × 110 N					2 × 130 N						3 × 110 N					3 × 130 N		
450	1 × 60 N		1 × 80 N		2 × 60 N					2 × 90 N			2 × 110 N					2 × 130 N					3 × 110 N				3 × 130 N					4 × 110 N		
500	1 × 60 N		1 × 80 N		2 × 60 N				2 × 90 N				2 × 110 N				2 × 130 N					3 ×110 N				3 × 130 N						4 × 110 N		
550	1 × 60 N		1 × 80 N	2 × 60 N			2 × 90 N				2 × 110 N			2 × 130 N				3 × 110 N				3 ×130 N			4 × 110 N				4 × 130 N						
600	1 × 80 N		2 × 60 N		2 × 90 N			2 ×110 N				2 ×130 N					3 ×110 N				3 ×130 N				4 ×110 N		4 ×130 N								

zawiasy na str. 1.39–1.49
wkręty i eurowkręty na str. 7.3–7.18

podnośnik barkowy gazowo-olejowy K12

Podnośnik barkowy gazowo-olejowy K12

kod	opis
355722	164 mm
355724	244 mm
355726	355 mm

	L	L1	L2	L3
K12 164	164	158	39	180 min.
K12 244	244	230	76	250 min.
K12 355	355	330	127	350 min.

- minimalistyczny projekt, średnica tłoka tylko 12 mm
- wymiary podane w tabeli dotyczą wersji z otwieranej uchwytem przy zastosowaniu zawiasów puszkowych ze sprężyną
- w przypadku innych wersji (bezuchwytowe otwieranie, zawiasy Kimana) postępuj zgodnie z załączonymi instrukcjami lub instrukcjami na stronie internetowej

zalecamy stosować w połączeniu z zawiasami Kimana, str. 1.57–1.58

bardzo dobra funkcja otwierania bezuchwytowego (w połączeniu z systemem K-push na str. 1.53–1.54)

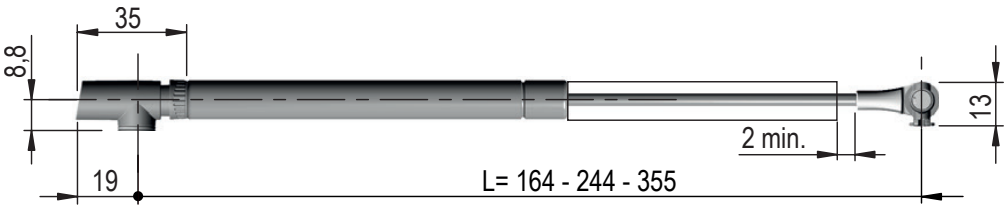

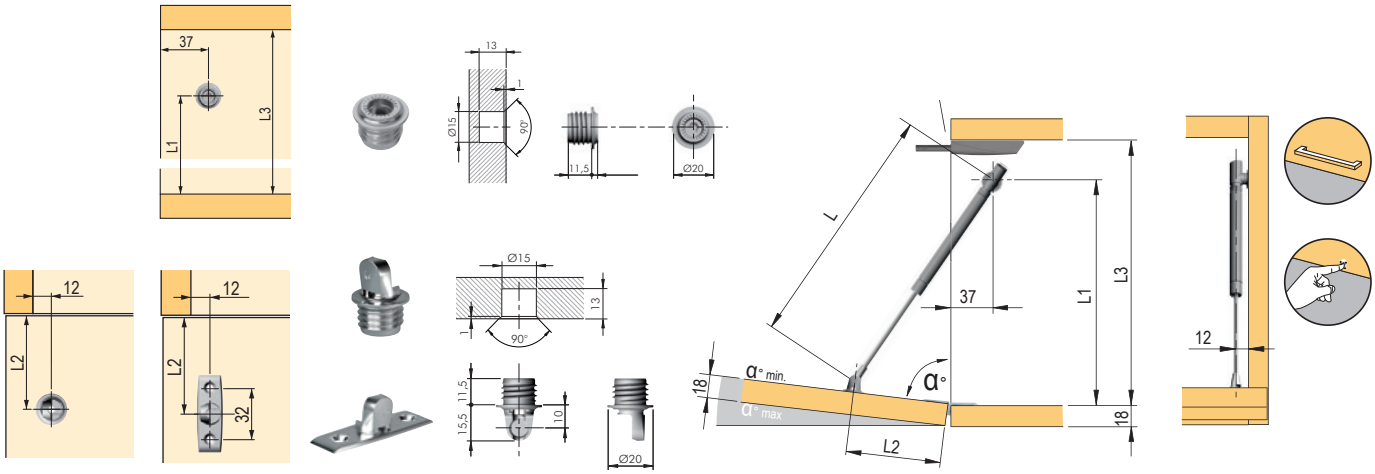

Kraby – podnośniki pozycjonujące

Podnośnik pozycjonujący Kraby 164 mm

kod	opis
135006	45 N
135007	60 N

- możliwość zatrzymania w różnych pozycjach
- możliwość regulowania kąta otwarcia za pomocą śruby na tłoku (kąt 83°–103°)

mocowanie do wąskiej ramki aluminiowej ze str. 1.104

- minimalna wewnętrzna głębokość szafki 193 mm
- do frontów o wielkości 230–300 mm

szerokość frontów	450 mm		600 mm		900 mm		1200 mm	
wysokość frontów (mm)	kg	ilość × N	kg	ilość × N	kg	ilość × N	kg	ilość × N
230–250	1,2 ÷ 1,3	1 × 45	1,6 ÷ 1,8	1 × 45	2,4 ÷ 2,6	2 × 45	3,2 ÷ 3,5	2 × 45
251–300	1,3 ÷ 1,6	1 × 45	1,8 ÷ 2,1	2 × 45	2,6 ÷ 3,2	2 × 45	3,5 ÷ 4,2	2 × 60

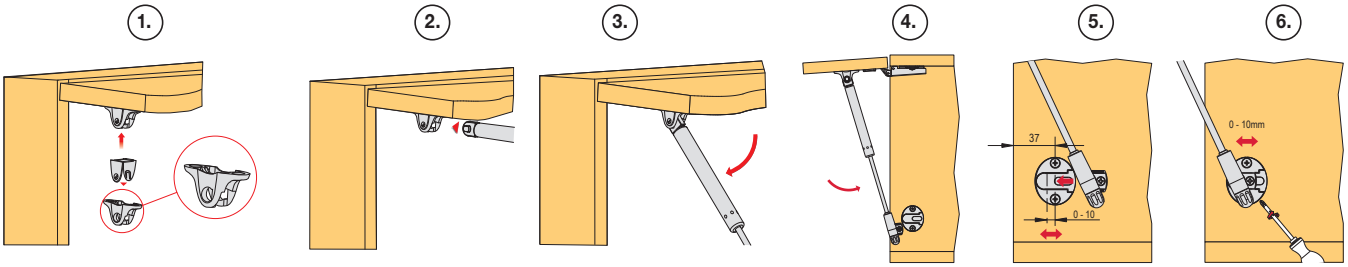

konieczne jest przestrzeganie procedury zakładania klapy do mocowania frontów, jak pokazano na rysunku

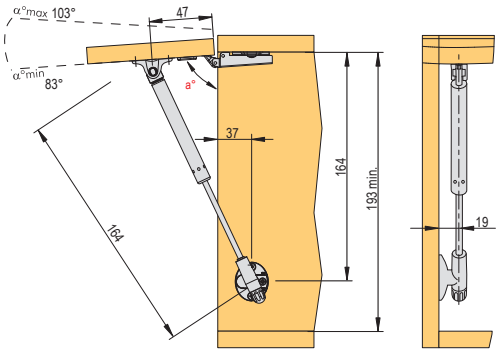

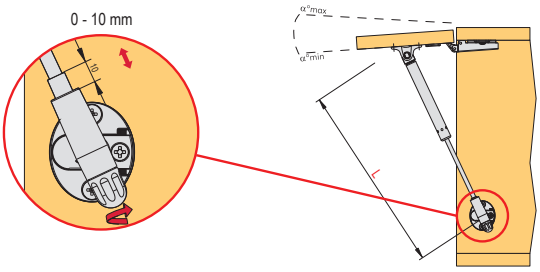

- wymiary podane na rysunku dotyczą wersji otwieranej uchwytem
- w celu bezuchwytowego otwierania, postępuj zgodnie z załączonymi instrukcjami lub instrukcjami na stronie internetowej

zawiasy na str. 1.39–1.49
wkręty i eurowkręty na str. 7.3–7.18

Kraby – podnośniki pozycjonujące

Podnośnik pozycjonujący Kraby 244 mm

kod	opis
15590	45 N
15591	60 N
15592	90 N
15593	120 N

- możliwość zatrzymania w różnych pozycjach
- możliwość regulowania kąta otwarcia za pomocą śruby na tłoku (kąt 83°–94°)

mocowanie do wąskiej ramki aluminiowej ze str. 1.104

- minimalna wewnętrzna głębokość szafki 270 mm
- do frontów o wielkości 300–550 mm

szerokość frontów	450 mm		600 mm		900 mm		1200 mm		1500 mm	
wysokość frontów (mm)	kg	ilość × N	kg	ilość × N	kg	ilość × N	kg	ilość × N	kg	ilość × N
300–350	1,6 ÷ 1,8	1 × 45	2,1 ÷ 2,5	1 × 60	3,2 ÷ 3,7	1 × 90	4,2 ÷ 4,9	2 × 45	5,3 ÷ 6,1	2 × 60
351–400	1,8 ÷ 2,1	1 × 45	2,5 ÷ 2,8	1 × 60	3,7 ÷ 4,2	2 × 45	4,9 ÷ 5,6	2 × 60	6,1 ÷ 7	2 × 90
401–450	2,1 ÷ 2,4	1 × 60	2,8 ÷ 3,2	2 × 45	4,2 ÷ 4,7	2 × 60	5,6 ÷ 6,3	2 × 90	7 ÷ 7,9	2 × 90
451–500	2,4 ÷ 2,6	2 × 45	3,2 ÷ 3,5	2 × 60	4,7 ÷ 5,3	2 × 60	6,3 ÷ 7	2 × 120	×	×
501–550	2,6 ÷ 2,9	2 × 45	3,5 ÷ 3,9	2 × 60	5,3 ÷ 5,8	2 × 90	7 ÷ 7,7	2 × 120	×	×

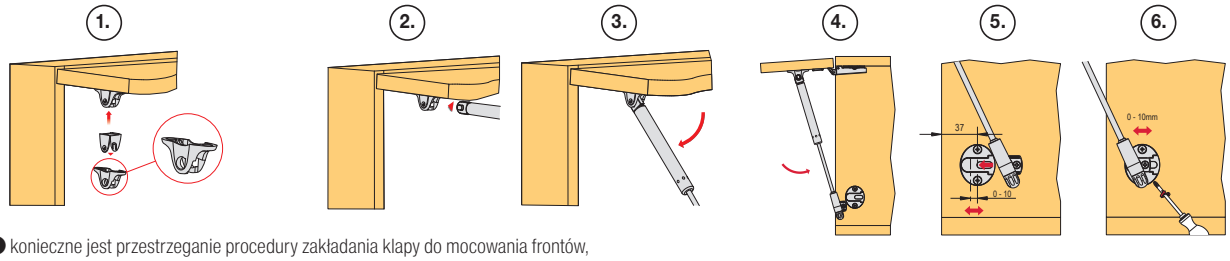

konieczne jest przestrzeganie procedury zakładania klapy do mocowania frontów, jak pokazano na rysunku

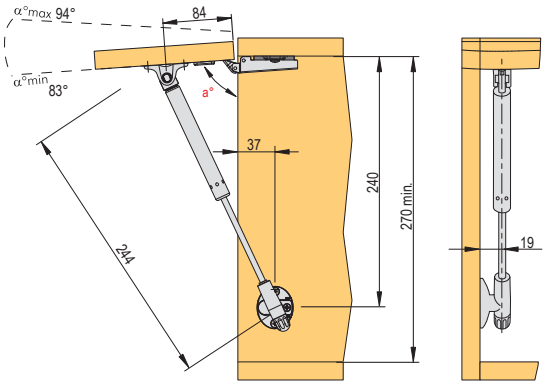

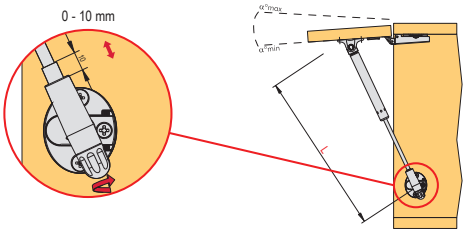

- wymiary podane na rysunku dotyczą wersji otwieranej uchwytem
- w celu bezuchwytowego otwierania, postępuj zgodnie z załączonymi instrukcjami lub instrukcjami na stronie internetowej

zawiasy na str. 1.39–1.49
wkręty i eurowkręty na str. 7.3–7.18

Kraby – podnośniki pozycjonujące

Podnośnik pozycjonujący Kraby 355 mm

kod	opis
135008	45 N
135009	60 N
135010	90 N
135011	120 N
129029	160 N

- możliwość zatrzymania w różnych pozycjach
- możliwość regulowania kąta otwarcia za pomocą śruby na tłoku (kąt 83°–94°)

mocowanie do wąskiej ramki aluminiowej ze str. 1.104

- minimalna wewnętrzna głębokość szafki 374 mm
- do frontów o wielkości 400–700 mm

szerokość frontów	450 mm		600 mm		900 mm		1200 mm		1500 mm		1800 mm	
wysokość frontów (mm)	kg	ilość × N	kg	ilość × N	kg	ilość × N	kg	ilość × N	kg	ilość × N	kg	ilość × N
400 – 450	2,1 ÷ 2,4	1 × 60	2,8 ÷ 3,2	2 × 45	4,2 ÷ 4,7	2 × 45	5,6 ÷ 6,3	2 × 60	7 ÷ 7,9	2 × 60	8,4 ÷ 9,5	2 × 90
451 – 500	2,4 ÷ 2,6	1 × 60	3,2 ÷ 3,5	2 × 45	4,7 ÷ 5,3	2 × 45	6,3 ÷ 7	2 × 60	7,9 ÷ 8,8	2 × 90	9,5 ÷ 10,5	2 × 90
501 – 550	2,6 ÷ 2,9	1 × 60	3,5 ÷ 3,9	2 × 45	5,3 ÷ 5,8	2 × 60	7 ÷ 7,7	2 × 90	8,8 ÷ 9,7	2 × 90	10,5 ÷ 11,6	2 × 120
551 – 600	2,6 ÷ 3,2	2 × 45	3,9 ÷ 4,2	2 × 60	5,8 ÷ 6,3	2 × 60	7,7 ÷ 8,4	2 × 90	9,7 ÷ 10,5	2 × 120	×	×
601 – 650	3,2 ÷ 3,4	2 × 60	4,2 ÷ 4,6	2 × 60	6,3 ÷ 6,8	2 × 90	8,4 ÷ 9,1	2 × 120	×	×	×	×
651 – 700	3,4 ÷ 3,7	2 × 60	4,6 ÷ 4,9	2 × 60	6,8 ÷ 7,4	2 × 90	9,1 ÷ 9,8	2 × 120	×	×	×	×

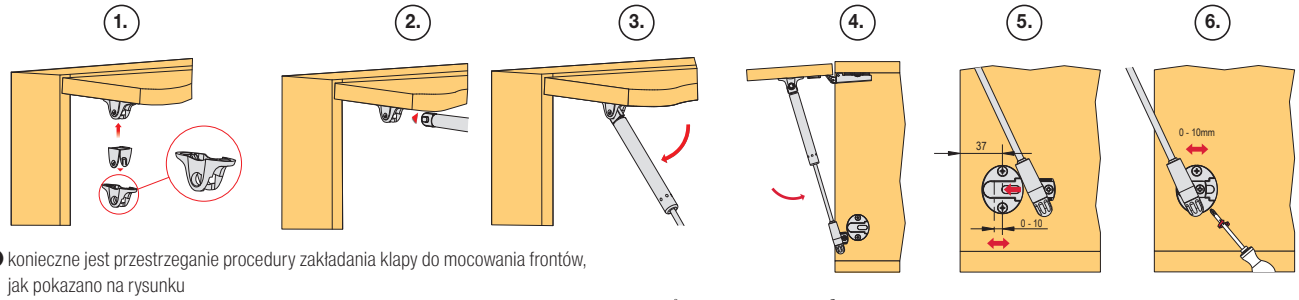

konieczne jest przestrzeganie procedury zakładania klapy do mocowania frontów, jak pokazano na rysunku

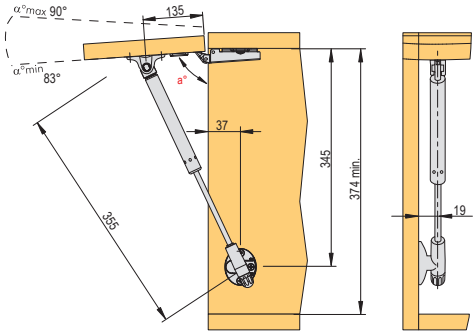

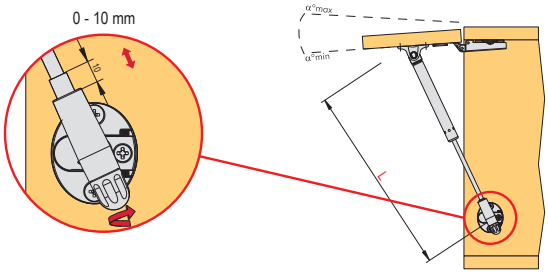

- wymiary podane na rysunku dotyczą wersji otwieranej uchwytem
- w celu bezuchwytowego otwierania, postępuj zgodnie z załączonymi instrukcjami lub instrukcjami na stronie internetowej

zawiasy na str. 1.39–1.49
wkręty i eurowkręty na str. 7.3–7.18

podnośnik barkowy Kraby

Podnośnik barkowy Kraby

kod	opis
15588	164 mm
15594	244 mm
15589	355 mm

kod	L (mm)	L1 (mm)	L2 (mm)	L3 (mm)
15588	164	164	47	min. 193
15594	244	240	84	min. 270
15589	355	345	135	min. 374

- wymiary podane w tabeli dotyczą wersji z otwieranej uchwytem i przy zastosowaniu zawiasów puszkowych ze sprężyną
- w przypadku innych wersji (bezuchwytowe otwieranie, zawiasy Kimana) postępuj zgodnie z załączonymi instrukcjami lub instrukcjami na stronie internetowej

wysokość frontów (mm)	rodzaj teleskopu	waga (kg)
225 – 250	2 ×15588	<3,5
301 – 350	2 ×15594	<4,9
401 – 450	2 ×15589	<6,3

- szerokość frontów: 1200 mm
- możliwość regulowania kąta otwarcia za pomocą śruby na tłoku (kąt 85–90°)

mocowanie do wąskiej ramki aluminiowej ze str. 1.104

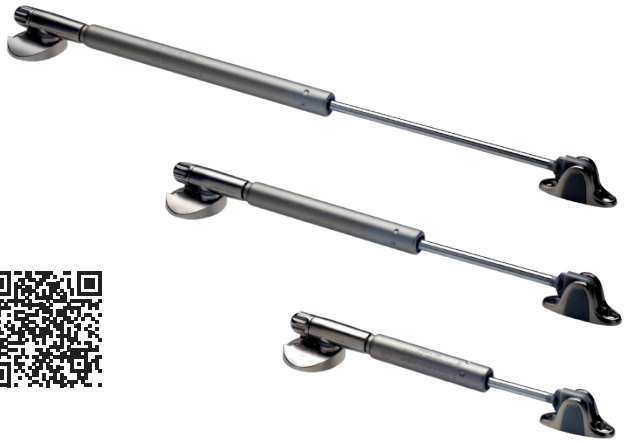

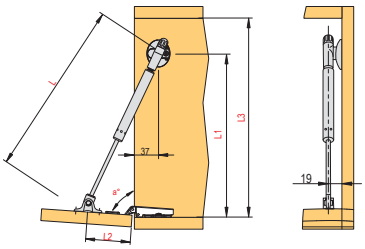

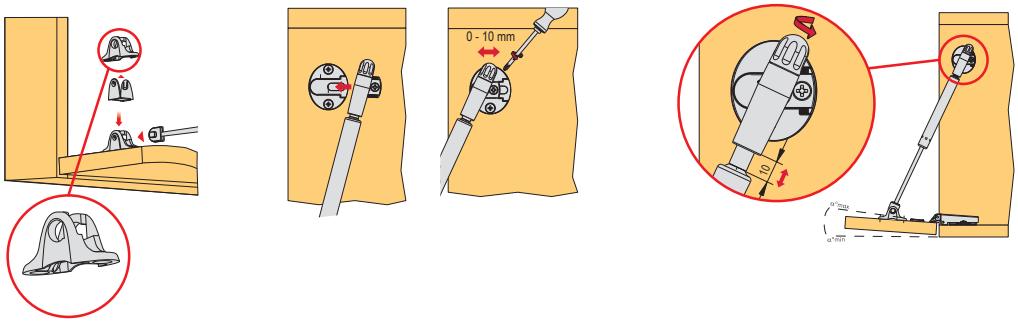

Ważne: Mocowanie frontu musi być umieszczone w pozycji pionowej, otworem do przodu.
Należy zamontować według obrazka, w przeciwnym wypadku dojdzie do uszkodzenia wspornika!

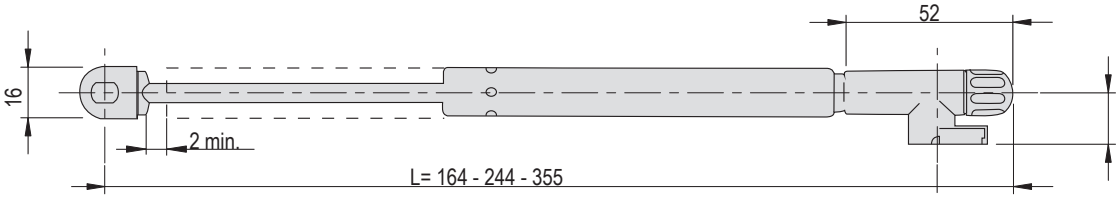

Mocowania do wiercenia do podnośnika K12

kod	opis
361121	do korpusu (tylko dla górnych podnośników K12)
361122	do frontu

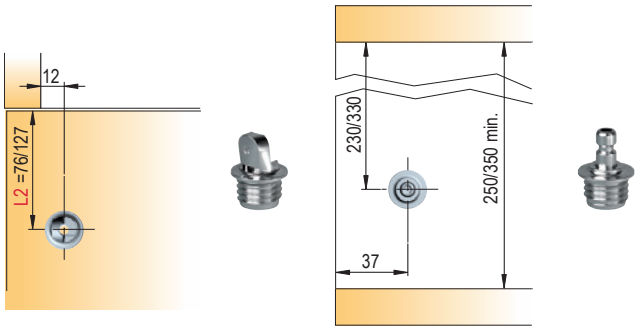

- średnica wiercenia 15 mm, głębokość 13 mm

Akcesoria do montażu do ramek aluminiowych do K12

kod	opis
282479	adapter do wąskiej ramki aluminiowej

Akcesoria do montażu na ramkach aluminiowych do Kraby

kod	opis
15597	adapter do wąskiej ramki aluminiowej
15598	wkręt montażowy, 5 × 10,5 mm, samogwintujący
15599	wkręt montażowy, 3,9 × 32 mm, samogwintujący

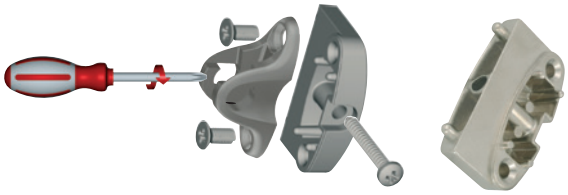

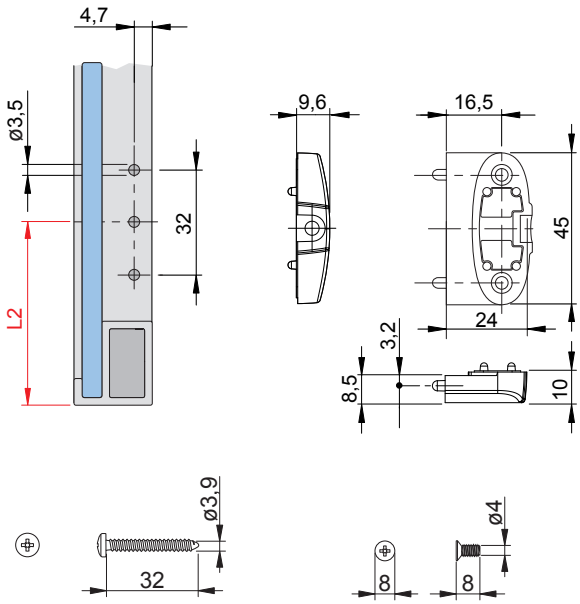

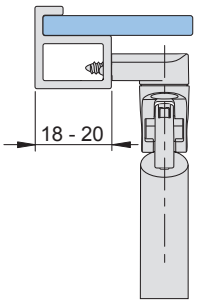

KRABY	L2 (mm)
164	47
244	84
355	135

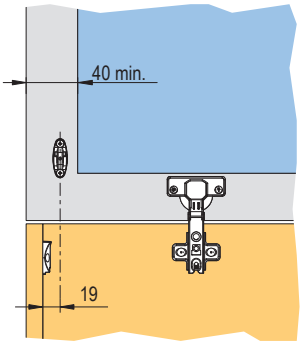

Kiaro system do opuszczania klap z tłumieniem

Kiaro

- minimalistyczny, ponadczasowy design, mechanizm ukryty za tylnym panelem
- mechanizm może być używany po obu stronach
- prosty montaż za tylną ścianą korpusu
- dostępna również wersja z oświetleniem LED
- można otworzyć za pomocą systemu do otwierania bezuchwytowego K-push
- ustawienie kąta otwarcia
- stopniowe otwieranie i tłumienie przy zamykaniu

N Kiaro system do opuszczania klap z tłumieniem

typ	kolor	
	T-Met	Gunmetal
Kiaro S z tłumieniem	**405998**	**405997**
Kiaro S z taśmą LED	**405996**	**405995**
Kiaro z tłumieniem	**392158**	**392159**
Kiaro z taśmą LED	**392164**	**392165**

- dwa typy dla lżejszych frontu Kiaro S i dla cięższych frontów Kiaro
- regulacja siły podnośnika bezpośrednio na mechanizmie
- możliwość regulacji kąta otwierania

zalecamy system K-push do otwierania bezuchwytowego, patrz na str. 1.53 – 1.54
zalecamy stosować w połączeniu z zawiasami Kimana, patrz. na str. 1.57–1.58

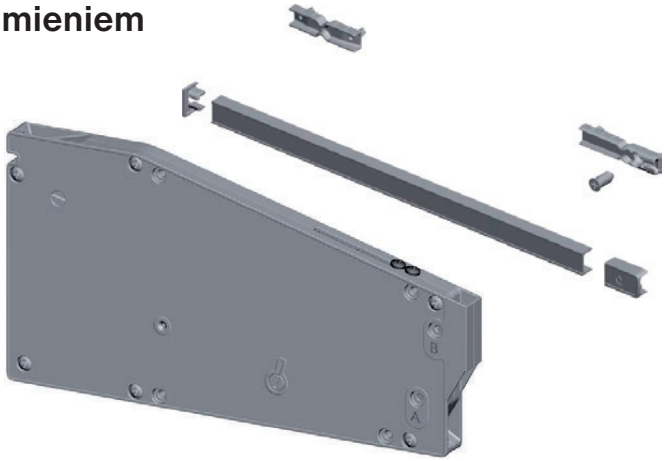

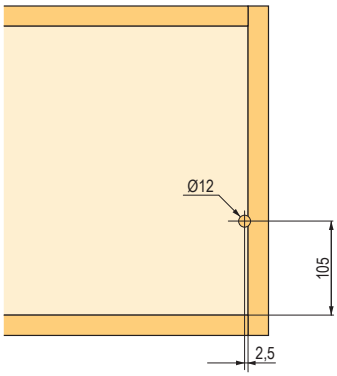

widok z tyłu – otwór na kabel

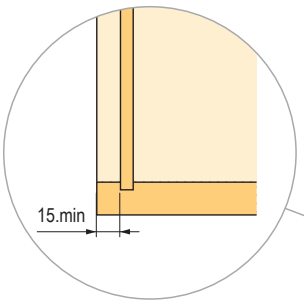

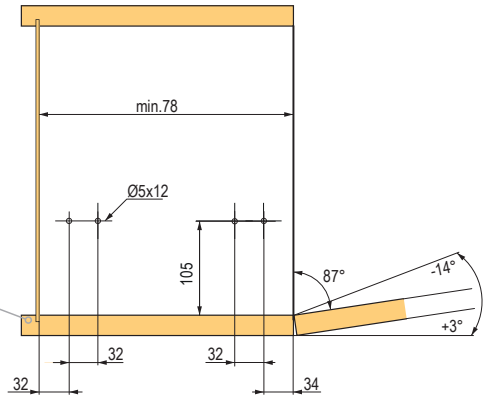

boczna strona korpusu – otwory na listwę prowadzącą

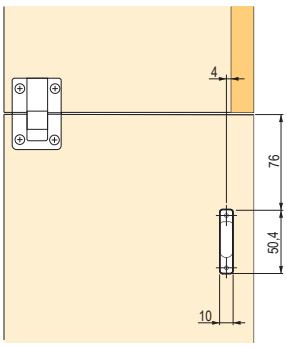

widok z góry – otwór na uchwyt frontu

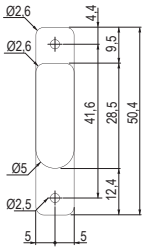

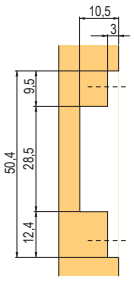

głębokość frezowania otworu na uchwyt frontu

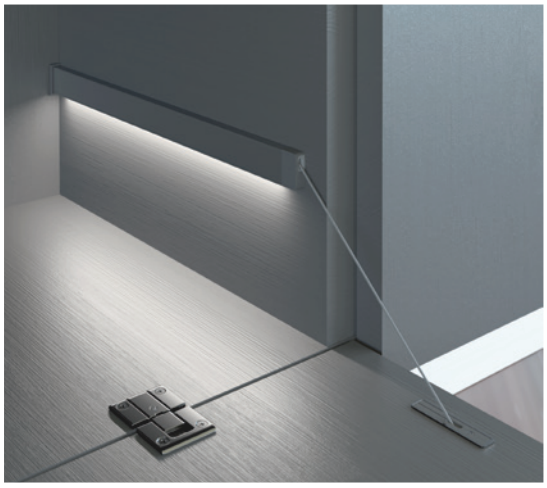

Kiaro system do opuszczania klap z tłumieniem

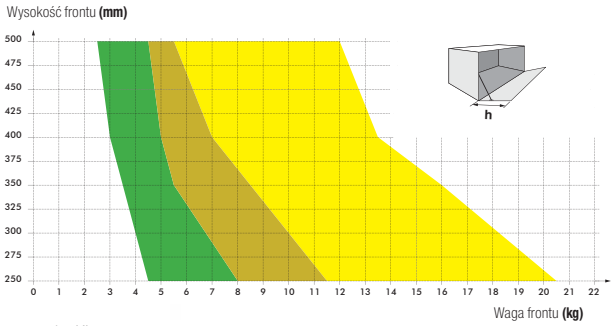

= 1× Kiaro
= 1× lub 2× Kiaro
= 2× Kiaro

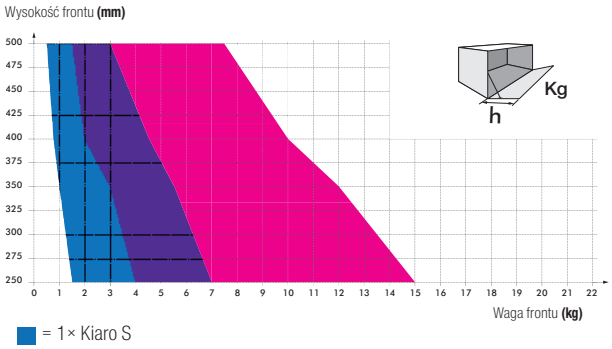

= 1× Kiaro S
= 1× lub 2× Kiaro S
= 2× Kiaro S

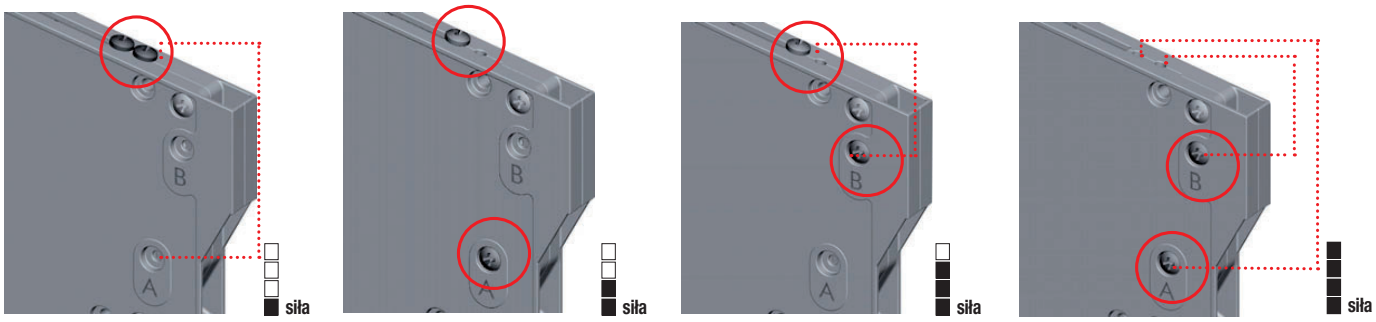

- siłę podnośnika można regulować za pomocą wkrętów

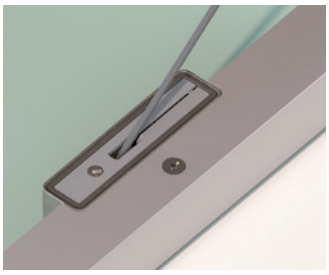

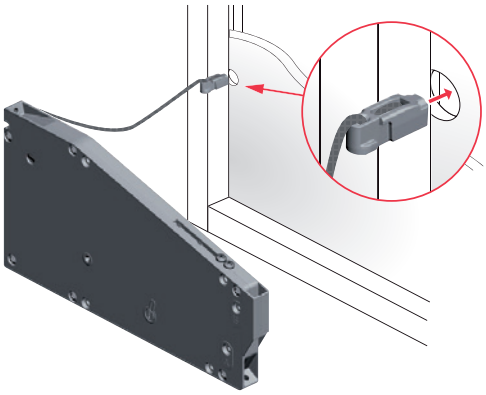

AKCESORIA

kod	opis
392166	zestaw zasilający oświetlenie LED
406007	uchwyt drzwiowy bez konieczności frezowania
406008	mocowanie do ramki aluminiowej

Komplet zawiera:
- transformator
- czujnik z koncentratorem
- kabel łączący

Link system do opuszczania klap z tłumieniem

Link

- tłumi podczas otwierania i zamykania
- masywna stalowa obudowa, linka ze stali nierdzewnej
- można otworzyć za pomocą systemu do otwierania bezuchwytowego K-push
- minimalistyczny, ponadczasowy design

Link system do opuszczania klap z tłumieniem

typ	kolor	
	biały	T-Met
A262	**265512**	**265504**
N262	**265515**	**265507**
U262	**265517**	**265509**
AL280	**265519**	**264968**
AQ300	**265520**	**264969**
AQ335	**265521**	**265511**

- obciążenie aż 9 kg (biorąc pod uwagę wysokość frontu)
- możliwość ustawienia kąta otwarcia (równolegle z dnem korpusu)
- nie można ustawić siły podnośnika, jest już ustalona
- system prawo/lewy

zalecamy system K-push do otwierania bezuchwytowego, patrz na str. 1.53–1.54
zalecamy stosować w połączeniu z zawiasami Kimana, patrz. na str. 1.57–1.58
stosując konwencjonalne zawiasy użyj zawiasów **BEZ** sprężyny, patrz na str. 1.44–1.45

Biały

T-Met

Ustawienie kąta otwarcia za pomocą inbusu

Schemat wiercenia

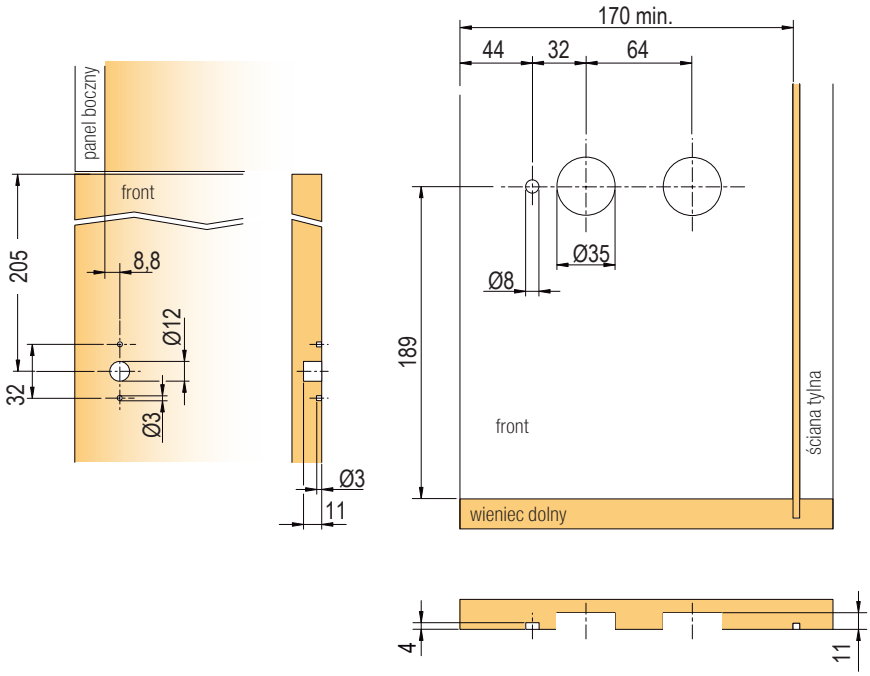

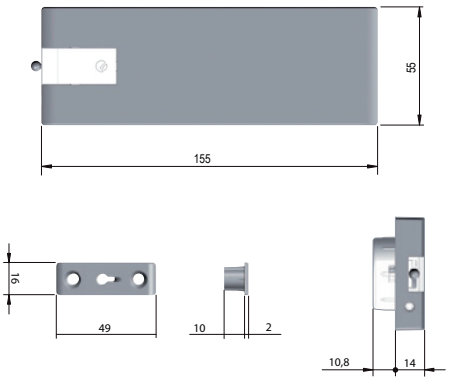

Link system do opuszczania klap z tłumieniem

Obliczanie siły systemu Link (sprawdzono za pomocą użycia zawiasów Kimana)

Waga frontu kg	Wysokość frontu (mm) 250		275		300		325		350		375		400		425		450		480	
1,75	×	×	×	×	×	×	×	×	×	×	×	×	×	×	A262	A262	A262	A262	A262	A262
	A262		N262		N262		N262		N262		N262		U262		U262		×		×	
2,00	×	×	×	×	×	×	×	×	A262	A262	A262	A262	A262	A262	A262	A262	A262	N262	A262	N262
	N262		N262		N262		N262		U262		U262		×		×		×		AL280	
2,25	×	×	×	×	×	×	A262	A262	A262	A262	A262	A262	A262	N262	A262	N262	A262	N262	A262	U262
	N262		N262		U262		U262		×		×		×		×		×		AL280	
2,50	×	×	A262	A262	A262	A262	A262	A262	A262	A262	A262	N262	A262	N262	A262	N262	A262	U262	A262	U262
	N262		U262		U262		×		×		×		×		×		AL280		AL280	
2,75	×	×	A262	A262	A262	A262	A262	U262	A262	N262	A262	N262	A262	U262	A262	U262	A262	U262	N262	U262
	U262		U262		×		×		×		×		×		AL280		AL280		AQ300	
3,00	A262	A262	A262	A262	A262	N262	A262	N262	A262	N262	A262	U262	A262	U262	N262	U262	N262	U262	U262	U262
	U262		×		×		×		AL280		AL280		AL280		AQ300		AQ300		AQ300	
3,25	A262	A262	A262	N262	A262	N262	A262	N262	A262	U262	A262	U262	N262	U262	N262	U262	U262	U262	U262	U262
	×		×		×		AL280		AL280		AL280		AQ300		AQ300		AQ300		AQ300	
3,50	A262	A262	A262	N262	A262	N262	A262	N262	A262	U262	N262	U262	N262	U262	U262	U262	U262	U262	N262	AL280
	×		×		×		AL280		AL280		AQ300		AQ300		AQ300		AQ300		AQ300	
3,75	A262	N262	A262	N262	A262	U262	A262	U262	N262	U262	N262	U262	U262	U262	U262	U262	N262	AL280	U262	AL280
	×		×		AL280		AL280		AQ300		AQ300		AQ300		AQ300		AQ335		AQ335	
4,00	A262	N262	A262	U262	A262	U262	N262	U262	N262	U262	U262	U262	U262	U262	N262	AL262	U262	AL280	U262	AL280
	×		×		AL280		AL280		AQ300		AQ300		AQ335		AQ335		AQ335		AQ335	
4,25	A262	N262	A262	U262	N262	U262	N262	U262	U262	U262	U262	U262	N262	AL280	U262	AL280	U262	AL280	U262	AL280
	×		AL280		AQ300		AQ300		AQ300		AQ300		AQ300		AQ335		AQ335		×	
4,50	A262	U262	A262	U262	N262	U262	U262	U262	U262	U262	N262	AL280	U262	AL280	U262	AL280	U262	AL280	AL280	AL280
	AL280		AL280		AQ300		AQ300		AQ300		AQ335		AQ335		AQ335		×		×	
4,75	A262	U262	N262	U262	U262	U262	U262	U262	N262	AL280	U262	AL280	U262	AL280	U262	AL280	AL280	AL280	AL280	AL280
	AL280		AQ300		AQ300		AQ300		AQ335		AQ335		AQ335		×		×		×	
5,00	N262	U262	N262	U262	U262	U262	N262	AL280	U262	AL280	U262	AL280	U262	AL280	AL280	AL280	AL280	AL280	AL280	AL280
	AL280		AQ300		AQ300		AQ335		AQ335		AQ335		×		×		×		×	
5,25	N262	U262	U262	U262	U262	U262	N262	AL280	U262	AL280	U262	AL280	AL262	AL280	AL280	AL280	AL280	AL280	AL280	AQ300
	AL280		AQ300		AQ300		AQ335		AQ335		×		×		×		×		×	
5,50	N262	U262	U262	U262	N262	AL280	U262	AL280	U262	AL280	AL280	AL280	AL280	AL280	AL280	AL280	AL280	AQ300	AL280	AQ300
	AL280		AQ300		AQ335		AQ335		×		×		×		×		×		×	
5,75	U262	U262	U262	U262	N262	AL280	U262	AL280	U262	AL280	AL280	AL280	AL280	AL280	AL280	AQ300	AL280	AQ300	AQ300	AQ300
	AQ300		AQ300		AQ335		AQ335		×		×		×		×		×		×	
6,00	U262	U262	N262	AL280	U262	AL280	U262	AL280	AL280	AL280	AL280	AL280	AL280	AL280	AL280	AQ300	AL280	AQ300	AQ300	AQ300
	AQ300		AQ335		AQ335		×		×		×		×		×		×		×	
6,25	U262	U262	N262	AL280	U262	AL280	U262	AL280	AL280	AL280	AL280	AL280	AL280	AQ300	AL280	AQ300	AQ300	AQ300	AQ300	AQ300
	AQ300		AQ335		AQ335		×		×		×		×		×		×		×	
6,50	N262	AL280	U262	AL280	U262	AL280	AL280	AL280	AL280	AL280	AL280	AL280	AL280	AQ300	AQ300	AQ300	AQ300	AQ300	AQ300	AQ335
	AQ335		AQ335		×		×		×		×		×		×		×		×	
6,75	N262	AL280	U262	AL280	U262	AL280	AL280	AL280	AL280	AL280	AL280	AQ300	AL280	AQ300	AQ300	AQ300	AQ300	AQ300	AQ300	AQ335
	AQ335		AQ335		×		×		×		×		×		×		×		×	
7,00	U262	AL280	U262	AL280	AL280	AL280	AL280	AL280	AL280	AQ300	AL280	AQ300	AQ300	AQ300	AQ300	AQ300	AQ300	AQ335	AQ335	AQ335
	AQ335		AQ335		×		×		×		×		×		×		×		×	
7,50	U262	AL280	AL280	AL280	AL280	AL280	AL280	AL280	AL280	AQ300	AQ300	AQ300	AQ300	AQ300	AQ300	AQ335	AQ335	AQ335	AQ335	AQ335
	AQ335		×		×		×		×		×		×		×		×		×	
8,00	U262	AL280	AL280	AL280	AL280	AL280	AL280	AQ300	AQ300	AQ300	AQ300	AQ300	AQ300	AQ335	AQ335	AQ335	AQ335	AQ335	×	×
8,25	AL280	AL280	AL280	AL280	AL280	AQ300	AL280	AQ300	AQ300	AQ300	AQ300	AQ300	AQ335	AQ335	AQ300	AQ335	AQ335	AQ335	×	×
8,50	AL280	AL280	AL280	AL280	AL280	AQ300	AQ300	AQ300	AQ300	AQ300	AQ300	AQ335	AQ335	AQ335	AQ335	AQ335	×	×	×	×
8,75	AL280	AL280	AL280	AL280	AL280	AQ300	AQ300	AQ300	AQ300	AQ300	AQ300	AQ335	AQ335	AQ335	AQ335	AQ335	×	×	×	×
9,00	AL280	AL280	AL280	AQ300	AL280	AQ300	AQ300	AQ300	AQ300	AQ335	AQ335	AQ335	AQ335	AQ335	×	×	×	×	×	×

Objaśnienie:

×	×
A262	

– dla wymienionej kombinacji może być użyty tylko jeden mechanizm (montaż z prawej lub lewej strony)

×	
A262	N262

– w przypadku wymienionej kombinacji należy zastosować dwa mechanizmy

A262	U262
AL280	

– w przypadku wymienionej kombinacji można wybrać wariant z jednym mechanizmem lub dwoma mechanizmami (w przypadku dwa mechanizmy o szerokości powyżej 600 mm zalecamy stosowanie dwóch mechanizmów)

siłownik do wysunięcia monitora

N Press & open siłownik do wysunięcia monitora/telewizora

kod	opis
389664	685 mm/150N
389665	685 mm/200N
389666	865 mm/150N
389667	865 mm/200N

- do wysunięcia ekranu za pomocą siłownika należy użyć prowadnicy, np. prowadnicy kulkowej
- naciśnięcie siłownika powoduje jego wysunięcie, aby zamknąć należy ułożyć siłownik w pozycji wyjściowej
- może być stosowany w pozycji pionowej lub poziomej

Zastosowanie:
- wysunięcie monitora z blatu biurka lub ekranu telewizora z szafki
- minibar w oparciu sofy

Przykład instalacji:

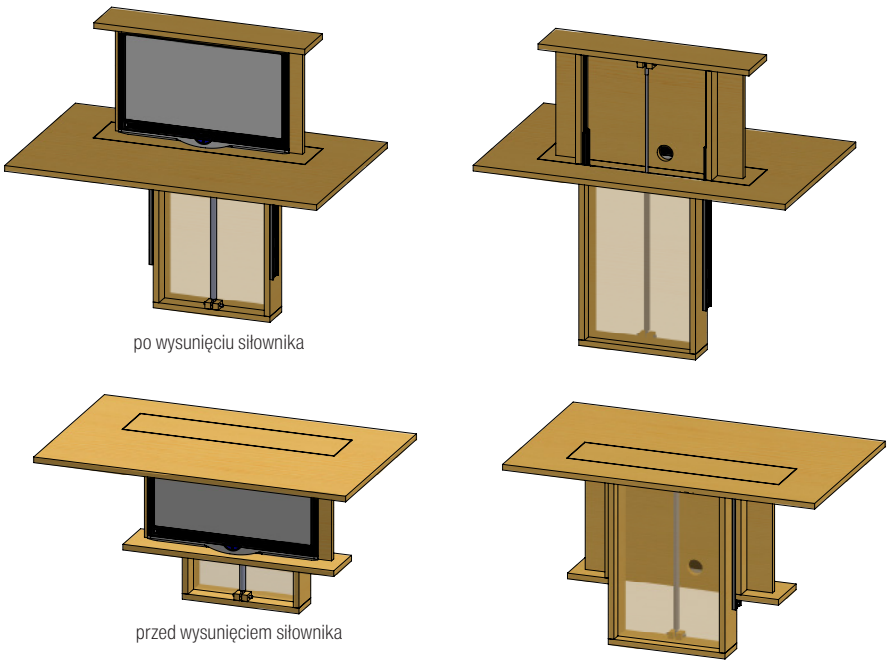

po wysunięciu siłownika

przed wysunięciem siłownika

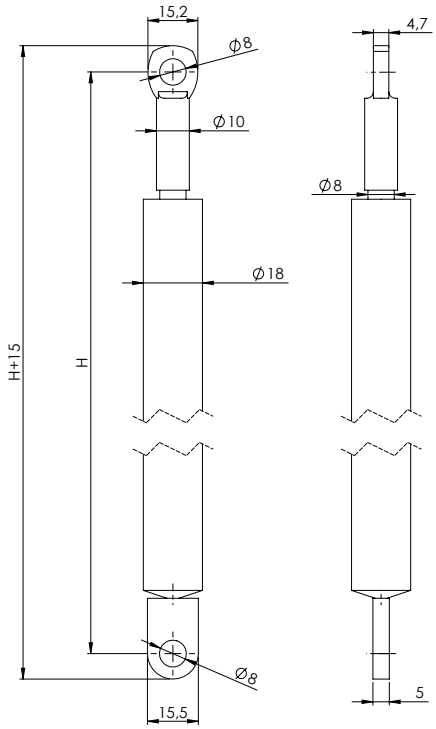

Przybliżona waga 18 mm MDF wynosi 13 kg/m², w przypadku 18 mm płyty wiórowej laminowanej wynosi 11,7 kg/m² (waga zależy od producenta, gęstości, zawartości z recyklingu itp.).

Podnośnik automatyczny Strong 245 mm

szary	biały	siła podnośnika
275672	**248162**	30 N
275673	**248163**	60 N
275674	**248164**	80 N
275675	**248165**	100 N
275676	**248166**	120 N

- fronty otwierają się do pozycji maksymalnej (bez funkcji pozycjonowania)

zalecamy stosować w połączeniu z zawiasami bez sprężyny, patrz. na str. 1.44–1.45

szerokość (mm)	300			400			500			600			700			800			900			1000		
wysokość (mm)	waga (kg)	tłoki	siła (N)	waga (kg)	tłoki	siła (N)	waga (kg)	tłoki	siła (N)	waga (kg)	tłoki	siła (N)	waga (kg)	tłoki	siła (N)	waga (kg)	tłoki	siła (N)	waga (kg)	tłoki	siła (N)	waga (kg)	tłoki	siła (N)
300	1.1	1	30	1.5	1	30	1.9	1	30	2.3	1	60	2.6	1	60	3.0	1	60	3.4	1	60	3.8	1	60
		2	-		2	-		2	-		2	30		2	30		2	30		2	30		2	30
350	1.3	1	30	1.8	1	60	2.2	1	60	2.6	1	60	3.1	1	60	3.5	1	80	3.9	1	80	4.4	1	80
		2	-		2	30		2	30		2	30		2	30		2	30+60		2	30+60		2	30+60
400	1.5	1	60	2.0	1	60	2.5	1	60	3.0	1	80	3.5	1	80	4.0	1	100	4.5	1	100	5.0	1	120
		2	30		2	30		2	30		2	30+60		2	30+60		2	30+60		2	60		2	60
450	1.7	1	60	2.3	1	60	2.8	1	80	3.4	1	100	3.9	1	100	4.5	1	120	5.1	1	-	5.6	1	-
		2	30		2	30		2	30+60		2	30+60		2	60		2	60		2	60+80		2	60+80
500	1.9	1	60	2.5	1	80	3.1	1	100	3.8	1	100	4.4	1	120	5.0	1	-	5.6	1	-	6.3	1	-
		2	30		2	30+60		2	60		2	60		2	60		2	60+80		2	80		2	80+100
550	2.1	1	80	2.8	1	100	3.4	1	120	4.1	1	-	4.8	1	-	5.5	1	-	6.2	1	-	6.9	1	-
		2	30+60		2	30+60		2	60		2	60+80		2	80		2	80+100		2	100		2	100+120

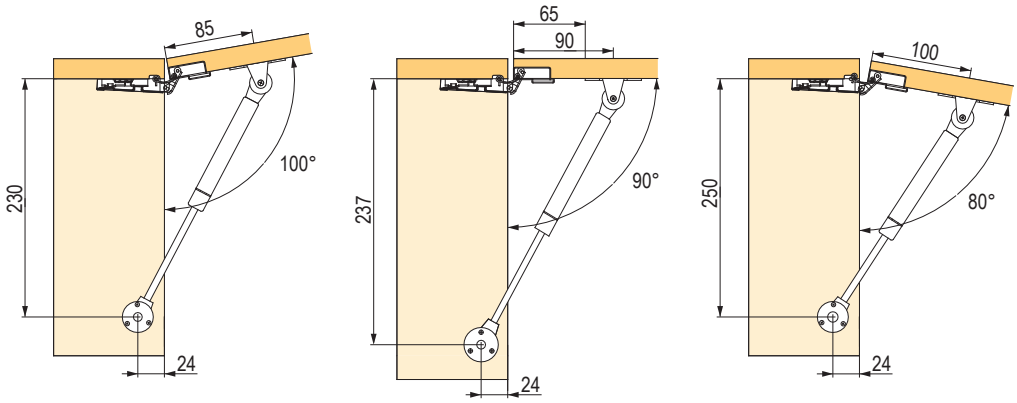

mechanizmy uchylne Strong

Podnośnik pozycjonujący (FREE) Strong 245 mm

szary	biały	siła podnośnika
284250	**284254**	60 N
284251	**284255**	80 N
284252	**284256**	100 N
284253	**284257**	120 N

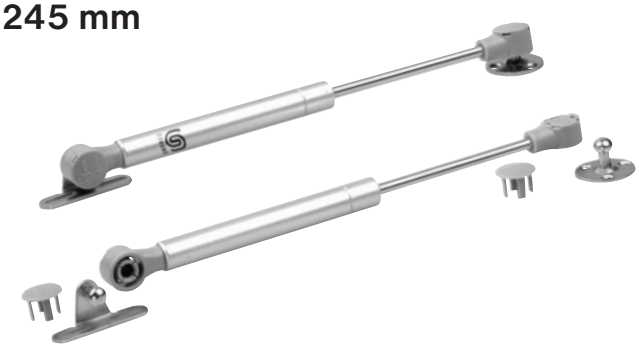

- z funkcją pozycjonowania (musisz użyć odpowiedniej siły podnośnika)
- zalecamy stosować w połączeniu z zawiasami bez sprężyny, patrz. na str. 1.44–1.45
  do dokładnego obliczenia siły potrzebnej do otwarcia frontu można użyć wzoru:
  - wymagana siła podnośnika (N) = waga frontu (kg) × wysokość frontu (mm) / 13,5
- w przypadku wariantu z dwoma siłownikami należy użyć połowy siły

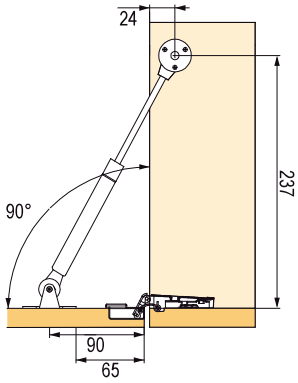

Podnośnik barkowy Strong

szary	biały	siła podnośnika
275689	**248167**	80 N

AKCESORIA

kod	opis
276001	mocowanie do ramek aluminiowych

Siłownik tłumiący Strong tatami 230 mm, kod 317900

Podnośnik automatyczny Strong 180 mm

szary	siła podnośnika
315986	80 N

- fronty otwierają się do pozycji maksymalnej (bez funkcji pozycjonowania)
- minimalna wewnętrzna wysokość montażu wynosi 185 mm

zalecamy stosować w połączeniu z zawiasami bez sprężyny, patrz. na str. 1.44–1.45

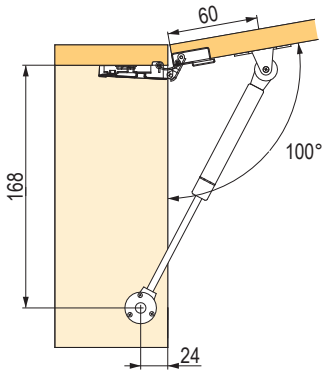

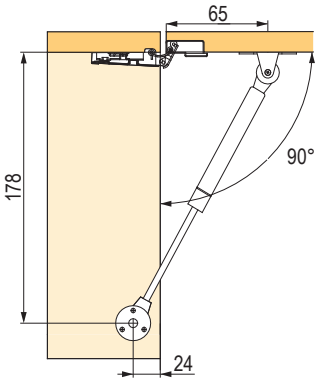

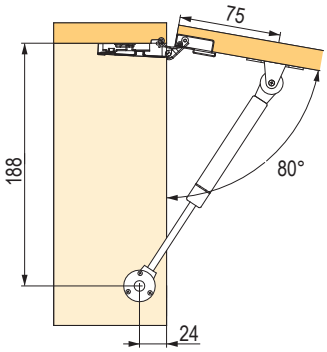

Siłownik tłumiący Strong tatami 230 mm

szary	siła podnośnika
317900	120 N

- podpórka do frontu jest umieszczona poziomo (skrzynie itp.)
- z tłumieniem przy zamykaniu
- minimalna głębokość korpusu 270 mm
- od szerokości frontu 600 mm użyj dwóch tłoków

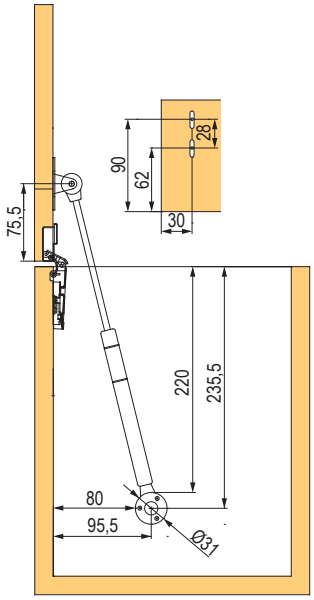

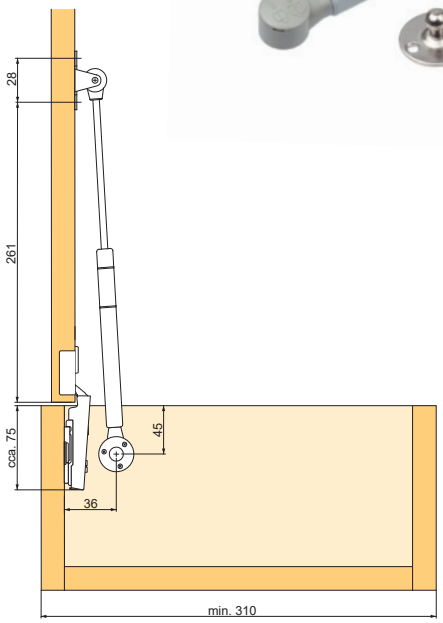

zawieszki meblowe na str. 1.65–1.76
zawiasy na str. 1.39–1.52
wkręty i eurowkręty na str. 7.3–7.18

inne mechanizmy uchylne

Podnośnik sprężynowy do frontów uchylnych

kod	opis
11477	bez możliwości nastawienia siły podnoszenia

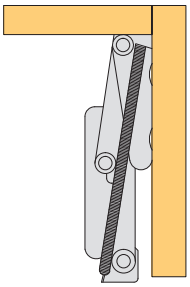

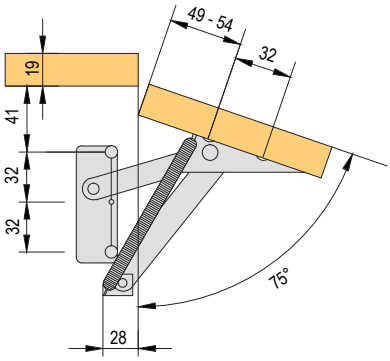

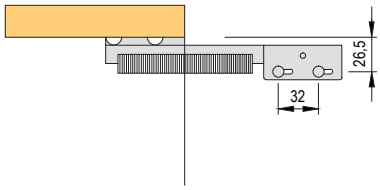

Rozwórka

kod	opis
315018	QUICK 250

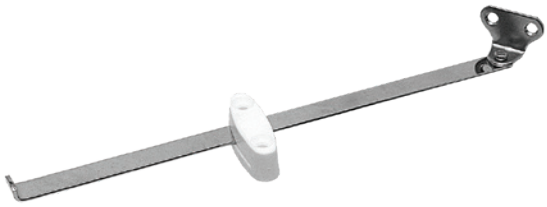

Rozwórka nożycowa

kod	opis
15620	200, nikiel

Mechanizm do otwierania szafek na buty

kod	opis
100246	jednoczęściowy, plastik, biały
11485	dwuczęściowy, plastik, biały
11484	trójczęściowy, plastik, biały

- tylko do frontów wpuszczanych

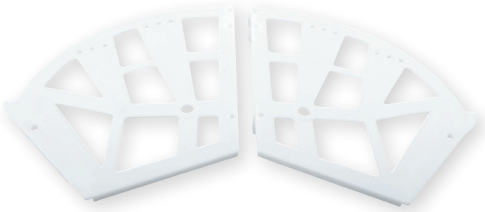

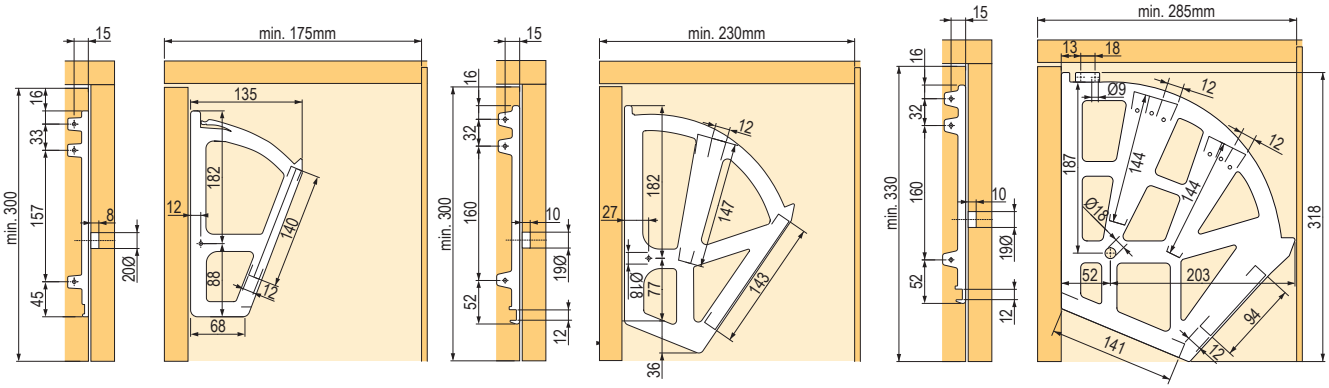

Rozwórka z blokadą

kod	opis
15623	biała, lewa

Przegląd rodzajów zawiasów Sensys

Stal niklowana

Do frontów o grubości 15–24 mm, z tłumieniem, ze sprężyną i bez sprężyny do otwierania bezuchwytowego Push to open.
Patrz strona: 1.116

Do frontów o grubości 10–16 mm, z tłumieniem, ze sprężyną i bez sprężyny do otwierania bezuchwytowego Push to open.
Patrz strona: 1.117

Do frontów o grubości 15–32 mm, z tłumieniem, ze sprężyną i bez sprężyny do otwierania bezuchwytowego Push to open.
Patrz strona: 1.118

Z kątem otwarcia wynoszącym 165° i zerowym uskokiem, z tłumieniem, ze sprężyną i bez sprężyny do otwierania bezuchwytowego Push to open.
Patrz strona: 1.119

Zawiasy kątowe z tłumieniem, ze sprężyną i bez sprężyny do otwierania bezuchwytowego Push to open.
Patrz strona: 1.121

Do cienkiej ramki aluminiowej, z tłumieniem, ze sprężyną i bez sprężyny do otwierania bezuchwytowego Push to open.
Patrz strona: 1.123

Czarne wykonanie Obsydian

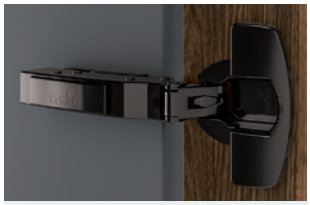

Do frontów o grubości 15–24 mm, z tłumieniem i bez sprężyny do otwierania bezuchwytowego Push to open.
Patrz strona: 1.127

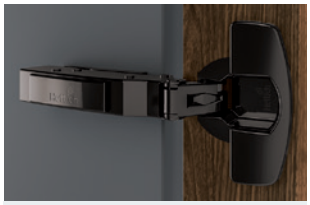

Do frontów o grubości 10–16 mm, z tłumieniem i bez sprężyny do otwierania bezuchwytowego Push to open.
Patrz strona: 1.128

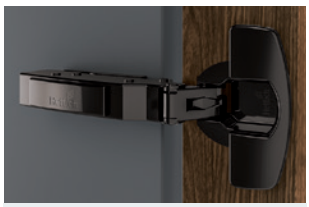

Do frontów o grubości 15–32 mm, z tłumieniem i bez sprężyny do otwierania bezuchwytowego Push to open.
Patrz strona: 1.128

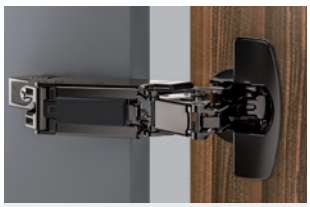

Z kątem otwarcia 165° i zerowym uskokiem, z tłumieniem i bez sprężyny do otwierania bezuchwytowego Push to open.
Patrz strona: 1.129

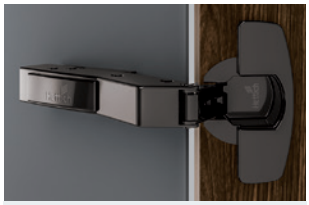

Zawiasy kątowe, z tłumieniem i bez sprężyny do otwierania bezuchwytowego Push to open.
Patrz strona: 1.130

Mechanizmy do otwierania bezuchwytowego Push to open Silent str. 1.124 Easys do lodówek str. 1.133 siłowniki K-Push str. 1.53–1.54

Objaśnienia pojęć:

Sensys – nazwa serii zawiasów klipowych, która obejmuje również zawiasy ze zintegrowanym tłumieniem
Obsydian – oznaczenie czarnego wariantu zawiasów Hettich (Sensys)
Intermat – nazwa serii zawiasów klipowych, tłumienie za pomocą dodatkowych amortyzatorów
Slide-on – nazwa serii zawiasów do nasunięcia na prowadnik, tłumienie za pomocą dodatkowych amortyzatorów

Silent System – tłumienie (zintegrowane, zewnętrzne)
Push to open – otwieranie bezuchwytowe
Push to open Silent – otwieranie bezuchwytowe z tłumieniem podczas zamykania
D = odległość lub wysokość prowadnika
B = uskok puszki zawiasu w pozycji zamkniętej nad bokiem korpusu

Zawiasy do frontów o grubości 15–24 mm, kąt otwarcia 110°

Nakładany

kod	kod Hettich	seria zawiasów	opis	montaż puszki	B (mm)	H (mm)	T (mm)
104717	9071205	8645i	Silent System/ Push to open Silent	wkręt	12,5	25	8,5
129392	9071208			wciskany			
300298	9073567			z mufami rozporowymi			
232346	9071259	8645	bez tłumienia	wkręt			
232349	9071262			wciskany			
300304	9073576			z mufami rozporowymi			
245723	9071313	8675	Push to open	wkręt			
245726	9071316			wciskany			

- zalecane akcesoria: 105422 – zaślepka na ramię bez logo (plastik), 105425 – zaślepka na ramię z logo (metal), 105408 – zaślepka puszki (metal), 207142 – ogranicznik kąta otwarcia (110≥85 °) (zdjęcie na stronie 1.132)

zalecane prowadniki: na str. 1.131

Półnakładany

kod	kod Hettich	seria zawiasów	opis	montaż puszki	B (mm)	H (mm)	T (mm)
104718	9071206	8645i	Silent System/ Push to open Silent	wkręt	3	31	18
129393	9071209			wciskany			
300299	9073568			z mufami rozporowymi			
232347	9071260	8645	bez tłumienia	wkręt			
265735	9071263			wciskany			
300305	9073577			z mufami rozporowymi			
245724	9071314	8675	Push to open	wkręt			
265749	9071317			wciskany			

- zalecane akcesoria: 105408 – zaślepka puszki (metal), 207142 – ogranicznik kąta otwarcia (110 ≥85 °) (zdjęcie na stronie 1.132)

zalecane prowadniki: na str. 1.131

Wpuszczany

kod	kod Hettich	seria zawiasów	opis	montaż puszki	B (mm)	H (mm)	T (mm)
104719	9071207	8645i	Silent System/ Push to open Silent	wkręt	-4	38	25
160560	9071210			wciskany			
300300	9073569			z mufami rozporowymi			
232348	9071261	8645	bez tłumienia	wkręt			
265736	9071264			wciskany			
300306	9073578			z mufami rozporowymi			
245725	9071315	8675	Push to open	wkręt			
265750	9071318			wciskany			

- zalecane akcesoria: 105408 - zaślepka puszki (metal), 207142 - ogranicznik kąta otwarcia (110 ≥85 °) (zdjęcie na stronie 1.132)

zalecane prowadniki: na str. 1.131

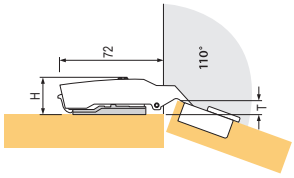

Wysokość zawiasu H, nakładanie frontu T przy odległości D=0 mm i punkcie wysokości C=3 mm

zawiasy Sensys klipowe

Zawiasy do frontów o grubości 10–16 mm, kąt otwarcia 110°

Nakładany

kod	kod Hettich	seria zawiasów	opis	montaż puszki	B (mm)	H (mm)	T (mm)
308058	9094270	8646i	Silent System/ Push to open Silent	wkręt	12,5	25	8,5
346363	9094271			wciskany			
372560	9094276			z mufami rozporowymi			
300468	9094360	8646	bez tłumienia	wkręt			
300469	9094361			wciskany			
300470	9094366			z mufami rozporowymi			
336503	9094450	8676	Push to open	wkręt			
399131	9094451			wciskany			
399134	9094456			z mufami rozporowymi			

- zalecane akcesoria: 105422 – zaślepka na ramię bez logo (metal), 105425 – zaślepka na ramię z logo (metal), 300517 – zaślepka na ramię bez logo (plastik), 300518 – zaślepka na ramię z logo (plastik), 105408 – zaślepka puszki (metal), 362244 – ogranicznik kąta otwarcia (110≥85°) (zdjęcie na stronie 1.132)

zalecane prowadniki: na str. 1.131

Półnakładany

kod	kod Hettich	seria zawiasów	opis	montaż puszki	B (mm)	H (mm)	T (mm)
308454	9094280	8646i	Silent System/ Push to open Silent	wkręt	3	31	18
399146	9094281			wciskany			
399264	9094286			z mufami rozporowymi			
300471	9094370	8646	bez tłumienia	wkręt			
300472	9094371			wciskany			
300473	9094376			z mufami rozporowymi			
336506	9094460	8676	Push to open	wkręt			
399138	9094461			wciskany			
399141	9094466			z mufami rozporowymi			

- zalecane akcesoria: 105408 – zaślepka puszki (metal), 362244 – ogranicznik kąta otwarcia (110≥ 85°) (zdjęcie na stronie 1.132)

zalecane prowadniki: na str. 1.131

Wpuszczany

kod	kod Hettich	seria zawiasów	opis	montaż puszki	B (mm)	H (mm)	T (mm)
308455	9094290	8646i	Silent System/ Push to open Silent	wkręt	-4	38	25
399267	9094291			wciskany			
399268	9094296			z mufami rozporowymi			
300474	9094380	8646	bez tłumienia	wkręt			
300475	9094381			wciskany			
300476	9094386			z mufami rozporowymi			
346823	9094470	8676	Push to open	wkręt			
399316	9094471			wciskany			
399317	9094476			z mufami rozporowymi			

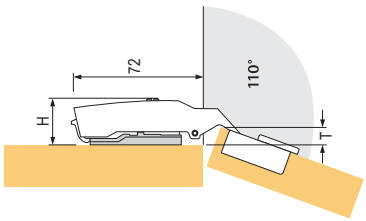

wysokość zawiasu H, nakładanie frontu T przy odległości D = 0 mm i punkcie wysokości C = 3 mm

- zalecane akcesoria: 105408 – zaślepka puszki (metal), 362244 – ogranicznik kąta otwarcia (110 ≥85 °) (zdjęcie na stronie 1.132)

zalecane prowadniki: na str. 1.131

Zawiasy do frontów o grubości 15–32 mm, kąt otwarcia 95°

Nakładany

kod	kod Hettich	seria zawiasów	opis	montaż puszki	B (mm)	H (mm)	T (mm)
264196	9090260	8631i	Silent System/ Push to open Silent	wkręt	12,5	25	8,5
264197	9090261			wciskany			
300447	9090266			z mufami rozporowymi			
264221	9090350	8631	bez tłumienia	wkręt			
264222	9090351			wciskany			
300453	9090356			z mufami rozporowymi			
264233	9090440	8661	Push to open	wkręt			
264234	9090441			wciskany			
300459	9090446			z mufami rozporowymi			

- zalecane akcesoria: 105422 – zaślepka na ramię bez logo (metal), 105425 – zaślepka na ramię z logo (metal), 300517 – zaślepka na ramię bez logo (plastik), 300518 – zaślepka na ramię z logo (plastik), 105408 – zaślepka puszki (metal), 300521 – ogranicznik kąta otwarcia (95≥85°) (zdjęcie na stronie 1.132)

zalecane prowadniki: na str. 1.131

Półnakładany

kod	kod Hettich	seria zawiasów	opis	montaż puszki	B (mm)	H (mm)	T (mm)
264200	9090270	8631i	Silent System/Push to open Silent	wkręt	3	31	18
264201	9090271			wciskany			
264223	9090360	8631	bez tłumienia	wkręt			

- zalecane akcesoria: 105408 - zaślepka puszki (metal), 300521 - ogranicznik kąta otwarcia (95 ≥85 °) (zdjęcie na stronie 1.132)

zalecane prowadniki: na str. 1.131

Wpuszczany

kod	kod Hettich	seria zawiasów	opis	montaż puszki	B (mm)	H (mm)	T (mm)
264204	9090280	8631i	Silent System/ Push to open Silent	wkręt	-4	38	25
264225	9090370	8631	bez tłumienia				
264237	9090460	8661	Push to open				

- zalecane akcesoria: 105408 - zaślepka puszki (metal), 300521 - ogranicznik kąta otwarcia (95 ≥85 °) (zdjęcie na stronie 1.132)

zalecane prowadniki: na str. 1.131

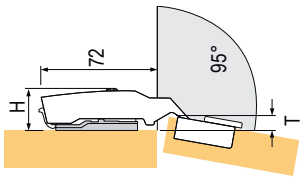

wysokość zawiasu H, nakładanie frontu T
przy odległości D = 0 mm
i punkcie wysokości C = 3 mm

zawiasy Sensys klipowe

Zawiasy do frontów o grubości 15–32 mm, kąt otwarcia 165°

Nakładany

kod	kod Hettich	seria zawiasów	opis	montaż puszki	B (mm)	H (mm)	T (mm)
264246	9099540	8657i	Silent System/ Push to open Silent	wkręt	12,5	66	-3
264247	9099541			wciskany			
300477	9099546			z mufami rozporowymi			
264266	9099600	8657	bez tłumienia	wkręt			
264267	9099601			wciskany			
264278	9099660	8687	Push to open	wkręt			
264279	9099661			wciskany			
300485	9099666			z mufami rozporowymi			

zalecane prowadniki: str.1.131

Półnakładany

kod	kod Hettich	seria zawiasów	opis	montaż puszki	B (mm)	H (mm)	T (mm)
264251	9099550	8657i	Silent System/ Push to open Silent	wkręt	3	75,5	6,5
264252	9099551			wciskany			
300478	9099556			z mufami rozporowymi			
264269	9099610	8657	bez tłumienia	wkręt			
264270	9099611			wciskany			
264281	9099670	8687	Push to open	wkręt			

zalecane prowadniki: na str. 1.131

Ogranicznik kąta otwarcia

kod	kod Hettich	opis	kąt
264245	9090756	ogranicznik	105/120°
300465	9090864		90/135°

264245

300465

Z kątem otwarcia 50/60°, do frontów łamanych

kod	kod Hettich	seria zawiasów	opis	montaż puszki	B (mm)	H (mm)	T (mm)
208857	9090045	9930	z regulacją diagonalną w zależności od grubości frontów	wkręt	24	-	-

zawiasy Sensys klipowe

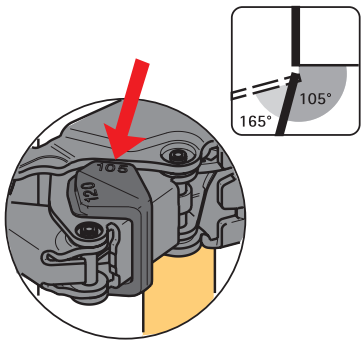

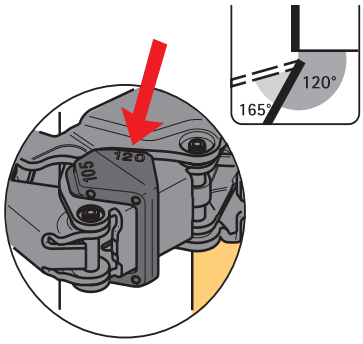

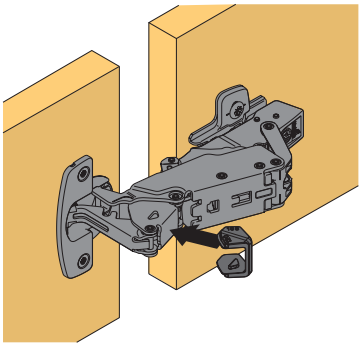

Wariant A – otwory dla puszek w jednym froncie

- pozwala na optymalizację luki pomiędzy skrzydłami do minimum
- wymiar C się zgadza na obu stronach frontu
- oba skrzydła mogą być tak samo szerokie
- odstęp między otworami prowadnika wynosi na wolnym skrzydle 37 mm
- do grubości frontów 16–21 mm

Obliczenie szerokości frontów:

- prześwit otworu dla frontu w tym boczna strona korpusu – szczelina F – grubość frontu

Zalecana wysokość prowadnika [1]

- C = 4,5 mm: wysokość prowadnika D = 0
- C = 3,0 mm: wysokość prowadnik D = 1,5

[1] różne wiercenia C można skompensować za pomocą regulacji

Rysunek Wariant A

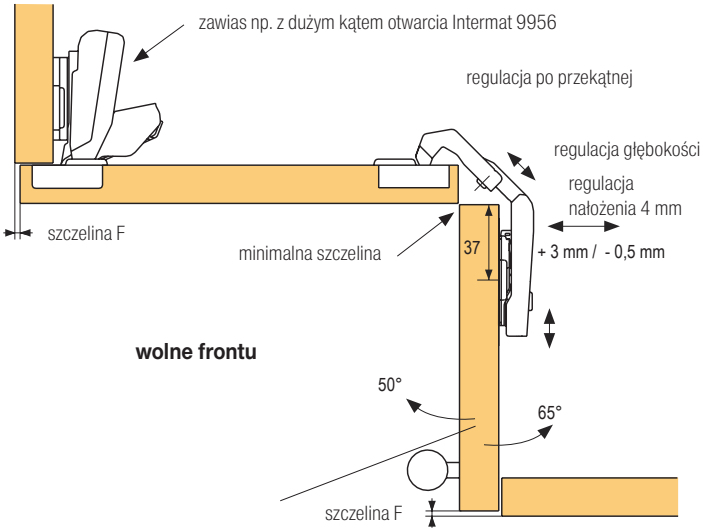

Wariant B – otwory dla puszek w obu frontach

- szczelina między skrzydłami 5 mm
- wymiar C identyczny na obu frontach
- oba skrzydła mogą być tak samo szerokie
- odległość między otworami prowadnika na skrzydle wynosi 41 mm
- do grubości frontów16–21 mm

Obliczenie szerokości frontów:

- prześwit otworu dla frontu w tym boczna strona korpusu – szczelina F – grubość frontu – 5

Zalecana wysokość prowadnika [1]

- C = 4,5 mm: wysokość prowadnika D = 0
- C = 3,0 mm: wysokość prowadnika D = 1,5

Rysunek Wariant B

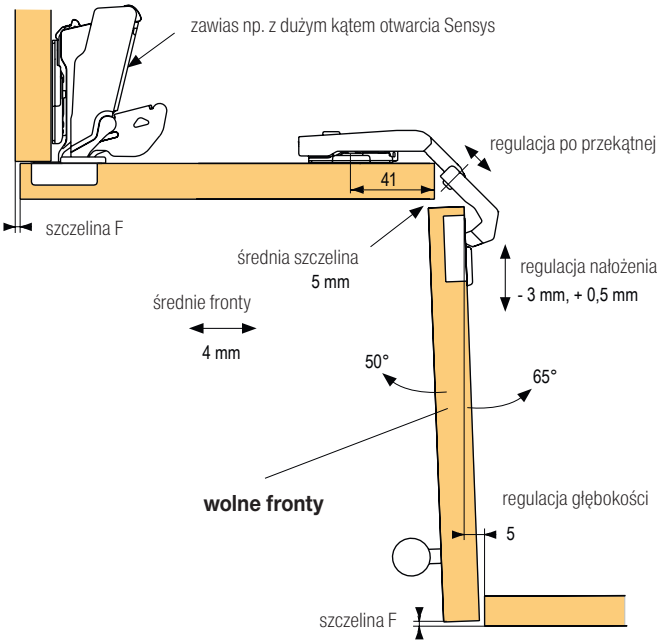

Kątowe zawiasy do frontów o grubości 15–28 mm

30°, nakładany, kąt otwarcia 95°

kod	kod Hettich	seria zawiasów	opis	montaż puszki	B (mm)
300327	9088016	8639i	Silent System/ Push to open Silent	wkręt	2
300338	9088034			wciskany	
300362	9088082			z mufami rozporowymi	
300374	9088100	8639	bez tłumienia	wkręt	
300380	9088118			wciskany	
300404	9088176	8669	Push to open	wkręt	

- zalecane akcesoria: 105408 - zaślepka puszki (metal), 300296 - ogranicznik kąta otwarcia (95 ≥85 °) (zdjęcie na stronie 1.132)

zalecane prowadniki: na str. 1.131

30°, wpuszczany, kąt otwarcia 95°

kod	kod Hettich	seria zawiasów	opis	montaż puszki	B (mm)
300328	9088017	8639i	Silent System/ Push to open Silent	wkręt	-16
300338	9088034			wciskany	
300362	9088082			z mufami rozporowymi	
300375	9088101	8639	bez tłumienia	wkręt	
300405	9088177	8669	Push to open		

- zalecane akcesoria: 105408 - zaślepka puszki (metal), 300296 - ogranicznik kąta otwarcia (95 ≥85 °) (zdjęcie na stronie 1.132)

zalecane prowadniki: na str. 1.131

45°, nakładany, kąt otwarcia 95°

kod	kod Hettich	seria zawiasów	opis	montaż puszki	B (mm)
300329	9088018	8639i	Silent System/ Push to open Silent	wkręt	9
300340	9088036			wciskany	
300364	9088084			z mufami rozporowymi	
300376	9088102	8639	bez tłumienia	wkręt	
300407	9088179	8669	Push to open		

- zalecane akcesoria: 105408 - zaślepka puszki (metal), 300296 - ogranicznik kąta otwarcia (95 ≥85 °) (zdjęcie na stronie 1.132)

zalecane prowadniki: na str. 1.131

zawiasy Sensys klipowe

45°, półnakładany, kąt otwarcia 95°

kod	kod Hettich	seria zawiasów	opis	montaż puszki	B (mm)
104801	9088019	8639i	Silent System/ Push to open Silent	wkręt	-2
300341	9088037			wciskany	
300365	9088085			z mufami rozporowymi	
300377	9088103	8639	bez tłumienia	wkręt	
300383	9088121			wciskany	
300401	9088157			z mufami rozporowymi	
300406	9088178	8669	Push to open	wkręt	
300412	9088196			wciskany	

- zalecane akcesoria: 105408 - zaślepka puszki (metal), 300296 - ogranicznik kąta otwarcia (95 ≥85 °) (zdjęcie na stronie 1.132)

zalecane prowadniki: na str. 1.131

45°, wpuszczany, kąt otwarcia 95°

kod	kod Hettich	seria zawiasów	opis	montaż puszki	B (mm)
300331	9088020	8639i	Silent System/ Push to open Silent	wkręt	-25
300342	9088038			wciskany	
300366	9088086			z mufami rozporowymi	
300378	9088104	8639	bez tłumienia	wkręt	
300384	9088122			wciskany	
300408	9088180	8669	Push to open	wkręt	
300414	9088198			wciskany	

- zalecane akcesoria: 105408 - zaślepka puszki (metal), 300296 - ogranicznik kąta otwarcia (95 ≥85 °) (zdjęcie na stronie 1.132)

zalecane prowadniki: na str. 1.131

90°, wpuszczany, kąt otwarcia 95°

kod	kod Hettich	seria zawiasów	opis	montaż puszki	B (mm)
104802	9088021	8639i	Silent System/ Push to open Silent	wkręt	4
300343	9088039			wciskany	
300367	9088087			z mufami rozporowymi	
300379	9088105	8639	bez tłumienia	wkręt	
300403	9088159			z mufami rozporowymi	
250871	9088181	8669	Push to open	wkręt	
300415	9088199			wciskany	
300433	9088229			z mufami rozporowymi	

- zalecane akcesoria: 105408 – zaślepka puszki (metal), 300296 – ogranicznik kąta otwarcia (95 ≥85 °) (zdjęcie na stronie 1.132)

zalecane prowadniki: na str. 1.131

zawiasy Sensys klipowe

Do frontów wykonanych z wąskiej ramki aluminiowej

(8638i, 8638 i 8668)

kod	kod Hettich	opis	B (mm)	H (mm)	T (mm)
300279	9072524	nakładany ze zintegrowanym mechanizmem tłumiącym Silent System	12,5	25,0	8,5
300282	9072527	nakładany bez tłumienia	3	31,0	18,0
300285	9072530	nakładany do otwierania bezuchwytowego Push to open	-4	38,0	25,0

prowadnik znajdziesz na str. 1.131

Wybierz odpowiedni prowadnik (Odległość D) zgodnie z wymaganym nałożeniem:
D = 4,5 mm + B - A (8638i, 8638 i 8668)

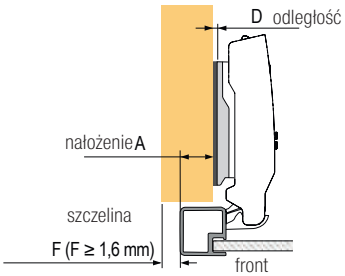

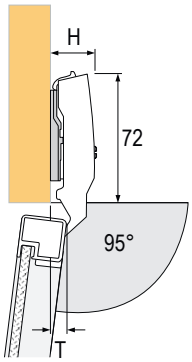

wysokość zawiasu H, nakładanie frontu T przy odległości D = 0 mm

Zalecana liczba zawiasów w zależności od wysokości frontu dla wszystkich zawiasów Sensys i Intermat.

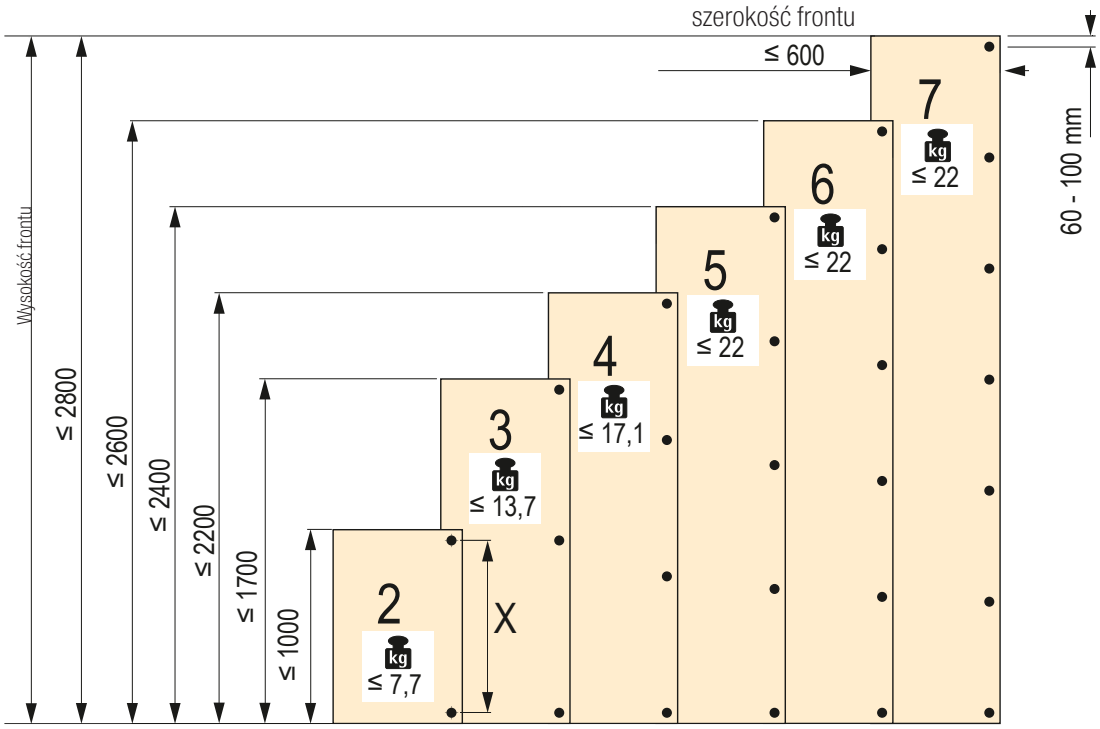

Push to Open Silent do zawiasów

N Mechanizm do otwierania bezuchwytowego Push to open Silent

- do kombinacji z tłumionymi automatycznymi zawiasami do przykręcania
- szeroki zakres ustawień + 4 / - 2 mm
- 4 baterie AA w zestawie
- prowadnik i wkręty w zestawie
- materiał: plastik

Mechanizm zasilany bateriami do bezuchwytowego otwierania frontów z klasycznymi zawiasami

kod	kod Hettich	kolor
362356	9239088	biały
362355	9239087	antracyt
362357	9239099	szary

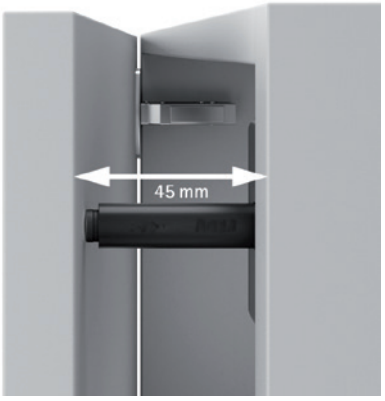

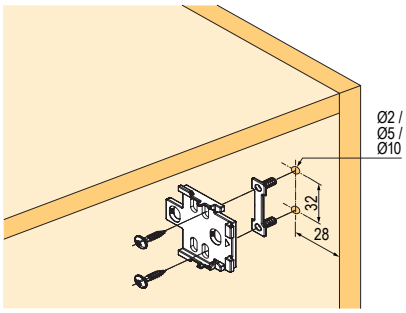

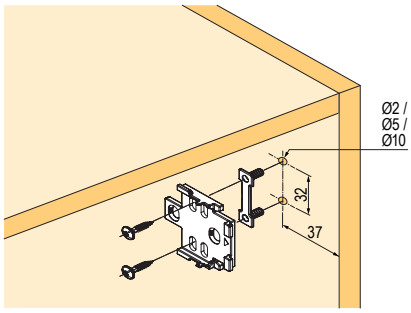

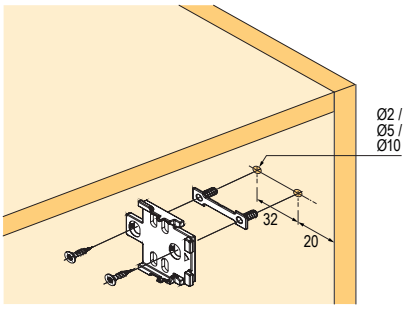

Sensys do szkła ze zintegrowanym tłumieniem

N Sensys do szkła ze zintegrowanym tłumieniem

- ze zintegrowanym tłumieniem, sprężyną zamykającą, montaż na klip
- adapter do naklejenia (niezbędny do połączenia zawiasu ze szkłem)
- klejenie za pomocą kleju utwardzanego promieniami UV (nie jest częścią zestawu)
- jakość zgodnie z EN 15570, poziom 3
- dla grubości szkła 4–8 mm
- zintegrowana regulacja nałożenia + 2 mm, - 2 mm
- zintegrowana regulacja głębokości + 3 mm, - 2 mm
- zintegrowana regulacja wysokości + 3 mm, - 3 mm

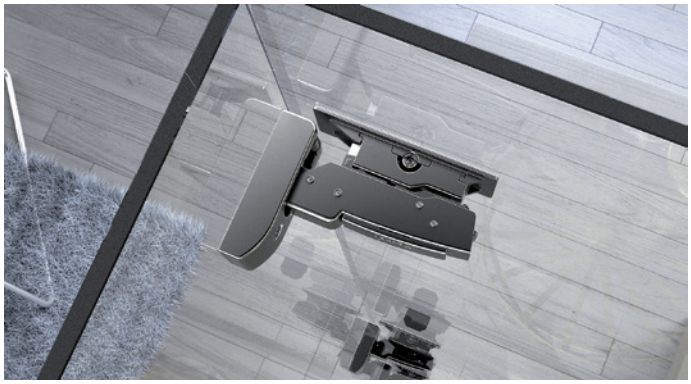

Zawias 8645i 110°

kod	kod Hettich	wielkość opakowania (szt.)
379953	9135141	2
379952	3194990	50

! do użytku z adapterem do naklejenia (należy zamówić osobno) wraz ze śrubą mocującą
- prowadnik do naklejenia

Zawias 8657i 165°

kod	kod Hettich	wielkość opakowania (szt.)
379612	9135140	2
379611	9134989	50

! do użytku z adapterem do naklejenia (należy zamówić osobno) wraz ze śrubą mocującą
- prowadnik do naklejenia
- w niektórych przypadkach konieczne jest zastosowanie ogranicznika kąta otwarcia 135 ° – 300465 (patrz rysunki na następnej stronie)

Adapter do naklejenia na puszce

kod	kod Hettich	wielkość opakowania (szt.)
379615	9116092	2
379614	9116339	50

- do użycia z Sensys 8645i / 8657i do szkła
- powierzchnia klejąca 28×59 mm
- cynkowy odlew niklowany

Przykład klejenia
Adapter do przyklejenia do puszki

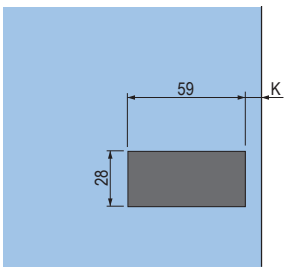

K = odległość od krawędzi
- patrz przykłady zastosowania

Prowadnik do naklejenia

kod	kod Hettich	wielkość opakowania (szt.)
379950	9133536	2
379949	9133540	50

- powierzchnia klejąca 28×74 mm
- cynkowy odlew niklowany

Przykład klejenia
Prowadnik do naklejenia

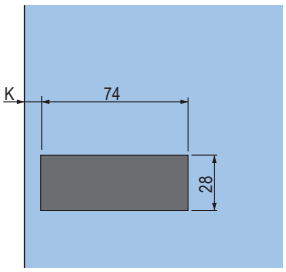

Sensys do szkła ze zintegrowanym tłumieniem

Przykład zastosowania

Boczna strona korpusu szklana, fronty szklane, nakładane

Kąt otwarcia 135°

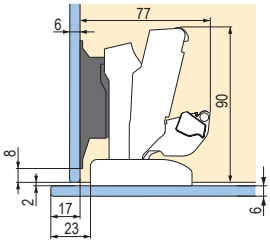

Fronty nakładane z uskokiem 11 mm

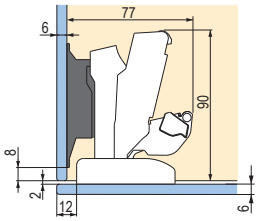

Fronty w pełni nakładane (brak odstępu)

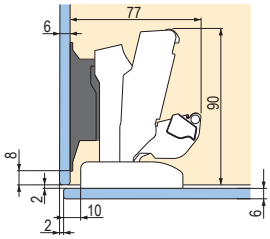

Fronty nakładane z odstępem 2 mm

Boczna strona korpusu szklana, fronty szklane, nakładane, prowadnik na froncie

Kąt otwarcia 110°

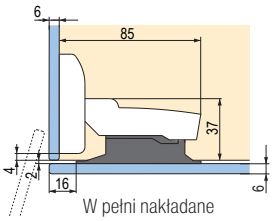

W pełni nakładane fronty (bez odstępu)

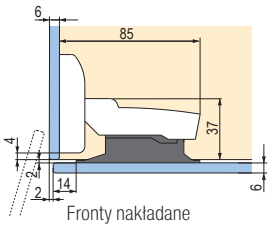

Fronty nakładane z odstępem 2 mm

Boczna strona korpusu szklana, szklane fronty, wpuszczane

Kąt otwarcia 110°

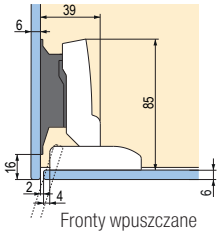

Fronty wpuszczane z odstępem 2 mm

Boczna strona korpusu drewniana, szklane fronty, nakładane

Kąt otwarcia 135°

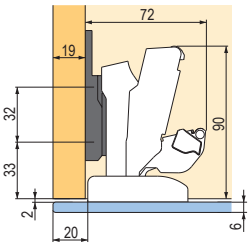

W pełni nakładane fronty (bez odstępu)

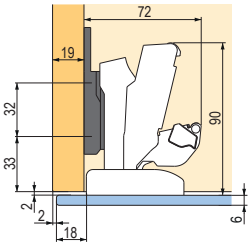

Fronty nakładane z odstępem 2 mm

Boczna strona korpusu drewniana, szklane fronty, nakładane, prowadnik na froncie

Kąt otwarcia 110°

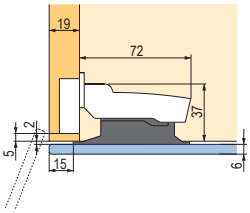

W pełni nakładane fronty (bez odstępu)

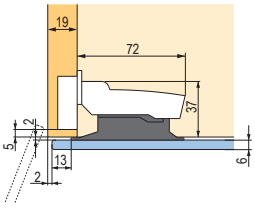

Fronty nakładane z odstępem 2 mm

Boczna strona korpusu drewniana, szklane fronty, wpuszczane

Kąt otwarcia 165°

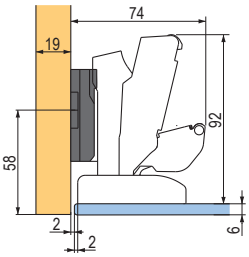

Fronty wpuszczane

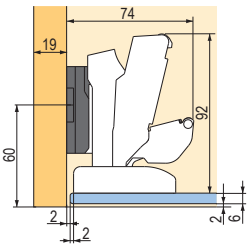

Fronty wpuszczane z przesunięciem 2 mm

zawiasy Sensys klipowe

Hettich

Czarne wykończenie Obsidian

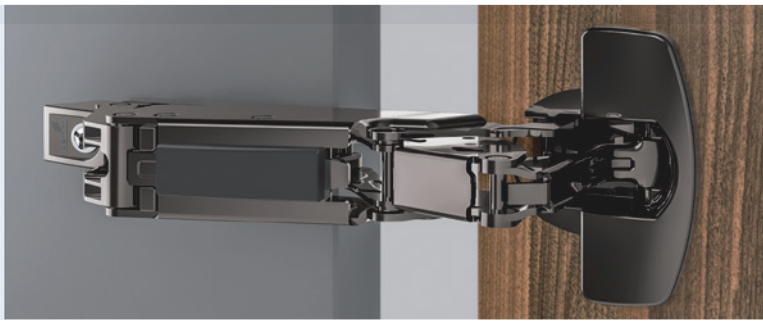

Zawiasy do frontów o grubości 15–24 mm

Nakładany

kod	kod Hettich	seria zawiasów	opis	montaż puszki	B (mm)	H (mm)	T (mm)
344691	9091738	8645i	Silent System/Push to open Silent	wkręt	12,5	25	8,5
344694	9091741	8675	Push to open	wciskany			

- zalecane akcesoria: 344733 – zaślepka na ramię z logo (metal), 300517 – zaślepka na ramię bez logo (plastik), 300518 – zaślepka na ramię z logo (plastik), 344734 – zaślepka puszki (metal), 207142 – ogranicznik kąta otwarcia (110≥85°) (zdjęcie na stronie 1.132)

zalecane prowadniki: na str. 1.131

Półnakładany

kod	kod Hettich	seria zawiasów	opis	montaż puszki	B (mm)	H (mm)	T (mm)
344692	9091739	8645i	Silent System/Push to open Silent	wkręt	3	31	18
344695	9091742	8675	Push to open	wciskany			

- zalecane akcesoria: 344734 - zaślepka puszki (metal), 207142 - ogranicznik kąta otwarcia (110 ≥85 °) (zdjęcie na stronie 1.132)

zalecane prowadniki: na str. 1.131

Wpuszczany

kod	kod Hettich	seria zawiasów	opis	montaż puszki	B (mm)	H (mm)	T (mm)
344693	9091740	8645i	Silent System/Push to open Silent	wkręt	-4	38	25
344696	9091743	8675	Push to open	wciskany			

- zalecane akcesoria: 344734 - zaślepka puszki (metal), 207142 - ogranicznik kąta otwarcia (110 ≥85 °) (zdjęcie na stronie 1.132)
- prowadniku poprzez wpięcie
- średnica otworu wiercenia dla puszki wynosi 35 mm, rozstaw wiercenia dla śrub montażowych / kołków wynosi 52 mm
- głębokość puszki 12,8 (7,8) mm
- zintegrowana regulacja nałożenia ±2 mm
- zintegrowana regulacja głębokości +3/−2 mm
- puszka i ramię ze stali niklowanej

zalecane prowadniki: na str. 1.131

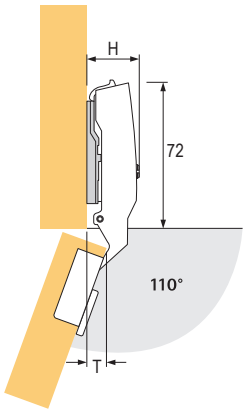

Wysokość zawiasu H, nakładanie frontu T przy odległości 0 mm i punkt wysokości C 3 mm.

Zawiasy do frontów o grubości 10–16 mm

Nakładany

kod	kod Hettich	seria zawiasów	opis	montaż puszki	B (mm)	H (mm)	T (mm)
344712	9091761	8646i	Silent System/Push to open Silent	wkręt	12,5	25	8,5
344715	9091764	8676	Push to open	wciskany			

- zalecane akcesoria: 344733 – zaślepka na ramię z logo (metal), 300517 – zaślepka na ramię bez logo (plastik), 300518 – zaślepka na ramię z logo (plastik), 344734 – zaślepka puszki (metal), 362244 – ogranicznik kąta otwarcia (110≥85°) (zdjęcie na stronie 1.132)

zalecane prowadniki: na str. 1.131

Półnakładany

kod	kod Hettich	seria zawiasów	opis	montaż puszki	B (mm)	H (mm)	T (mm)
344713	9091762	8646i	Silent System/Push to open Silent	wkręt	3	31	18
344716	9091765	8676	Push to open	wciskany			

- zalecane akcesoria: 344734 – zaślepka puszki (metal), 362244 – ogranicznik kąta otwarcia (110 ≥85 °) (zdjęcie na stronie 1.132)

zalecane prowadniki: na str. 1.131

Wpuszczany

kod	kod Hettich	seria zawiasów	opis	montaż puszki	B (mm)	H (mm)	T (mm)
344714	9091763	8646i	Silent System/Push to open Silent	wkręt	-4	38	25
344717	9091766	8676	Push to open	wciskany			

- zalecane akcesoria: 344734 - zaślepka puszki (metal), 362244 - ogranicznik kąta otwarcia (110 ≥85 °) (zdjęcie na stronie 1.132)

zalecane prowadniki: na str. 1.131

Zawiasy do frontów o grubości 15–32 mm

Nakładany

kod	kod Hettich	seria zawiasów	opis	montaż puszki	B (mm)	H (mm)	T (mm)
344706	9091753	8631i	Silent System/Push to open Silent	wkręt	12,5	25	8,5
344709	9091758	8661	Push to open	wciskany			

- zalecane akcesoria: 344733 – zaślepka na ramię z logo (metal), 300517 – zaślepka na ramię bez logo (plastik), 300518 – zaślepka na ramię z logo (plastik), 344734 – zaślepka puszki (metal), 300521 – ogranicznik kąta otwarcia (95≥85°)

zalecane prowadniki: na str. 1.131

Półnakładany

kod	kod Hettich	seria zawiasów	opis	montaż puszki	B (mm)	H (mm)	T (mm)
344707	9091755	8631i	Silent System/Push to open Silent	wkręt	3	31	18
344710	9091759	8661	Push to open	wciskany			

- zalecane akcesoria: 344734 – zaślepka puszki (metal), 300521 – ogranicznik kąta otwarcia (95 ≥85°)

zalecane prowadniki: na str. 1.131

Wpuszczany

kod	kod Hettich	seria zawiasów	opis	montaż puszki	B (mm)	H (mm)	T (mm)
344708	9091756	8631i	Silent System/Push to open Silent	wkręt	-4	38	25
344711	9091760	8661	Push to open	wciskany			

- zalecane akcesoria: 344734 - zaślepka puszki (metal), 300521 - ogranicznik kąta otwarcia (95 ≥85 °) (zdjęcie na stronie 1.132)

zalecane prowadniki: na str. 1.131

zawiasy Sensys klipowe

Zawiasy do frontów o grubości 15–32 mm, kąt otwarcia 165°

Nakładany

kod	kod Hettich	seria zawiasów	opis	montaż puszki	B (mm)	H (mm)	T (mm)
344718	9091767	8657i	Silent System/Push to open Silent	wkręt	12,5	66	-3
344720	9091769	8687	Push to open	wciskany			

zalecane prowadniki: na str. 1.131

Półnakładany

kod	kod Hettich	seria zawiasów	opis	montaż puszki	B (mm)	H (mm)	T (mm)
344719	9091768	8657i	Silent System/Push to open Silent	wkręt	3	75,5	6,5
344721	9091770	8687	Push to open	wciskany			

zalecane prowadniki: na str. 1.131

Ogranicznik kąta otwarcia

kod	kod Hettich	opis	kąt
264245	9090756	ogranicznik	105/120°
300465	9090864		90/135°

264245

300465

czarne wkręty 309046, str. 7.16
prowadniki znajdują się na stronie 1.131
tłoki do Push to open na stronie 1.144

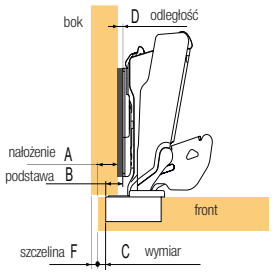

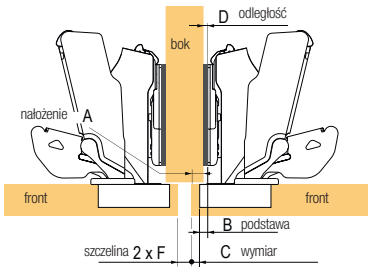

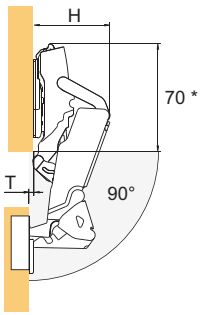

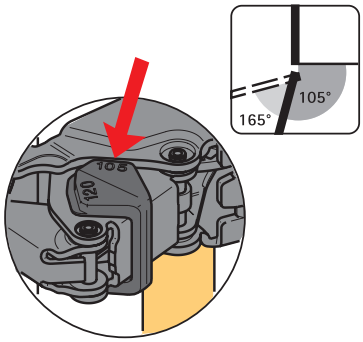

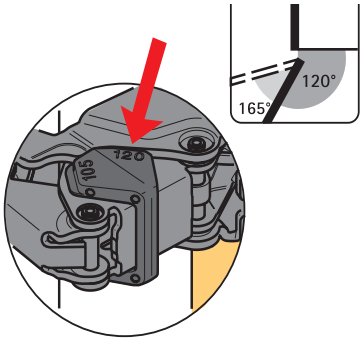

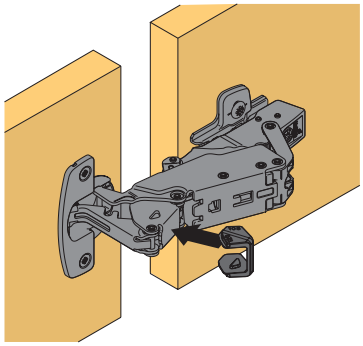

Kątowe zawiasy do frontów o grubości 15–28 mm

30°, nakładany, kąt otwarcia 95°

kod	kod Hettich	seria zawiasów	opis	montaż puszki	B (mm)
344698	9091745	8639i	Silent System/Push to open Silent	wkręt	2
344702	9091749	8669	Push to open	wkręt	

- zalecane akcesoria: 344734 – zaślepka puszki (metal), 300296 – ogranicznik kąta otwarcia (95 ≥85 °) (zdjęcie na stronie 1.132)

zalecane prowadniki: na str. 1.131

45°, nakładany, kąt otwarcia 95°

kod	kod Hettich	seria zawiasów	opis	montaż puszki	B (mm)
344699	9091746	8639i	Silent System/Push to open Silent	wkręt	9
344703	9091750	8669	Push to open	wkręt	

- zalecane akcesoria: 344734 – zaślepka puszki (metal), 300296 – ogranicznik kąta otwarcia (95 ≥85 °) (zdjęcie na stronie 1.132)

zalecane prowadniki: na str. 1.131

45°, półnakładany, kąt otwarcia 95°

kod	kod Hettich	seria zawiasów	opis	montaż puszki	B (mm)
344700	9091747	8639i	Silent System/Push to open Silent	wkręt	-2
344704	9091751	8669	Push to open	wkręt	

- zalecane akcesoria: 344734 - zaślepka puszki (metal), 300296 - ogranicznik kąta otwarcia (95 ≥85 °) (zdjęcie na stronie 1.132)

zalecane prowadniki: na str. 1.131

90°, wpuszczany, kąt otwarcia 95°

kod	kod Hettich	seria zawiasów	opis	montaż puszki	B (mm)
344701	9091748	8639i	Silent System/Push to open Silent	wkręt	4
344705	9091752	8669	Push to open	wkręt	

- zalecane akcesoria: 344734 – zaślepka puszki (metal), 300296 – ogranicznik kąta otwarcia (95 ≥85 °) (zdjęcie na stronie 1.132)
- zalecane prowadniki: na str. 1.131

Prowadniki do zawiasów Sensys i Intermat

Krzyżakowy na wkręt

nikiel	kod Hettich	odległość D (mm)
128312	9071575	0
106403	9071576	1,5
118057	9071577	3
106405	9071578	5

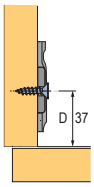

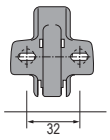

Krzyżakowy na eurowkręty

nikiel	kod Hettich	odległość D (mm)
119302	9071625	0
119240	9071626	1,5
154410	9071627	3
186174	9071628	5

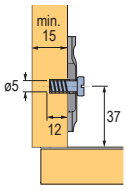

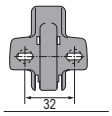

Krzyżakowy ze specjalnymi kołkami rozporowymi

nikiel	kod Hettich	odległość D (mm)
186172	9071595	0
106453	9071597	3
186173	9071598	5

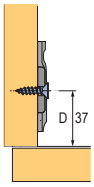

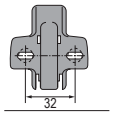

Krzyżakowy z regulacją mimośrodową, montaż za pomocą specjalnych kołków rozporowych

nikiel	kod Hettich	odległość D (mm)	obsydian	kod Hettich
106406	9071655	0	344726	9091811
106412	9071656	1,5	344727	9091812
106413	9071657	3	344728	9091813
106414	9071658	5	344729	9091814

czarne wkręty 309046, str. 7.16

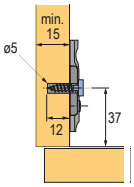

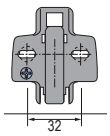

106412

344727

Prosty (z regulacją mimośrodową), mocowanie za pomocą wkrętów

nikiel	kod Hettich	odległość D (mm)
300319	9075095	1,5
300320	9075096	3
300321	9075097	5

czarne wkręty 309046, str. 7.16

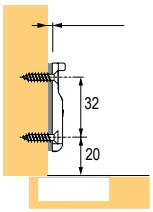

300319

Podkładka kątowa montowana pod prowadnikiem

nikiel	kod Hettich	kąt (°)
208746	9072533	5
208747	9072534	10
300290	9072535	15
300291	9072536	20

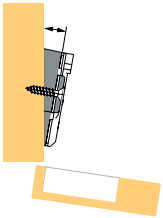

208746

AKCESORIA DO ZAWIASÓW Sensys

Zaślepki

kod	kod Hettich	opis	materiał
105422	9088249	na ramię nakładanego, bez logo	nikiel
105425	9088250	na ramię nakładanego, z logo	nikiel
344733	9091821	na ramię nakładanego, z logo	obsydian
300517	9099870	na ramię nakładanego, bez logo	PVC
300518	9099871	na ramię nakładanego, z logo	PVC
105408	9088251	zaślepka puszki	nikiel
344734	9091822	zaślepka puszki	obsydian

105422

300517
300518

105408

344734

Ogranicznik kąta otwarcia

kod	kod Hettich	opis	materiał
207142	9072540	110° ≥ 85°, standard, Silent System	PVC
362244	9076440	110° ≥ 85°, cienkie fronty, Silent System	PVC
300296	9072541	95 ° ≥ 85°, kątowe, Silent System	PVC
300297	9072542	95° ≥ 85°, ramka aluminiowa, Silent System	PVC
300521	9103006	95° ≥ 85°, grube fronty, Silent System	stal
264245	9090756	165°≥120°/105°	PVC
300465	9090864	165°≥ 90°/135°	PVC

207142

362244

300296

264245

300465

Pozostałe akcesoria

kod	kod Hettich	opis	materiał
288354	9100037	tłumienie otwierania do zawiasu 165°	PVC

288354

Wspólne akcesoria do zawiasów Sensys i Intermat

Soczewki tłumiące uderzenia

kod	kod Hettich	kolor
107792	9079298	przezroczysty
107842	25048	biały
119104	47353	beżowy
119029	21154	brązowy

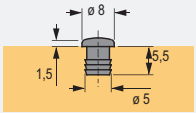

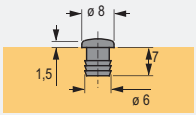

Zaślepka na otwór o średnicy 35 mm

kod	kod Hettich	kolor
105337	25204	biały
105341	25205	brązowy

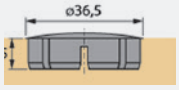

Easys do lodówek do zabudowy

Bezuchwytowe otwieranie lodówek

kod	kod Hettich	opis
311978	9210848	zestaw, wraz z transformatorem i kablem zasilającym

- Easys to elektromechaniczny system do otwierania drzwi lodówki wbudowanej w korpusie szafki. Można użyć również do zmywarek.

- jednostka funkcjonalna zawiera czujnik reagujący na ruch spowodowany naciskiem na drzwi
- fronty uchylają się na 4–8 sekund, więc możesz je całkowicie otworzyć ręką
  - Easys jest dostarczany jako jeden kompletny zestaw uniwersalny, tzn. komplet do korpusu dla szaf o szerokości od 50 do 60 cm dla drzwi lewych i prawych, niezależnie od grubości boku
  - urządzenie jest zwykle montowane nad lodówką, ale można je również umieścić pod lodówką
  - urządzenie jest przykręcone do półki i może być przykryte kolejną półką
  - użytkownik widzi tylko przednią pokrywę, czujnik i tłok

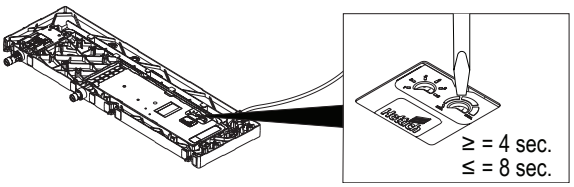

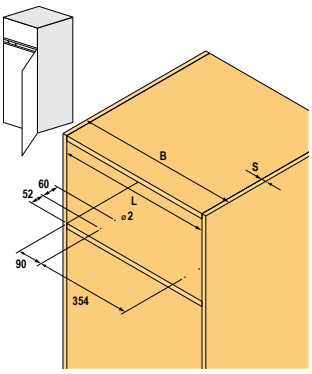

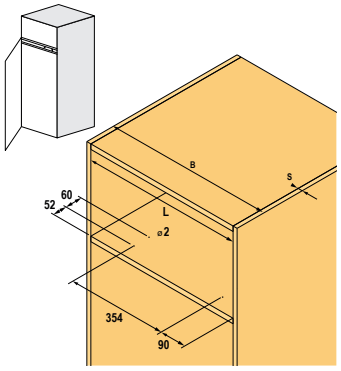

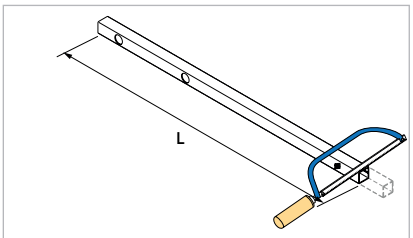

B (mm)	S (mm)	L (mm)
500	16	467
500	19	461

❗ wymagana wysokość to tylko 22 mm!

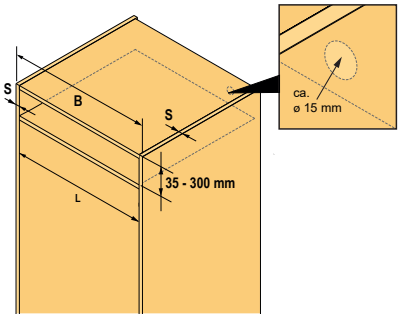

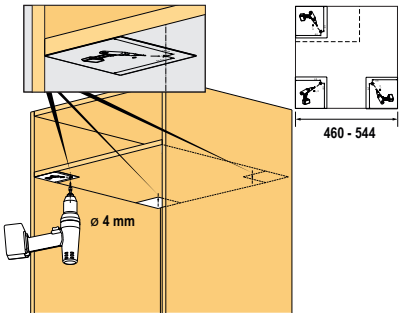

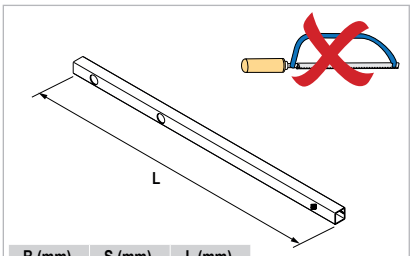

B (mm)	S (mm)	L (mm)
600	16	567
600	19	561

Przegląd rodzajów zawiasów

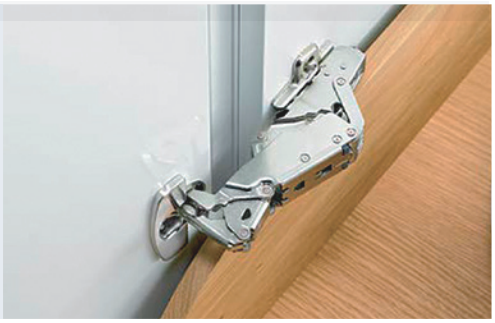

Intermat – stal niklowana

Do frontów o grubości 15–25 mm, ze sprężyną i bez sprężyny do otwierania bezuchwytowego Push to open.
Patrz strona: 1.135

Zawiasy kątowe do ciężkich frontów sprężynowe i bez sprężyny do otwierania bezuchwytowego Push to open.
Patrz strona: 1.136 i 1.141

Z kątem otwarcia wynoszącym 165° i zerowym uskokiem odstranir, ze sprężyną i bez sprężyny do otwierania bezuchwytowego Push to open.
Patrz strona: 1.137

Zawiasy kątowe (do wartości dodatnich) sprężynowe i bez sprężyny do otwierania bezuchwytowego Push to open.
Patrz strona: 1.138–1.140

Zawiasy kątowe (do wartości ujemnych) sprężynowe i bez sprężyny do otwierania bezuchwytowego Push to open.
Patrz strona: 1.140

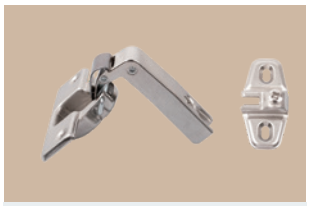

Mini zawiasy, zawiasy do mebli o konstrukcji ramowej, ze sprężyną naciągową.
Patrz strona: 1.141

Zawiasy do wierconych szklanych frontów, zawiasy do mebli o konstrukcji ramowej, ze sprężyną naciągową.
Patrz strona: 1.142

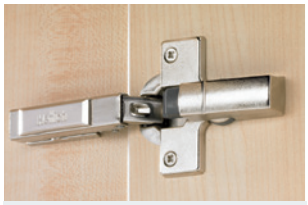

Tłumienia zewnętrzne.
Patrz strona: 1.143

Mechanizmy K-Push do otwierania bezuchwytowego.
Patrz strona: 1.144

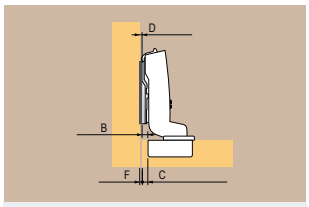

Tabele do planowania zawiasów Sensys i Intermat.
Patrz strona: 1.146

zawiasy Intermat klipowe

Zawiasy do frontów o grubości 15 – 25 mm, kąt otwarcia 110°

Nakładany

kod	kod Hettich	seria zawiasów	opis	montaż puszki	B (mm)	H (mm)	T (mm)
104189	48049	9943	bez tłumienia	wkręt	12,5	19,5	7,5
104192	48053			wciskany			
300567	9043358			z mufami rozporowymi			
288349	9043361	9973	Push to open	wkręt			
300775	9072563			wciskany			
300778	9072569			z mufami rozporowymi			

- zalecane akcesoria: 105363 – zaślepka na ramię bez logo (metal), 208689 – zaślepka na ramię z logo (metal), 104343 – tłumienie zewnętrzne Silent System wpinany na puszkę, 104346 – tłumienie zewnętrzne z adapterem do wkręcenia w korpus (fronty nakładane i półnakładane), 104338 – tłumienie zewnętrzne Silent System wpinany na ramię, 185695 – ogranicznik kąta otwarcia (110 ≥ 85°)

zalecane prowadniki: strona 1.131

Półnakładany

kod	kod Hettich	seria zawiasów	opis	montaż puszki	B (mm)	H (mm)	T (mm)
104190	48051	9943	bez tłumienia	wkręt	3	29	17
184638	48054			wciskany			
288350	9043362	9973	Push to open	wkręt			

- zalecane akcesoria: 104343 – tłumienie zewnętrzne Silent System wpinany na puszkę, 104346 – tłumienie zewnętrzne z adapterem do wkręcania w korpus (fronty nakładane i półnakładane), 185695 – ogranicznik kąta otwarcia (110 ≥ 85°)

zalecane prowadniki: strona 1.131

Wpuszczany

kod	kod Hettich	seria zawiasów	opis	montaż puszki	B (mm)	H (mm)	T (mm)
104191	48052	9943	bez tłumienia	wkręt	-3,5	35,5	23,5
185318	48056			wciskany			
300569	9043360			z mufami rozporowymi			
288351	9043363	9973	Push to open	wkręt			
300780	9072571			z mufami rozporowymi			

- zalecane akcesoria: 104343 – tłumienie zewnętrzne Silent System wpinany na puszkę

zalecane prowadniki: strona 1.131

Intermat, kąt otwarcia 125°

- montaż na prowadniku na klip
- średnica otworu wiercenia dla puszki wynosi 35 mm, rozstaw wiercenia dla wkrętów montażowych / kołków wynosi 52 mm
- zintegrowana regulacja nałożenia ±2 mm
- zintegrowana regulacja głębokości + 2,5 /- 1,5 mm
- regulacja wysokości na prowadniku
- puszka i ramię ze stali niklowanej

prowadniki znajdziesz na str. 1.131

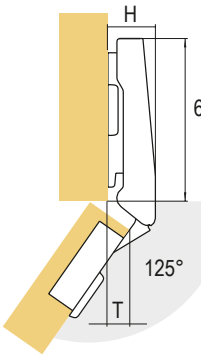

Do frontów o grubości 15–28 mm

Bez zintegrowanego tłumienia (9944)

kod	kod Hettich	opis	B (mm)	H (mm)	T (mm)
104527	73905	nakładany	12,5	19,5	8,5
107395	73909	półnakładany	3	29,0	18,0

- zalecane akcesoria: 105363 – zaślepka na ramię bez logo (metal), 208689 – zaślepka na ramię z logo (metal), 104343 – tłumienie zewnętrzne Silent System wpinany na puszkę, 104346 – tłumienie zewnętrzne z adapterem do wkręcenia w korpus (fronty nakładane i półnakładane), 104338 – tłumienie zewnętrzne Silent System wpinany na ramię, 185695 – ogranicznik kąta otwarcia (110 ≥ 85°)

zalecane prowadniki: strona 1.131

Zawiasy do frontów o grubości 14 – 32 mm, kąt otwarcia 95°

Nakładany

kod	kod Hettich	seria zawiasów	opis	montaż puszki	B (mm)	H (mm)	T (mm)
104529	73913	9936	bez tłumienia	wkręt	12,5	19,5	10
104904	73914			wciskany			
300630	9043586			z mufami rozporowymi			
300704	9044858	9966	Push to open	wkręt			
300615	9043564			wciskany			
300618	9043567			z mufami rozporowymi			

- zalecane akcesoria: 105363 – zaślepka na ramię bez logo (metal), 208689 – zaślepka na ramię z logo (metal), 104343 – tłumienie zewnętrzne Silent System wpinany na puszkę, 104346 – tłumienie zewnętrzne z adapterem do wkręcenia w korpus (fronty nakładane i półnakładane), 104338 – tłumienie zewnętrzne Silent System wpinany na ramię

zalecane prowadniki: strona 1.131

Półnakładany

kod	kod Hettich	seria zawiasów	opis	montaż puszki	B (mm)	H (mm)	T (mm)
104530	73917	9936	bez tłumienia	wkręt	3	29	19,5
185004	73918			wciskany			
300631	9043587			z mufami rozporowymi			
300710	9044868	9966	Push to open	wkręt			
300616	9043565			wciskany			
300619	9043568			z mufami rozporowymi			

zalecane prowadniki: strona 1.131

- zalecane akcesoria: 104343 – tłumienie zewnętrzne Silent System wpinany na puszkę, 104346 – tłumienie zewnętrzne z adapterem do wkręcania w korpus (fronty nakładane i półnakładane)

Wpuszczany

kod	kod Hettich	seria zawiasów	opis	montaż puszki	B (mm)	H (mm)	T (mm)
104531	73921	9936	bez tłumienia	wkręt	-3,5	35,5	26
185007	73922			wciskany			
300716	9044878	9966	Push to open	wkręt			
300617	9043566			wciskany			
300620	9043569			z mufami rozporowymi			

zalecane prowadniki: strona 1.131

- zalecane akcesoria: 104343 – tłumienie zewnętrzne Silent System wpinany na puszkę

zawiasy Intermat klipowe

Zawiasy do frontów o grubości 15 – 32 mm, kąt otwarcia 165°

Nakładany

kod	kod Hettich	seria zawiasów	opis	montaż puszki	B (mm)	H (mm)	T (mm)
288352	9099750	8657	bez tłumienia	wkręt	12,5	66	-3
300489	9099751			wciskany			
300491	9099756			z mufami rozporowymi			
298415	9099810	8687	Push to open	wkręt			
300504	9099816			z mufami rozporowymi			

- zalecane akcesoria: 104343 – tłumienie zewnętrzne Silent System wpinany na puszkę, 104346 – tłumienie zewnętrzne z adapterem do wkręcania w korpus (fronty nakładane i półnakładane)

zalecane prowadniki: strona 1.131

Półnakładany

kod	kod Hettich	seria zawiasów	opis	montaż puszki	B (mm)	H (mm)	T (mm)
288353	9099760	8657	bez tłumienia	wkręt	3	75,5	6,5
300492	9099761			wciskany			
300494	9099766			z mufami rozporowymi			
300505	9099820	8687	Push to open	wkręt			
300506	9099821			wciskany			
300508	9099826			z mufami rozporowymi			

- zalecane akcesoria: 104343 – tłumienie zewnętrzne Silent System wpinany na puszkę, 104346 – tłumienie zewnętrzne z adapterem do wkręcania w korpus (fronty nakładane i półnakładane)

zalecane prowadniki: strona 1.131

Ogranicznik kąta otwarcia

kod	kod Hettich	opis	kąt
264245	9090756	ogranicznik	105/120°
300465	9090864		90/135°

264245

300465

Z kątem otwarcia 50/60°, do frontów łamanych

kod	kod Hettich	seria zawiasów	opis	montaż puszki	B (mm)	H (mm)	T (mm)
208857	9090045	9930	z regulacją diagonalną w zależności od grubości frontów	wkręt	24	-	-

Kątowe zawiasy do frontów o grubości 14 – 32 mm

20°, nakładany, kąt otwarcia 95°

kod	kod Hettich	seria zawiasów	opis	montaż puszki	B (mm)
104570	77644	9936	bez tłumienia	wkręt	7
141412	77680			wciskany	
300645	9043664			z mufami rozporowymi	

- zalecane akcesoria: 104343 – tłumienie zewnętrzne Silent System wpinany na puszkę, 104346 – tłumienie zewnętrzne z adapterem do wkręcania w korpus (fronty nakładane i półnakładane)

zalecane prowadniki: strona 1.131

20°, wpuszczany, kąt otwarcia 95°

kod	kod Hettich	seria zawiasów	opis	montaż puszki	B (mm)
104571	77645	9936	bez tłumienia	wkręt	-9
185152	77682			wciskany	
300646	9043665			z mufami rozporowymi	

- zalecane akcesoria: 104343 – tłumienie zewnętrzne Silent System wpinany na puszkę

zalecane prowadniki: strona 1.131

30°, nakładany, kąt otwarcia 95°

kod	kod Hettich	seria zawiasów	opis	montaż puszki	B (mm)
104572	77690	9936	bez tłumienia	wkręt	7
185158	77691			wciskany	
300647	9043666			z mufami rozporowymi	
300679	9044826	9966	Push to open	wkręt	
300670	9043758			z mufami rozporowymi	

- zalecane akcesoria: 104343 – tłumienie zewnętrzne Silent System wpinany na puszkę, 104346 – tłumienie zewnętrzne z adapterem do wkręcania w korpus (fronty nakładane i półnakładane)

zalecane prowadniki: strona 1.131

30°, wpuszczany, kąt otwarcia 95°

kod	kod Hettich	seria zawiasów	opis	montaż puszki	B (mm)
104535	73928	9936	bez tłumienia	wkręt	-10
185010	73929			wciskany	
300648	9043667			z mufami rozporowymi	
300682	9044829	9966	Push to open	wkręt	
300588	9043390			wciskany	
300671	9043759			z mufami rozporowymi	

- zalecane akcesoria: 104343 – tłumienie zewnętrzne Silent System wpinany na puszkę

zalecane prowadniki: strona 1.131

zawiasy Intermat klipowe

45°, nakładany, kąt otwarcia 95°

kod	kod Hettich	seria zawiasów	opis	montaż puszki	B (mm)
104199	48096	9936	bez tłumienia	wkręt	0
184644	48907			wciskany	
300649	9043668			z mufami rozporowymi	
300685	9044832	9966	Push to open	wkręt	
300592	9043394			wciskany	
300672	9043760			z mufami rozporowymi	

- zalecane akcesoria: 104343 – tłumienie zewnętrzne Silent System wpinany na puszkę, 104346 – tłumienie zewnętrzne z adapterem do wkręcania w korpus (fronty nakładane i półnakładane)

zalecane prowadniki: strona 1.131

45°, nakładany, kąt otwarcia 95°

kod	kod Hettich	seria zawiasów	opis	montaż puszki	B (mm)
104573	77699	9936	bez tłumienia	wkręt	6
104810	77700			wciskany	
300650	9043669			z mufami rozporowymi	
300688	9044835	9966	Push to open	wkręt	
300673	9043761			z mufami rozporowymi	

- zalecane akcesoria: 104343 – tłumienie zewnętrzne Silent System wpinany na puszkę, 104346 – tłumienie zewnętrzne z adapterem do wkręcania w korpus (fronty nakładane i półnakładane)

zalecane prowadniki: strona 1.131

45°, wpuszczany, kąt otwarcia 95°

kod	kod Hettich	seria zawiasów	opis	montaż puszki	B (mm)
104536	73932	9936	bez tłumienia	wkręt	-17
185012	73933			wciskany	
300691	9044838	9966	Push to open	wkręt	
300604	9043405			z mufami rozporowymi	

- zalecane akcesoria: 104343 – tłumienie zewnętrzne Silent System wpinany na puszkę

zalecane prowadniki: strona 1.131

Kątowe zawiasy do frontów o grubości 14–28 mm

90°, nakładany, kąt otwarcia 95°

kod	kod Hettich	seria zawiasów	opis	montaż puszki	B (mm)
300697	9044844	9936	bez tłumienia	wkręt	22
300698	9044845			wciskany	
300668	9043756			z mufami rozporowymi	
300608	9043556	9966	Push to open	wkręt	
399349	9043557			wciskany	
300610	9043559			z mufami rozporowymi	

- zalecane akcesoria: 104346 – tłumienie zewnętrzne z adapterem do przykręcania w korpus (fronty nakładane i półnakładane)

zalecane prowadniki: strona 1.131

90°, wpuszczany, kąt otwarcia 95°

kod	kod Hettich	seria zawiasów	opis	montaż puszki	B (mm)
104574	77708	9936	bez tłumienia	wkręt	5
105804	77709			wciskany	
300652	9043672			z mufami rozporowymi	
300694	9044841	9966	Push to open	wkręt	
399399	9044821			wciskany	
300675	9043763			z mufami rozporowymi	

zalecane prowadniki: strona 1.131

-30°, nakładany, kąt otwarcia 95°

kod	kod Hettich	seria zawiasów	opis	montaż puszki	B (mm)
104537	73936	9944	bez tłumienia	wkręt	12
208557	73937			wciskany	
300752	9044976			z mufami rozporowymi	

- zalecane akcesoria: 104346 – tłumienie zewnętrzne z adapterem do przykręcania w korpus (fronty nakładane i półnakładane)

zalecane prowadniki: strona 1.131

-45°, nakładany, kąt otwarcia 95°

kod	kod Hettich	seria zawiasów	opis	montaż puszki	B (mm)
104569	77643	9944	bez tłumienia	wkręt	10
97906	77721			wciskany	
300755	9044981			z mufami rozporowymi	

- zalecane akcesoria: 104346 – tłumienie zewnętrzne z adapterem do przykręcania w korpus (fronty nakładane i półnakładane)

zalecane prowadniki: strona 1.131

zawiasy Intermat klipowe

Zawiasy do frontów o grubości 16 – 43 mm, kąt otwarcia 95°

Nakładany

kod	kod Hettich	seria zawiasów	opis	montaż puszki	B (mm)	H (mm)	T (mm)
300804	9155241	9935	bez tłumienia	wkręt	18	20	10,5

- zalecane akcesoria: 105363 – zaślepka na ramię bez logo (metal), 208689 – zaślepka na ramię z logo (metal), 104343 – tłumienie zewnętrzne Silent System wpinany na puszkę, 104346 – tłumienie zewnętrzne z adapterem do wkręcenia w korpus (fronty nakładane i półnakładane), 104338 – tłumienie zewnętrzne Silent System wpinany na ramię

zalecane prowadniki: strona 1.131

Półnakładany

kod	kod Hettich	seria zawiasów	opis	montaż puszki	B (mm)	H (mm)	T (mm)
300805	9155242	9935	bez tłumienia	wkręt	8	30	20,5

- zalecane akcesoria: 104343 – tłumienie zewnętrzne Silent System wpinany na puszkę, 104346 – tłumienie zewnętrzne z adapterem do wkręcania w korpus (fronty nakładane i półnakładane)

zalecane prowadniki: strona 1.131

Wpuszczany

kod	kod Hettich	seria zawiasów	opis	montaż puszki	B (mm)	H (mm)	T (mm)
300806	9155243	9935	bez tłumienia	wkręt	-3	41	31,5

- zalecane akcesoria: 104343 – tłumienie zewnętrzne Silent System wpinany na puszkę

zalecane prowadniki: strona 1.131

Intermat, mini zawiasy i zawiasy do szklanych frontów z otworami, kąt otwarcia 95°

Mini zawiasy, do frontów o grubości 15–25 mm (9924)

kod	kod Hettich	opis	B (mm)	H (mm)	T (mm)
104491	72959	nakładany	11	19	4,2
104494	72965	półnakładany	2,5	23	12,7
104495	72966	wpuszczany	-4	29,5	19,2

prowadniki znajdziesz na str. 1.131

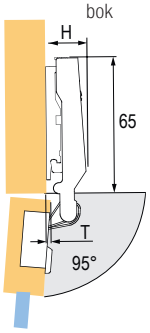

104491

104494

104495

Zawiasy do mebli o konstrukcji ramowej

Perfekt 90° (równoległy)

kod	kod Hettich	opis
104391	69603	wpuszczany

Minimalna szczelina (F) między poszczególnymi frontami					
grubość frontu (mm)	odległość wiercenia puszki (C)				
	3	**4**	**4,5**	**5**	**6**
16	0,3	0,3	0,3	0,3	0,3
18	0,5	0,5	0,5	0,5	0,5
19	0,6	0,6	0,6	0,6	0,6
22	1,2	1,2	1,2	1,2	1,1

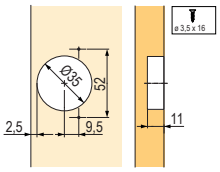

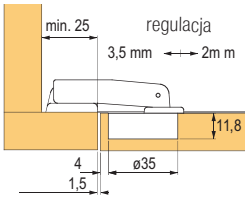

Zawiasy do szklanych frontów z otworami o grubości 4–6,5 mm (9904)

kod	kod Hettich	opis	B (mm)	H (mm)	T (mm)
104492	72960	nakładany	11	19	4
104496	72967	półnakładany	2,5	23	12,5
104497	72968	wpuszczany	-4	29,5	19

prowadniki znajdziesz na str. 1.131

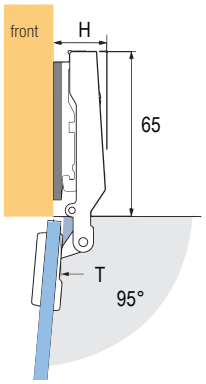

Zaślepki do zawiasów dla szklanych frontów z otworami

kod	kod Hettich	wykończenie	tvar
105371	40341	chrom	0
105372	70712	matowy nikiel	
105376	40340	pozłacany	
105369	70051	czarny	
105383	40495	chrom	D
105384	70713	matowy nikiel	
105386	40494	pozłacany	
105379	70052	czarny	

- zawiasy są dostarczane z prowadnikiem

Zawiasy do mebli o konstrukcji ramowej

Perfekt 90° (równoległy)

kod	kod Hettich	opis
104393	69607	wpuszczany

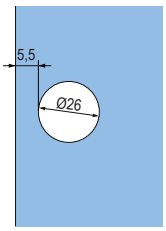

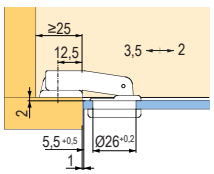

Optimat Plus

kod	kod Hettich	opis
308098	9072548	nakładany

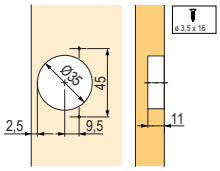

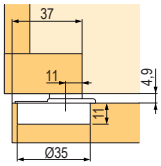

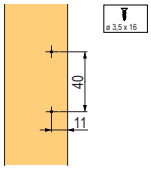

wiercenie w podkładce

mechanizm tłumiący Silent System + akcesoria

AKCESORIA DO ZAWIASÓW INTERMAT

Wpinane na korpus zawiasu

kod	kod Hettich	opis
104338	60576	wpinane w ramię, nakładany
104343	60581	wpinane na puszkę

- tłumienie do frontów nakładanych
- tłumienie wpinane w ramię można być użyć tylko do zawiasów z ramieniem bez omijania
- mechanizm tłumiący można płynnie regulować za pomocą pokrętła regulacyjnego

Do zainstalowania poza zawiasem

kod	kod Hettich	opis
104341	60579	do przykręcania, do frontów nakładanych i półnakładanych, z możliwością regulacji siły tłumienia
107839	60685	do wiercenia, do frontów nakładanych i półnakładanych
104346	60687	do przykręcania, do frontów nakładanych i półnakładanych

- montaż poprzez przykręcenie do dna lub górnej części, ewentualnie wiercenie w krawędź
- metalowe tłumienie do przykręcania od strony zawiasowej może być regulowane za pomocą pokrętła regulacyjnego

AKCESORIA DO ZAWIASÓW INTERMAT

Zaślepki

kod	kod Hettich	opis	materiał
105363	9101552	na ramię, nakładany, bez logo	nikiel
208689	9102082	na ramię, nakładany, z logo	nikiel

Ogranicznik kąta otwarcia

kod	kod Hettich	opis	materiał
185695	9040835	110° ≥ 85°, standardowy	PVC

mechanizmy K-PUSH

Bezuchwytowe otwarcie K-PUSH

- system umożliwiający bezuchwytowe otwieranie frontów
- dwie długości, w kolorze białym i szarym
- opcja do wiercenia lub opcja z adapterem
- wysoka jakość, niezawodność, funkcjonalność
- możliwa kombinacja z mechanizmami uchylnymi (wersja ekstra mocna, 37 mm)

Komplety K-push z adapterem

kod	typ	długość wysunięcia (mm)	siła	kolor
227072	z soczewką	37	normalny	szary
349997				biały
227074			ekstra mocny	szary
349998				biały
227066		14	normalny	szary
349996				biały
227078	z magnesem	37	normalny	szary
350000				biały
227080			ekstra mocny	szary
350001				biały
227076		14	normalny	szary
349999				biały

odpowiednie w połączeniu z zawiasami bez sprężyny

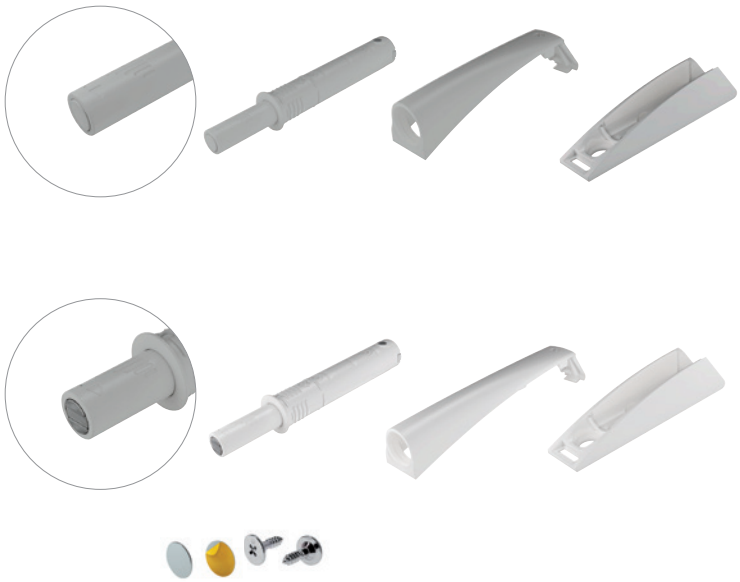

Komplet z adapterem

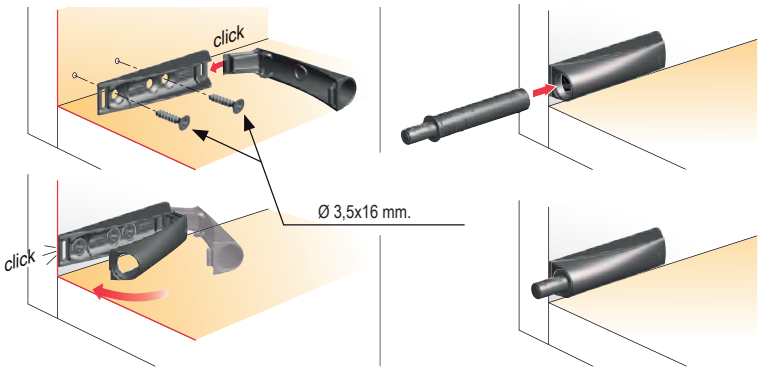

(montaż na korpus)

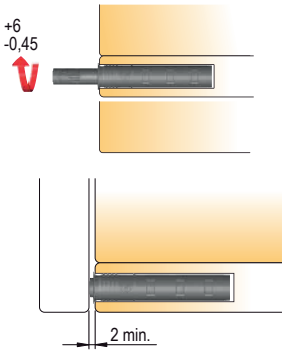

regulacja szczeliny między frontem i korpusem

mechanizmy K-PUSH

Komplety K-push do wiercenia

kod	typ	długość wysunięcia (mm)	siła	kolor
227073	z soczewką	37	normalny	szary
227075			ekstra mocny	
227071		14	normalny	
227079	z magnesem	37	normalny	
227081			ekstra mocny	
227077		14	normalny	

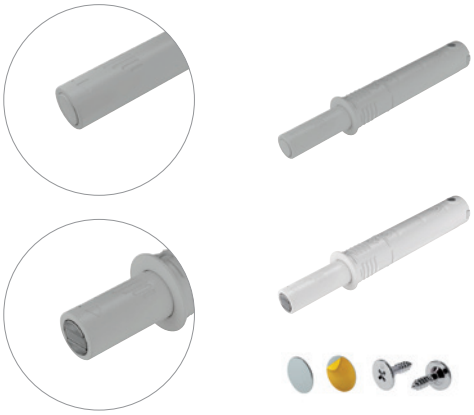

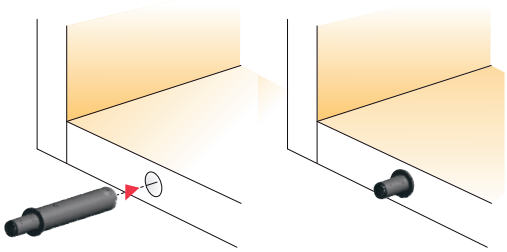

komplet do wiercenia

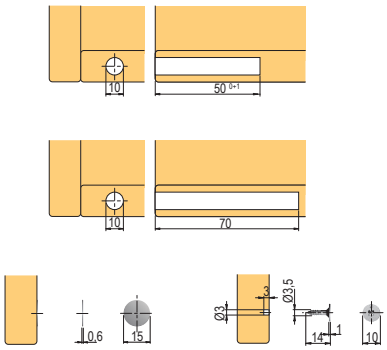

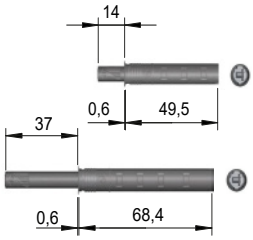

tabele do planowania zawiasów Hettich

Tabelka określająca wysokość prowadnika (D), gdy znany jest wymiar nałożenia lub grubość frontu i odległość wiercenia otworu dla puszki od jego krawędzi.

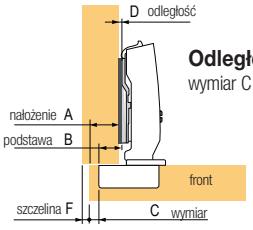

Odległość D = C + B − A =
wymiar C + 12,5 mm − nałożenie A

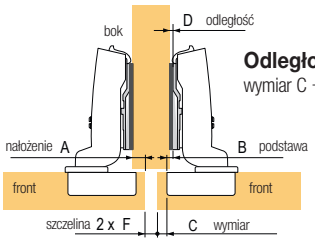

Odległość D = C + B − A =
wymiar C + 3 mm − nałożenie A

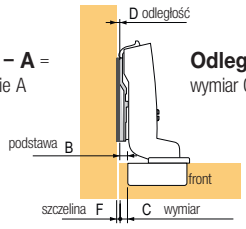

Odległość D = C + B + F =
wymiar C − 4 mm + szczelina F

Do frontów o grubości 15–24 mm (8645i, 8645 i 8675)

Nakładany (D = C + B − A)

wysokość prowadnika (D)[1] (mm)	odległość wiercenia puszki (C)					
nałożenie (A) (mm)	3	4	4,5	5	6	7
10	5,5	6,5	7,0	7,5	8,5	9,5
11	4,5	5,5	6,0	6,5	7,5	8,5
12	3,5	4,5	5,0	5,5	6,5	7,5
13	2,5	3,5	4,0	4,5	5,5	6,5
14	1,5	2,5	3,0	3,5	4,5	5,5
15	0,5	1,5	2,0	2,5	3,5	4,5
16		0,5	1,0	1,5	2,5	3,5
17			0,0	0,5	1,5	2,5
18					0,5	1,5
19						0,5

Półnakładany (D = C + B − A)

wysokość prowadnika (D)[1] (mm)	odległość wiercenia puszki (C)					
nałożenie (A) (mm)	3	4	4,5	5	6	7
0,5	5,5	6,5	7,0	7,5	8,5	9,5
1,5	4,5	5,5	6,0	6,5	7,5	8,5
2,5	3,5	4,5	5,0	5,5	6,5	7,5
3,5	2,5	3,5	4,0	4,5	5,5	6,5
4,5	1,5	2,5	3,0	3,5	4,5	5,5
5,5	0,5	1,5	2,0	2,5	3,5	4,5
6,5		0,5	1,0	1,5	2,5	3,5
7,5			0,0	0,5	1,5	2,5
8,5					0,5	1,5
9,5						0,5

Wpuszczany (D = C + B + F)

grubość frontu (mm)	odległość wiercenia puszki (C)					
grubość frontu (mm)	3	4	4,5	5	6	7
15		0,2	0,7	1,2	2,2	3,2
16		0,3	0,8	1,3	2,3	3,3
17		0,4	0,9	1,4	2,4	3,4
18		0,6	1,1	1,6	2,6	3,5
19		0,8	1,3	1,8	2,7	3,7
20	0,1	1,0	1,5	2,0	3,0	3,9
21	0,4	1,3	1,8	2,3	3,2	4,2
22	1,2	1,8	2,2	2,6	3,6	4,5
23	2,0	2,6	2,9	3,2	4,0	4,9
24	2,9	3,4	3,7	4,0	4,6	5,4

Do frontów o małej grubości 10–16 mm (8646i, 8646 i 8676)

Nakładany (D = C + B − A)

wysokość prowadnika (D)[1] (mm)	odległość wiercenia puszki (C)					
nałożenie (A) (mm)	3	4	4,5	5	6	7
10	5,5	6,5	7,0	7,5	8,5	9,5
11	4,5	5,5	6,0	6,5	7,5	8,5
12	3,5	4,5	5,0	5,5	6,5	7,5
13	2,5	3,5	4,0	4,5	5,5	6,5
14	1,5	2,5	3,0	3,5	4,5	5,5
15	0,5	1,5	2,0	2,5	3,5	4,5
16		0,5	1,0	1,5	2,5	3,5
17			0,0	0,5	1,5	2,5
18					0,5	1,5
19						0,5

Półnakładany (D = C + B − A)

wysokość prowadnika (D)[1] (mm)	odległość wiercenia puszki (C)					
nałożenie (A) (mm)	3	4	4,5	5	6	7
0,5	5,5	6,5	7,0	7,5	8,5	9,5
1,5	4,5	5,5	6,0	6,5	7,5	8,5
2,5	3,5	4,5	5,0	5,5	6,5	7,5
3,5	2,5	3,5	4,0	4,5	5,5	6,5
4,5	1,5	2,5	3,0	3,5	4,5	5,5
5,5	0,5	1,5	2,0	2,5	3,5	4,5
6,5		0,5	1,0	1,5	2,5	3,5
7,5			0,0	0,5	1,5	2,5
8,5					0,5	1,5
9,5						0,5

Wpuszczany (D = C + B + F)

grubość frontu (mm)	odległość wiercenia puszki (C)					
grubość frontu (mm)	3	4	4,5	5	6	7
10		0,1	0,6	1,1	2,1	3,1
11		0,2	0,7	1,2	2,2	3,2
12		0,4	0,9	1,4	2,4	3,3
13		0,6	1,0	1,5	2,5	3,5
14		0,8	1,2	1,7	2,7	3,7
15	0,0	1,0	1,5	2,0	2,9	3,9
16	0,3	1,3	1,8	2,2	3,2	4,2
17						
18						
19						

Do frontów o dużej grubości 15–32 mm (8631i, 8631 i 8661)

Nakładany (D = C + B − A)

wysokość prowadnika (D)[1] (mm)	odległość wiercenia puszki (C)						
nałożenie (A) (mm)	3	4	4,5	5	6	7	8
10	5,5	6,5	7,0	7,5	8,5	9,5	10,5
11	4,5	5,5	6,0	6,5	7,5	8,5	9,5
12	3,5	4,5	5,0	5,5	6,5	7,5	8,5
13	2,5	3,5	4,0	4,5	5,5	6,5	7,5
14	1,5	2,5	3,0	3,5	4,5	5,5	6,5
15	0,5	1,5	2,0	2,5	3,5	4,5	5,5
16		0,5	1,0	1,5	2,5	3,5	4,5
17			0,0	0,5	1,5	2,5	3,5
18					0,5	1,5	2,5
19						0,5	1,5
20							0,5

Półnakładany (D = C + B − A)

wysokość prowadnika (D)[1] (mm)	odległość wiercenia puszki (C)						
nałożenie (A) (mm)	3	4	4,5	5	6	7	8
0,5	5,5	6,5	7,0	7,5	8,5	9,5	10,5
1,5	4,5	5,5	6,0	6,5	7,5	8,5	9,5
2,5	3,5	4,5	5,0	5,5	6,5	7,5	8,5
3,5	2,5	3,5	4,0	4,5	5,5	6,5	7,5
4,5	1,5	2,5	3,0	3,5	4,5	5,5	6,5
5,5	0,5	1,5	2,0	2,5	3,5	4,5	5,5
6,5		0,5	1,0	1,5	2,5	3,5	4,5
7,5			0,0	0,5	1,5	2,5	3,5
8,5					0,5	1,5	2,5
9,5						0,5	1,5
10,5							0,5

Wpuszczany (D = C + B − A)

grubość frontu (mm)	odległość wiercenia puszki (C)						
grubość frontu (mm)	3	4	4,5	5	6	7	8
15		0,1	0,6	1,1	2,1	3,1	4,1
16		0,1	0,6	1,1	2,1	3,1	4,1
17		0,2	0,7	1,2	2,2	3,2	4,2
18		0,2	0,7	1,2	2,2	3,2	4,2
19		0,3	0,8	1,3	2,3	3,3	4,3
20		0,4	0,9	1,4	2,4	3,4	4,4
21		0,6	1,1	1,6	2,6	3,6	4,6
22		0,7	1,2	1,7	2,7	3,7	4,7
23		0,9	1,4	1,9	2,9	3,9	4,9
24	0,1	1,0	1,5	2,0	3,0	4,0	5,0
25	0,3	1,2	1,7	2,2	3,2	4,2	5,2
26	0,5	1,5	1,9	2,4	3,4	4,4	5,4
27	0,7	1,7	2,2	2,7	3,6	4,6	5,6
28	1,0	2,0	2,4	2,9	3,9	4,8	5,8
29	1,9	2,3	2,7	3,2	4,2	5,1	6,1
30	2,8	3,2	3,5	3,7	4,5	5,4	6,4
31	3,8	4,1	4,3	4,6	5,1	5,7	6,7
32	4,7	5,1	5,3	5,5	5,9	6,4	7,0

[1] Wybierz najbliższy rozmiar prowadnika, patrz strona 1.131 katalogu, np.: tabela 3,5 = prowadnik 3, tabela 6,5 = prowadnik 5 itd.

tabele do planowania zawiasów Hettich

Minimalna szczelina (F) między poszczególnymi frontami (8645i, 8645 i 8675)						
grubość frontu (mm)	odległość wiercenia puszki (C)					
	3	4	4,5	5	6	7
15	0,2	0,2	0,2	0,2	0,2	0,2
16	0,3	0,3	0,3	0,3	0,3	0,3
17	0,4	0,4	0,4	0,4	0,4	0,4
18	0,6	0,6	0,6	0,6	0,6	0,5
19	0,8	0,8	0,8	0,8	0,7	0,7
20	1,1	1,0	1,0	1,0	1,0	0,9
21	1,4	1,3	1,3	1,3	1,2	1,2
22	2,2	1,8	1,7	1,6	1,6	1,5
23	3,0	2,6	2,4	2,2	2,0	1,9
24	3,9	3,4	3,2	3,0	2,6	2,4

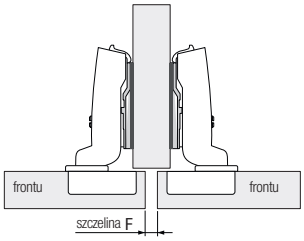

Minimalna szczelina (F) między poszczególnymi frontami (8646i, 8646 i 8676)						
grubość frontu (mm)	odległość wiercenia puszki (C)					
	3	4	4,5	5	6	7
10	0,2	0,2	0,2	0,2	0,2	0,2
11	0,3	0,3	0,3	0,3	0,3	0,3
12	0,4	0,4	0,4	0,4	0,4	0,4
13	0,6	0,6	0,6	0,6	0,6	0,5
14	0,8	0,8	0,8	0,8	0,7	0,7
15	1,1	1,0	1,0	1,0	1,0	0,9
16	1,4	1,3	1,3	1,3	1,2	1,2

Minimalna szczelina (F) między poszczególnymi frontami (8631i, 8631 i 8661)							
grubość frontu (mm)	odległość wiercenia puszki (C)						
	3	4	4,5	5	6	7	8
15	0,1	0,1	0,1	0,1	0,1	0,1	0,1
16	0,1	0,1	0,1	0,1	0,1	0,1	0,1
17	0,2	0,2	0,2	0,2	0,2	0,2	0,2
18	0,2	0,2	0,2	0,2	0,2	0,2	0,2
19	0,3	0,3	0,3	0,3	0,3	0,3	0,3
20	0,4	0,4	0,4	0,4	0,4	0,4	0,4
21	0,6	0,6	0,6	0,6	0,6	0,6	0,6
22	0,7	0,7	0,7	0,7	0,7	0,7	0,7
23	0,9	0,9	0,9	0,9	0,9	0,9	0,9
24	1,1	1,0	1,0	1,0	1,0	1,0	1,0
25	1,3	1,2	1,2	1,2	1,2	1,2	1,2
26	1,5	1,4	1,4	1,4	1,4	1,4	1,4
27	1,7	1,7	1,7	1,7	1,6	1,6	1,6
28	2,0	2,0	1,9	1,9	1,9	1,8	1,8
29	2,9	2,3	2,2	2,2	2,2	2,1	2,1
30	3,8	3,2	3,0	2,7	2,5	2,4	2,4
31	4,8	4,1	3,8	3,6	3,1	2,7	2,7
32	5,7	5,1	4,8	4,5	3,9	3,4	3,0

tabele do planowania zawiasów Hettich

Tabelka określająca wysokość prowadnika (D), znany jest wymiar nałożenia lub grubość frontu i odległość wiercenia otworu dla puszki od jego krawędzi (8657i, 8657 i 8687).

Nakładany (D = C + B – A)

wysokość prowadnika (D)[1] (mm)		odległość wiercenia puszki (C)					
		3	4	4,5	5	6	7
nałożenie (A) (mm)	10	5,5	6,5	7,0	7,5	8,5	9,5
	11	4,5	5,5	6,0	6,5	7,5	8,5
	12	3,5	4,5	5,0	5,5	6,5	7,5
	13	2,5	3,5	4,0	4,5	5,5	6,5
	14	1,5	2,5	3,0	3,5	4,5	5,5
	15	0,5	1,5	2,0	2,5	3,5	4,5
	16		0,5	1,0	1,5	2,5	3,5
	17			0,0	0,5	1,5	2,5
	18					0,5	1,5
	19						0,5

Półnakładany (D = C + B – A)

wysokość prowadnika (D)[1] (mm)		odległość wiercenia puszki (C)					
		3	4	4,5	5	6	7
nałożenie (A) (mm)	-2	8,0	9,0	9,5	10,0	11,0	12,0
	-1	7,0	8,0	8,5	9,0	10,0	11,0
	0	6,0	7,0	7,5	8,0	9,0	10,0
	1	5,0	6,0	6,5	7,0	8,0	9,0
	2	4,0	5,0	5,5	6,0	7,0	8,0
	3	3,0	4,0	4,5	5,0	6,0	7,0
	4	2,0	3,0	3,5	4,0	5,0	6,0
	5	1,0	2,0	2,5	3,0	4,0	5,0
	6	0,0	1,0	1,5	2,0	3,0	4,0
	7		0,0	0,5	1,0	2,0	3,0
	8				0,0	1,0	2,0
	9					0,0	1,0
	10						0,0

Minimalna szczelina (F) między poszczególnymi frontami (8657i, 8657 a 8687)

grubość frontu (mm)	odległość wiercenia puszki (C)					
	3	4	4,5	5	6	7
15	0,0	0,0	0,0	0,0	0,0	0,0
16	0,0	0,0	0,0	0,0	0,0	0,0
17	0,0	0,0	0,0	0,0	0,0	0,0
18	0,0	0,0	0,0	0,0	0,0	0,0
19	0,0	0,0	0,0	0,0	0,0	0,0
20	0,0	0,0	0,0	0,0	0,0	0,0
21	0,0	0,0	0,0	0,0	0,0	0,0
22	0,0	0,0	0,0	0,0	0,0	0,0
23	0,0	0,0	0,0	0,0	0,0	0,0
24	0,0	0,0	0,0	0,0	0,0	0,0
25	0,0	0,0	0,0	0,0	0,0	0,0
26	0,1	0,1	0,1	0,1	0,1	0,1
27	0,1	0,1	0,1	0,1	0,1	0,1
28	0,2	0,2	0,2	0,2	0,2	0,3
29[1]	0,4	0,4	0,4	0,4	0,5	0,6
30[2]	0,7	0,7	0,8	0,8	1,0	1,1
31[2]	1,1	1,2	1,3	1,4	1,6	
32[2]	1,7	1,9	2,0	2,2		

[1]przy użyciu ogranicznika kąta otwarcia 120°
[2]przy użyciu ogranicznika kąta otwarcia 105°

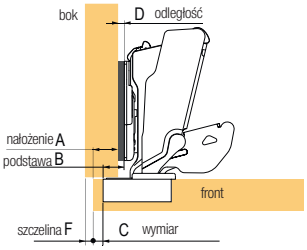

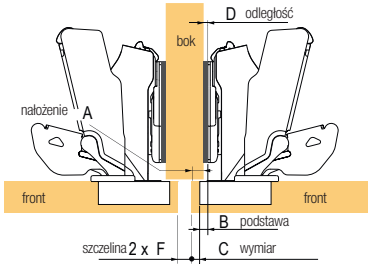

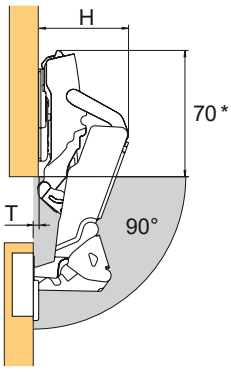

Minimalna szczelina (F) między poszczególnymi frontami[1] (8639i, 8639 i 8669)

grubość frontu (mm)	odległość wiercenia puszki (C)						
	3	4	4,5	5	6	7	8
15	0,2	0,2	0,2	0,2	0,2	0,2	0,2
16	0,3	0,3	0,3	0,3	0,3	0,3	0,3
17	0,4	0,4	0,4	0,4	0,4	0,4	0,4
18	0,6	0,6	0,6	0,6	0,6	0,5	0,5
19	0,8	0,8	0,8	0,8	0,7	0,7	0,7
20	1,1	1,0	1,0	1,0	1,0	0,9	0,9
21	1,4	1,3	1,3	1,3	1,2	1,2	1,2
22	2,2	1,8	1,7	1,6	1,6	1,5	1,4
23	3,0	2,6	2,4	2,2	2,0	1,9	1,8
24	3,9	3,4	3,2	3,0	2,6	2,4	2,2
25	4,8	4,2	4,0	3,8	3,4	3,0	2,8
26	5,7	5,1	4,8	4,6	4,2	3,8	3,4
27	6,6	6,0	5,7	5,5	5,0	4,5	4,2
28	7,5	6,9	6,6	6,3	5,8	5,3	4,9

[1]tabela dotyczy zawiasów z nałożeniem 30°, 45° i 90°, dla 90° ale odległość wiercenia nie jest większa niż 7 mm od krawędzi

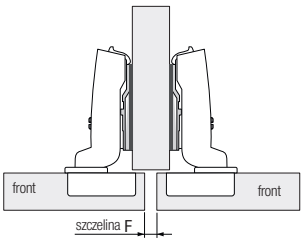

nałożenie frontów (mm)	odległość
	3
12	5,0
13	4,0
14	3,0
15	2,0
16	1,0
17	0,0

tabele do planowania zawiasów Hettich

Hettich

Minimalna szczelina (F) między poszczególnymi frontami (9943 i 9973)					
grubość frontu (mm)	odległość wiercenia puszki (C)				
	3	**4**	**4,5**	**5**	**6**
15	0,4	0,4	0,4	0,4	0,4
16	0,6	0,5	0,5	0,5	0,5
17	0,8	0,7	0,7	0,7	0,7
18	1,0	1,0	1,0	1,0	0,9
19	1,4	1,3	1,3	1,2	1,2
20	1,7	1,7	1,6	1,6	1,5
21	2,2	2,1	2,0	2,0	1,9
22	2,9	2,6	2,5	2,4	2,3
23	3,7	3,3	3,2	3,0	2,8
24	4,5	4,1	3,9	3,7	3,4
25	5,4	4,9	4,7	4,5	4,1

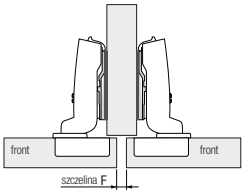

Minimalna szczelina (F) między poszczególnymi frontami (9944)						
grubość frontu (mm)	odległość wiercenia puszki (C)					
	3	**4**	**4,5**	**5**	**5,51]**	**6**
15	0,6	0,6	0,6	0,6	0,6	0,6
16	0,9	0,8	0,8	0,8	0,8	0,8
17	1,1	1,1	1,1	1,0	1,0	1,0
18	1,4	1,4	1,3	1,3	1,3	1,3
19	1,8	1,7	1,7	1,6	1,6	1,6
20	2,1	2,1	2,0	2,0	1,9	1,9
21	2,6	2,5	2,4	2,4	2,3	2,3
22	3,2	3,0	2,9	2,8	2,8	2,7
23	3,8	3,6	3,5	3,4	3,3	3,2
24	4,6	4,2	4,1	4,0	3,9	3,8
25	5,4	5,0	4,8	4,6	4,5	4,4
26	6,3	5,8	5,6	5,4	5,2	5,1
27	7,1	6,6	6,4	6,2	6,0	5,8
28	8,0	7,5	7,2	7,0	6,8	6,6

Tabelka określająca wysokość prowadnika (D), gdy znany jest wymiar nałożenia lub grubość frontu i odległość wiercenia otworu dla puszki od jego krawędzi (9943 i 9973).

Nakładany (D = C + B − A)						
wysokość prowadnika (D)[1] (mm)		odległość wiercenia puszki (C)				
		3	**4**	**4,5**	**5**	**6**
nałożenie (A) (mm)	**10**	5,5	6,5	7,0	7,5	8,5
	11	4,5	5,5	6,0	6,5	7,5
	12	3,5	4,5	5,0	5,5	6,5
	13	2,5	3,5	4,0	4,5	5,5
	14	1,5	2,5	3,0	3,5	4,5
	15	0,5	1,5	2,0	2,5	3,5
	16		0,5	1,0	1,5	2,5
	17			0,0	0,5	1,5
	18					0,5

Półnakładany (D = C + B − A)						
wysokość prowadnika (D)[1] (mm)		odległość wiercenia puszki (C)				
		3	**4**	**4,5**	**5**	**6**
nałożenie (A) (mm)	**0,5**	5,5	6,5	7,0	7,5	8,5
	1,5	4,5	5,5	6,0	6,5	7,5
	2,5	3,5	4,5	5,0	5,5	6,5
	3,5	2,5	3,5	4,0	4,5	5,5
	4,5	1,5	2,5	3,0	3,5	4,5
	5,5	0,5	1,5	2,0	2,5	3,5
	6,5		0,5	1,0	1,5	2,5
	7,5			0,0	0,5	1,5
	8,5					0,5

Wpuszczany (D = C + B + F)						
grubość frontu (mm)		odległość wiercenia puszki (C)				
		3	**4**	**4,5**	**5**	**6**
grubość frontu (mm)	**15**		0,9	1,4	1,9	2,9
	16	0,1	1,0	1,5	2,0	3,0
	17	0,3	1,2	1,7	2,2	3,2
	18	0,5	1,5	2,0	2,5	3,4
	19	0,9	1,8	2,3	2,7	3,7
	20	1,2	2,2	2,6	3,1	4,0
	21	1,7	2,6	3,0	3,5	4,3
	22	2,4	3,1	3,5	3,9	4,8
	23	3,2	3,8	4,2	4,5	5,3
	24	4,0	4,6	4,9	5,2	5,9
	25	4,9	5,4	5,7	6,0	6,6

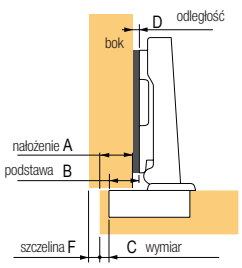

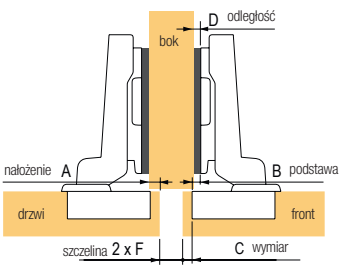

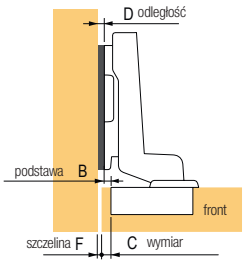

tabele do planowania zawiasów Hettich

Minimalna szczelina (F) między poszczególnymi frontami (9936)

grubość frontu (mm)	odległość wiercenia puszki (C)						
	3	4	4,5	5	6	7	8
14	0,2	0,2	0,2	0,2	0,2	0,2	0,2
15	0,3	0,2	0,2	0,2	0,2	0,2	0,2
16	0,4	0,4	0,4	0,4	0,4	0,4	0,4
17	0,5	0,5	0,5	0,5	0,5	0,5	0,5
18	0,7	0,7	0,7	0,7	0,6	0,6	0,6
19	0,9	0,9	0,9	0,8	0,8	0,8	0,8
20	1,1	1,1	1,1	1,1	1,0	1,0	1,0
21	1,4	1,3	1,3	1,3	1,3	1,2	1,2
22	1,7	1,6	1,6	1,6	1,5	1,5	1,5
23	2,0	1,9	1,9	1,9	1,8	1,8	1,7
24	2,3	2,3	2,2	2,2	2,1	2,1	2,0
25	2,8	2,7	2,6	2,6	2,5	2,4	2,4
26	3,3	3,1	3,1	3,0	2,9	2,8	2,7
27	4,2	3,7	3,6	3,5	3,3	3,2	3,1
28	5,0	4,5	4,3	4,1	3,9	3,7	3,6
29	5,9	5,4	5,2	4,9	4,6	4,3	4,1
30	6,8	6,3	6,0	5,8	5,3	5,0	4,7
31	7,8	7,2	6,9	6,6	6,1	5,7	5,4
32	8,7	8,1	7,8	7,5	7,0	6,5	6,1

Minimalna szczelina (F) między poszczególnymi frontami (9936 i 9966 – W90)

grubość frontu (mm)	odległość wiercenia puszki (C)					
	3	4	4,5	5	6	7
14	0,2	0,2	0,2	0,2	0,2	0,2
15	0,3	0,2	0,2	0,2	0,2	0,2
16	0,4	0,4	0,4	0,4	0,4	0,4
17	0,5	0,5	0,5	0,5	0,5	0,5
18	0,7	0,7	0,7	0,7	0,6	0,6
19	0,9	0,9	0,9	0,8	0,8	0,8
20	1,1	1,1	1,1	1,1	1,0	1,0
21	1,4	1,3	1,3	1,3	1,3	
22	1,7	1,6	1,6	1,6	1,5	
23	2,0	1,9	1,9	1,9	1,8	
24	2,3	2,3	2,2	2,2	2,1	
25	2,8	2,7	2,6	2,6		
26	3,3	3,1	3,1			
27	4,2	3,7	3,6			
28	5,0					

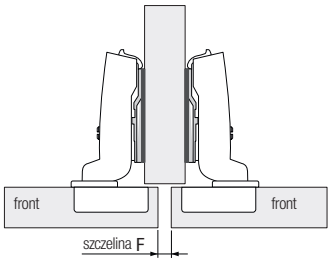

Minimalna szczelina (F) między poszczególnymi frontami (9944 – W-30)

grubość frontu (mm)	odległość wiercenia puszki (C)				
	3	4	4,5	5	5,5
15	0,6	0,6	0,6	0,6	0,6
16	0,9	0,8	0,8	0,8	0,8
17	1,1	1,1	1,1	1,0	1,0
18	1,4	1,4	1,3	1,3	1,3
19	1,8	1,7	1,7	1,6	1,6
20	2,1	2,1	2,0	2,0	1,9
21	2,6	2,5	2,4	2,4	2,3
22	3,2	3,0	2,9	2,8	2,8
23	3,8	3,6	3,5	3,4	3,3
24	4,6	4,2	4,1	4,0	3,9
25	5,4	5,0	4,8	4,6	4,5
26	6,3	5,8	5,6	5,4	5,2
27	7,1	6,6	6,4	6,2	6,0
28	8,0	7,5	7,2	7,0	6,8
28	5,0	4,5	4,3	4,1	3,9
29	5,9	5,4	5,2	4,9	4,6
30	6,8	6,3	6,0	5,8	5,3
31	7,8	7,2	6,9	6,6	6,1
32	8,7	8,1	7,8	7,5	7,0

Minimalna szczelina (F) między poszczególnymi frontami (9944 – W-45)

grubość frontu (mm)	odległość wiercenia puszki (C)				
	3	4	4,5	5	5,5
15	0,6	0,6	0,6	0,6	0,6
16	0,9	0,8	0,8	0,8	0,8
17	1,1	1,1	1,1	1,0	1,0
18	1,4	1,4	1,3	1,3	1,3
19	1,8	1,7	1,7	1,6	1,6
20	2,1	2,1	2,0	2,0	1,9
21	2,6	2,5	2,4	2,4	2,3
22	3,2	3,0	2,9	2,8	2,8
23	3,8	3,6	3,5	3,4	3,3
24	4,6	4,2	4,1	4,0	3,9
25	5,4	5,0	4,8	4,6	4,5
26	6,3	5,8	5,6	5,4	5,2
27	7,1	6,6	6,4	6,2	6,0
28	8,0	7,5	7,2	7,0	6,8

tabele do planowania zawiasów Hettich

Hettich

Minimalna szczelina (F) między poszczególnymi frontami (9924)					
grubość frontu (mm)	odległość wiercenia puszki (C)				
	3	**4**	**4,5**	**5**	**5,5**
15	0,4	0,4	0,4	0,4	0,4
16	0,6	0,6	0,6	0,6	0,6
17	0,9	0,9	0,9	0,8	0,8
18	1,6	1,2	1,2	1,1	1,1
19	2,4	2,0	1,8	1,6	1,5
20	3,3	2,7	2,5	2,3	2,1
21	4,2	3,6	3,4	3,2	3,0
22	5,1	4,5	4,2	4,0	3,8
23	6,0	5,4	5,1	4,9	4,6
24	7,0	6,3	6,0	5,8	5,5
25	7,9	7,2	6,9	6,6	6,4

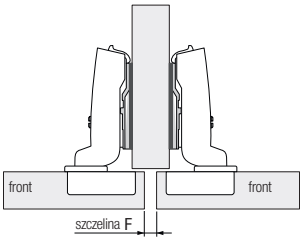

Tabelka określająca wysokość prowadnika (D), znany jest wymiar nałożenia lub grubość frontu i odległość wiercenia otworu dla puszki od jego krawędzi (9924).

Nakładany (D = C + B – A)						
wysokość prowadnika (D)[1] (mm)		odległość wiercenia puszki (C)				
		3	**4**	**4,5**	**5**	**5,5**
nałożenie (A) (mm)	**8**	6,0	7,0	7,5	8,0	8,5
	9	5,0	6,0	6,5	7,0	7,5
	10	4,0	5,0	5,5	6,0	6,5
	11	3,0	4,0	4,5	5,0	5,5
	12	2,0	3,0	3,5	4,0	4,5
	13	1,0	2,0	2,5	3,0	3,5
	14	0,0	1,0	1,5	2,0	2,5
	15		0,0	0,5	1,0	1,5
	16				0,0	0,5
	16,5					0,0

Półnakładany (D = C + B – A)						
wysokość prowadnika (D)[1] (mm)		odległość wiercenia puszki (C)				
		3	**4**	**4,5**	**5**	**5,5**
nałożenie (A) (mm)	**0**	5,5	6,5	7,0	7,5	8,0
	1	4,5	5,5	6,0	6,5	7,0
	2	3,5	4,5	5,0	5,5	6,0
	3	2,5	3,5	4,0	4,5	5,0
	4	1,5	2,5	3,0	3,5	4,0
	5	0,5	1,5	2,0	2,5	3,0
	6		0,5	1,0	1,5	2,0
	7			0,0	0,5	1,0
	7,5				0,0	0,5
	8					0,0

Wpuszczany (D = C + B + F)						
grubość frontu (mm)		odległość wiercenia puszki (C)				
		3	**4**	**4,5**	**5**	**5,5**
grubość frontu (mm)	**15**		0,4	0,9	1,4	1,9
	16		0,6	1,1	1,6	2,1
	17		0,9	1,4	1,8	2,3
	18	0,6	1,2	1,7	2,1	2,6
	19	1,4	2,0	2,3	2,6	3,0
	20	2,3	2,8	3,1	3,4	3,7
	21	3,2	3,6	3,9	4,2	4,5
	22	4,1	4,5	4,7	5,0	5,3
	23	5,0	5,4	5,6	5,9	6,1
	24	6,0	6,3	6,5	6,8	7,0

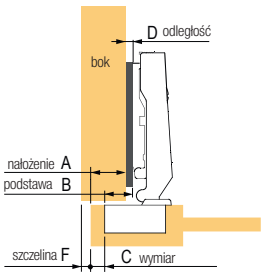

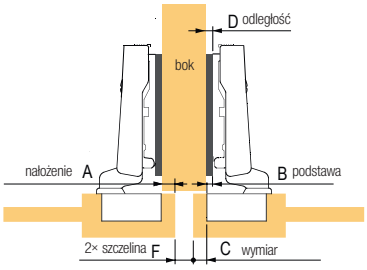

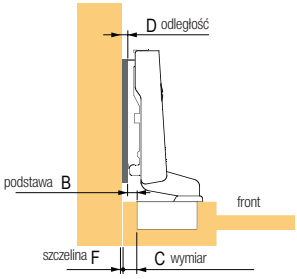

tabele do planowania zawiasów Hettich

Minimalna szczelina (F) między poszczególnymi frontami (9904)		
grubość frontu (mm)	odległość wiercenia puszki (C)	
	5,5	6
4	0,0	0,0
5	0,0	0,0
5,5	0,0	0,0
6	0,0	0,0
6,5	0,0	0,0

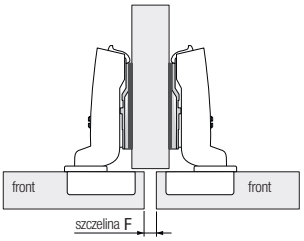

Tabelka określająca wysokość prowadnika (D), gdy znany jest wymiar nałożenia lub grubość frontu i odległość wiercenia otworu dla puszki od jego krawędzi.

Nakładany (D = C + B – A) (9904)						
wysokość prowadnika (D)[1] (mm)		odległość wiercenia puszki (C)				
		5,5	6			
nałożenie (A) (mm)	9	7,5	8,0			
	10	6,5	7,0			
	11	5,5	6,0			
	12	4,5	5,0			
	13	3,5	4,0			
	14	2,5	3,0			
	15	1,5	2,0			
	16	0,5	1,0			
	16,5	0,0	0,0			

Półnakładany (D = C + B – A) (9904)						
wysokość prowadnika (D)[1] (mm)		odległość wiercenia puszki (C)				
		5,5	6			
nałożenie (A) (mm)	0	8,0	8,5			
	1	7,0	7,5			
	2	6,0	6,5			
	3	5,0	5,5			
	4	4,0	4,5			
	5	3,0	3,5			
	6	2,0	2,5			
	7	1,0	1,5			
	7,5	0,5	1,0			
	8	0,0	0,5			

Wpuszczany (D = C + B + F) (9904)						
grubość frontu (mm)		odległość wiercenia puszki (C)				
		5,5	6			
grubość frontu (mm)	1	2,5	3,0			
	1,5	3,0	3,5			

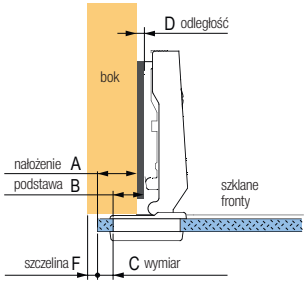

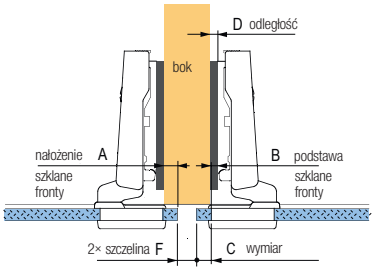

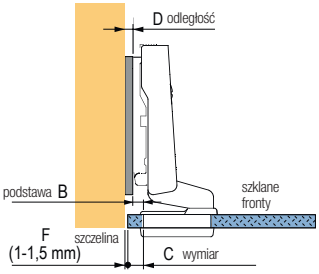

zawiasy slide-on klipowe

Hettich

Slide-on

- kąt otwarcia 95°
- montaż przez nasunięcie na prowadnik
- średnica otworu wiercenia dla puszki wynosi 35 mm, rozstaw wiercenia dla wkrętów montażowych / kołków wynosi 52 mm
- zintegrowana regulacja nałożenia +0,5/– 2,5 mm
- zintegrowana regulacja głębokości ± 2 mm
- regulacja wysokości na prowadniku
- puszka i ramię ze stali niklowanej

prowadniki, zaślepki i i inne akcesoria znajdują się na str. 1.154

Do frontów o grubości 14–25 mm

Silent System

kod	kod Hettich	opis	B (mm)	H (mm)	T (mm)
107616	1078660	nakładany	14,5	19,0	6,0
107617	1078661	półnakładany	5	28,5	15,5
107619	1078662	wpuszczany	-1,5	35,0	22,0

Typ puszki
Puszka T 42 do przykręcania

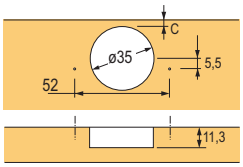

Przykładowe zastosowanie

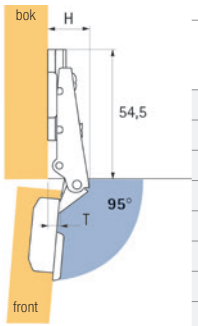

wysokość zawiasu H, uskok frontu T przy odległości 0 mm i punkt wysokości C 3 mm

Minimalna szczelina (F) między poszczególnymi frontami

grubość frontu (mm)	odległość wiercenia puszki (C)				
	3	4	4,5	5	6
14	0,1	0,1	0,1	0,1	0,1
15	0,2	0,2	0,2	0,2	0,2
16	0,4	0,4	0,4	0,4	0,3
17	0,6	0,5	0,5	0,5	0,5
18	0,8	0,8	0,7	0,7	0,7
19	1,1	1,0	1,0	1,0	1,0
20	1,5	1,4	1,3	1,3	1,3
21	2,2	1,9	1,8	1,7	1,6
22	3,0	2,6	2,4	2,3	2,1
23	3,9	3,4	3,2	3,0	2,7
24	4,7	4,2	4,0	3,8	3,4
25	5,6	5,1	4,8	4,6	4,2

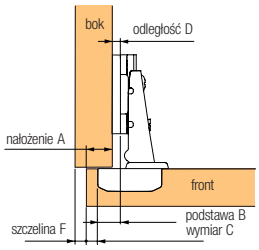

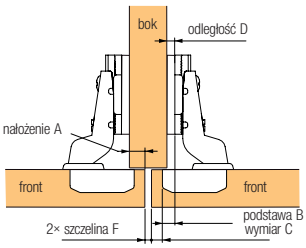

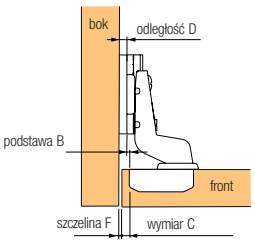

Tabelka określająca wysokość prowadnika (D), gdy znany jest wymiar nałożenia lub grubość frontu i odległość wiercenia otworu dla puszki od jego krawędzi.

Nakładany (D = C + B – A)

D = wysokość prowadnika C = odległość wiercenia puszki A = nałożenie (mm)

C	3	4	4,5	5	6
A			**D**[1]		
10	7,5	8,5	9,0	9,5	10,5
11	6,5	7,5	8,0	8,5	9,5
12	5,5	6,5	7,0	7,5	8,5
13	4,5	5,5	6,0	6,5	7,5
14	3,5	4,5	5,0	5,5	6,5
15	2,5	3,5	4,0	4,5	5,5
16	1,5	2,5	3,0	3,5	4,5
17	0,5	1,5	2,0	2,5	3,5
18		0,5	1,0	1,5	2,5
19			0,0	0,5	1,5
20					0,5

Półnakładany (D = C + B – A)

D = wysokość prowadnika C = odległość wiercenia puszki A = nałożenie (mm)

C	3	4	4,5	5	6
A			**D**[1]		
0	8,0	9,0	9,5	10,0	11,0
1	7,0	8,0	8,5	9,0	10,0
2	6,0	7,0	7,5	8,0	9,0
3	5,0	6,0	6,5	7,0	8,0
4	4,0	5,0	5,5	6,0	7,0
5	3,0	4,0	4,5	5,0	6,0
6	2,0	3,0	3,5	4,0	5,0
7	1,0	2,0	2,5	3,0	4,0
8	0,0	1,0	1,5	2,0	3,0
9		0,0	0,5	1,0	2,0
10				0,0	1,0
11					0,0

Włożony (D = C + B + F)

D = wysokość prowadnika C = odległość wiercenia puszki F = grubość frontu (mm)

C	3	4	4,5	5	6
F			**D**[1]		
14	1,6	2,6	3,1	3,6	4,6
15	1,7	2,7	3,2	3,7	4,7
16	1,9	2,9	3,4	3,9	4,8
17	2,1	3,0	3,5	4,0	5,0
18	2,3	3,3	3,7	4,2	5,2
19	2,6	3,5	4,0	4,5	5,5
20	3,0	3,9	4,3	4,8	5,8
21	3,7	4,4	4,8	5,2	6,1
22	4,5	5,1	5,4	5,8	6,6
23	5,4	5,9	6,2	6,5	7,2
24	6,2	6,7	7,0	7,3	7,9
25	7,1	7,6	7,8	8,1	8,7

[1] Wybierz najbliższy rozmiar prowadnika, patrz strona 1.154 katalogu, np.: tabela 3,5 = prowadnik 3, tabela 6,5 = prowadnik 5 itd.

Prowadniki do zawiasów slide-on

AKCESORIA

Krzyżakowy na wkręt

kod	kod Hettich	odległość (mm)
106417	1079197	0
106340	1079198	1,5
106341	1079199	3
103762	1079200	5

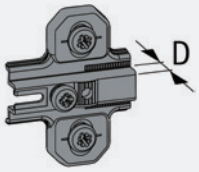

Krzyżakowy na eurowkręt

kod	kod Hettich	odległość (mm)
106418	1079221	0
106419	1079222	1,5
185505	1079223	3
185506	1079224	5

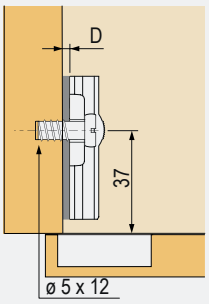

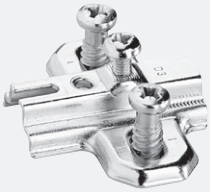

Dodatkowe podkładki dystansowe

kod	kod Hettich	odległość (mm)
106361	79323	3
106362	79324	5
106363	79325	10

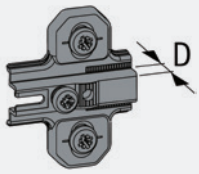

Jednoprzegubowy zawias puszkowy Selekta Pro 2000

do konstrukcji korpusu z bokami i frontami o grubości 19 mm

kod	kod Hettich	opis
104078	45045	270°

- jednoprzegubowy zawias klipowy
- z widocznym sworzniem
- rozstaw wiercenia 32 mm
- średnica puszki 35 mm, nałożenie frontów 15 lub 16 mm, średnica sworznia 5,4 mm, długość sworznia 39 mm
- oddzielny montaż puszki i ramienia zawiasu
- w ramieniu zawiasu są kołki rozporowe i wstępnie zamontowane wkręty
- szybki montaż frontów przy użyciu mechanizmu klipowego bez pomocy narzędzi
- wysokie bezpieczeństwo przed niechcianym uwolnieniem: blokadę można zwolnić tylko za pomocą śrubokręta
- frontów przy kącie otwarcia 180° nie ingerują do wnętrza korpusu,
- tym samym wnętrze posiada wolną przestrzeń na szuflady
- regulacja nałożenia za pomocą mimośrodu ±2 mm
- mimośrodowa regulacja wysokości ±2 mm
- puszka i ramię zawiasu: precyzyjne niklowane odlewy cynowe
- zawias = ramię + puszka

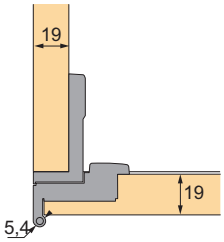

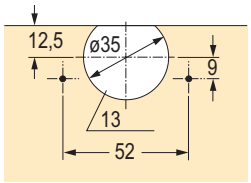

Puszka

kod	kod Hettich	opis
104576	77736	T 22/9 do przykręcania

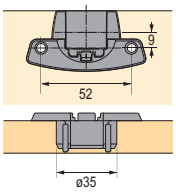

- Typ puszki
- puszka T 22/9 do przykręcania

Zaślepka ramienia

kod	kod Hettich	opis
103739	10067	srebrnoszary plastik

- można stosować z zawiasami z serii Selekta Pro

Wpuszczany, kąt otwarcia 180°, nikiel

kod	kod Hettich	opis	montaż puszki
105606	77734	puszka	wkręt
105217	45064	ramię	z mufami rozporowymi

N Jednoprzegubowy zawias puszkowy Selecta Pro 2000 w kolorze czarnym

Nakładany, kąt otwarcia 270°, czarny

kod	kod Hettich	opis	montaż puszki
300846	9072543	puszka	wkręt
300850	9072547	ramię	z mufami rozporowymi
300808	1076200	zaślepka	

- Specjalny lakier umożliwia stosowanie tego zawiasu nawet w bardzo kwaśnym środowisku (np. w laboratorium).

Zawias 625 do frontów składanych

kod	kod Hettich	opis
104439	71648	stal niklowana

- zawias 625 nadaje się szczególnie do frontów składanych
- kąt otwarcia 180°
- zawias i sworzeń są stalowe, z odpornymi na uszkodzenia plastikowymi pierścieniami łączącymi
- ze sworzniem
- stal niklowana

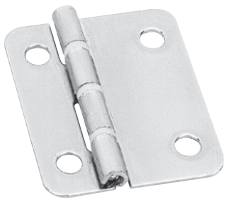

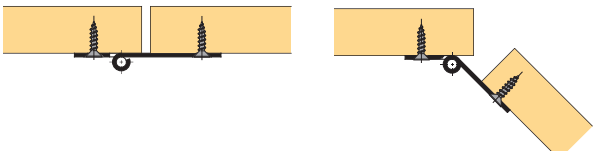

Obliczenie odsunięcia sworznia do frontów składanych

Rozstaw otworów B mm[1]	11,25	11,75	12,25	12,75	13,25
szczelina mm	5	4	3	2	1

[1] wykonaj instalację testową

zawias 625 do frontów składanych

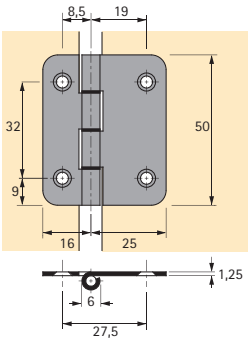

zastosowanie z odsuniętym sworzniem

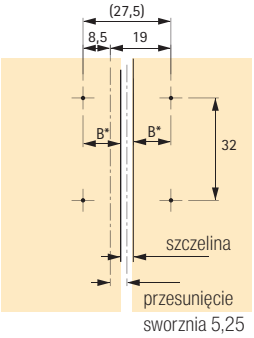

Zawias do składanych frontów z przesuniętym sworzniem

kod	kod Hettich	opis
104142	46787	do przykręcania

- grubość frontów od 15 mm
- szczelinę można płynnie regulować aż do + 4 mm
- fronty zawsze znajdują się na tym samym poziomie.
- wiercenie jest takie same dla obu elementów zawiasu, które są montowane oddzielnie
- kąt otwarcia 180°
- regulacja przesunięcia 0 mm, 3 mm a 6 mm
- cynkowy odlew ciśnieniowy, niklowany

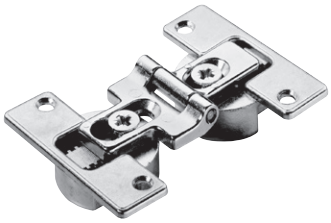

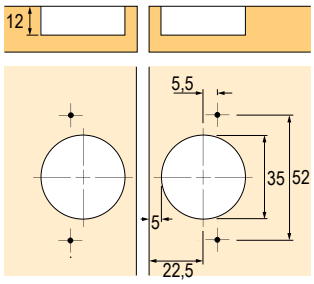

zawiasy do niewierconych frontów szklanych

Zawias ET 5150 do frontów szklanych

kod	kod Hettich	opis
103899	24908	nikiel matowy/1 zestaw

- do wpuszczanych frontów szklanych
- rozmiary frontów maks. 1000 × 600 mm
- kąt otwarcia 170°
- grubość szkła maks. 6,3 mm
- ze sprężyną
- niezbędna szczelina na górze i na dole 2,2 mm, po bokach 2 mm
- zawiasy są montowane na szklanych frontach za pomocą śruby zaciskowej i dlatego nie ma potrzeby wiercenia w szkle
- odlew cynkowy
- zestaw zawiera: 1 parę zawiasów bez uchwytów

Uchwyt do frontów szklanych

kod	kod Hettich	opis
103941	25314	nikiel matowy/1 szt.

- design pasuje do zawiasu ET 5150 do frontów szklanych
- uchwyt jest do frontów szklanych montowany za pomocą śruby zaciskowej
- odlew cynkowy

Zawias ET 150 do frontów szklanych

kod	kod Hettich	opis
103879	20870	nikiel matowy/1 zestaw

- do wpuszczanych frontów szklanych
- rozmiary frontów maks. 1000 × 500 mm
- kąt otwarcia 105°
- grubość szkła maks. 5,2 mm
- niezbędna szczelina na górze i na dole 3 mm, po bokach 2,8 mm
- zawiasy są montowane na szklanych frontach za pomocą śruby zaciskowej i dlatego nie ma potrzeby wiercenia w szkle
- odlew cynowy, niklowany, matowy
- dostarczany wyłącznie w zestawie, tj. jeden zawias górny i jeden dolny
- zestaw zawiera: 1 para zawiasów

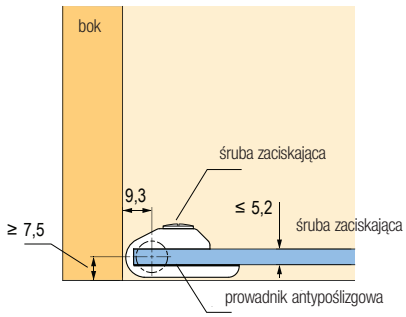

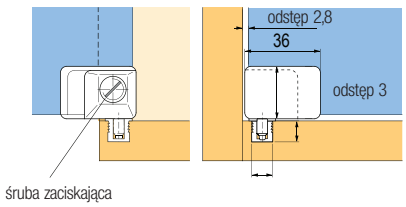

Specjalny zawias ET 582 do lodówek do zabudowy

kod	kod Hettich	opis
104454	72134	stal niklowana

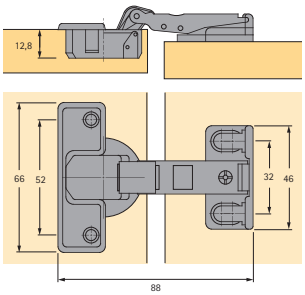

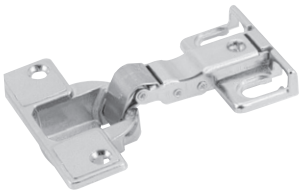

- grubość frontów od 16 mm
- średnica puszki 35 mm
- kąt otwarcia 95°
- ze sprężyną
- komplet z prowadnikiem i plastikową podkładką dystansową
- przy zastosowaniu plastikowego dystansu odległość wynosi 3 mm
- zintegrowana regulacja nałożenia ±1 mm
- regulacja głębokości ±3 mm
- puszka zawiasu: niklowany odlew cynowy
- przegub: stal niklowana

- mocowanie prowadnika 33 mm od krawędzi korpusu o nałożeniu 14,5 mm w odległości 3 mm i wymiarze C 4,5 mm

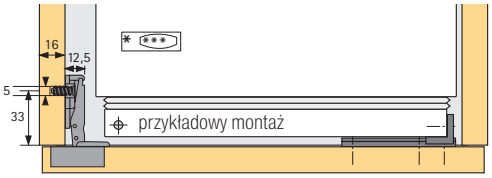

wymiar C (mm)	nałożenie (mm)
3,0	13,0
3,5	13,5
4,0	14,0
4,5	14,5
5,0	15,0

prowadnik
+ plastikowa prowadnik
dystansowa
dystans 3 mm

wymiar C (mm)	nałożenie (mm)
3,0	16,0
3,5	16,5
4,0	17,0
4,5	17,5
5,0	18,0

prowadnik
bez plastikowej podkładki
dystansowej
dystans 0 mm

Przykładowy montaż

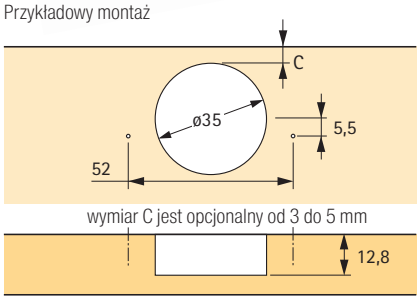

Wpuszczany zawias cylindryczny Excellent

kod	kod Hettich	opis
103963	31168	średnica 10 mm
103964	31169	średnica 12 mm
103965	31170	średnica 14 mm

- do frontów i klap
- kąt otwarcia 180°
- zastosowanie jako lewy lub prawy
- matowy mosiądz szczotkowany

średnica 10 mm

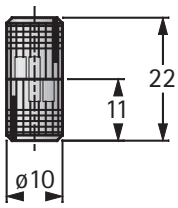

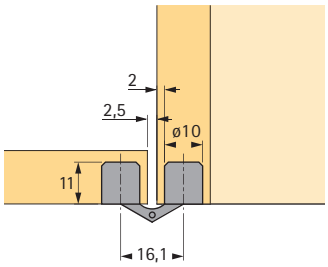

średnica 12 mm

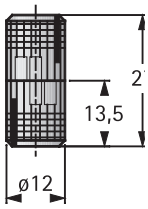

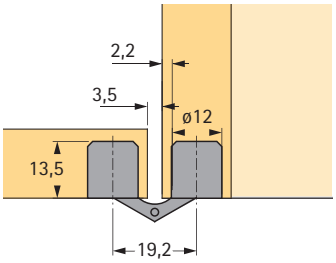

pozostałe zawiasy

Zawias Stabilo 72

kod	kod Hettich	opis
104060	44797	niklowany

- do lekkich frontów meblowych oraz frontów uchylnych o maks. wadze 5 kg
- ze zaokrąglonymi stopkami do wpuszczenia (szlif średnicy 14 mm)
- kąt otwarcia 180°
- zastosowanie jako lewy lub prawy
- całkowicie metalowa konstrukcja

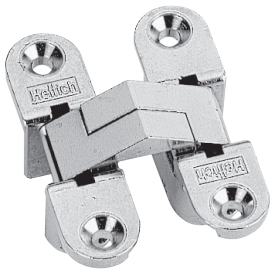

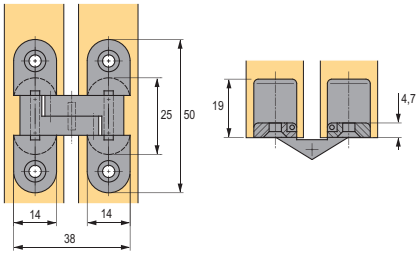

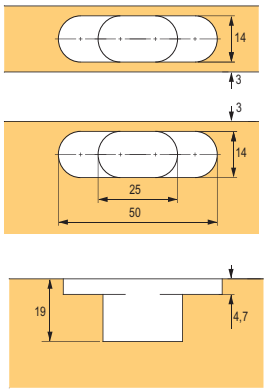

Zawias do przykręcania ze sprężyną

kod	kod Hettich	opis
103857	19639	90°

- do wszystkich rodzajów zastosowania, kiedy nie można wiercić otworu na puszkę zawiasu
- zastosowanie również do lekkich frontów uchylnych
- stal niklowana
- kąt otwarcia 90°

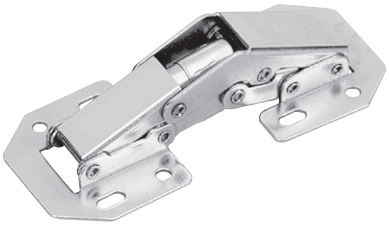

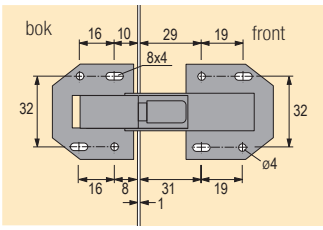

Montaż do boku frontów nakładanych

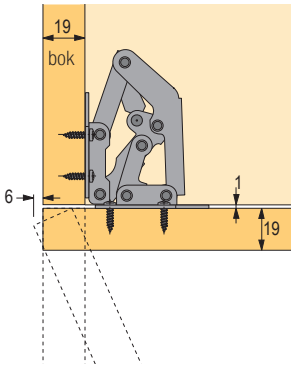

Zawias do przykręcania ze sprężyną

kod	kod Hettich	opis
103859	20046	165 – 130°

- do wszystkich rodzajów zastosowania, kiedy nie można wiercić otworu na puszkę zawiasu
- kąt otwarcia można płynnie ograniczyć śrubą regulacyjną aż na 130°
- stal niklowana
- kąt otwarcia 165–130°

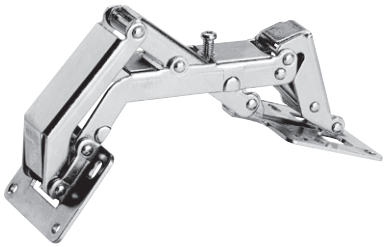

montaż do boku frontów wpuszczanych

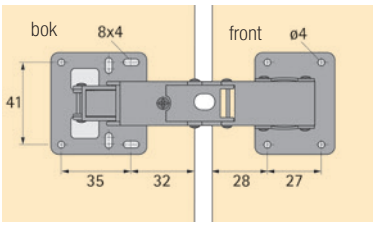

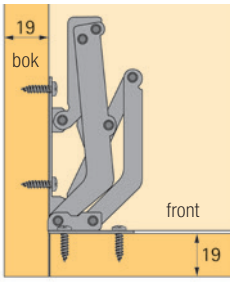

Zawias do frontów uchylnych Markant 11

kod	kod Hettich	opis
103980	40242	niklowany

- zawias składa się z dwóch części, które są montowane osobno, co umożliwia dodatkowe wbudowanie frontów
- możliwość niezależnej regulacji wysokości, bocznej regulacji i regulacji głębokości
- takie samo wiercenie dna i frontów
- mocne i dokładne zamocowanie zawiasu za pomocą trzech wkrętów
- krawędzie frezowania są zasłonięte
- w stanie otwartym bez regulacji wysokości znajdują się wnętrze dna i drzwiczki w jednej płaszczyźnie
- dokładny odlew cynowy

Przykładowy montaż

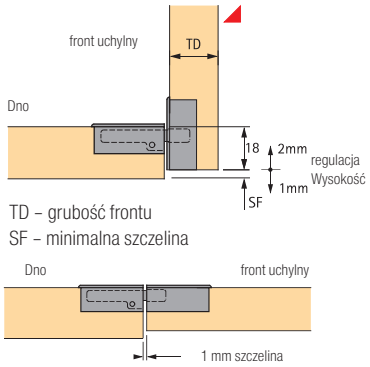

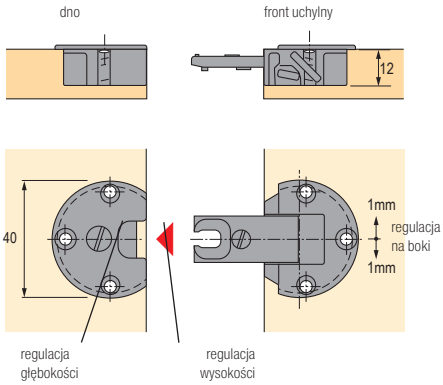

wiertarka

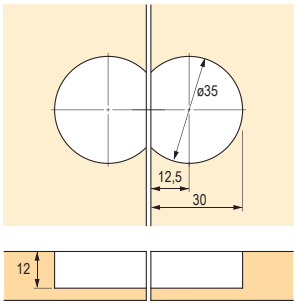

przymocowane za pomocą wkrętów o średnicy 3,0 × 15 mm
lub 3,0 × 13 mmz łbem wpuszczanym, o średnicy 6 mm

Zawias do frontów uchylnych Markant 7.1

kod	kod Hettich	opis
104148	46849	stal niklowana

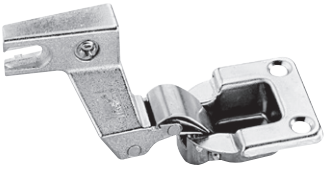

- do nakładanych frontów uchylnych
- oddzielny montaż zawiasu uchylnego i prowadnika
- średnica puszki 35 mm
- regulacja głębokości ±2 mm
- regulacja wysokości ±1,25 mm za pomocą prowadnika
- stal niklowana
- dostarczane w zestawie (1 lewy + 1 prawy zawias)
- zalecane prowadniki montażowe znajdują się na str. 1.54

Przykładowy montaż

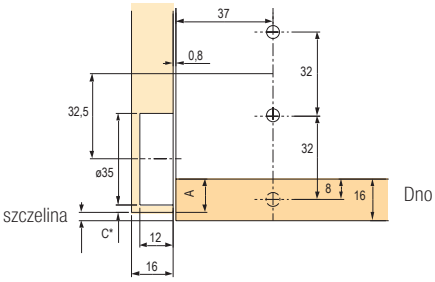

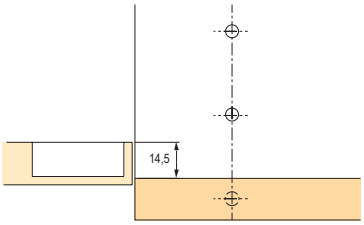

prowadnik

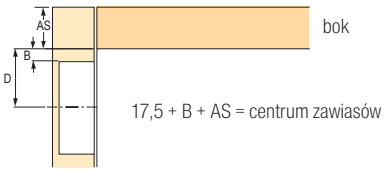

17,5 + B + AS = centrum zawiasów

wymiar C (mm)	A (mm)
3,0	13,0
4,0	14,0
4,5	14,5
5,0	15,0
6,0	16,0
7,0	17,0

odległość (mm)	B (mm)	D (mm)
0,0	6,0	23,5
1,5	7,5	25,0
3,0	9,0	26,5
5,0	11,0	28,5

Lift Up

kod	kod Hettich	opis
105306	45026	do grubości frontów18/19 mm

- idealne do kuchenek mikrofalowych, sprzętu AGD lub segregatorów
- okucie do wpuszczanych frontów uchylnych z prostym montażem, niewymagające dla wnętrza szafki, fronty niemal w całości wsuwają się pod trzon
- szerokość frontu maks. 1200 mm
- masa frontu 8 kg
- wysokość frontu od 145 mm do 400 mm
- regulacja wysokości ±1,25 mm
- szary plastik

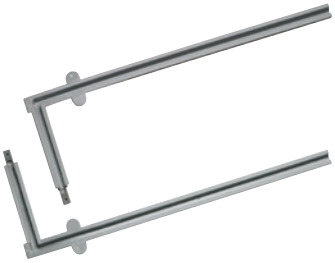

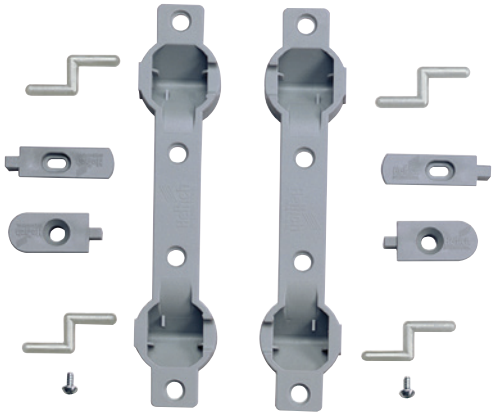

Przykłady zastosowania
maks. głębokość zasunięcia = 346 mm
min. głębokość zasunięcia = 130 mm

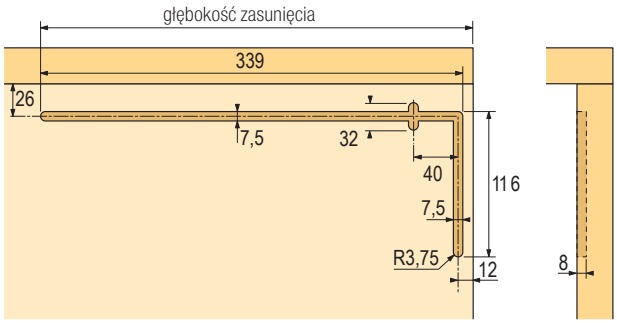

Komplet zawiera:
2 profile prowadzące
2 adaptery regulujące
2 końcówki
2 zawiasy
4 sworznie

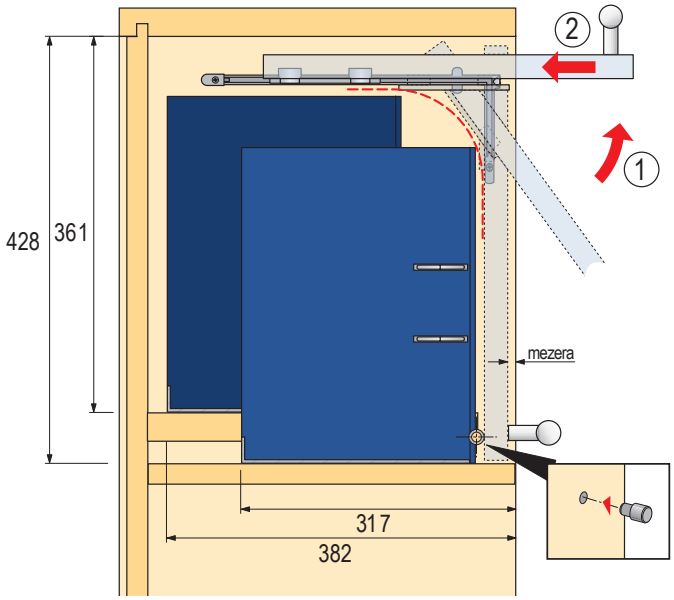

Wiercenie frontów uchylnych

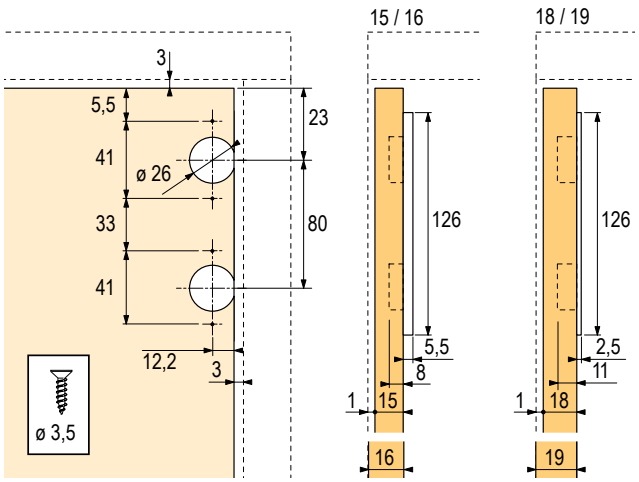

LiftMini

LiftMini – mechanizm

kod	kod Hettich	rodzaj mechanizmu
299800	9206675	A (najsłabszy)
299801	9206677	B
299802	9206688	C
299803	9206689	D
299804	9206690	E
299805	9206691	F (najsilniejszy)

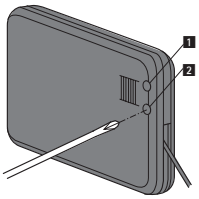

- pozycja **1** – ustawienie kąta otwarcia
- pozycja **2** – ustawienie tłumienia

LiftMini – zaślepki

kod	kod Hettich	kolor
299806	9206692	biały
299807	9206694	brązowy
299808	9206695	czarny
299809	9206696	szary
299810	9206697	matowy nikiel
299811	9206698	matowy srebrny
299812	9206699	błyszczący srebrny

- do drewnianych frontów lub do frontów z drewnianą ramą
- tłumienie podczas otwierania i zamykania
- **możliwość regulacji kąta i prędkości otwierania**
- waga frontów wraz z uchwytem od 1,4 do 14,5 kg
- rozmiary frontów od 200 do 480 mm
- wersja uniwersalna prawo-lewa
- w zależności od miejsca, w poziomie i pionie
- mechanizm z szarego plastiku, mocowanie frontu z odlewu cynku
- trzeba połączyć z zawiasami puszkowymi lub uchylnymi

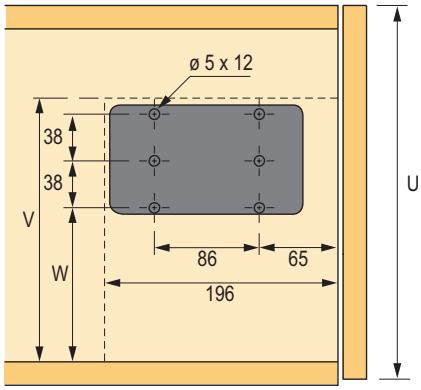

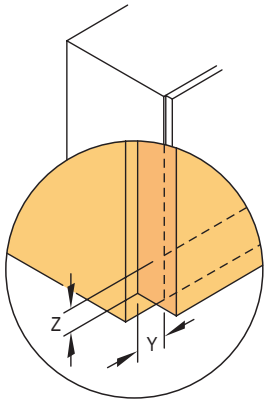

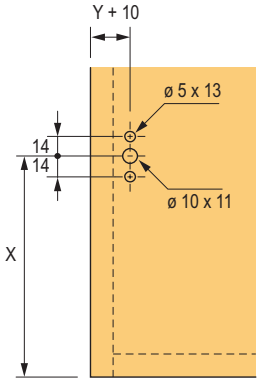

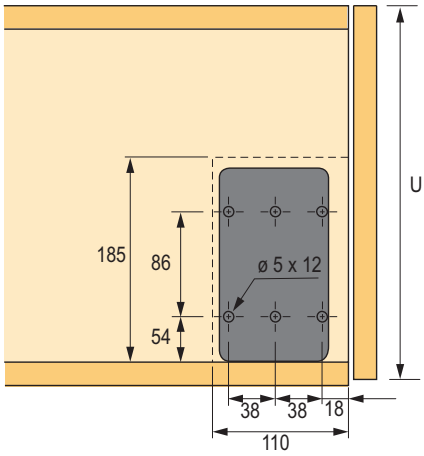

okucia do frontów uchylnych

Hettich

Użycie w poziomie [1]

wysokość frontu (mm)	zawiasy							zawiasy puszkowe						
	waga frontu (kg)	wykonanie[1]						waga frontu (kg)	wykonanie[1]					
		A	B	C	D	E	F		A	B	C	D	E	F
200 – 230	2,4 – 2, 8	1						2 – 2, 8	1					
	4 – 4,8		1					3,5 – 4,8		1				
	4,2 – 6,2			1				4,3 – 5,8			1			
	4,8 – 6,8				1			4,9 – 6,9				1		
	5,8 – 8					1		5,9 – 7,8					1	
	7,2 – 10,4						1	7,6 – 10						1
230 – 270	2 – 2, 3	1						2 – 2, 4	1					
	3 – 4,4		1					3 – 3,6	2					
	3,2 – 4,4	2						3,2 – 4		1				
	3,6 – 5,2			1				3,7 – 5,6			1			
	4,4 – 6				1			4,4 – 6,2				1		
	5,2 – 7					1		6 – 7,6					1	
	6 – 8,4		2					6,8 – 8,5		2				
	6,8 – 8,6						1	6,8 – 9,2			2			
	6,8 – 9, 6			2				7 – 9						1
270 – 330	1,4 – 2	1						1,7 – 2, 1	1					
	2,9 – 3,8	2	1					3,1 – 3,9		1				
	3 – 4,6			1				3,2 – 3,8	2					
	3,6 – 5,2				1			3,8 – 5			1			
	4,6 – 6					1		4 – 5,2				1		
	5,6 – 7,8		2					4,7 – 7,3					1	
	6,4 – 7,8						1	5,4 – 7,4		2				
	6,4 – 8,8			2				5,6 – 7,6						1
	7 – 10,2				2			7,4 – 9			2			
	8,6 – 11,8					2		8,6 – 11				2		
								10,6 – 12,6					2	
330 – 380	2,7 – 3, 7		1					2,6 – 3, 6		1				
	3,2 – 4, 3			1				3,7 – 5,1				1		
	3,7 – 4, 9				1			3,3 – 4,9			1			
	4,3 – 5,7					1		4,4 – 5, 5					1	
	5 – 7		2					5 – 7, 2		2				
	5,5 – 7,1						1	5,4 – 6, 7						1
	6,5 – 8,5			2				7,2 – 8,8			2			
	6,9 – 10,1				2			8 – 11,2				2		
	8,7 – 11,1					2		9,6 – 12,4					2	
	11,9 – 13,5						2	12,8 – 14						2
380 – 430	2,9 – 3, 6		1					2,8 – 3, 7		1				
	3,1 – 3,9			1				2,9 – 3,9			1			
	3,7 – 4,5				1			3,3 – 4,5				1		
	4,5 – 6,1					1		3,9 – 5,2					1	
	4,5 – 6,1		2					4,5 – 7		2				
	5,4 – 6,9						1	4,9 – 6,1						1
	5,7 – 7,3			2				6,1 – 8,7			2			
	6,9 – 8				2			7,5 – 11				2		
	8,5 – 10,1					2		8,4 – 12,2					2	
	10,9 – 12,5						2	12 – 14, 5						2

[1] Liczba oznacza wymaganą liczbę okuć uchylnych.

Użycie w poziomie [1]

wysokość frontu (mm)	zawiasy							zawiasy puszkowe						
	waga frontu (kg)	wykonanie[1]						waga frontu (kg)	wykonanie[1]					
		A	B	C	D	E	F		A	B	C	D	E	F
430 – 460	2,7 – 3, 1		1					2,2 – 3		1				
	2,7 – 3,9			1				2,9 – 3,7			1			
	3,7 – 4,7				1			3,3 – 4,5				1		
	4,1 – 4,9					1		3,7 – 4,9					1	
	4,3 – 6,1		2					4,3 – 6,3		2				
	5,3 – 5,7						1	4,9 – 5,7						1
	5,9 – 8, 3			2				5,9 – 8,3			2			
	7,1 – 9,5				2			7,5 – 10,5				2		
	8,3 – 9,5					2		8,5 – 11					2	
	10,1 – 1 1,5						2	10,5 – 12,5						2
460 – 480	2,5 – 2, 9		1					2,8 – 3		1				
	2,8 – 3,8			1				2,9 – 3,7			1			
	3,6 – 4,4				1			3,4 – 4,1				1		
	3,8 – 4,8					1		3,7 – 4,5					1	
	4,1 – 5,7		2					4,1 – 6,1		2				
	5,3 – 7,7			2				4,7 – 5, 5						1
	5,4 – 5,6						1	5,5 – 7,5			2			
	6,8 – 8,9				2			7 – 9,5				2		
	7,2 – 9,6					2		9 – 10					2	
	9,8 – 11,4						2	11 – 12						2

[1] Liczba oznacza wymaganą ilość okuć uchylnych.

Użycie w pionie [1]

wysokość frontu (mm)	zawiasy							zawiasy puszkowe						
	waga frontu (kg)	wykonanie[1]						waga frontu (kg)	wykonanie[1]					
		A	B	C	D	E	F		A	B	C	D	E	F
330 – 380	2,5 – 2, 9	1						2,6 – 3, 1	1					
	4,1 – 5,9		1					4,4 – 5,5		1				
	5,3 – 7,3			1				6,3 – 8,5			1			
	8 – 11				1			7,5 – 9, 3				1		
230 – 27 0	2,2 – 2, 5	1						2,1 – 2, 5	1					
	3,3 – 4,8		1					3,4 – 4,5		1				
	4,1 – 4,8	2						4 – 4, 8	2					
	4,2 – 6			1				4,5 – 5,6			1			
	6,6 – 8,6				1			6,8 – 8,6				1		
	6,8 – 9,6		2					6,8 – 9,2		2				
	9,6 – 12, 8			2				9,2 – 12			2			
270 – 330	1,9 – 2, 3	1						2 – 2, 3	1					
	3,2 – 4,5		1					3 – 4,9		1				
	3,4 – 4,3	2						3,5 – 4,5	2					
	3,8 – 5, 1			1				3,7 – 5, 1			1			
	5,7 – 7,3				1			5,4 – 7,1				1		
	6,1 – 8					1		6,1 – 7,3					1	
	6,3 – 8,1		2					6,1 – 7,7		2				
	7,9 – 11,1			2				7,7 – 10,1			2			
	11,3 – 14,5				2			10,5 – 13,7				2		
	12,9 – 15,5					2		12,1 – 14,5					2	

[1] Liczba oznacza wymaganą ilość okuć uchylnych.

okucia do frontów uchylnych

Użycie w pionie [1]

wysokość frontu (mm)	zawiasy							zawiasy puszkowe						
	waga frontu (kg)	wykonanie[1]						waga frontu (kg)	wykonanie[1]					
		A	B	C	D	E	F		A	B	C	D	E	F
330 – 380	2,6 – 3, 4		1					2,5 – 3, 6		1				
	3,3 – 4,5			1				3,2 – 4,3			1			
	4,9 – 6,3				1			4,6 – 6,1				1		
	5 – 6,5		2					4,9 – 6,4					1	
	5,3 – 6,5					1		5,1 – 6,9		2				
	6,7 – 7,3						1	6,3 – 7,3						1
	7,3 – 8,5			2				6,6 – 9,3			2			
	9,7 – 11,7				2			9,1 – 11,3				2		
	10,7 – 12,9					2		10,5 – 12,9					2	
	13,3 – 14, 9						2	12,5 – 14, 5						2
380 – 430	2,5 – 3, 4		1					2,3 – 3, 2		1				
	3,2 – 4,2			1				3 – 4			1			
	4,4 – 5,4				1			4,4 – 5,4				1		
	4,8 – 5,6					1		4,4 – 6,6		2				
	5 – 6,2		2					4,6 – 5,6					1	
	5,9 – 6,6						1	5,5 – 6,4						1
	6,2 – 8,2			2				6,6 – 8,2			2			
	8,6 – 10,6				2			8,4 – 10,2				2		
	9,8 – 11,4					2		9,4 – 11,4					2	
	11,8 – 13						2	11 – 13						2
430 – 460	2,3 – 3		1					2,3 – 3		1				
	3 – 3,8			1				2,8 – 3,6			1			
	4 – 5,2				1			4,2 – 5,2				1		
	4,6 – 5,4					1		4,2 – 6,2		2				
	4,6 – 6,2		2					4,4 – 5,4					1	
	5,6 – 6						1	5,2 – 6						1
	6,2 – 7, 8			2				5,4 – 7,6			2			
	7,8 – 10,2				2			7,4 – 9,4				2		
	9 – 10,4					2		8,4 – 10,6					2	
	11,4 – 12,2						2	10,6 – 12,2						2
460 – 480	2,4 – 3, 2		1					2,3 – 3		1				
	2,8 – 4			1				2,8 – 3, 6			1			
	3,8 – 5				1			4 – 5,2				1		
	4,5 – 5,4					1		4,2 – 6,2		2				
	4,6 – 6		2					4,4 – 5,4					1	
	5,4 – 6						1	5,2 – 6						1
	5,6 – 7,8			2				5,4 – 7,6			2			
	7,6 – 10				2			7,2 – 9,4				2		
	8,8 – 10,4					2		8,4 – 10,6					2	
	10,8 – 11,6						2	10,4 – 1 1,6						2

[1] Liczba oznacza wymaganą ilość okuć uchylnych.

Lift exact, kąt otwarcia 75°

kod	kod Hettich	opis
108270	40721	Lift exact

- siłę sprężyn można płynnie regulować aż do 220 N w zależności od masy frontu
- maks. waga frontu: 4,6 kg
- racjonalny montaż do wcześniej wywierconych otworów
- stal niklowana

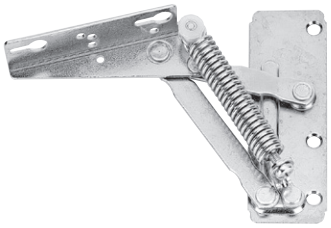

przykładowe zastosowanie

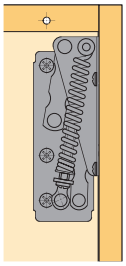

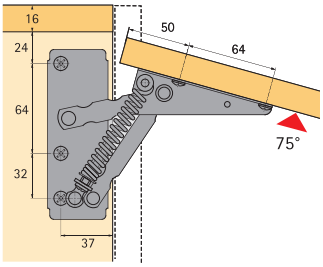

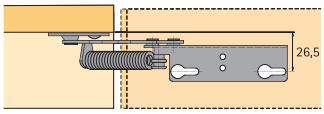

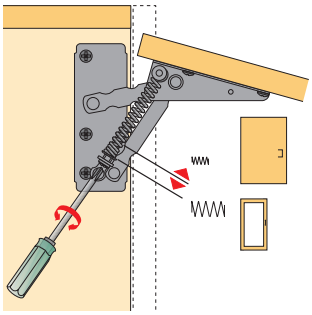

Lift 90, kąt otwarcia 90°

kod	kod Hettich	opis
108283	79389	siła sprężyny 180 N
108284	10921	siła sprężyny 80–220 N

- Lift 90: siła sprężyny 180 N maks. masa frontu 3,3 kg
- Lift 90: siła sprężyny 80–220 N maks. waga frontu 4,6 kg
- racjonalny montaż do wcześniej wywierconych otworów
- stal niklowana

Przykładowe zastosowanie

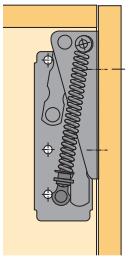

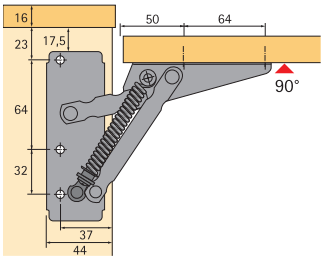

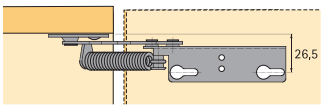

Dla wymiarów wymienionych na zdjęciu są uchylne drzwiczki w zamkniętym stanie w płaszczyźnie z górną częścią.

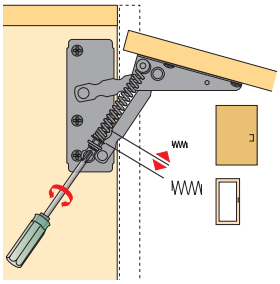

Blokada uchylnych frontów Klassik D z łożyskiem L 258 D

kod	kod Hettich	opis
104117	16173	Klassik D/300 wysokość prześwitu szafki 300–350 mm

- wysoka jakość, system hamulcowy z delikatną regulacją, nie wymaga konserwacji
- drążek prowadzący, drążek ciągnący i stopka: stal niklowana
- korpus i łożysko: niklowany odlew cynowy

umocowano wkręt o średnicy 3,5 mm DIN 95 / DIN 97
z łbem wpuszczanym

Instrukcja montażu

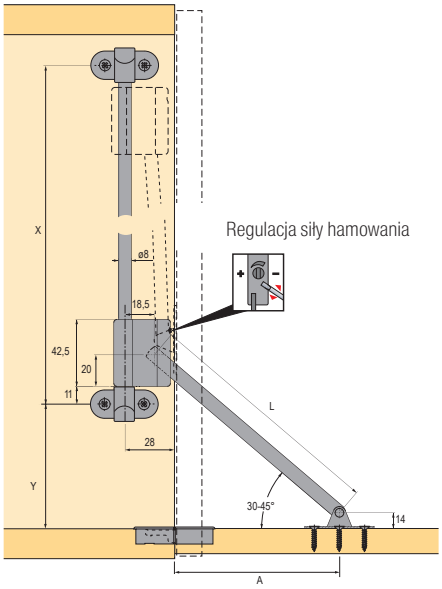

Regulacja siły hamowania

stopka

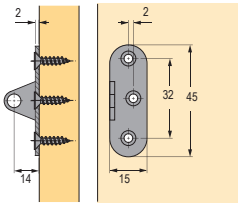

łożysko L 258 D

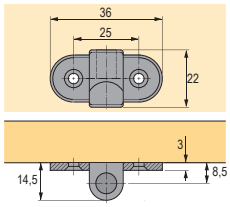

pozycja	wysokość prześwitu szafki (mm)	rozmiary montażowe mm			
		x	y	A	l
Klassik D/300	300–350	182	100	88	153

Rozwórki do klap KH

kod	kod Hettich	opis
104344	13233	długość 200 mm
104345	13235	długość 250 mm

- z korpusem i stopką do przykręcania
- stal niklowana
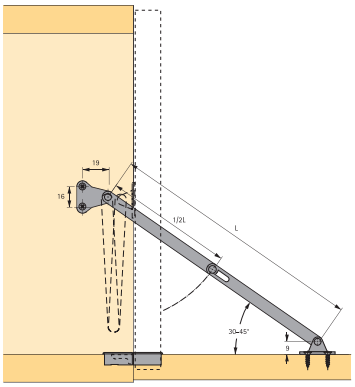
Przykładowe zastosowanie