07

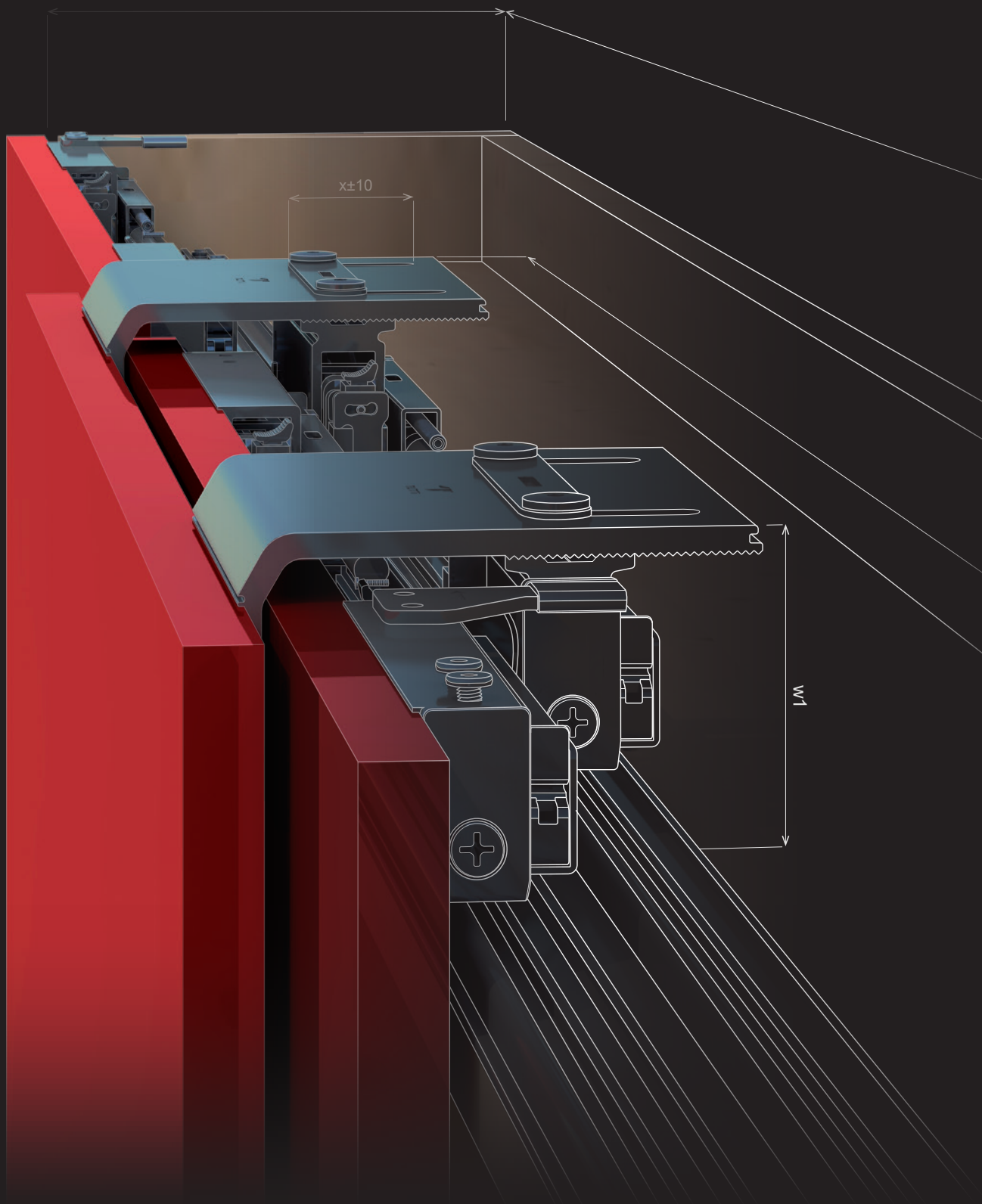

kovanie pre posuvné a skladacie dvere, vybavenie šatníkových skríň

FORMULÁR NA OBJEDNANIE KOVANIA PRE VSTAVANÉ SKRINE

Poskladať správne všetky komponenty pre posuvné dvere je ľahké vďaka online konfigurátoru. Na stiahnutie na našom webe.

MATERIÁL NA VÝROBU SKRÍŇ AJ DVERÍ

Materiál na výrobu dverí a korpusu spoločne s kovaním? Nie je nič jednoduchšie, než oboje objednať u nás.

PORADENSTVO

Neviete si rady s výberom kovania alebo s jeho montážou? Zavolajte na číslo +421 41/285 0030 alebo napíšte na adresu help@demos-trade.com a my vám radi poradíme.

UKÁŽKY NA VZORKOVNIACH

Ako vyzerajú držadlá k vstavaným skriniam? Ako fungujú skrine s naloženými posuvnými dverami? Ako jednotlivé typy fungujú? Príďte sa pozrieť alebo k nám na vzorkovňu pošlite svojich zákazníkov a my im ich ukážeme a poradíme s výberom.

PORTÁL

Zákaznícky portál – na jednom mieste možnosť nakupovania, prehľad objednávok, zadávanie a formátovanie zákaziek, overovanie ich stavu, informácie o skladových zásobách, cenách a mnoho ďalších užitočných funkcií.

MONTÁŽNE PRÍPRAVKY

Rovnako ako šablóna je aj prípravok najistejší spôsob, ako si dielec pripraviť presne. Môžete si ich buď kúpiť alebo zapožičať na niektorých našich predajniach.

RÝCHLOSŤ DODANIA

Všetky objednávky doručíme do vašich rúk už nasledujúci deň.

obsah

popis	pohyb	montáž	značka	rad	model	nosnosť (kg)	počet krídel	tlmenie	strana
skriňové	posuvné	naložené	Strong	StrongLine	Planio	20 – 80	2 – 3	áno	07.15
			Terno	–	Dama (sklo, dvere)	30	1	áno	07.69
			Hettich	TopLine	TopLine XL	60 – 100	2 – 4	áno	07.77
					TopLine L	50	2 – 4	áno	07.79
				SlideLine	SlideLine M	30	1	áno	07.87
		vložené	Strong	StrongLine	Linio	40	2 – 3	áno	07.17
					Baleo	30	1 – 2	nie	07.19
					ostatné	30	1 – 3	nie	07.16
			Sevroll	–	pre 10 mm výplň	50	1–∞	áno	07.24–38
					pre 18 mm výplň	50	1–∞	áno	07.39–66
			Terno	–	Dama	30	1	áno	07.69
					pre sklenené dvere	10	1 – 2	nie	07.71
					pre sklenené dvere	30	1 – 2	nie	07.72
					ostatné	15 – 35	1 – 2	nie	07.18
			Hettich	TopLine	TopLine 25 a 27	25	1 – 3	áno	07.81
					TopLine 1	50 alebo 75	1 – 3	áno	07.81
				SysLine	SysLine S	15	1 – 2	áno	07.94
				SlideLine	SlideLine M	30	1 – 3	áno	07.87
					SlideLine 55	15 alebo 30	1 – 2	nie	07.89
					SlideLine 55 plus	30	1 – 2	áno	07.90
					SlideLine 56	40	2 – 3	nie	07.92
					SlideLine 97 (sklo)	25 alebo 50	1 – 2	nie	07.93
	do puzdra		Hawa	Concepta	–	25 – 50	1 – 2	áno	07.9
			Hettich	–	KA 5740	14	1	nie	07.108
	skladacie	naložené	Sisco System	–	–	20	2	nie	07.13
			Hettich	WingLine	WingLine L	25	2, 4	áno	07.98
					WingLine S	5	2, 4	áno	07.101
					Wing 77	25	2, 4	nie	07.104
				WingLine 230	–	20–25	2, 4	nie	07.139

Orientačné váhy výplní dverí pozri str. 07.135

obsah

vnútorné vybavenie šatníkových skríň	výsuvné koše	Strong	07.109 / 07.114
		Kesseböhmer	07.117
		Vibo	07.124
	výsuvné vešiaky	Strong	07.112 / 07.123
		Kesseböhmer	07.119
		Vibo	07.126
	sklopné šatníkové tyče	Strong	07.111 / 07.116
		Kesseböhmer	07.120
		Vibo	07.127
	šatníkové tyče	Strong	07.121
		Hettich	07.128

popis	pohyb	materiál	montáž	značka	rad	model	počet krídel	nosnosť (kg)	tlmenie	strana
interiériové	posuvné	drevo	na stenu	Strong	StrongLine	Barnio	1	80	áno	07.141
			do stropu			postupné otváranie plynulé	3	80	nie	07.145
			na stenu	Terno	–	Magic 2	1	80	áno	07.136
						Diva Fluid	1 – 2	40 – 80	áno	07.137
			do stropu, na stenu			Step	1	30 – 180	áno	07.143
						synchrónne otváranie	2	80	áno	07.147
			do stropu			postupné otváranie	2 – 4	160	nie	07.146
			do stropu, na stenu				1	40	áno	07.148
				Sisco		Silent	1	40, 100	áno	07.149
				Sevroll	Simple Blue	Simple Blue	1	35, 50	áno	07.150
		sklo	na stenu	Terno	–	Magic 2	1	30 – 80	áno	07.136
					–	Diva Fluid	1 – 2	30 – 80	áno	07.139
			do stropu, na stenu	Terno	–	Vetro 40	1	80, 120	áno	07.142
	skladacie	drevo	do stropu	Terno	–	–	2	30 – 40	nie	07.152
					–	–	2 – 6	40	nie	07.153
				Sisco System	–	–	2	30	nie	07.154
				Hettich	WingLine 230	WingLine 230	2	20 – 25	nie	07.139

Čo je v tejto kapitole?

Skrátené zoznámenie sa s výrobcami, produktmi alebo dôležitými hodnotami z nasledujúcej kapitoly.

V kapitole nájdete dverové kovania značiek **Strong, Sevroll, Terno, Hawa a Sisco System.** Zoradené sú podľa **použitia** (skrine, interiér) a ďalej podľa **typu otvorenia** (posuvné, skladacie).

Vysvetlivky niektorých pojmov

Interiérové

Kovanie pre dvere oddeľujúce jednotlivé miestnosti, prípadne zakrývajúce niku v stene. Na svoje fungovanie nepotrebujú korpus, môžu sa montovať priamo na stenu alebo do stropu, pri niektorých systémoch sú možné obe riešenia.

Skriňové

Z názvu vyplýva, že ide o kovanie pre skrine a skrinky. Aby toto kovanie správne fungovalo, potrebuje vo väčšine prípadov korpus, do ktorého bude umiestnené.

Novinka – Generation 3

Hawa pripravuje novinku v systéme Concepta, bude uvedená na trh v priebehu roku 2024 pod názvom „Generation 3“.

Posuvné

Dvere sa otvárajú posunom do strán. Vozíky sú umiestnené buď dole alebo hore, v závislosti od typu. Krídla pre správnu funkčnosť potrebujú vhodný pomer medzi šírkou a výškou a to 1:3 (najmä pri verziách s tlmeným dojazdom).

Skladacie

Pri otváraní sa dvere sklápajú/„lámu“ smerom k sebe. Vozíky sú väčšinou umiestnené hore. Montážny návod a nosnosť stanovujú výšku, šírku a počet krídel.

Klasicky otvárané alebo skladacie so zasunutím do puzdra

Špeciálne klasicky otvárané alebo skladacie dvere, ktoré je možné po otvorení zasunúť do puzdra pozdĺž steny nábytku. Pracovné miesto je skryté a po otvorení dvere neprekážajú v priestore. Zaujímavé pre konferenčné sály, kancelárie s kuchynkou, ale aj domácnosť.

Naložené

Rovnako ako pri dverách otváraných na závesoch, aj toto kovanie umožní skryť boky korpusu dverami. Skriňa môže mať 2 až 4 krídla a otvárajú sa posunom do strán alebo sklápaním (podľa typu). Kovanie pre posuvné dvere si poradí so skriňou až 5,3 m širokou (4 krídla). Nad vrchnou doskou skrine musí zostať voľný priestor.

Vložené

Vodiace profily sú umiestnené dovnútra skrine (vložené), vozíky sú potom najčastejšie dole. Skriňa má v podstate neobmedzený počet krídel, iba s ohľadom na to, aby bolo kam dvere odsunúť. Skriňa môže byť od podlahy až po strop.

Aké sú TOP produkty?

Pripravili sme pre vás výber toho najzaujímavejšieho, čo v Katalógu nájdete.

Plánujte s Planio

07.15

Znie to ako názov nového programu na navrhovanie nábytku a je to trochu chyták. Planio je totiž kovanie radu StrongLine pre posuvné naložené dvere. V ponuke ich máme v prevedení pre 2- alebo 3-krídlovú skriňu kompletne tlmenú a k tomu profily s dĺžkami 2, 3 a 4 m. Cena aj kvalita vám urobia radosť!

Diva Fluid si zaslúži obdiv

Talianska firma Terno vie svojimi výrobkami prekvapiť. Skvelé a nápadité riešenia spojené s vysokou kvalitou spracovania. Rovnako je to aj pri kovaní Diva Fluid. Kovanie pre posuvné interiérové dvere je ukryté za dverami, vynikne tak ich dizajn. To sa týka aj celosklenených krídel a najnovšie aj rámovej verzie.

07.137

kovanie pre posuvné a skladacie dvere, vybavenie šatníkových skríň

07

Ďalšie novinky v kapitole

WingLine L – ľahko a rýchlo

Kovanie pre skladacie skriňové dvere si od chvíle, kedy Hettich tento patentovaný ocenený výrobok priniesol na trh, získalo priazeň mnohých zákazníkov. Aby sme tento záujem ešte podporili, vytvorili sme systém 1 kódu pre súpravu na celú skriňu (vozíky, otvárací mechanizmus, vodiace profily). Objednať si ich teraz je naozaj jednoduché, skúste si to.

07.96

Hlavne to objednať správne!

Aby som objednal všetko, čo je potrebné, aby to všetko k sebe pasovalo,... myšlienky, ktoré pri zostavách kovania z viacerých dielov vždy strašia v hlave. Najmä pri kovaní Sevroll, kde sa súprava skladá z mnohých rôznych dielov, sú tie otázky pálčivé. Z našich stránok si môžete stiahnuť formulár, ktorý vás ich zbaví. Hľadajte na www.demos-trade.com alebo na www.demos24plus.com.

Dvere do vrecka

Dvere Hawa skutočne strčíte do vrecka. Síce nie v nohaviciach, ale aj tak zmiznú, nebudú viditeľné a prekážať voľnému priechodu okolo nábytku. Po zatvorení potom skryjú buď celú skriňu, kuchyňu, pracovný kút alebo len ich časť. Voľba je na vás. Kovanie Concepta a Folding Concepta vám vždy skvele poslúžia.

07.9

Dama alebo SlideLine M

2 systémy, jedna funkčnosť, 2 dodávatelia, podobné riešenie. Dama aj SlideLine sú určené pre skriňové dvere a to naložené aj vložené. V prípade Dama musíte vybrať pre oba typy umiestnenia dverí iné kovanie, pri Hettichu stačí len vymeniť vodiace profily. Celý výber je potom na vás, kvalita oboch vás určite nesklame.

07.69 / 07.87

Sevroll až na zem

Vedeli ste, že kovania pre posuvné dvere vstavaných skríň Sevroll nemusia byť použité len v skrini? Vďaka prechodovým lištám ich môžete použiť aj ako predel miestností alebo zakrytie niky v stene.

07.30

Videá a ďalšie informácie k týmto novinkám nájdete tu:

otočné / posuvné kovanie do puzdra

Concepta 25 / 30 / 40 / 50

18 – 50 mm

zaťaženie 25 / 30 / 40 / 50 kg

- patentovaný otočný / posuvný systém dverového kovania do puzdra
- umožňuje zasunutie dverového krídla do puzdra
- kovanie je možné kombinovať so systémom Folding Concepta, pre skladacie dvere do puzdra
- univerzálne ľavé / pravé riešenie
- tlmené otváranie a zasunutie do puzdra
- vhodné pre hrúbku dverí 18 až 50 mm

Tipy na použitie:
- domáce kancelárie
- kuchyne
- funkčné priestory v dome – bielizník
- minimalistické byty

kód	výška dverí (mm)	hĺbka korpusu (mm)	Concepta nosnosť (kg)	šírka dverí (mm)	výška dverí (mm)	zasunutá časť dverí (mm)
464078	1250 – 1850	300 – 600	25	≤ 650	1250 – 1850	≤ 577
352468	1851 – 2300		30	≤ 900	1851 – 2300	≤ 827
352479	1851 – 2500		40		1851 – 2500	
352483	2301 – 2850		50		2301 – 2850	

pri dverách širších ako 600 mm odporúčame použiť výstuhu, str. 07.68

Spojovací profil 55 mm

kód	dĺžka (mm)
396158	650
396159	900

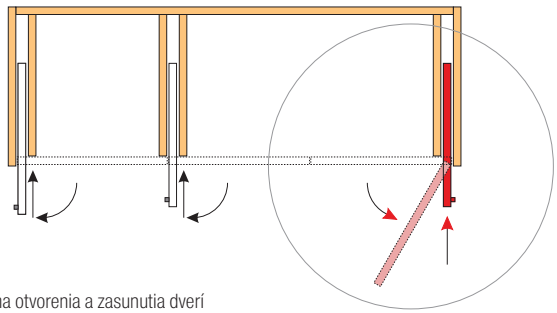

schéma otvorenia a zasunutia dverí

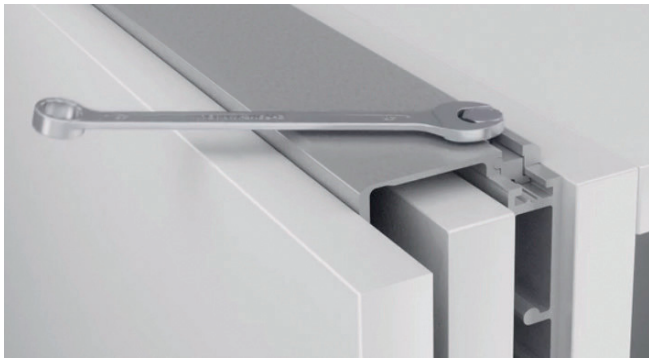

Kompletný návod priložený k výrobku a na stiahnutie na portáli. Na Hawa.com k dispozícii dxf súbory, montážne videá a ďalšie pomôcky na uľahčenie plánovania a montáže.

otočné / posuvné kovanie do puzdra

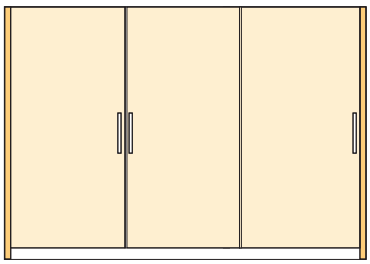

príklad naložených dverí s bočnicami

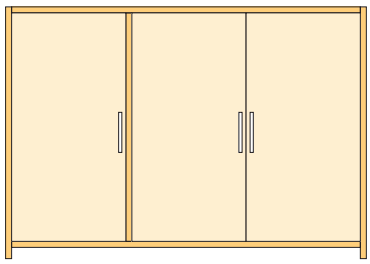

príklad vložených dverí

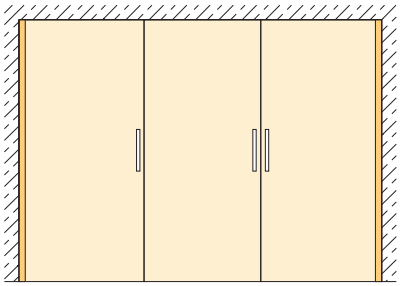

príklad dverí umiestnených v stene

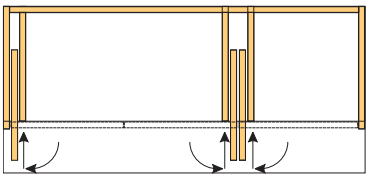

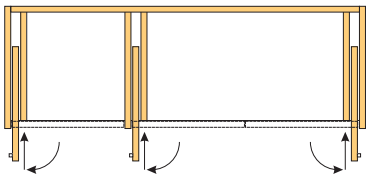

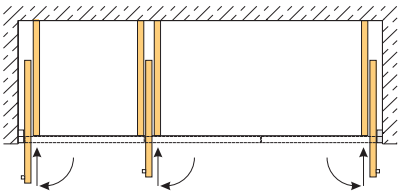

Tabuľka na určenie vhodného typu kovania podľa výšky a šírky krídla

- podľa rozmerov a váhy krídel zvoľte príslušný typ

výška (mm)	šírka (mm)												
	300	350	400	450	500	550	600	650	700	750	800	850	900
1250	25	25	25	25									
1300	25	25	25	25									
1350	25	25	25	25	25								
1400	25	25	25	25	25								
1450	25	25	25	25	25	25							
1500	25	25	25	25	25	25							
1550	25	25	25	25	25	25							
1600	25	25	25	25	25	25	25						
1650	25	25	25	25	25	25	25						
1700	25	25	25	25	25	25	25	25					
1750	25	25	25	25	25	25	25	25					
1800	25	25	25	25	25	25	25	25	25				
1850	25 / 30 / 40	25 / 30 / 40	25 / 30 / 40	25 / 30 / 40	25 / 30 / 40	25 / 30 / 40	25 / 30	25	25				
1900	30 / 40	30 / 40	30 / 40	30 / 40	30 / 40	30 / 40	30 / 40						
1950	30 / 40	30 / 40	30 / 40	30 / 40	30 / 40	30 / 40	30 / 40						
2000	30 / 40	30 / 40	30 / 40	30 / 40	30 / 40	30 / 40	30 / 40	30 / 40					
2050	30 / 40	30 / 40	30 / 40	30 / 40	30 / 40	30 / 40	30 / 40	30 / 40					
2100	30 / 40	30 / 40	30 / 40	30 / 40	30 / 40	30 / 40	30 / 40	30 / 40	30 / 40				
2150	30 / 40	30 / 40	30 / 40	30 / 40	30 / 40	30 / 40	30 / 40	30 / 40	30 / 40				
2200	30 / 40	30 / 40	30 / 40	30 / 40	30 / 40	30 / 40	30 / 40	30 / 40	30 / 40	30 / 40			
2250	30 / 40	30 / 40	30 / 40	30 / 40	30 / 40	30 / 40	30 / 40	30 / 40	30 / 40	30 / 40			
2300	30 / 40 / 50	30 / 40 / 50	30 / 40 / 50	30 / 40 / 50	30 / 40 / 50	30 / 40 / 50	30 / 40 / 50	30 / 40 / 50	30 / 40 / 50	30 / 40 / 50	30 / 40 / 50	50	
2350	40 / 50	40 / 50	40 / 50	40 / 50	40 / 50	40 / 50	40 / 50	40 / 50	40 / 50	40 / 50	40 / 50	50	
2400	40 / 50	40 / 50	40 / 50	40 / 50	40 / 50	40 / 50	40 / 50	40 / 50	40 / 50	40 / 50	40 / 50	40 / 50	50
2450	40 / 50	40 / 50	40 / 50	40 / 50	40 / 50	40 / 50	40 / 50	40 / 50	40 / 50	40 / 50	40 / 50	40 / 50	50
2500	40 / 50	40 / 50	40 / 50	40 / 50	40 / 50	40 / 50	40 / 50	40 / 50	40 / 50	40 / 50	40 / 50	40 / 50	40 / 50
2550	50	50	50	50	50	50	50	50	50	50	50	50	50
2600	50	50	50	50	50	50	50	50	50	50	50	50	50
2650	50	50	50	50	50	50	50	50	50	50	50	50	50
2700	50	50	50	50	50	50	50	50	50	50	50	50	50
2750	50	50	50	50	50	50	50	50	50	50	50	50	50
2800	50	50	50	50	50	50	50	50	50	50	50	50	50
2850	50	50	50	50	50	50	50	50	50	50	50	50	50

skladacie / posuvné kovanie do puzdra

Folding Concepta 25

18 – 28 mm

zaťaženie 2 × 25 kg

- patentovaný systém skladacích / posuvných dverí so zasunutím do puzdra
- systém otvárania skladacích dverí s následným zasunutím do puzdra širokého iba 110 mm
- hlavnou výhodou je jeho jednoduchosť s maximálnym komfortom pri používaní
- kovanie je možné kombinovať so systémom Concepta 25 / 30 / 40 / 50, pre otváracie dvere do puzdra
- vďaka rôznym výškam dverí si každý nájde tú správnu súpravu
- pre riešenie do šírky skríň až 1 400 mm
- vhodné pre hrúbku dverí 18 až 28 mm

montážne video na Youtube

Tipy na použitie:
- domáce kancelárie
- kuchyne
- funkčné priestory v dome – bielizník
- minimalistické byty
- šatníkové skrine

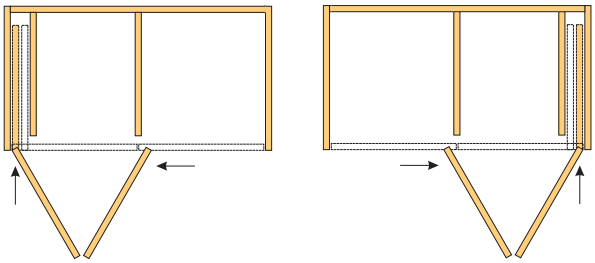

ľavá inštalácia — pravá inštalácia

kód	výška dverí (mm)	farba kovania	inštalácia
469317	1250 – 1850	hliník	ľavá
469318			pravá
352492	1851 – 2600		ľavá
352494			pravá
352489	1250 – 1850	čierna	ľavá
352491			pravá
352493	1851 – 2600		ľavá
352495			pravá

Príslušenstvo

kód	popis
352524	centrovací magnet
352532	výstuha vrchnej dosky 2 600 mm
352519	základný profil 1 300 mm ALU
352520	základný profil 1 300 mm čierny

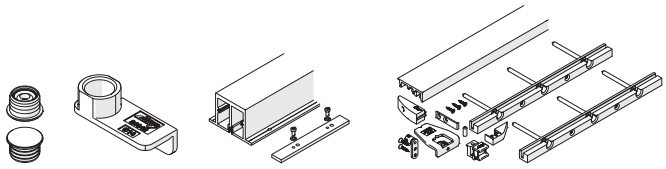

352524 — 352532 — 352519 / 352520

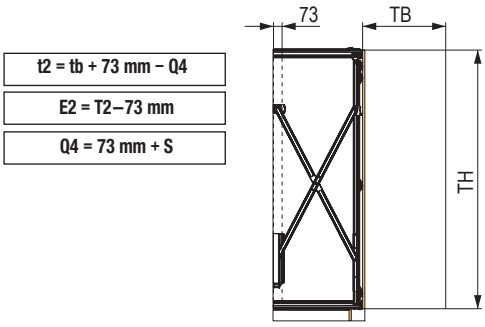

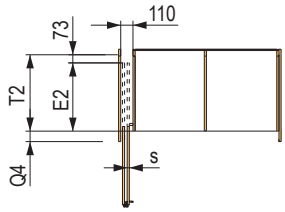

- TB – šírka dverí
- TH – výška dverí
- E2 – zasunutá časť dverí
- T2 – vnútorná hĺbka korpusu
- Q4 – presah bočnice

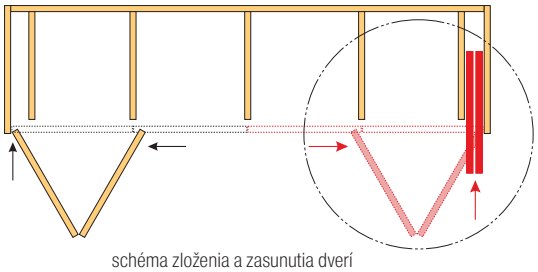

schéma zloženia a zasunutia dverí

Kompletný návod priložený k výrobku a na stiahnutie na portáli.
Na Hawa.com k dispozícii dxf súbory, montážne videá a ďalšie pomôcky na uľahčenie plánovania a montáže.

pri dverách odporúčame použiť výstuhu, str. 7.68

skladacie / posuvné kovanie do puzdra

príklad kombinácie 2× Folding Concepta, 2× Concepta

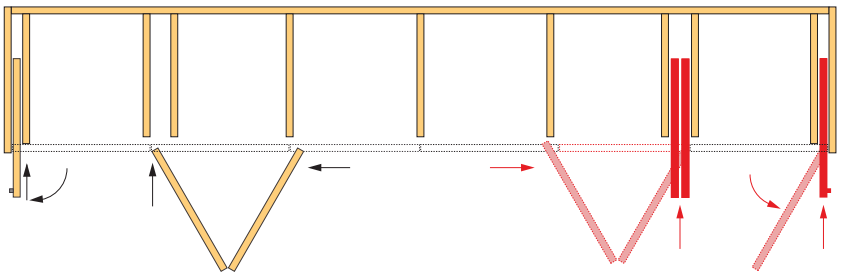

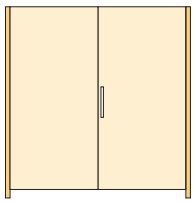

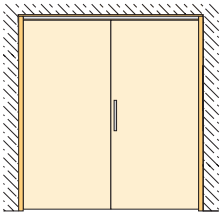

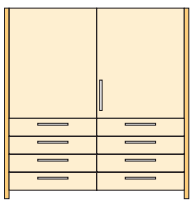

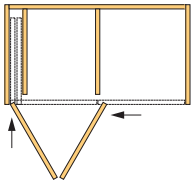

příklad vložených dverí

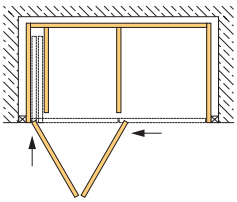

príklad vložených dverí v stene

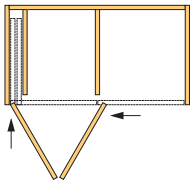

príklad vložených dverí, čiastočné zakrytie

skladacie naložené skriňové dvere

Súpravy vozíkov

horné vedenie | max. 16 – 30 mm | guľôčk. ložiská | zaťaženie 20 kg | skladacie dvere

- kovanie pre naložené skladacie dvere s horným vedením
- váhu dverí držia prevažne závesy na boku skrine (nie sú súčasťou súpravy)
- použite dostatočný počet závesov podľa váhy a typu dverí
- odporúčame naložený záves 110° (pozri kapitola 1)

Bez spodného vedenia

kód	popis
87470	súprava kovania pre krídlo max. – 300 × 2 000 mm

- spodný jazdec – koliesko jazdí po hrane

So spodným vedením

kód	popis
87478	súprava kovania pre krídlo max. – 300 × 2 000 mm

So spodným vedením pre väčšie dvere

kód	popis
87479	súprava kovania pre krídlo max – 500 × 2 600 mm

- verzia so spodným vedením pre väčšie dvere, dvojitý záves

Horné a spodné vedenie

dĺžka vedenia	horné vedenie Art. 0120	spodné vedenie Art. 0823
1,5 m	**87481**	**87516**
2 m	**87482**	**87517**
3 m	**87483**	**87518**

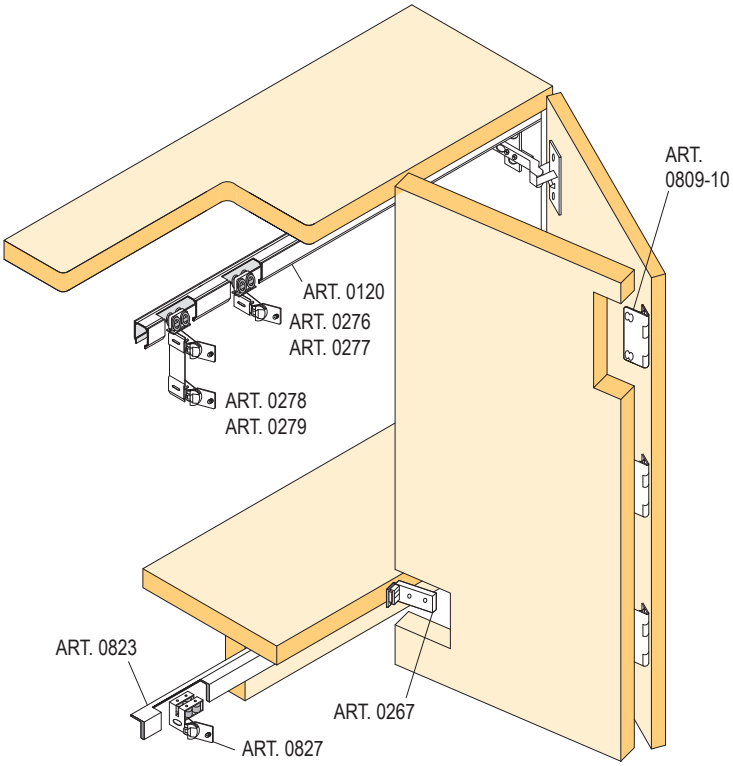

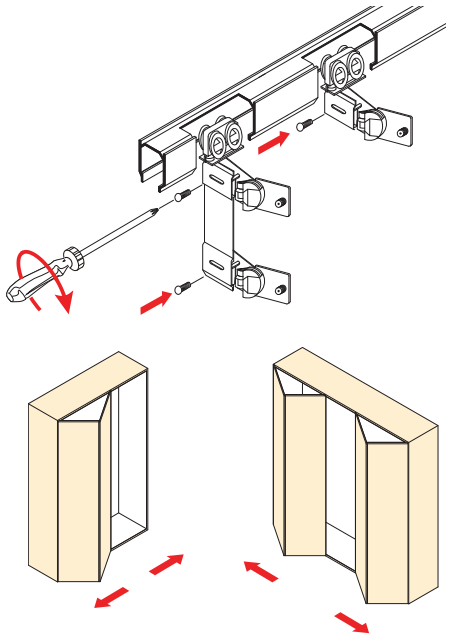

rozmerová schéma otvoru pre spodný vozík súpravy bez spodného vedenia

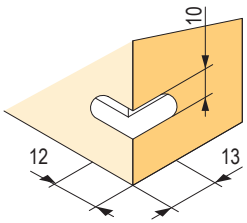

skladacie naložené skriňové dvere

montážna schéma stredového závesu

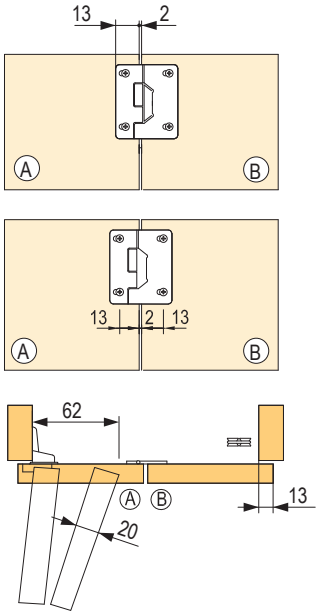

bez spodného vedenia

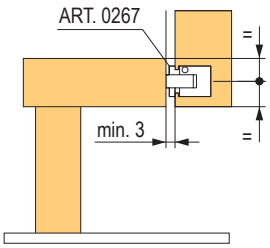

so spodným vedením pod dnom

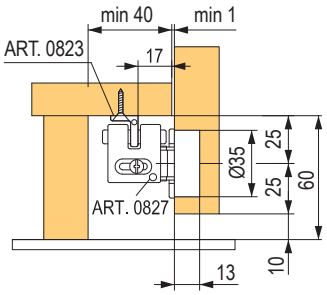

so spodným vedením na dne

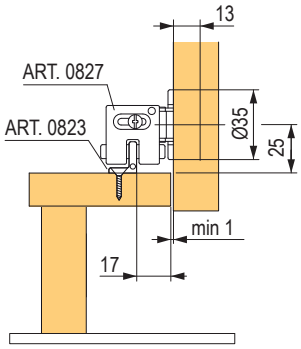

montážna schéma súpravy bez a so spodným vedením

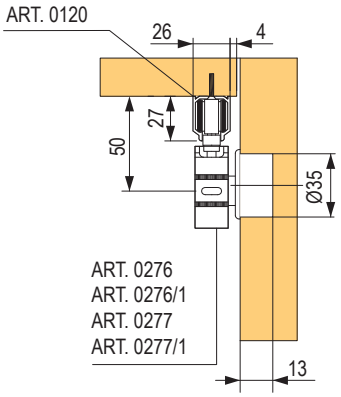

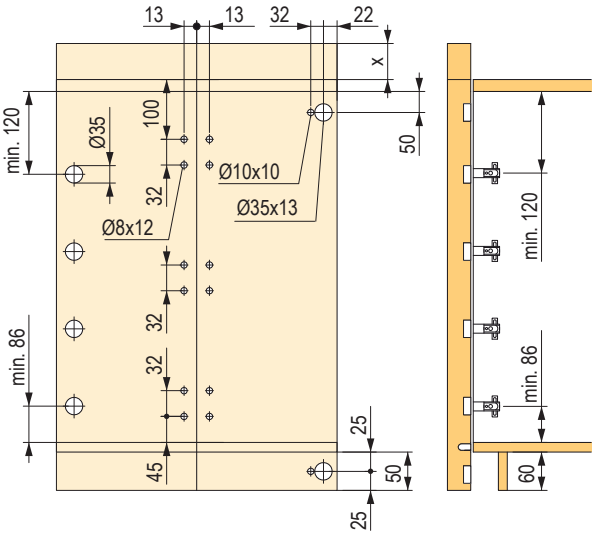

montážna schéma súpravy pre väčšie dvere

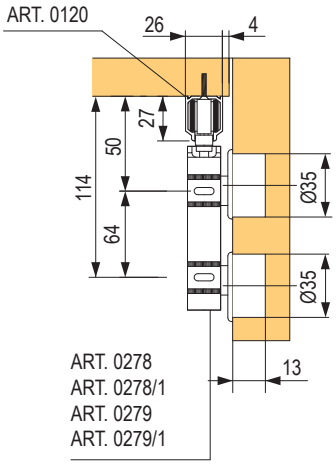

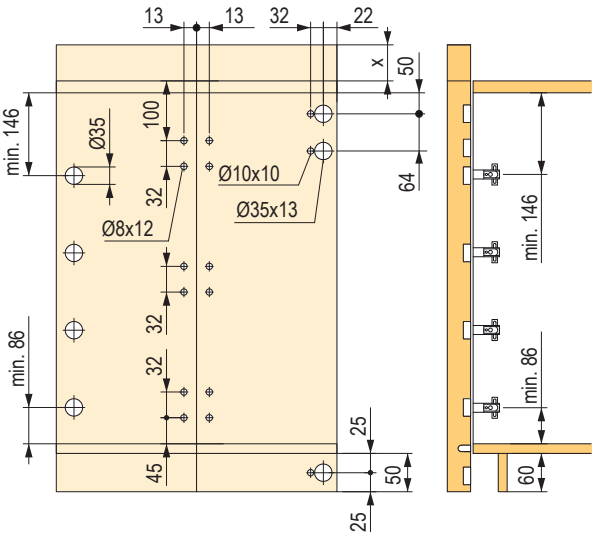

posuvné naložené skriňové dvere

StrongLine Planio

horné vedenie | guľôčk. ložiská | 16 – 46 mm | zaťaženie 20 – 80 kg

- posuvný naložený systém pre 2 alebo 3 dverí
- obojstranné tlmenie pri všetkých dverách
- vhodné aj pre užšie dvere
- antikolízny systém vo verzii pre 3 krídla
- nastaviteľné pre hrúbky materiálu 16 – 46 mm
- bezpečnostná poistka proti vysadeniu dverí

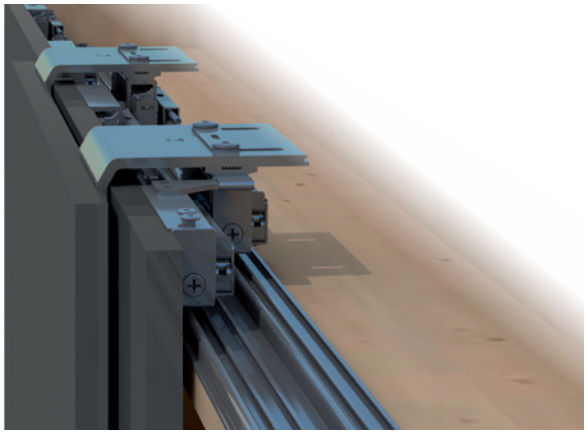

kód	popis
388537	súprava kovania pre 2 krídla vrátane tlmičov
398930	súprava pre 3 krídla vrátane tlmičov, stredového tlmiča a antikolízie
388539	horné vedenie elox 2 m
388540	horné vedenie elox 3 m
388541	horné vedenie elox 4 m
388542	spodné vedenie elox 2 m
388543	spodné vedenie elox 3 m
388544	spodné vedenie elox 4 m
388545	krycí profil elox 2 m

pri dverách odporúčame použiť výstuhu, str. 07.68

Výpočet rozmerov

rozmery bočníc: K1 (mm) = K + T + 8 (T = hrúbka dverí 16 ≤ T ≤ 46)
šírka krídla: B = W / 2 + 10 (2 krídla)
B = W / 3 + 10 (3 krídla)

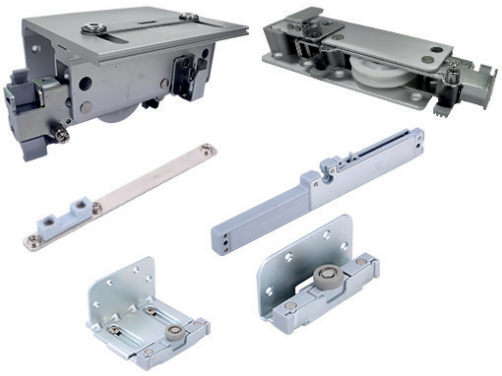

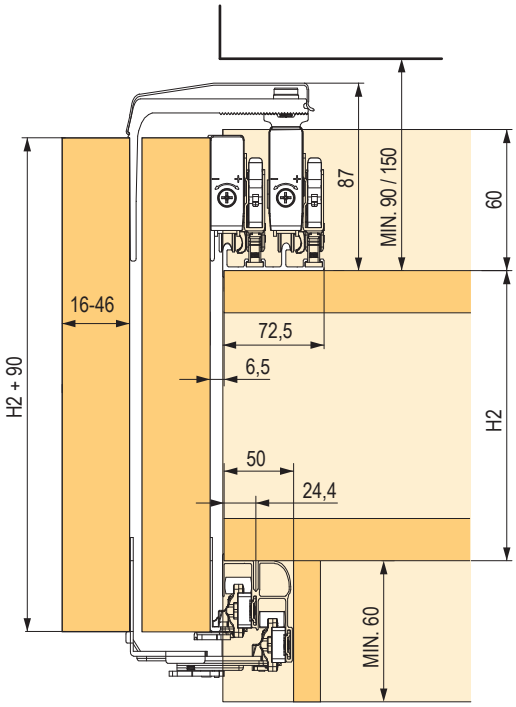

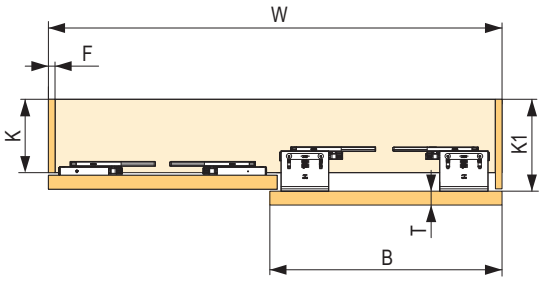

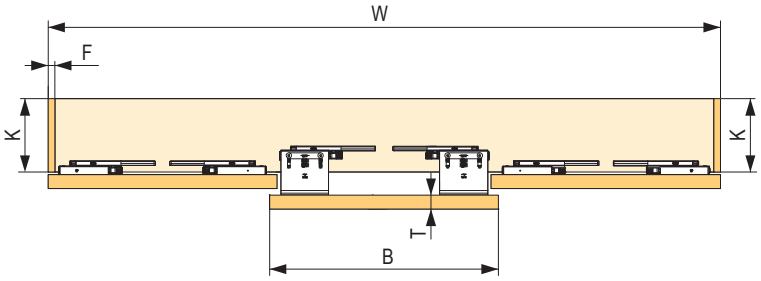

posuvné vložené skriňové dvere

StrongLine s horným vedením

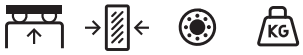

horné vedenie | min. 16 mm | guľôčk. ložiská iba 30 kg | zaťaženie 20/30 kg

kód	popis
88150	súprava kovania pre 1 krídlo S20, nosnosť 20 kg, klzné ložiská
88151	súprava kovania pre 1 krídlo S30, nosnosť 30 kg, guľôčkové ložiská

dĺžka profilu	horné vedenie jednoduché, oceľ	horné vedenie dvojité, hliník
2 m	**88152**	**88154**
3 m	**88153**	**88155**

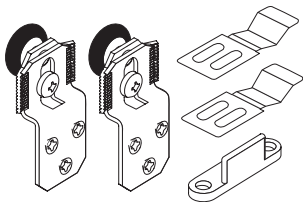

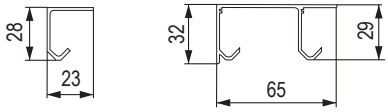

Voliteľné príslušenstvo

kód	popis
88156	brzda S20 / S30 pre oceľové vedenie
88169	brzda S20 / S30 pre alu vedenie
88157	doraz S20 / S30
88633	vodidlo
87315	vodiaci profil na zafrézovanie 2 m
87314	vodiaci profil na zafrézovanie 3 m
328426	tlmič

- materiál – hliník, frézovanie šírka 8 mm, hĺbka 10 mm

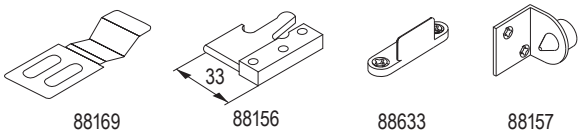

Medzera medzi jednoduchými vodiacimi profilmi podľa hrúbky materiálu krídel

S (mm)	16	19	22	25	30	35
D (mm)	16	19	22	11	16	22

orientácia vozíka podľa hrúbky materiálu krídla

s ≥ 22 mm | s ≥ 22 mm

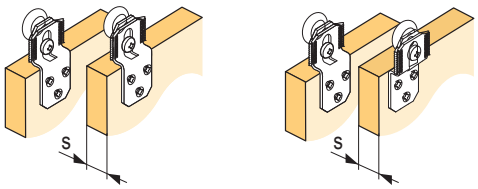

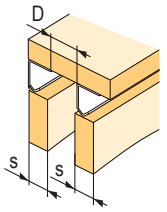

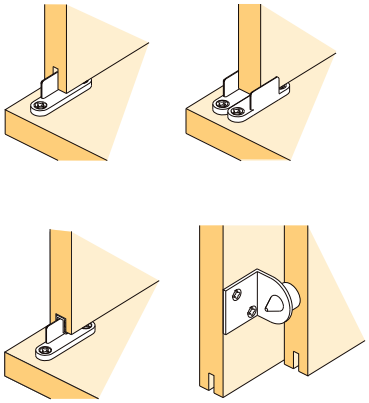

rozmerová schéma

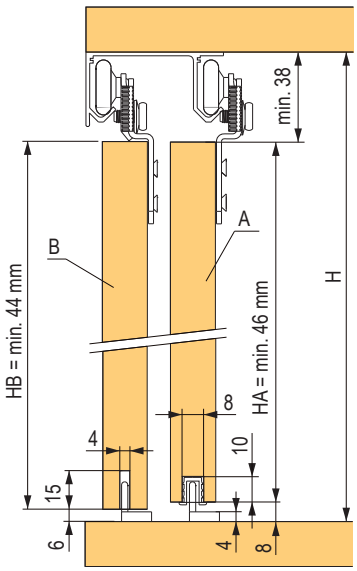

nasadenie krídla do profilu a vodiaceho tŕňa

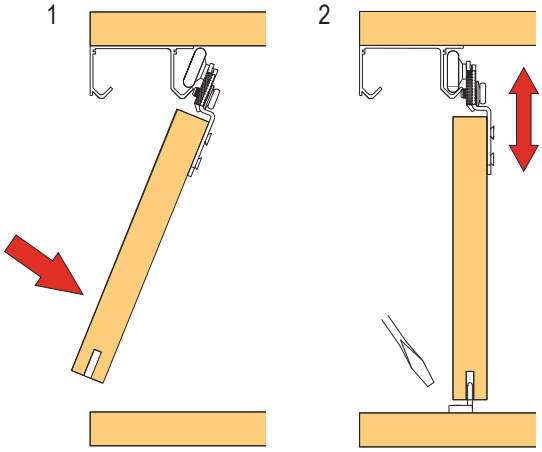

posuvné vložené skriňové dvere

StrongLine LINIO

- elegantné riešenie pre vložené dvere
- vedenie zafrézované v korpuse, min. hr. 18 mm
- tichý chod, kvalitné ložiská pre dlhú životnosť
- pre tiché zavretie krídla je tlmenie ukryté vo vedení
- jednoduchá regulácia, poistka uľahčuje inštaláciu krídla

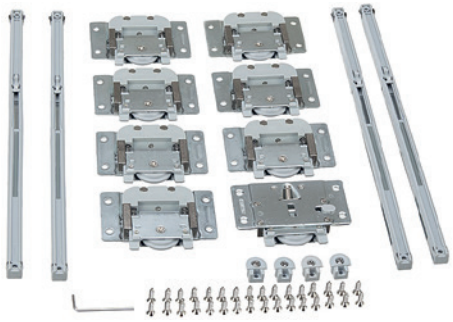

kód	popis
284545	súprava pre 2 krídla, 4× tlmič
284546	súprava pre 3 krídla, 4× tlmič

- súčasťou súpravy sú vozíky v príslušnom počte, koncovky vedenia, spojovací materiál a inbusový kľúč
- minimálna šírka krídla je 600 mm

rozmerová schéma

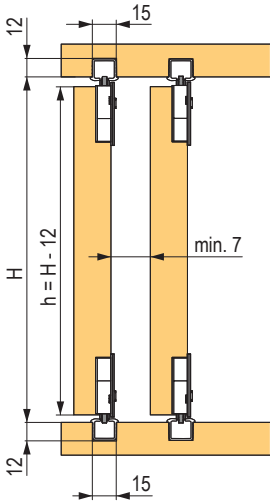

Stredový tlmič

kód	popis
284551	pre súpravu na 3 krídla

- na montáž stredového tlmiča musí byť prostredné krídlo zadné, alebo musí byť zväčšená medzera medzi krídlami tak, aby telo tlmiča nebránilo pohybu ostatných krídel
- stredový tlmič sa montuje na korpus, na krídlo príde trň

použitie koncovky vodiaceho profilu

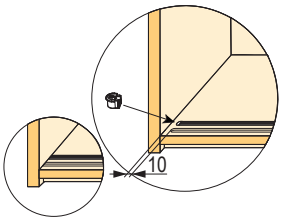

Horné / spodné vedenie

kód	dĺžka (m)
284547	1,5
284549	2
284550	3

- povrchová úprava strieborný elox

otvor pre horný vozík

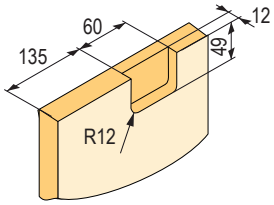

otvor pre spodný vozík

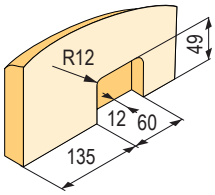

správna orientácia tlmiča vo vodiacom profile

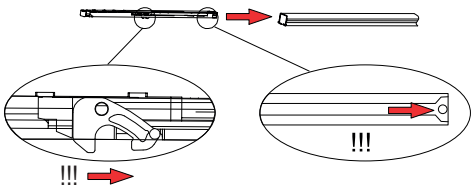

Upozornenie k montáži:

1. Pred vložením vedenia do korpusu vložte do koľajnice tlmiče a koncovky. Pozor na správnu orientáciu tlmiča – šípky musia smerovať do stredu korpusu.
2. Natiahnite tlmiče do pracovnej polohy (podľa šípky – smerom do stredu korpusu).
3. Pred inštaláciou krídla zatlačte horné vozíky do inštalačnej polohy a zaistite poistkou.
4. Nasaďte krídlo do spodnej koľajnice, potom nasmerujte horný vozík do hornej koľajnice a uvoľnite poistku.
5. Pozor – odklon krídla pri inštalácii nesmie prekročiť 20°, inak hrozí poškodenie vedenia a prípadne aj korpusu!
6. Vyregulujte pozíciu krídla, potom dotiahnutím horného vozíka zaistite proti vyháknutiu.
7. Nastavte a zaistite pozíciu tlmenia tak, aby riadne dovieralo dvere k stene korpusu.

nasadenie krídla a nastavenie

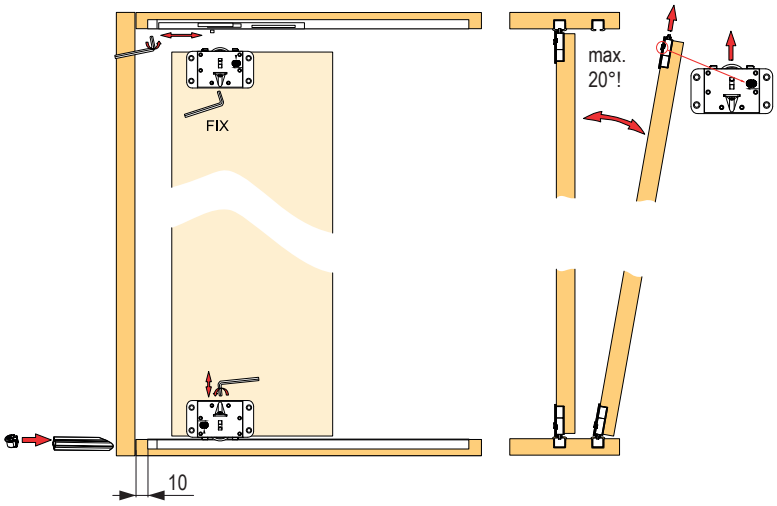

posuvné vložené skriňové dvere

So spodným vedením

spodné vedenie | 18 – 22 mm | guľôčk. ložiská | zaťaženie 30 kg

- kvalitné kovanie pre menšie dvierka, bez možnosti tlmenia

kód	popis
DT396	súprava kovania 1 dvere – max. 30 kg

Horné / spodné vedenie

dĺžka (m)	horné / spodné vedenie jednoduché	horné / spodné vedenie dvojité
1,2	**DT395**	**DT397**
2	**DT391**	**DT398**
3	**DT392**	**DT399**

Krytka dvojitého vedenia

kód	popis
460144	gumová

rozmerová schéma – jednoduchý profil

Y = 18 X = 14 Z = 6,5
Y = 20 X = 16 Z = 8,5
Y = 22 X = 18 Z = 10,5

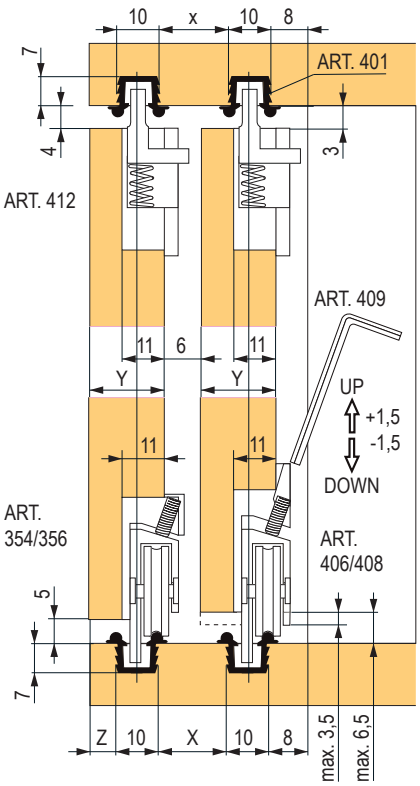

otvor pre spodný vozík

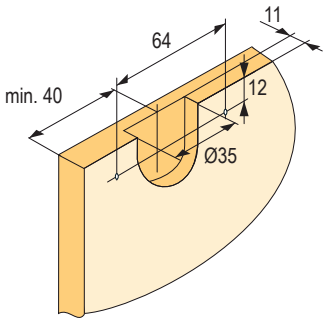

otvor pre horný vozík

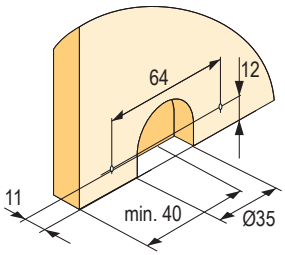

rozmerová schéma – dvojitý profil

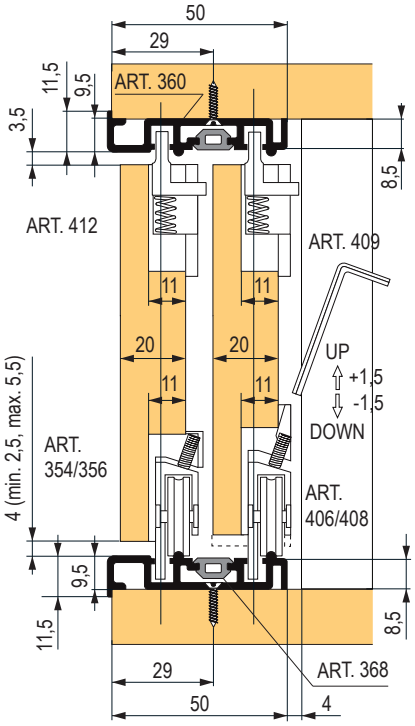

posuvné vložené skriňové dvere

StrongLine Baleo

- kvalitné kovanie pre menšie dvierka
- bez možnosti tlmenia
- tichý chod, kvalitné ložiská pre dlhú životnosť

kód	popis
284637	súprava kovania 1 dvere

Súprava obsahuje:
- 2 horné klzáky
- 2 spodné vozíky s guľôčkovými vozíkmi
- koncové dorazy
- inbusový kľúč

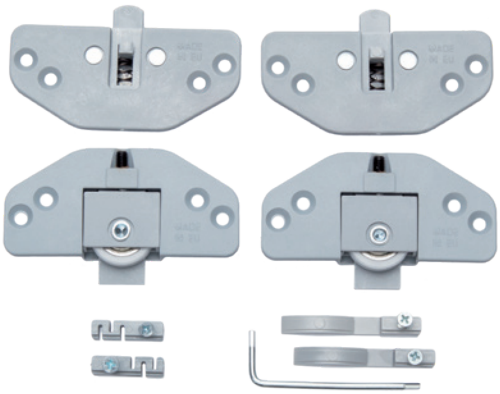

Horné / spodné vedenie

dĺžka	horné / spodné vedenie jednoduché	horné / spodné vedenie dvojité
1,2 m	**284638**	**284641**
2 m	**284639**	**284642**
3 m	**284640**	**284643**

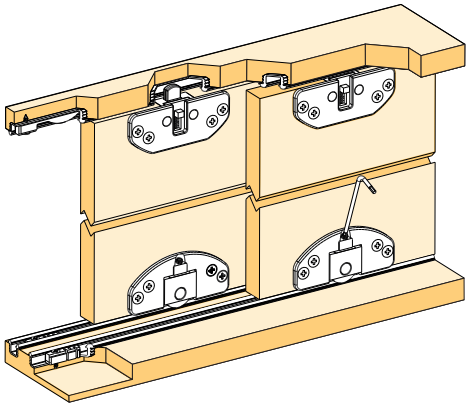

Záslepka dvojitého vedenia

kód	dĺžka
284644	3 m

- materiál – sivý plast

rozmerová schéma – jednoduchý profil

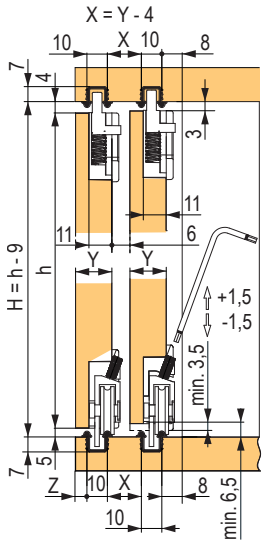

otvor pre horný / spodný vozík

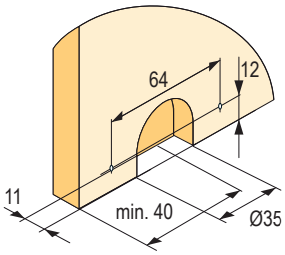

rozmerová schéma

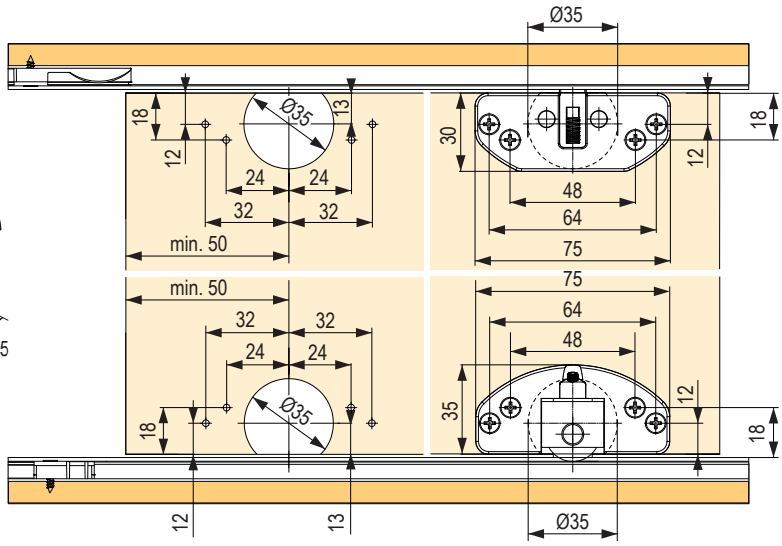

StrongLine 1030 so spodným vedením

spodné vedenie | min. 16 mm | guľôčk. ložiská | zaťaženie 30 kg

kód	popis
92113	súprava kovania pre 2 krídla
92114	súprava kovania pre 3 krídla

- súprava kovania pre vložené posuvné skriňové dvere s guľôčkovým ložiskom, ktorého prednosťou je najmä priaznivá cena a jednoduchosť montáže
- kovanie zahŕňa súpravy horné a spodné vozíky + dorazové brzdy v príslušnom množstve
- brzdu zasuňte do hornej lišty pred finálnym upevnením

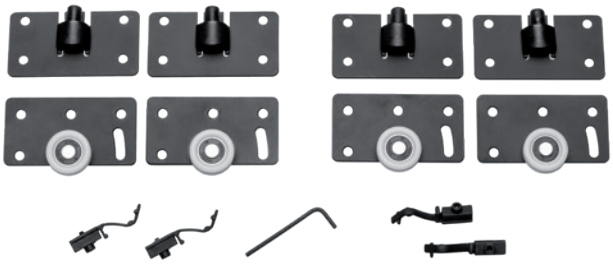

92113

Horné / spodné vedenie

dĺžka vedenia	horné vedenie
	horná lišta
1,2 m	**92115**
2 m	**92116**
3 m	**92117**

otvor pre spodný vozík

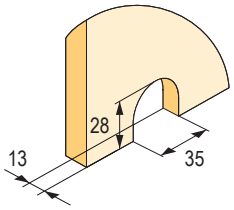

otvor pre horný vozík

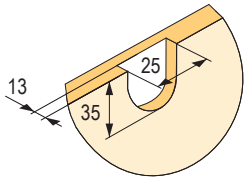

dĺžka vedenia	spodné vedenie	
	na zaskrutkovanie	na zafrézovanie[1]
1,2 m	**92107**	**92118**
2 m	**92108**	**92119**
3 m	**92109**	**92120**

[1] frézovanie šírka 2 mm, hĺbka 6 mm

rozmerová schéma

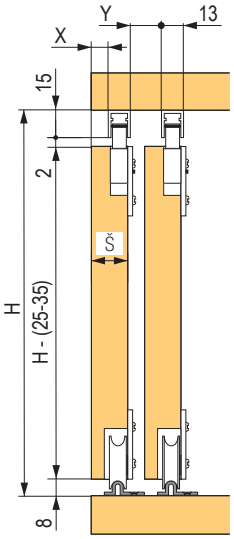

X = Š – 13 mm
Y = Š – 8 mm

umiestnenie a rozmer vozíkov

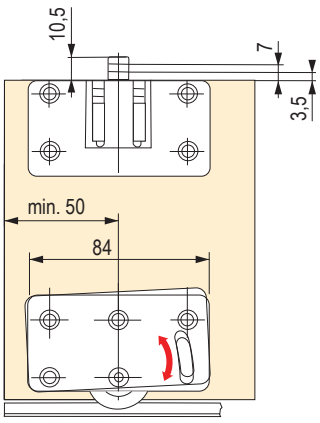

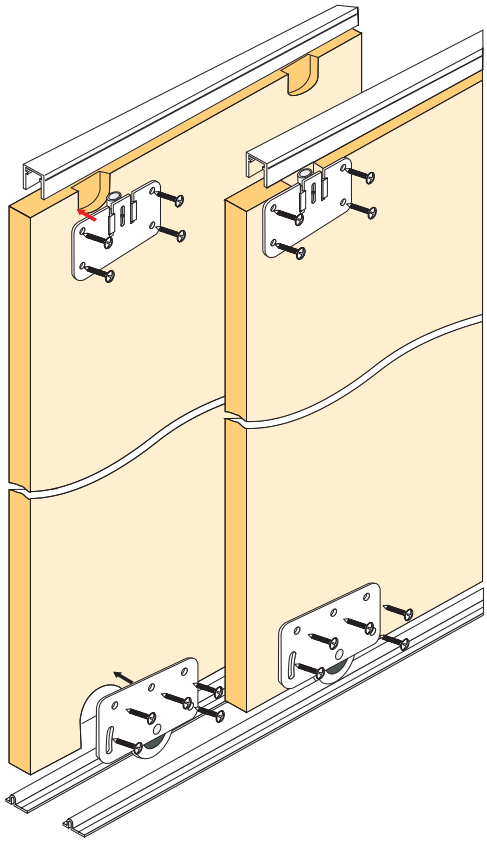

príslušenstvo pre vstavané skrine

SEVROLL

Ochranné fólie na sklenené výplne

- bezpečnostná fólia je určená na zabezpečenie sklenených výplní používaných v nábytkárskom priemysle, pred poranením črepmi v prípade rozbitia
- inštalácia sa vykonáva na zadnú stranu sklenených výplní, na čistý a odmastený povrch
- v prípade aplikácie viacerých pásov je potrebné zachovať preklad min. 20 mm

- materiál – polyolefínová fólia, hrúbka 0,1 mm, neodstrániteľná, transparentná
- nie je vhodná na interiérové sklenené deliace priečky, okná, dvere a pod.

kód	šírka
203857	200 mm
203859	250 mm
203860	300 mm
203861	400 mm
203862	500 mm

Dorazové a protiprachové kefky

- protiprachové kefky rôznych výšok a farieb, slúžia na tlmenie dorazu krídla a utesnenie vnútra skrine pred prachom

biela	sivá	čierna	typ	šírka (mm)	výška (mm)
305137	**229433**	**409699**	zásuvná	4,8	4
×	**89284**	×	samolepiaca		
×	**196947**	×	zásuvná		6
×	**95946**	×	zásuvná		13
×	**89131**	×	samolepiaca	6,7	4
×	**361759**	×	samolepiaca		9
306523	**98067**	**409700**	zásuvná	14	4

Samolepiace krytky 13 mm

- balenie po 20 ks, slúžia na prípadné zakrytie otvorov spojovacích skrutiek
- farba krytky nie je úplne zhodná s farbou držadla

kód	farba
283281	strieborná
283283	oliva

Tesnenie na sklo

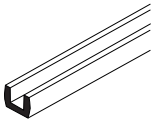

kód	hrúbka skla (mm)
89238	4
135164	4,5
89243	6
212607	6,4
132953	8

- pri aplikácii bezpečnostnej fólie odlepte okraj fólie tak, aby nebola aplikovaná pod tesnením

Spony na samolepiacu kefku

- zabezpečujú kefku pred odlepením

223569

157926

kód	popis
223569	drôtená
157926	plechová

SEVROLL

kovanie pre posuvné dvere Micra C a V

- jednoduché kovanie pre ľahšie dvere, bez možnosti tlmenia
- pri výške nad 1,5 m použite uholník na zabezpečenie proti vypadnutiu dverí (obr. 4)
- súprava kovania pre jedno krídlo obsahuje horné a spodné vozíky + skrutky
- možnosť použitia akejkoľvek úchytovej lišty 16/18 mm

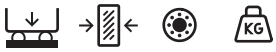

spodné vedenie | 16/18 mm | guľôčk. ložiská | zaťaženie 40 kg

Dve verzie:
- Micra C – spodné vedenie s oblúčikom
- Micra V – spodné vedenie s drážkou

Micra C

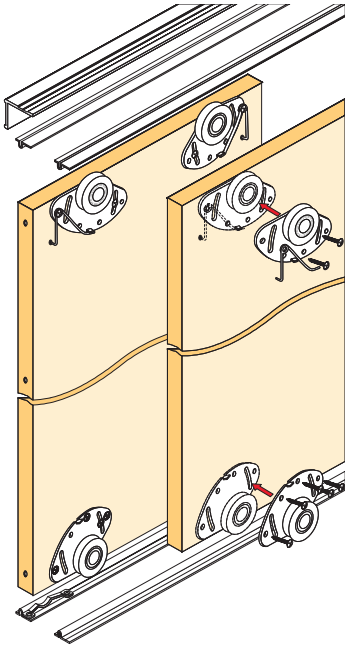

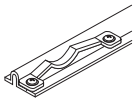

341987

kód	popis
98064	súprava kovania pre 1 krídlo
341987	brzda (2 ks v balení)

dĺžka vedenia (m)	horné / spodné vedenie strieborné	uholník K2 18 × 19 mm strieborný
1,7	**89150**	**89050**
2,35	**89151**	**89053**
3	**89152**	**89056**

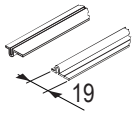

vedenie

súprava kovania

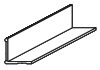

uholník K2

Vŕtacia šablóna

- materiál – kov

kód	popis
351824	na vozíky

Micra V

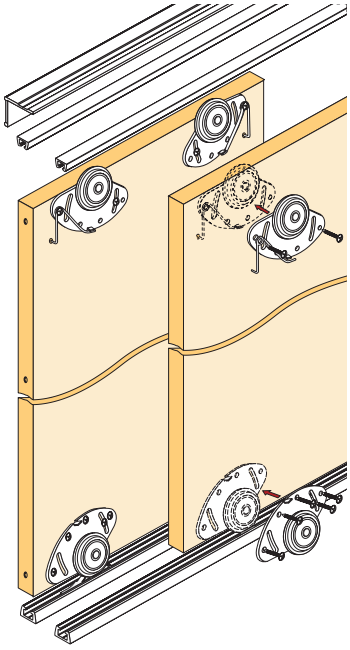

kód	popis
391700	súprava kovania pre 1 krídlo
89063	pozicionér spodného vozíka (1 ks)

dĺžka vedenia (m)	horné / spodné vedenie strieborné	uholník K2 18 × 19 mm strieborný
1,7	**84192**	**89050**
2,35	**84195**	**89053**
3	**84198**	**89056**

Výpočet rozmerov

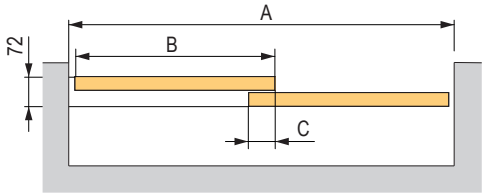

výška krídla dverí (mm)	h	h = H[1] - 13

[1] H = vnútorná výška korpusu

madlá pre vstavané skrine posuvné – výplň hrúbky 10 mm alebo sklo

SEVROLL

Povrchové úpravy

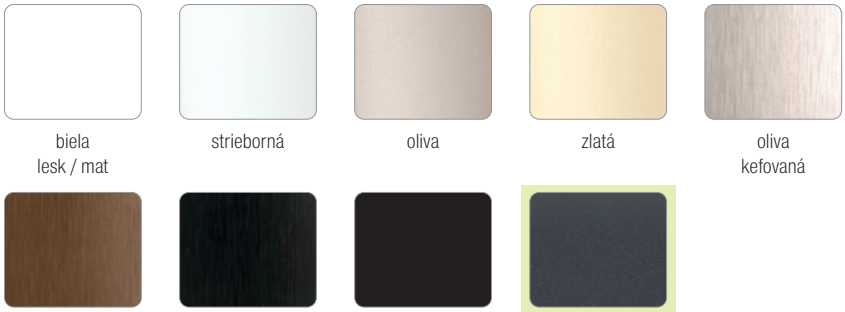

kód	popis
494207	vzorkovník Úchytové lišty 2023 – šanón

Používajte bezpečnostné sklo alebo zrkadlo, prípadne zabezpečte ochrannou fóliou.

- na výpočet rozmerov jednotlivých komponentov použite formulár na stránkach www.demos-trade.com

Jednotlivé typy

- systém Sevroll v rámovom prevedení umožňuje široké použitie sklenených výplní v kombinácii s DTD 10 mm
- sklenené výplne sú upevnené v ráme pomocou tesnenia, s možnosťou širokej škály hrúbok výplní
- veľkosť krídla je obmedzená len nosnosťou vozíkov (50 kg)
- odporúčame používať čo najširšie krídla
- úzke a vysoké krídla sú menej stabilné, zvlášť v spojení s tlmičom môže dochádzať k nadskakovaniu alebo chybnému fungovaniu
- používajte bezpečnostné sklo alebo zrkadlo, prípadne zabezpečte ochrannou fóliou

SYSTEM 10 II

- dĺžka 2,7 m, pre DTD hr. 10 mm, sklo[1)]

farba	kód
strieborná	**98073**
oliva	**98074**
zlatá	**98075**

GEMINI

- dĺžka 2,7 m, pre DTD hr. 10 mm, sklo[1)]

farba	kód
strieborná	**98070**
oliva	**98071**
zlatá	**98072**
čierna mat	**278164**

ROMEO II

- dĺžka 2,7 m, pre DTD hr. 10 mm, sklo[1)]

farba	kód
strieborná	**135366**
oliva	**135365**

[1)] používajte bezpečnostné sklo alebo zrkadlo, prípadne zabezpečte ochrannou fóliou

ponuka ochranných fólií na str. 07.21

Spoločnosť Démos trade nenesie zodpovednosť za prípadné prehnutie dverí použitím výplne zlej kvality.

SEVROLL

madlá pre vstavané skrine posuvné – výplň hrúbky 10 mm alebo sklo

FOX II

- dĺžka 2,7 m, pre DTD hr. 10 mm, sklo[1]

farba	kód
strieborná	**96421**
oliva	**96427**
zlatá	**96428**
oliva kefovaná	**96429**
oliva tmavá kefovaná	**205074**
čierna kefovaná	**205077**
biela lesk	**265065**
čierna lesk	**395506**
čierna mat	**425057**
biela mat	**489302**
grafit	**495587**

JULIA II

- dĺžka 2,7 m, pre DTD hr. 10 mm, sklo[1]

farba	kód
strieborná	**135344**
oliva	**135342**

VITARA

- dĺžka 2,7 m, pre DTD hr. 10 mm, sklo[1]

farba	kód
strieborná	**372604**
oliva	**372605**
biela lesk	**372606**

LYNX

- dĺžka 2,7 m, pre DTD hr. 10 mm, sklo[1]

farba	kód
strieborná	**394690**
oliva	**394691**

LUX III

- dĺžka 2,7 m, 3 m, pre DTD hr. 10 mm, sklo[1]

farba	kód
strieborná	**196711**
oliva	**196709**

KARAT

- dĺžka 2,7 m, pre DTD hr. 10 mm, sklo[1]

farba	kód
strieborná	**223572**
oliva	**223573**

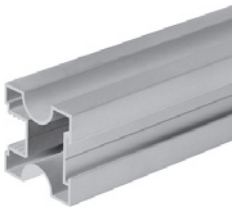

[1] používajte bezpečnostné sklo alebo zrkadlo, prípadne zabezpečte ochrannou fóliou

ponuka ochranných fólií na str. 7.21

- na výpočet rozmerov jednotlivých komponentov použite formulár na stránkach www.demos-trade.com

madlá, vodiace a krycie profily pre vstavané skrine posuvné – výplň hrúbky 10 mm alebo sklo

SEVROLL®

Súhrnná tabuľka madiel

držadlo / povrchová úprava	strieborná	oliva	oliva kefovaná	oliva tmavá kefovaná	zlatá	biela lesk	biela mat	grafit	čierna kefovaná	čierna lesk	čierna mat
Fox II 2,7 m	96421	96427	96429	205074	96428	265065	489302	495587	205077	395506	425057
Gemini 2,7 m	98070	98071	×	×	98072	×	×	×	×	×	278164
Julia II 2,7 m	135344	135342	×	×	×	×	×	×	×	×	×
Karat 2,7 m	223572	223573	×	×	×	×	×	×	×	×	×
Lux III 2,7 m	196711	196709	×	×	489624	×	×	×	×	×	×
Lux III 3 m	489625	489948	×	×	489949	×	×	×	×	×	×
Lynx 2,7 m	394690	394691	×	×	×	×	×	×	×	×	×
Romeo II 2,7 m	135366	135365	×	×	×	×	×	×	×	×	×
System 10 II 2,7 m	98073	98074	×	×	98075	×	×	×	×	×	×
Vitara 2,7 m	372604	372605	×	×	×	372606	×	×	×	×	489309

Príslušenstvo – profily

Strieborná

dĺžka profilu	horné vedenie Gemini	spodné vedenie Elegant II	krycí profil (maska) Elegant II	spodné vedenie Gemini	horná vodiaca lišta	spodná krycia lišta	spojovacia lišta H04 / 06	spojovacia lišta H04 / 07	spojovacia lišta H10	spojovacia lišta H10 Decor	spojovacia lišta H30 Decor[1]
1,7 m	89106	84385	318657	84410	89230	89228	×	×	×	×	×
2,35 m	89109	84388	318660	98057	89232	89226	×	×	×	×	×
3 m	89112	84391	345408	84412	89234	89224	503398	503399	89236	214745	89069
4,05 m	89115	84394	345776	98058	×	×	×	×	×	×	×
6 m	134933	350687	346118	159409	×	×	×	×	×	×	×
				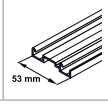							

Oliva

dĺžka profilu	horné vedenie Gemini	spodné vedenie Elegant II	krycí profil (maska) Elegant II	spodné vedenie Gemini	horná vodiaca lišta	spodná krycia lišta	spojovacia lišta H04 / 06	spojovacia lišta H04 / 07	spojovacia lišta H10	spojovacia lišta H10 Decor	spojovacia lišta H30 Decor[1]
1,7 m	89105	318666	318655	308647	89231	89229	×	×	×	×	×
2,35 m	89108	84387	318658	308653	89233	89227	×	×	×	×	×
3 m	89111	84390	345409	308657	89235	89225	503400	503401	89237	227193	89071
4,05 m	89114	84393	345777	308666	×	×	×	×	×	×	×
6 m	134934	350688	346119	308668	×	×	×	×	×	×	×
				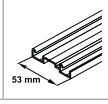							

[1] profil H30 sa spája s držadlami spojovacou skrutkou 89244 a zároveň spevňuje konštrukciu krídla

SEVROLL

vodiace a krycie profily pre vstavané skrine posuvné – výplň hrúbky 10 mm alebo sklo

Oliva kefovaná

dĺžka profilu	horné vedenie Gemini	spodné vedenie Elegant II	krycí profil (maska) Elegant II	horná vodiaca lišta	spodná krycia lišta	spojovacia lišta H10
1,7 m	119459	120868	345401	119414	119417	×
2,35 m	120864	120869	345404	119415	119421	×
3 m	120865	120870	345410	119416	119422	121028
4,05 m	120867	120871	346114	×	×	×
6 m	225370	225367	346120	×	×	×

Oliva tmavá kefovaná

dĺžka profilu	horné vedenie Gemini	spodné vedenie Elegant II	krycí profil (maska) Elegant II	horná vodiaca lišta	spodná krycia lišta	spojovacia lišta H10
1,7 m	205162	205089	345402	205103	205170	×
2,35 m	205164	205078	345405	205156	205172	×
3 m	205166	205098	345411	205158	205174	205160
4,05 m	205168	205087	346115	×	×	×
6 m	225371	225368	346121	×	×	×

Zlatá

dĺžka profilu	horné vedenie Gemini	spodné vedenie Elegant II	krycí profil (maska) Elegant II	horná vodiaca lišta	spodná krycia lišta	spojovacia lišta H10
1,7 m	89104	84383	318638	89251	89254	×
2,35 m	89107	84386	318643	89252	89255	×
3 m	89110	84389	318644	89253	89256	89257
4,05 m	89113	84392	318645	×	×	×
6 m	134935	334858	318646	×	×	×

Biela lesk

dĺžka profilu	horné vedenie Gemini	spodné vedenie Elegant II	krycí profil (maska) Elegant II	horná vodiaca lišta	spodná krycia lišta	spojovacia lišta H10
1,7 m	276751	276744	318656	276737	276736	×
2,35 m	267882	276745	318659	267944	267954	×
3 m	252566	252568	345413	265066	265067	276739
4,05 m	276749	276746	346117	×	×	×
6 m	311586	308645	346123	×	×	×

Biela mat

dĺžka profilu	horné vedenie Gemini	spodné vedenie Elegant II	krycí profil (maska) Elegant II	horná vodiaca lišta	spodná krycia lišta	spojovacia lišta H10
1,7 m	394802	394792	394848	497670	497666	×
2,35 m	394813	394795	395039	497672	497668	×
3 m	233016	276743	395041	497673	497669	497953
4,05 m	394815	394796	395042	×	×	×
6 m	394824	394800	394831	×	×	×

Grafit

dĺžka profilu	horné vedenie Gemini	spodné vedenie Elegant II	krycí profil (maska) Elegant II	horná vodiaca lišta	spodná krycia lišta	spojovacia lišta H10
1,7 m	494742	494741	496356	495477	495473	×
2,35 m	494669	494692	494693	495616	495474	×
3 m	494730	494739	494740	495617	495475	496358
4,05 m	494670	494672	494703	×	×	×
6 m	495629	496355	496357	×	×	×

vodiace a krycie profily a príslušenstvo pre vstavané skrine posuvné – výplň hrúbky 10 mm alebo sklo

SEVROLL

Čierna kefovaná

dĺžka profilu	horné vedenie Gemini	spodné vedenie Elegant II	krycí profil (maska) Elegant II	horná vodiaca lišta	spodná krycia lišta	spojovacia lišta H10
1,7 m	**205163**	**205090**	**345403**	**205105**	**205171**	×
2,35 m	**205165**	**205079**	**345407**	**205157**	**205173**	×
3 m	**205167**	**205186**	**345412**	**205159**	**205175**	**205161**
4,05 m	**205169**	**205088**	**346116**	×	×	×
6 m	**225372**	**225369**	**346122**	×	×	×

Čierna lesk

dĺžka profilu	horné vedenie Gemini	spodné vedenie Elegant II	krycí profil (maska) Elegant II	horná vodiaca lišta	spodná krycia lišta	spojovacia lišta H10
1,7 m	**405407**	**405393**	**405427**	**405377**	**405369**	×
2,35 m	**398096**	**398188**	**398553**	**405379**	**405375**	×
3 m	**405423**	**405403**	**405428**	**405382**	**405376**	**395508**
4,05 m	**405425**	**405404**	**405429**	×	×	×
6 m	**405426**	**405406**	**405430**	×	×	×

Čierna mat

dĺžka profilu	horné vedenie Gemini	spodné vedenie Elegant II	krycí profil (maska) Elegant II	horná vodiaca lišta	spodná krycia lišta	spojovacia lišta H04 / 06	spojovacia lišta H04 / 07	spojovacia lišta H10	spojovacia lišta H30 Decor[1]
1,7 m	**422008**	**422007**	**452751**	**422043**	**422027**	×	×	×	×
2,35 m	**409670**	**409678**	**409679**	**452608**	**422029**	×	×	×	×
3 m	**412229**	**412231**	**414086**	**452734**	**422030**	**503403**	**503404**	**452761**	**452604**
4,05 m	**409674**	**409676**	**409680**	×	×	×	×	×	×
6 m	**452736**	**452743**	**452757**	×	×	×	×	×	×

Príslušenstvo – pre modely Fox II, Lux III, System 10 a Vitara

kód	príslušenstvo – ostatné
89265	súprava horných vozíkov
328321	súprava spodných vozíkov pre vedenie Elegant II
229441	súprava spodných vozíkov pre vedenie Gemini
89244	spojovacia skrutka
98067	dorazová kefka 14 × 4 mm sivá
306523	dorazová kefka 14 × 4 mm biela
409700	dorazová kefka 14 × 4 mm čierna
98067	protiprachová kefka 4,8 × 13 mm sivá
89063	pozicionér spodný
298035	pozicionér horný
98019	skrutka na uchytenie spodného vedenia
89238	tesnenie na sklo 10 / 4 mm
135164	tesnenie na sklo 10 / 4,5 mm
89243	tesnenie na sklo 10 / 6 mm
212607	tesnenie na sklo 10 / 6,4 mm
132953	tesnenie na sklo 10,1 / 8 mm

Príslušenstvo - pre modely Gemini, Julia II, Karat, Lynx a Romeo II

kód	príslušenstvo – ostatné
228009	súprava horných vozíkov
328321	súprava spodných vozíkov pre vedenie Elegant II
229441	súprava spodných vozíkov pre vedenie Gemini
89244	spojovacia skrutka
98067	dorazová kefka 14 × 4 mm sivá
306523	dorazová kefka 14 × 4 mm biela
409700	dorazová kefka 14 × 4 mm čierna
89063	pozicionér spodný
298035	pozicionér horný
98019	skrutka na uchytenie spodného vedenia
89238	tesnenie na sklo 10 / 4 mm
135164	tesnenie na sklo 10 / 4,5 mm
89243	tesnenie na sklo 10 / 6 mm
212607	tesnenie na sklo 10 / 6,4 mm
132953	tesnenie na sklo 10,1 / 8 mm

tlmiče pozri str. 07.29

[1] profil H30 sa spája s držadlami spojovacou skrutkou 89244 a zároveň spevňuje konštrukciu krídla

SEVROLL

príslušenstvo pre vstavané skrine posuvné – výplň hrúbky 10 mm alebo sklo

Súprava horných vozíkov

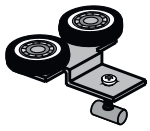

228009

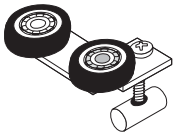

89265

kód	popis
228009	súprava horných vozíkov symetrických
89265	súprava horných vozíkov asymetrických

- líšia sa podľa úchytového profilu, uvedené pri jednotlivých typoch

Súprava spodných vozíkov

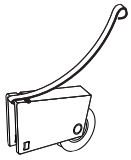

328321

kód	popis
328321	súprava spodných vozíkov Elegant II
229441	súprava spodných vozíkov Gemini

Pozicionéry

kód	popis
298035	pre horný vozík

- brzda pre horný vozík, zabezpečí udržanie dverí vo zvolenej pozícii
- montuje sa napevno, pomocou skrutky, do horného vedenia

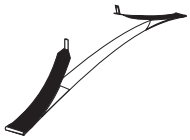

kód	popis
89063	pre spodný vozík

Spojovacia skrutka

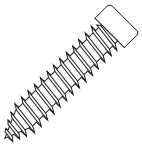

kód	popis
89244	6,3 × 32

- slúži na spájanie rámových (4 ks / krídlo) a deliacich (iba deliaci profil H30) profilov s držadlami
- pri použití deliacich profilov H30 je potrebné medzi jednotlivými dielmi lamina nechať vôľu cca 2 mm na umožnenie dilatácie výplní

Skrutka do spodného vedenia

kód	popis
98019	2,5 × 18

- slúži na upevnenie jednoduchého spodného vedenia
- úzka hlava umožňuje montáž priamo do drážky spodného vedenia, je potrebné predvŕtať otvor 2,5 mm

Montážne pomôcky

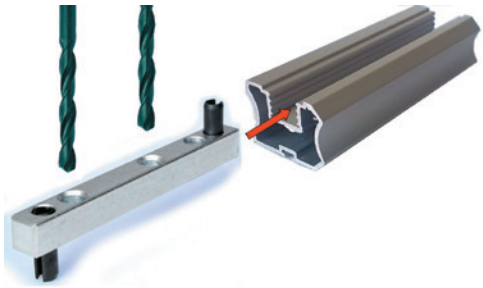

kód	popis
128842	vrták stupňovitý 6,5 / 9,5 mm
129677	montážny prípravok

- jednoduchý prípravok na vŕtanie dier do úchytového profilu
- slúži na predvŕtanie otvorov v držadlách v správnych pozíciách, bez potreby odmeriavania, značenia a pod.
- upozornenie – prípravok nemožno použiť pri iných systémoch používajúcich odlišné typy profilov

tlmiče – výplň hrúbky 10 mm alebo sklo

Sevroll

Štandardné tlmiče pre systémy 10 a 18 mm

- nahrádzajú horné vozíky
- nastaviteľná šírka – je možné použiť pre bežné vedenie aj vedenie Comfort
- pre správnu funkciu je potrebné správne nastavenie na šírku koľajnice a pozíciu v koľajnici
- držadlo sa nesmie dotýkať koľajnice, vzdialenosti musia byť rovnaké ako pri použití bežných vozíkov, aby nedochádzalo k vytáčaniu krídla

kód	popis
227185	pre váhu krídla 14 – 25 kg
227187	pre váhu krídla 25 – 50 kg

- v balení 2 kusy – pravý + ľavý
- tlmiče sú k dispozícii aj jednotlivo, pravá a ľavá verzia

Pozor!
Pred vložením dverí natiahnite zachytávač tlmiča.
Pri použití tlmiča už neinštalujte pozicionér.

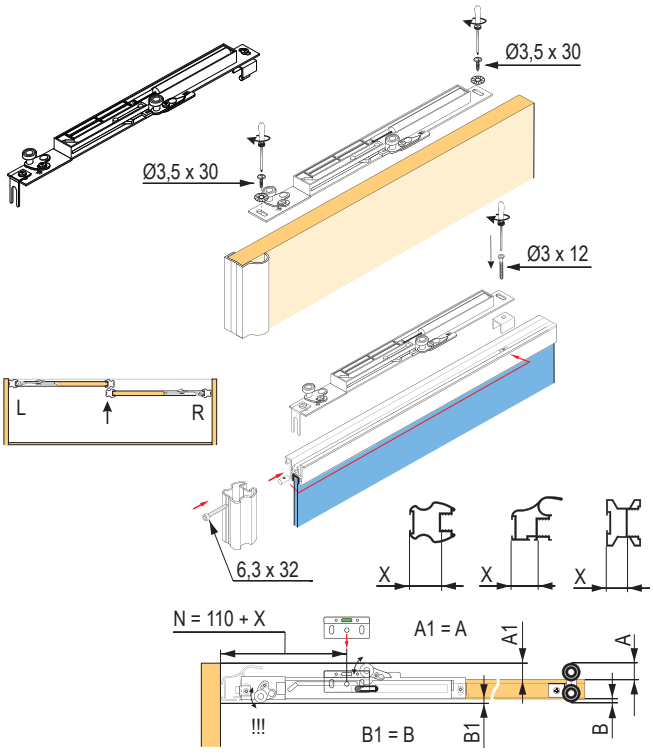

Mini SV

- pre krídla do hmotnosti 25 / 40 / 60 kg
- v balení 3 výšky zachytávača pre jemné doladenie
- pri použití v jednoduchej koľajnici Single je potrebné ľahko zbrúsiť spodné hrany zachytávača, aby dosadal celou plochou ku koľajnici

kód	popis
318662	Mini SV-25 (14–25 kg)
283956	Mini SV-40 (25–40 kg)
351743	Mini SV-60 (40–60 kg)

Dôležité upozornenie
Pri prvom zatváraní dverí nie sú tlmiče aktivované, krídlo zatvárajte pomaly, aby sa tlmiče aktivovali (klik).
Rýchly náraz môže tlmič poškodiť, pretože krídlo narazí do koncovej pozície bez tlmenia!
Vykonajte vždy pred odovzdaním zákazníkovi, predídete možným problémom.

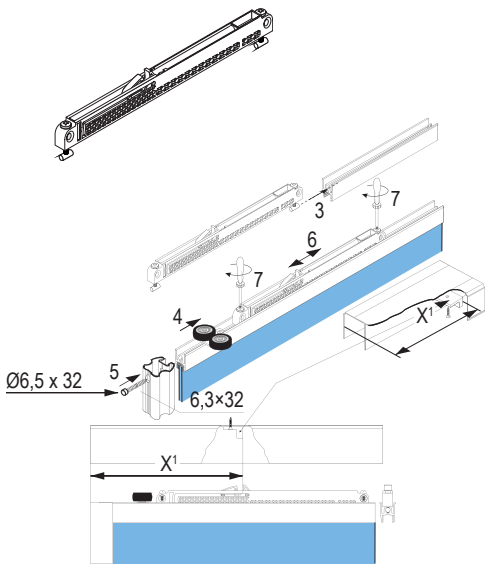

[1] X = voliteľná vzdialenosť, pozri montážny návod

CENTRAL SV

- obojstranný tlmič, pre stredové krídlo, umožňuje otvorenie na obe strany, z oboch strán zachytí krídlo v stredovej pozícii
- pre krídla do hmotnosti 25 / 40 kg
- pri použití v jednoduchej koľajnici Single je potrebné ľahko zbrúsiť spodné hrany zachytávača, aby dosadal celou plochou ku koľajnici

Pozor, vyžaduje zníženie výšky krídla, celková výška krídla musí byť o 44 mm nižšia, než je výška otvoru.

kód	popis
318663	Central SV-25 (obojstranný) do 25 kg
283955	Central SV-40 (obojstranný) do 40 kg

- podrobné inštrukcie k jednotlivým tlmičom sú na stiahnutie na portáli podľa kódu tovaru

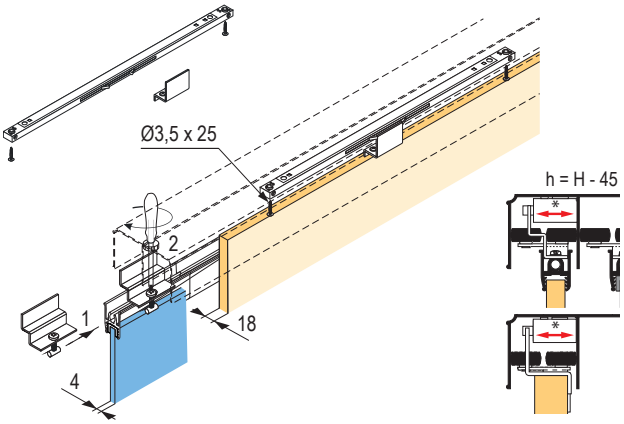

spodné a jednoduché vedenie a príslušenstvo pre vstavané skrine posuvné – výplň hrúbky 10 mm alebo sklo

Spodné vedenie zápustné, prechodové

dĺžka profilu (m)	strieborná		oliva	
	typ M (na zafrézovanie)	typ N (povrchová montáž)	typ M (na zafrézovanie)	typ N (povrchová montáž)
3	**213609**	**197753**	223405	197755
6	308673	251132	×	279078
koncovky	×	**212613**	×	×
	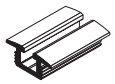	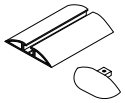	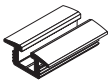	

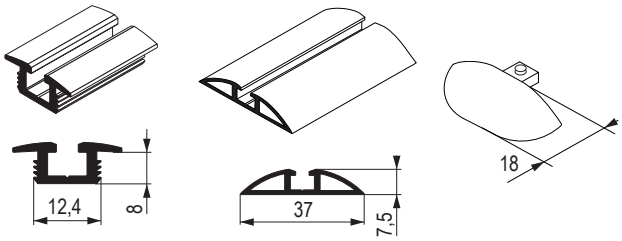

Jednoduché vedenie

dĺžka profilu (m)	strieborná		oliva	
	horné vedenie	spodné vedenie SMART	horné vedenie	spodné vedenie SMART
1,7	**89029**	**84192**	89028	84191
2,35	**89032**	**84195**	89031	84194
3	**89035**	**84198**	89034	84197

- na správnu montáž odporúčame použiť skrutky 98019 (2,5 × 18 mm)

Príslušenstvo

Brzda na vedenie

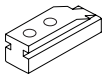

kód	popis
212616	pre typ M a N

Držiak spodného vedenia Gemini

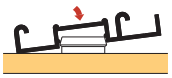

kód	popis
387424	pre vedenie Gemini

Zámok posuvných dverí

- pre drevenú výplň 10 mm + 18 mm
- nie je možné použiť pre sklenené výplne
- blokuje krídla navzájom, nemá bezpečnostnú funkciu, krídla je možné vysadiť a pod.

kód	popis
216363	tlačný

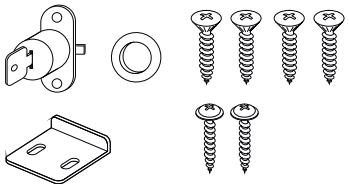

Rozmery skrutiek:
- 3,5 × 10
- 3,5 × 16
- 3,9 × 9,5

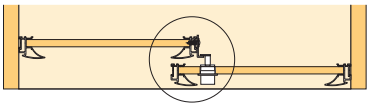

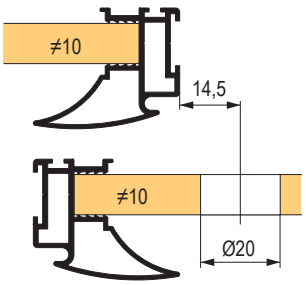

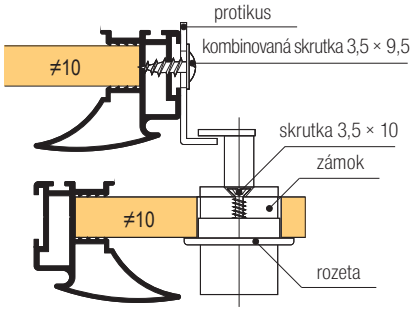

príklad montáže vstavanej skrine posuvnej – výplň hrúbky 10 mm alebo sklo

SEVROLL

Fox II

- montážne nákresy ostatných držadiel sú na stiahnutie na adrese www.demos-trade.com

Nezabudnite na dilatáciu 4 mm pri drevených výplniach, predídete nebezpečenstvu prehýbania krídel.

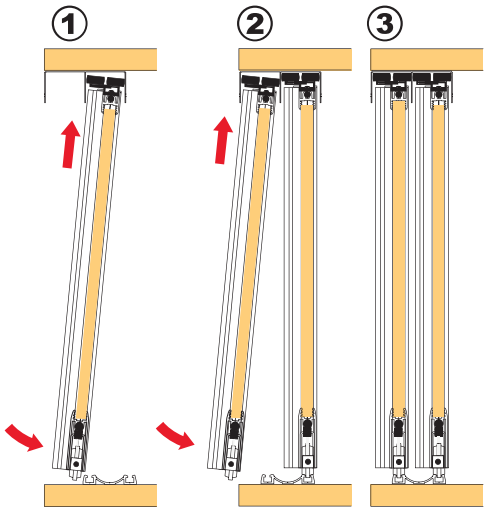

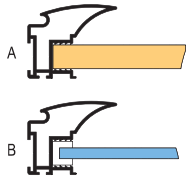

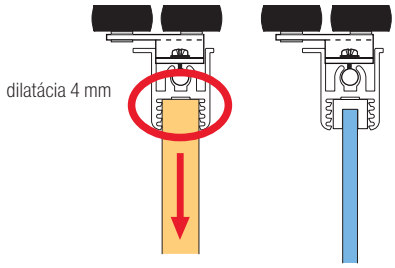

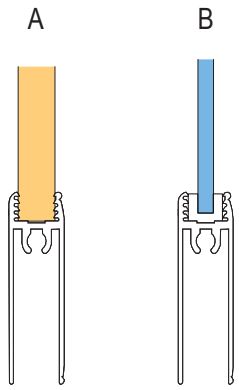

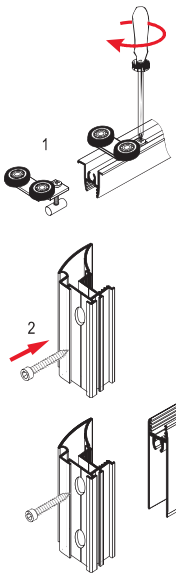

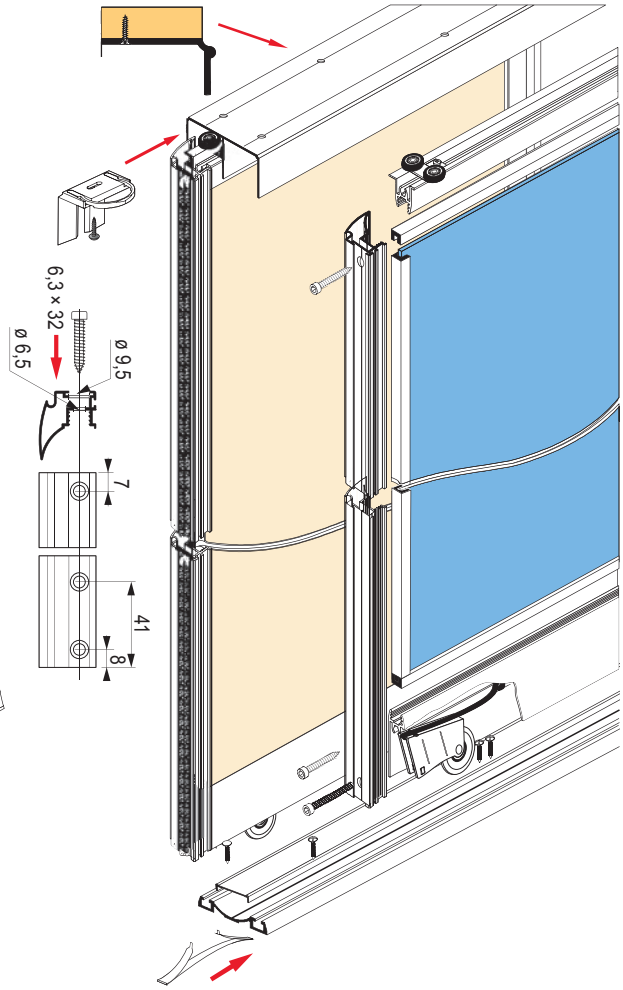

spodné vedenie – Elegant II

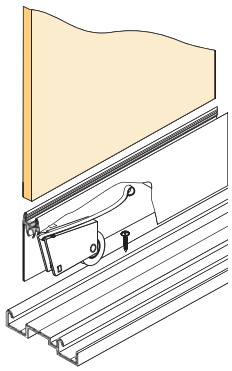

spodné vedenie – Gemini

SEVROLL

výpočet rozmerov vstavanej skrine posuvnej – výplň hrúbky 10 mm alebo sklo

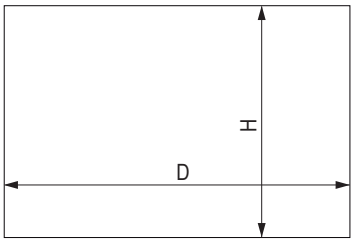

Na výpočet rozmerov jednotlivých komponentov použite formulár na stránkach www.demos-trade.com, oddiel podpora predaja / špeciálne objednávky.

držadlo	výška krídla dverí a dĺžka držadla h	výška výplne 10 mm hp	výška výplne zrkadlo / sklo hl	šírka krídel dverí d	šírka výplne 10 mm dp	šírka výplne zrkadlo / sklo dl	dĺžka vodiacej a krycej lišty P
Fox II	h = H - 40 mm	hp = h - 64 mm	hl = hp	d = (D - 3 mm + Z) : N	dp = d - 20 mm	dl = dp - 4 mm	P = d - 37 mm
Gemini					dp = d - 46 mm		P = d - 62 mm
Julia II					dp = d - 25 mm		P = d - 42 mm
Karat					dp = d - 41 mm		P = d - 58 mm
Lux III					dp = d - 25 mm		P = d - 42 mm
Lynx					dp = d - 41 mm		P = d - 58 mm
Romeo					dp = d - 25 mm		P = d - 42 mm
System 10					dp = d - 36 mm		P = d - 53 mm
Vitara					dp = d - 20 mm		P = d - 36 mm

H – vnútorná výška otvoru v mm Z – šírka presahu v mm D – vnútorná šírka otvoru v mm N – počet krídel

držadlo	počet krídel – N	2	3	4 (dvoje prekrytia krídel)	4 (troje prekrytia krídel)	5
Fox II	šírka presahu v mm – Z	36	72	69	108	144
Gemini		32	64	61	96	128
Julia II		22	44	41	66	88
Karat		30	60	57	90	120
Lux III		40	80	77	120	160
Lynx		30	60	57	90	120
Romeo		22	44	41	66	88
System 10		35	70	67	105	140
Vitara		20	39	36	59	78

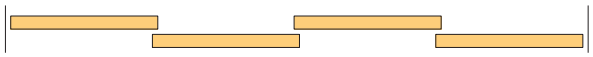

troje prekrytia krídel

dvoje prekrytia krídel

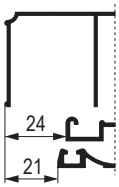

Fox II
Lux III
System 10
Vitara

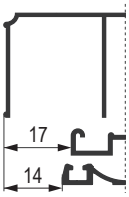

Gemini
Julia II
Karat
Lynx
Romeo

Fox II

Lux III

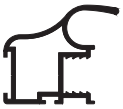

System 10

Vitara

Gemini

Julia II

Karat

Lynx

Romeo

špeciálne kovanie pre vstavané skrine posuvné – výplň hrúbky 10 mm alebo sklo

SEVROLL®

Pre výšku krídla až 3,5 m

spodné, dvojité | lamino 10 mm | sklo 4/4,5/ 6/8 mm | guľôčk. ložiská | zaťaženie 50 kg

- tento rad používa horné vedenie Comfort a spodné vedenie Doubler
- nie je možné kombinovať s inými systémami vedenia
- masívne profily umožňujú inštaláciu vysokých krídel
- ako výplň možno použiť aj ďalšie dekoratívne materiály ako Decoacryl, pozri Katalóg plošných materiálov
- odporúčame používať čo najširšie krídla
- úzke a vysoké krídla sú menej stabilné, zvlášť v spojení s tlmičom môže dochádzať k nadskakovaniu alebo chybnému fungovaniu
- používajte bezpečnostné sklo alebo zrkadlo, prípadne zabezpečte ochrannou fóliou

držadlo / povrchová úprava	strieborná	oliva
Future 2,7 m	**179229**	179230
Future 3,5 m	**179224**	179227
Master 2,7 m	100102	100103
Master 3 m	**100105**	100106
Star 2,7 m	212542	212543

Future

Master

Star

Príslušenstvo – profily

Strieborná

dĺžka profilu	horné vedenie Comfort	spodné vedenie Doubler II	krycí profil (maska) Doubler II	horná vodiaca lišta	spodná krycia lišta	spojovacia lišta H04 / 06	spojovacia lišta H04 / 07	spojovacia lišta H10	spojovacia lišta H10 Decor	spojovacia lišta H30 Decor[1]
1,7 m	98110	163106	163122	**89230**	**89228**	×	×	×	×	×
2,35 m	**227321**	**163107**	**163123**	**89232**	**89226**	×	×	×	×	×
3 m	**227324**	**163108**	**163125**	**89234**	**89224**	503398	503399	**89236**	**214745**	**89069**
4,05 m	**98079**	**98107**	**162670**	×	×	×	×	×	×	×
6 m	227196	163110	163128	×	×	×	×	×	×	×

Oliva

dĺžka profilu	horné vedenie Comfort	spodné vedenie Doubler II	krycí profil (maska) Doubler II	horná vodiaca lišta	spodná krycia lišta	spojovacia lišta H04 / 06	spojovacia lišta H04 / 07	spojovacia lišta H10	spojovacia lišta H10 Decor	spojovacia lišta H30 Decor[1]
1,7 m	98111	163111	163129	**89231**	**89229**	×	×	×	×	×
2,35 m	98113	163112	163131	**89233**	**89227**	×	×	×	×	×
3 m	98115	163113	163132	**89235**	**89225**	503400	503401	**89237**	227193	**89071**
4,05 m	98117	163114	163133	×	×	×	×	×	×	×
6 m	227196	163110	163128	×	×	×	×	×	×	×

[1] profil H30 sa spája s držadlami spojovacou skrutkou 89244 a zároveň spevňuje konštrukciu krídla

SEVROLL

príslušenstvo špeciálneho kovania pre vstavané skrine posuvné – výplň hrúbky 10 mm alebo sklo

Future

kód	príslušenstvo – ostatné
98048	súprava horných vozíkov
328321	súprava spodných vozíkov
89244	spojovacia skrutka
98067	dorazová kefka 14 × 4 mm sivá
95946	protiprachová kefka 4,8 × 13 mm sivá
89063	pozicionér spodný
298035	pozicionér horný
98019	skrutka na uchytenie spodného vedenia
89238	tesnenie na sklo 10 / 4 mm
135164	tesnenie na sklo 10 / 4,5 mm
89243	tesnenie na sklo 10 / 6 mm
212607	tesnenie na sklo 10 / 6,4 mm
132953	tesnenie na sklo 10,1 / 8 mm

Master a Star

kód	príslušenstvo – ostatné
229442	súprava horných vozíkov
328321	súprava spodných vozíkov
89244	spojovacia skrutka
98067	dorazová kefka 14 × 4 mm sivá
89063	pozicionér spodný
298035	pozicionér horný
98019	skrutka na uchytenie spodného vedenia
89238	tesnenie na sklo 10 / 4 mm
135164	tesnenie na sklo 10 / 4,5 mm
89243	tesnenie na sklo 10 / 6 mm
212607	tesnenie na sklo 10 / 6,4 mm
132953	tesnenie na sklo 10,1 / 8 mm

tlmiče pozri str. 7.29

spodný vozík

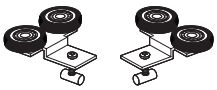
horné vozíky

pozicionér spodný

pozicionér horný

Tabuľka výpočtov:

držadlo	výška krídla dverí a dĺžka držadla h	výška výplne 10 mm hp	výška výplne zrkadlo / sklo hl	šírka krídel dverí d	šírka výplne 10 mm dp	šírka výplne 4 mm dl	dĺžka vodiacej a krycej lišty P
Future	h = H - 40 mm	hp = h - 64 mm	hl = hp	d = (D - 3 mm + Z) : N	dp = d - 51 mm	dl = dp - 4 mm	P = d - 68 mm
Master					dp = d - 25 mm		P = d - 42 mm
Star					dp = d - 40 mm		P = d - 57 mm

H – vnútorná výška otvoru v mm Z – šírka presahu v mm D – vnútorná šírka otvoru v mm N – počet krídel

držadlo	počet krídel – N	2	3	4 (dvoje prekrytia krídel)	4 (troje prekrytia krídel)	5
Future	šírka presahu v mm – Z	37	74	71	111	148
Master		22	44	41	66	88
Star		30	60	57	90	120

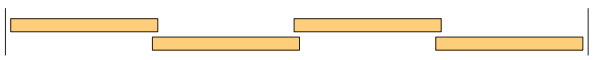
troje prekrytia krídel

dvoje prekrytia krídel

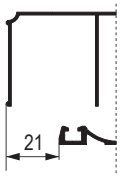

Future
Star

Master

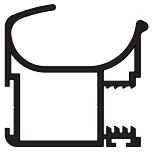
Future

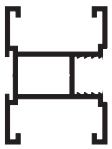
Star

Master

systém Simple Blue pre vstavané skrine posuvné – výplň hrúbky 10 mm alebo sklo

SEVROLL simpleblue

Madlá

spodné vedenie | lamino 10 mm | sklo 4/4,5/ 6/8 mm | guľôčk. ložiská | zaťaženie 35 kg

- systém Simple Blue v rámovom prevedení umožňuje použitie sklenených výplní v kombinácii s DTD 10 mm
- sklenené výplne (4 – 4,5 mm) sú upevnené v ráme pomocou tesnenia, s možnosťou širokej škály hrúbok výplní
- odporúčame používať čo najširšie krídla, úzke a vysoké krídla sú menej stabilné

sklenené výplne je nutné podlepiť bezpečnostnou fóliou (str. 07.21)

držadlo / povrchová úprava	strieborná	oliva
Fala	**215233**	**223550**
Polo	**215234**	**223551**

Fala

Polo

Príslušenstvo – profily

Strieborná

dĺžka profilu	horné vedenie Blue	spodné vedenie Blue-V	záslepka do spodného vedenia Blue-V[1]	spodné vedenie Blue-C	horná vodiaca lišta / spojovacia lišta	spodná krycia lišta
1,5 m	**349796**	**349810**	**216362**	**349857**	**224146**	**224152**
2 m	**349795**	**349476**		**349726**	**224147**	**224153**
3 m	**349802**	**349814**		**349864**	**222573**	**222574**
4 m	**349804**	**349819**		**349866**	×	×
6 m	**349807**	**349818**		**349868**	×	×
	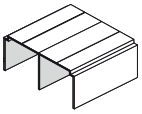	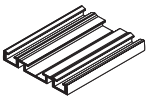		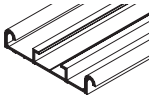	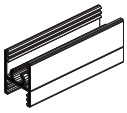	

Oliva

dĺžka profilu	horné vedenie Blue	spodné vedenie Blue-V	záslepka do spodného vedenia Blue-V[1]	spodné vedenie Blue-C	horná vodiaca lišta / spojovacia lišta	spodná krycia lišta
1,5 m	**349796**	**349810**	**216362**	**349858**	**224149**	**224155**
2 m	**349475**	**349476**		**349859**	**224150**	**224156**
3 m	**349802**	**349814**		**349865**	**223563**	**223564**
4 m	**349804**	**349819**		**349867**	×	×
6 m	**349807**	**349818**		**349869**	×	×
	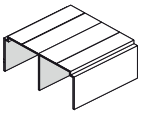	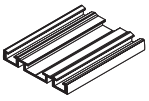		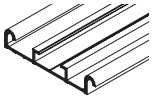	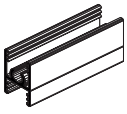	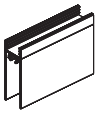

[1] slúži na zakrytie skrutiek, materiál priesvitný plast, predaj na metre

systém Simple Blue pre vstavané skrine posuvné – výplň hrúbky 10 mm alebo sklo

Fala

kód	príslušenstvo – ostatné
349942	súprava horných vozíkov
229446	súprava spodných vozíkov pre vedenie Blue-V
349733	súprava spodných vozíkov pre vedenie Blue-C
98067	dorazová kefka 14 × 4 mm sivá
229681	pozicionér spodný
298035	pozicionér horný
350024	tlmič Simple mini SV 14 – 25 kg
293776	tlmič Simple mini SV 25 – 40 kg
89238	tesnenie na sklo 10 / 4 mm
135164	tesnenie na sklo 10 / 4,5 mm
252987	montážny prípravok

Polo

kód	príslušenstvo – ostatné
349943	súprava horných vozíkov
229446	súprava spodných vozíkov pre vedenie Blue-V
349733	súprava spodných vozíkov pre vedenie Blue-C
98067	dorazová kefka 14 × 4 mm sivá
229681	pozicionér spodný
298035	pozicionér horný
350024	tlmič Simple mini SV 14 – 25 kg
293776	tlmič Simple mini SV 25 – 40 kg
89238	tesnenie na sklo 10 / 4 mm
135164	tesnenie na sklo 10 / 4,5 mm
252987	montážny prípravok

tlmiče pozri str. 7.29

súprava vozíkov Fala

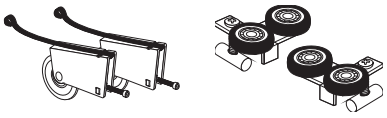

súprava vozíkov Polo

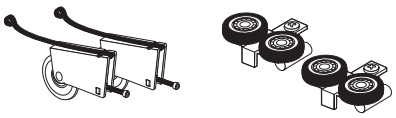

Tabuľka výpočtov:

držadlo	výška krídla dverí h[1]	výška výplne 10 mm hp	výška výplne zrkadlo / sklo hl	šírka krídel dverí d	šírka výplne 10 mm dp	šírka výplne 4 mm dl	dĺžka vodiacej a krycej lišty P
Fala	h = H - 35 mm	hp = h - 65 mm	hl = hp	d = (D - 3 mm + Z) : N	dp = d - 17 mm	dl = dp - 4 mm	P = d - 33,2 mm
Polo					dp = d - 18 mm		P = d - 34,2 mm

H – vnútorná výška otvoru v mm Z – šírka presahu v mm D – vnútorná šírka otvoru v mm N – počet krídel

[1] pri použití tlmiča sa odpočet mení na h = H – 39 mm (spodné vedenie Blue-V) a h = H – 42 mm (spodné vedenie Blue-C)

držadlo	počet krídel – N	2	3	4 (dvoje prekrytia krídel)	4 (troje prekrytia krídel)	5
Fala	šírka presahu v mm – Z	30	60	57	90	120
Polo		18	37	33	55	73

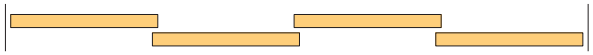

troje prekrytia krídel

dvoje prekrytia krídel

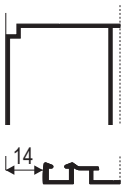

Polo

Fala

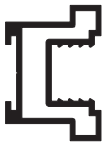

Polo

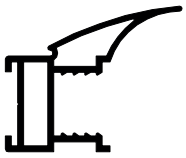

Fala

riešenie šikminy vstavanej skrine posuvnej – výplň hrúbky 10 mm alebo sklo

SEVROLL

- riešenie pre šikmé dvere – systém EVEREST FOX II
- pri tejto zostave je potrebné použiť minimálne 3 krídla dverí
- šikmé krídlo musí byť zadné!

Madlo FOX II

úchytový profil
- dĺžka 2 700 mm, pre DTD hr. 10 mm, prípadne sklo / zrkadlo 4 – 8 mm[1)]

kód	farba
96421	strieborná
96427	oliva
96428	zlatá
96429	oliva kefovaná
205074	oliva kefovaná tmavá
205077	oliva kefovaná čierna
265065	biela lesk
395506	čierna lesk
489302	biela mat
425057	čierna mat
495587	grafit

kód	popis
89265	súprava horných vozíkov
328321	súprava spodných vozíkov
98067	dorazová kefka – sivá
95946	protiprachová kefka
306523	dorazová kefka – biela
409700	dorazová kefka – čierna

horné a spodné vedenie, rámové profily a ďalšie príslušenstvo sú zhodné s príslušenstvom na str. 07.39–40

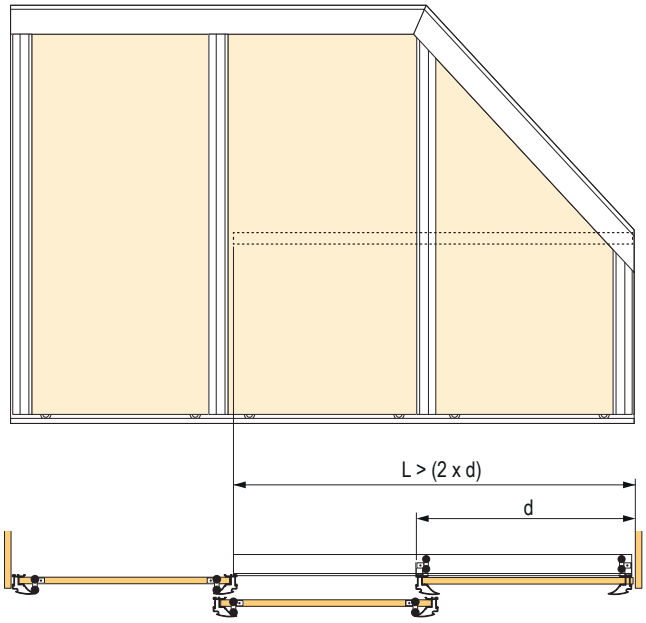

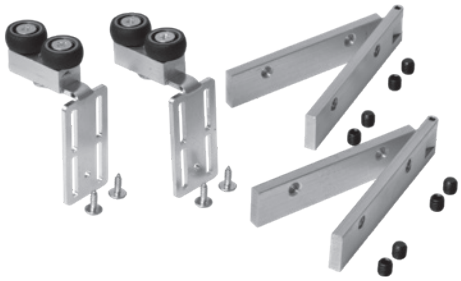

kód	popis
181590	súprava pre šikmé dvere Everest Fox II

- obsah súpravy: 2 ks vozíkov, 2 ks uhlových spojok, spojovacie elementy
- uhlové spojky sa zasúvajú do úchytových profilov, zabezpečujú spojenie medzi vertikálnou a šikmou časťou profilu

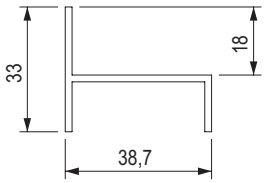

kód	popis
98077	vodiaca lišta Everest 3 m strieborná
307703	vodiaca lišta Everest 3 m oliva

! vodiaca lišta Everest sa montuje na pevnú policu
! dĺžka **L** musí byť najmenej dvojnásobok šírky šikmého krídla **d**

[1)] tesnenie na sklo nájdete na str. 07.21

SEVROLL

riešenie šikminy vstavanej skrine posuvnej – výplň hrúbky 10 mm alebo sklo

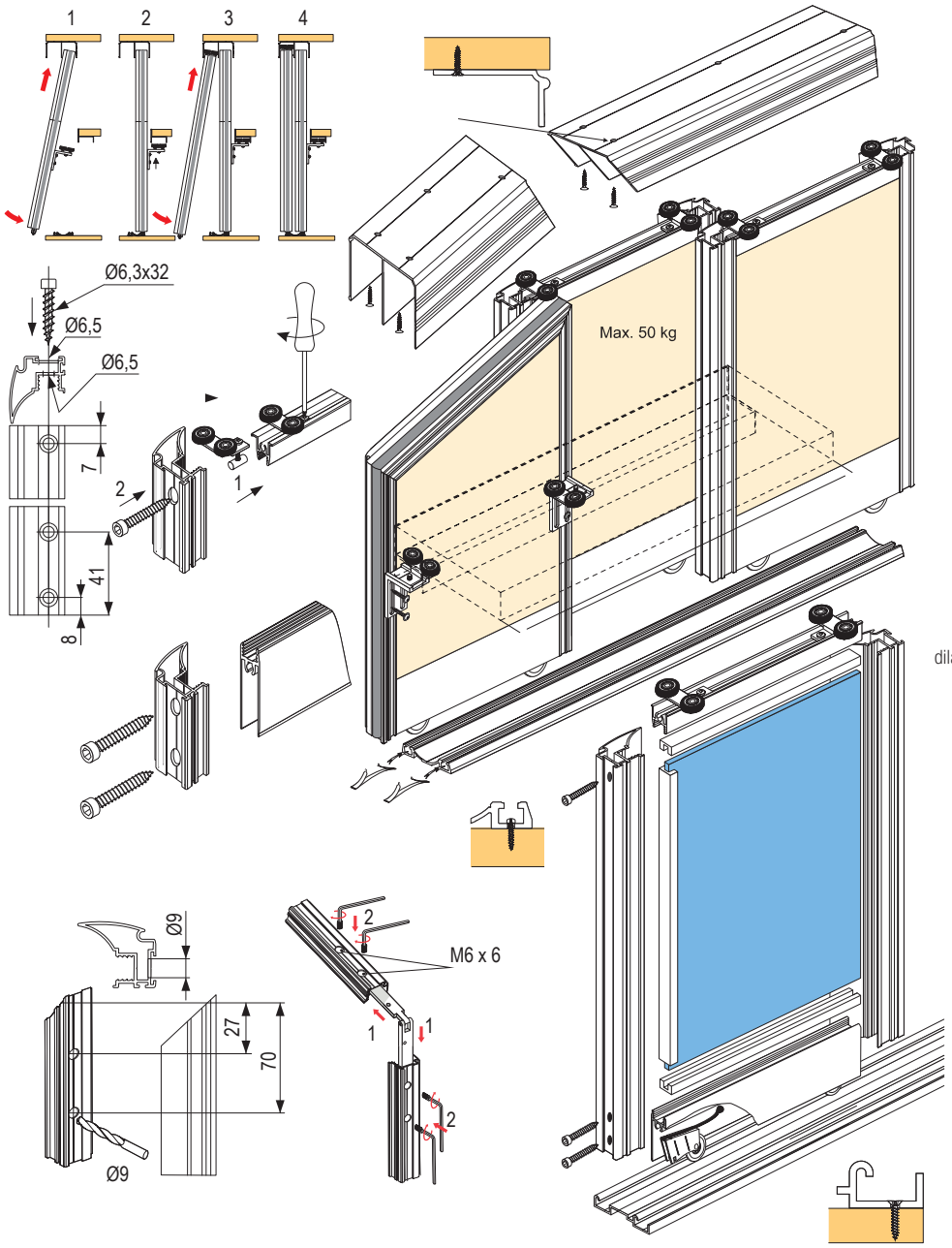

Nezabudnite na dilatáciu 4 mm pri drevených výplniach, predídete nebezpečenstvu prehýbania krídel.

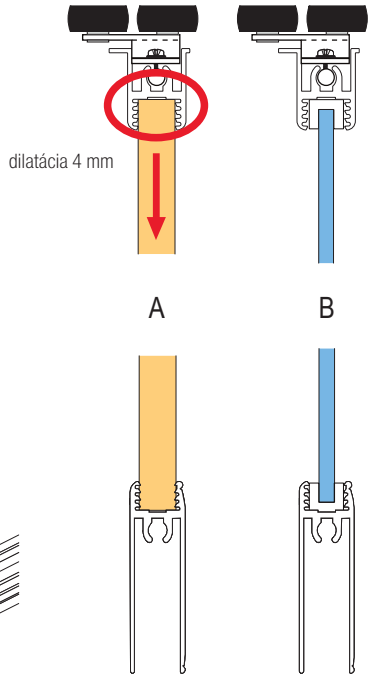

Držadlo FOX II

úchytový profil
H – výška otvoru
N – počet krídel dverí

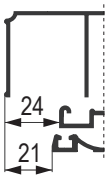

výška krídla dverí	h	h = H - 40 mm
výška výplne 10 mm	hp	hp = h - 64 mm
výška výplne sklo / zrkadlo	hl	hl = hp

- dĺžka držadla je totožná s výškou krídla dverí h

D – šírka otvoru

šírka krídla dverí	d	d = (D - 3 + Z): N
šírka výplne 10 mm	dp	dp = d - 20 mm
šírka výplne sklo / zrkadlo	dl	dl = dp - 4 mm
dĺžka vodiacej a krycej lišty	P / G	P / G = d - 37 mm

počet krídel	N	3	4
dĺžka presahu	Z	72	108

Spoločnosť Démos trade nenesie zodpovednosť za prípadné prehnutie dverí použitím výplne zlej kvality.

kovanie PAX pre celosklenené krídla vstavaných skríň posuvných

SEVROLL

- systém PAX umožňuje zhotovenie celoobvodového rámu, na ktorý sa lepí sklenená výplň
- vozíky sa montujú do vodorovných rámových profilov
- pri väčšej veľkosti odporúčame použiť výstuhový profil
- maximálna šírka krídla 1 100 mm
- odporúčame používať čo najširšie krídla, úzke a vysoké krídla sú menej stabilné, zvlášť v spojení s tlmičom môže dochádzať k nadskakovaniu alebo chybnému fungovaniu
- používajte bezpečnostné sklo alebo zrkadlo, prípadne zabezpečte ochrannou fóliou, pozri str. 7.21

spodné vedenie | sklo 4 mm | guľôčk. ložiská | zaťaženie 50 kg

Madlo

úchytový profil
- pre sklenené výplne 4 mm, výška krídla až 3 m

farba	dĺžka 2,7 mm	dĺžka 3 mm
strieborná	**278056**	**278057**
biela lesk	**284521**	**284523**

popis	strieborná	biela lesk
horný rámový profil 3 m	**278058**	**284525**
spodný rámový profil 3 m	**278059**	**284526**
výstuha – profil 3 m[1]	**283904**	×
záslepka otvorov (4 ks)	**278060**	**284529**

[1] odporúčané pri dverách vyšších ako 2 000 mm a širších ako 800 mm

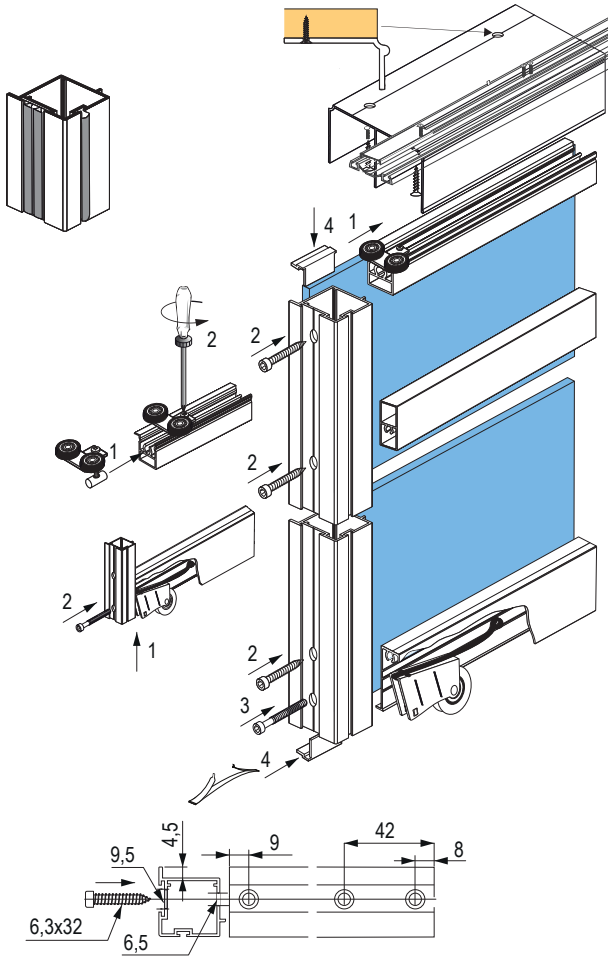

Príslušenstvo

popis	kód
súprava horných vozíkov	**228009**
súprava spodných vozíkov	**328321**
spojovacia skrutka 6,3 × 32 mm	**89244**
dorazová kefka	**98067**
protiprachová kefka 4,8 × 6 mm	**196947**

Úchytka

- pre sklenené výplne 4 mm, výška krídla až 3 m
- samolepiaca

farba	kód
strieborná	**288126**
biela lesk	**288125**

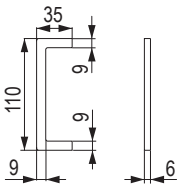

Pozicionéry

kód	popis
298035	horné

- brzda pre horný vozík, zabezpečí udržanie dverí vo zvolenej pozícii
- montuje sa napevno, pomocou skrutky, do horného vedenia

kód	popis
89063	spodné

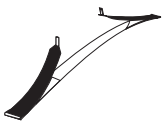

SEVROLL

kovanie PAX pre celosklenené krídla vstavaných skríň posuvných

Horné a spodné vedenie, krycí profil

dĺžka vedenia (m)	strieborná				biela lesk		
	horné vedenie	spodné vedenie Elegant II	krycí profil (maska) Elegant II	spodné vedenie Gemini[1]	horné vedenie	spodné vedenie Elegant II	krycí profil (maska) Elegant II
1,7	**89106**	**84385**	**318657**	**84410**	**276751**	**276744**	**318656**
2,35	**89109**	**84388**	**318660**	**98057**	**267882**	**276745**	**318659**
3	**89112**	**84391**	**345408**	**84412**	**252566**	**252568**	**345413**
4,05	**89115**	**84394**	**345776**	**98058**	**276749**	**276746**	**346117**
6	**134933**	**350687**	**346118**	**159409**	**311586**	**308645**	**346123**
				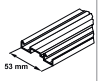			

[1] pre toto vedenie sú nutné spodné vozíky 229441

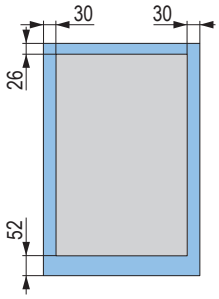

umiestnenie ochrannej fólie

Upozornenie k montáži:

- bezpečnostná fólia nesmie byť aplikovaná v mieste nalepenia rámových profilov a držadiel
- na lepenie použite lepidlá určené na lepenie skiel a zrkadiel na hliník (nesavý), pozri Katalóg plošných materiálov, kapitola Lepidlá, okraje skla musia byť zabrúsené

Tlmiče

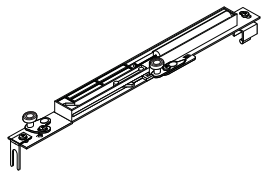

Tlmič – Sevromatic Standard

popis	kód
pre váhu krídla 14 – 25 kg	**227185**
pre váhu krídla 25 – 50 kg	**227187**

- univerzálny tlmič, zároveň nahrádza 1 kus horného vozíka
- v balení 2 kusy – pravý + ľavý
- tlmiče sú k dispozícii aj jednotlivo, pravá a ľavá verzia

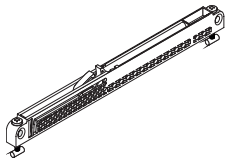

Tlmič – Mini SV

popis	kód
mini SV-25 (14 – 25 kg)[1]	**318662**
mini SV-40 (25 – 40 kg)[1]	**283956**
mini SV-60 (40 – 60 kg)[1]	**351743**

[1] tento typ nenahrádza horný vozík

- v balení 2 kusy

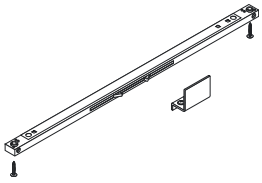

Tlmič – Central

popis	kód
central SV-25 (obojstranný)[2]	**318663**
central SV-40 (obojstranný)[2]	**283955**

[2] pre stredové krídlo, umožňuje otvorenie na obe strany, z oboch strán dobrzdí krídlo na stredovej pozícii

Pozor, tieto tlmiče vyžadujú inú výšku krídla!

Výpočet veľkosti krídel

úchytový profil
H – výška otvoru
N – počet krídel dverí

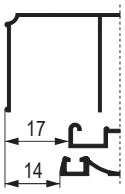

výška krídla dverí	h	h = H - 40 mm
výška krídla dverí pri montáži tlmiča Central SV	h	h = H - 44 mm
výška výplne sklo / zrkadlo	hp	hp = h - 4 mm

- dĺžka držadla je totožná s výškou krídla dverí h

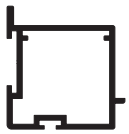

D – šírka otvoru

šírka krídla dverí	d	d = (D - 3 + Z): N
šírka výplne sklo / zrkadlo	dp	dp = d - 4 mm

D = šírka otvoru

počet krídel	N	2	3	4
dĺžka presahu (mm)	Z	25	50	75

kovanie pre vstavané skrine posuvné – výplň hrúbky 18 mm

SEVROLL®

Jednotlivé madlá

držadlo / povrchová úprava	strieborná	oliva	oliva kefovaná	oliva tmavá kefovaná	zlatá	biela lesk	biela mat	grafit
Alfa II 2,7 m	**222788**	**222789**	×	×	**222787**	**276730**	**394791**	**494667**
Beta 2,7 m 16 mm	**228201**	**489626**	×	×	×	×	×	×
Beta 2,7 m 18 mm	**213977**	**213978**	×	×	×	×	×	×
Ergo 2,7 m	**143983**	**143984**	×	×	×	×	×	×
Factor II 2,7 m	**135136**	**135503**	×	×	×	×	×	×
Faworyt II 2,7 m	**179196**	**135706**	×	×	×	**252569**	**276742**	×
Fiona II 2,7 m	**233428**	×	×	×	×	×	×	×
Focus 2,7 m	**89103**	×	×	×	×	×	×	×
Focus II 2,7 m	**245815**	**245816**	×	×	**284598**	×	×	×
Oaza 2,7 m	**246893**	**246894**	×	×	×	×	×	×
Tytan 2,7 m	**89099**	**89098**	×	×	×	×	×	×
Universal 2,7 m	**90106**	**90105**	×	×	×	×	×	×
Victoria II 2,7 m	**135532**	**135534**	×	**216620**	×	×	×	×

Príslušenstvo – profily

Strieborná

dĺžka profilu	horné vedenie Gemini	spodné vedenie Elegant II	krycí profil (maska) Elegant II	spodné vedenie Gemini	spojovací profil H04	spojovací profil H08	spojovací profil H18 Decor	U profil na DTD 18 mm	U profil Decor na DTD 18 mm
1,7 m	**89106**	**84385**	**318657**	**84410**	×	×	×	×	×
2,35 m	**89109**	**84388**	**318660**	**98057**	×	×	×	×	×
3 m	**89112**	**84391**	**345408**	**84412**	**135149**	**135152**	**89010**	**89269**	**89016**
4,05 m	**89115**	**84394**	**345776**	**98058**	×	×	×	×	×
6 m	**134933**	**350687**	**346118**	**159409**	×	×	×	×	×

Oliva

dĺžka profilu	horné vedenie Gemini	spodné vedenie Elegant II	krycí profil (maska) Elegant II	spodné vedenie Gemini	spojovací profil H04	spojovací profil H08	spojovací profil H18 Decor	U profil na DTD 18 mm	U profil Decor na DTD 18 mm
1,7 m	**89105**	**318666**	**318655**	**308647**	×	×	×	×	×
2,35 m	**89108**	**84387**	**318658**	**308653**	×	×	×	×	×
3 m	**89111**	**84390**	**345409**	**308657**	**130994**	**135151**	**89012**	**89268**	**89018**
4,05 m	**89114**	**84393**	**345777**	**308666**	×	×	×	×	×
6 m	**134934**	**350688**	**346119**	**308668**	×	×	×	×	×

SEVROLL

kovanie pre vstavané skrine posuvné – výplň hrúbky 18 mm

čierna kefovaná	čierna lesk	čierna mat	dorazová kefka	kombinácia DTD 12 mm + zrkadlo 4 mm
×	**395495**	**288252**	zásuvná	áno
×	×	×	samolepiaca	nie
×	×	×	samolepiaca	nie
×	×	×	samolepiaca	nie
×	×	×	zásuvná	nie
×	×	**452601**	zásuvná	nie
×	×	×	zásuvná	áno
×	×	×	samolepiaca	nie
×	×	**489301**	zásuvná	nie
×	×	×	zásuvná	áno
×	×	×	zásuvná	áno
×	×	×	zásuvná	áno
216621	×	×	zásuvná	áno

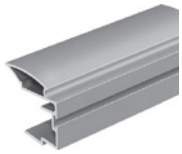
Alfa II

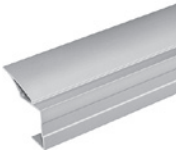
Beta

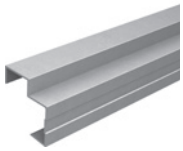
Ergo

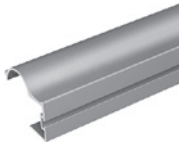
Factor II

Faworyt II

Fiona II

Focus

Focus II

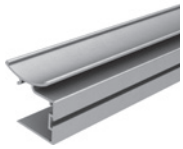
Oaza

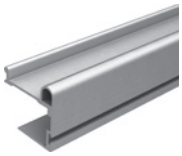
Tytan

Universal

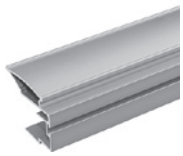
Victoria II

U profil Decor na DTD 36 mm	T profil	T profil Decor	ozdobná lišta nalepovacia 10 mm[1]	ozdobná lišta nalepovacia 20 mm[1]	ozdobná lišta samolepiaca 18 mm	uholník Mini 17 × 11 mm	uholník K2 Decor 19 × 18 mm	uholník 18 × 36 mm
×	×	×	×	×	×	**89134**	**89050**	×
×	×	×	×	×	×	**89137**	**89053**	×
154168	**89188**	**89013**	**135156**	**134300**	308640	**89140**	**89056**	**298399**
×	×	×	×	×	×	×	×	×
×	×	×	×	×	×	×	×	×
			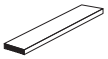			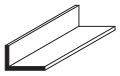	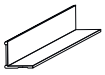	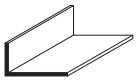

U profil Decor na DTD 36 mm	T profil	T profil Decor	ozdobná lišta nalepovacia 10 mm[1]	ozdobná lišta nalepovacia 20 mm[1]	ozdobná lišta samolepiaca 18 mm	uholník Mini 17 × 11 mm	uholník K2 Decor 19 × 18 mm	uholník 18 × 36 mm
×	×	×	×	×	×	**89133**	89052	×
×	×	×	×	×	×	**89136**	**89055**	×
308528	**89187**	**89015**	**135157**	**135154**	308641	**89139**	**89058**	308628
×	×	×	×	×	×	×	×	×
×	×	×	×	×	×	×	×	×
			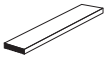			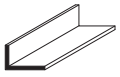	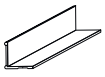	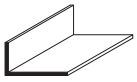

[1] na nalepenie obojstrannou lepiacou páskou alebo lepidlom (nie je súčasťou)

kovanie pre vstavané skrine posuvné – výplň hrúbky 18 mm

SEVROLL

Oliva kefovaná

dĺžka profilu	horné vedenie Gemini	spodné vedenie Elegant II	krycí profil (maska) Elegant II	spojovací profil H18 Decor	U profil na DTD 18 mm	uholník K2 Decor 19 × 18 mm
1,7 m	119459	120868	345401	×	×	191700
2,35 m	120864	120869	345404	×	×	191701
3 m	120865	120870	345410	191704	223341	191702
4,05 m	120867	120871	346114	×	×	×
6 m	225370	225367	346120	×	×	×
	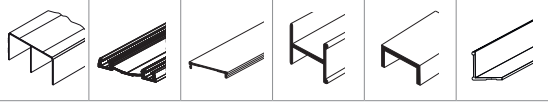					

Oliva tmavá kefovaná

dĺžka profilu	horné vedenie Gemini	spodné vedenie Elegant II	krycí profil (maska) Elegant II	spojovací profil H18 Decor	U profil na DTD 18 mm	uholník K2 Decor 19 × 18 mm
1,7 m	205162	205089	345402	×	×	223326
2,35 m	205164	205078	345405	×	×	223330
3 m	205166	205098	345411	223332	223342	223331
4,05 m	205168	205087	346115	×	×	×
6 m	225371	225368	346121	×	×	×
	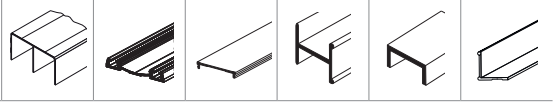					

Zlatá

dĺžka profilu	horné vedenie Gemini	spodné vedenie Elegant II	krycí profil (maska) Elegant II	spojovací profil H18 Decor	U profil na DTD 18 mm	uholník Mini 17 × 11 mm
1,7 m	89104	84383	318638	×	×	89132
2,35 m	89107	84386	318643	×	×	89135
3 m	89110	84389	318644	89011	89267	89138
4,05 m	89113	84392	318645	×	×	×
6 m	134935	334858	318646	×	×	×
	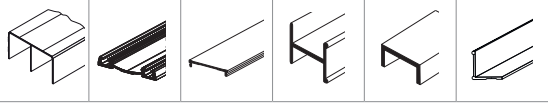					

Grafit

dĺžka profilu	horné vedenie Gemini	spodné vedenie Elegant II	krycí profil (maska) Elegant II	horná vodiaca lišta	spodná krycia lišta	uholník Mini 17 × 11 mm
1,7 m	494742	494741	496356	×	×	494744
2,35 m	494669	494692	494693	×	×	494724
3 m	494730	494739	494740	494727	494743	494728
4,05 m	494670	494672	494703	×	×	×
6 m	495629	496355	496357	×	×	×
	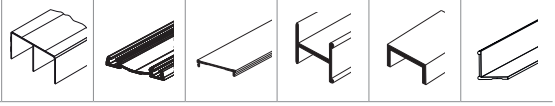					

Biela lesk

dĺžka profilu	horné vedenie Gemini	spodné vedenie Elegant II	krycí profil (maska) Elegant II	spojovací profil H18 Decor	U profil na DTD 18 mm	ozdobná lišta samolepiaca 18 mm	uholník Mini 17 × 11 mm
1,7 m	276751	276744	318656	×	×	×	276735
2,35 m	267882	276745	318659	×	×	×	276732
3 m	252566	252568	345413	252567	360760	364016	267880
4,05 m	276749	276746	346117	×	×	×	×
6 m	311586	308645	346123	×	×	×	×

SEVROLL

kovanie pre vstavané skrine posuvné – výplň hrúbky 18 mm

Biela mat

dĺžka profilu	horné vedenie Gemini	spodné vedenie Elegant II	krycí profil (maska) Elegant II	spojovací profil H08	spojovací profil H18 Decor	U profil na DTD 18 mm	ozdobná lišta samolepiaca 18 mm	uholník Mini 17 × 11 mm
1,7 m	**394802**	**394792**	**394848**	×	×	×	×	**394825**
2,35 m	**394813**	**394795**	**395039**	×	×	×	×	**394826**
3 m	**233016**	**276743**	**395041**	276738	**406463**	406464	497954	**276731**
4,05 m	**394815**	**394796**	**395042**	×	×	×	×	×
6 m	394824	394800	394831	×	×	×	×	×

Čierna kefovaná

dĺžka profilu	horné vedenie Gemini	spodné vedenie Elegant II	krycí profil (maska) Elegant II	spojovací profil H18 Decor	U profil na DTD 18 mm	uholník K2 Decor 19 × 18 mm
1,7 m	**205163**	**205090**	**345403**	×	×	223392
2,35 m	**205165**	**205079**	**345407**	×	×	**223393**
3 m	**205167**	**205186**	**345412**	**223391**	**223343**	**223394**
4,05 m	**205169**	**205088**	**346116**	×	×	×
6 m	**225372**	**225369**	**346122**	×	×	×

Čierna lesk

dĺžka profilu	horné vedenie Gemini	spodné vedenie Elegant II	krycí profil (maska) Elegant II	spojovací profil H18 Decor	U profil na DTD 18 mm	uholník Mini 17 × 11 mm
1,7 m	**405407**	**405393**	**405427**	×	×	**405365**
2,35 m	**398096**	**398188**	**398553**	×	×	**405366**
3 m	**405423**	**405403**	**405428**	**405392**	405364	**405367**
4,05 m	**405425**	**405404**	**405429**	×	×	×
6 m	405426	405406	405430	×	×	×

kovanie pre vstavané skrine posuvné – výplň hrúbky 18 mm

SEVROLL

Čierna mat

dĺžka profilu	horné vedenie Gemini	spodné vedenie Elegant II	krycí profil (maska) Elegant II	spojovací profil H04	spojovací profil H08	spojovací profil H18 Decor	U profil na DTD 18 mm	T profil	ozdobná lišta nalepovacia 10 mm[1]	ozdobná lišta samolepiaca 18 mm	uholník Mini 17 × 11 mm
1,7 m	**422008**	**422007**	**452751**	×	×	×	×	×	×	×	**422014**
2,35 m	**409670**	**409678**	**409679**	×	×	×	×	×	×	×	**409682**
3 m	**412229**	**412231**	**414086**	**497947**	**497948**	**409683**	**422013**	**497950**	**491112**	**497949**	**412226**
4,05 m	**409674**	**409676**	**409680**	×	×	×	×	×	×	×	×
6 m	**452736**	**452743**	**452757**	×	×	×	×	×	×	×	×

[1] na nalepenie obojstrannou lepiacou páskou alebo lepidlom (nie je súčasťou)

Súpravy vozíkov

kód	popis
228023	horné
362316	spodné, pre vedenie Elegant II, bez pružiny
362252	spodné, pre vedenie Elegant II, s pružinou
229440	spodné, pre vedenie Gemini

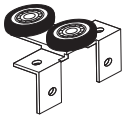

228023

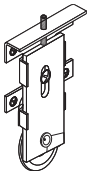

362316

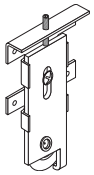

229440

Dorazové a protiprachové kefky

kód	popis	rozmer (mm)	farba
89244	dorazová kefka zásuvná	4,8 × 4	sivá
305137			biela
409699			čierna
196947		4,8 × 6	sivá
89284	dorazová kefka samolepiaca	4,8 × 4	sivá
89131		6,7 × 4	
361759	protiprachová kefka samolepiaca	6,7 × 9	
308639		6,7 × 13	
223569	spona dorazovej kefky[2]	×	

Vymedzovací klin

kód	popis
308631	pri použití výplne krídla 16 mm

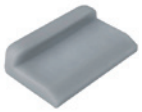

308631

Pozicionéry

kód	popis
89063	pre spodný vozík
298035	pre horný vozík

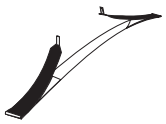

89063

298035

Skrutka

kód	popis
98019	na uchytenie spodného vedenia

SEVROLL

kovanie pre vstavané skrine posuvné – výplň hrúbky 18 mm

Jednoduché vedenie pre vstavané skrine

dĺžka profilu (m)	strieborná		oliva	
	horné vedenie	spodné vedenie SMART	horné vedenie	spodné vedenie SMART
1,7	**89029**	**84192**	**89028**	**84191**
2,35	**89032**	**84195**	**89031**	**84194**
3	**89035**	**84198**	**89034**	**84197**

- na správnu montáž odporúčame použiť skrutky 98019 (2,5 × 18 mm)

Spodné vedenie zápustné, prechodové

dĺžka profilu (m)	strieborná		oliva	
	typ M (na zafrézovanie)	typ N (povrchová montáž)	typ M (na zafrézovanie)	typ N (povrchová montáž)
3	**213609**	**197753**	**223405**	**197755**
6	**308673**	**251132**	×	**279078**
koncovky	×	**212613**	×	×
	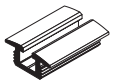	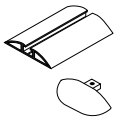	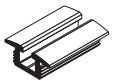	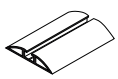

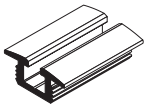

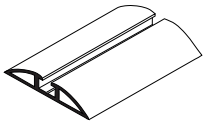

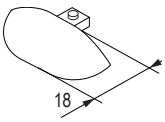

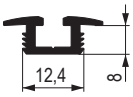

Brzda

kód	popis
212616	pre vedenie typ M a N

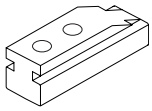

Držiak spodného vedenia

kód	popis
387424	pre Gemini

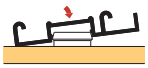

Zámok posuvných dverí Sevroll

- pre drevenú výplň 10 mm + 18 mm
- nie je možné použiť pre sklenené výplne
- blokuje krídla navzájom, nemá bezpečnostnú funkciu, krídla je možné vysadiť a pod.

kód	popis
216363	zámok posuvných dverí

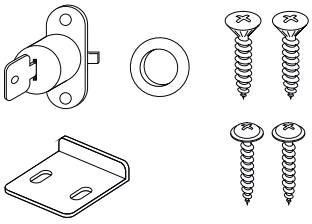

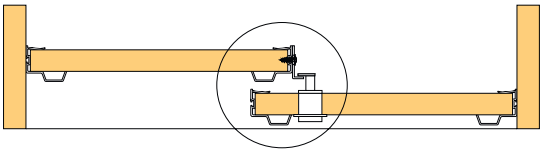

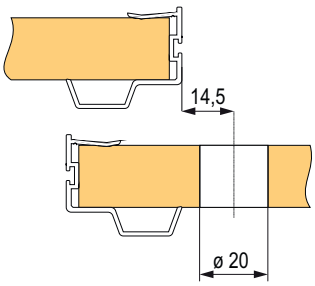

príklad montáže vstavanej skrine posuvnej – výplň hrúbky 18 mm

SEVROLL

Madlo ALFA

- montážne nákresy ostatných držadiel sú na stiahnutie na adrese www.demos-trade.com

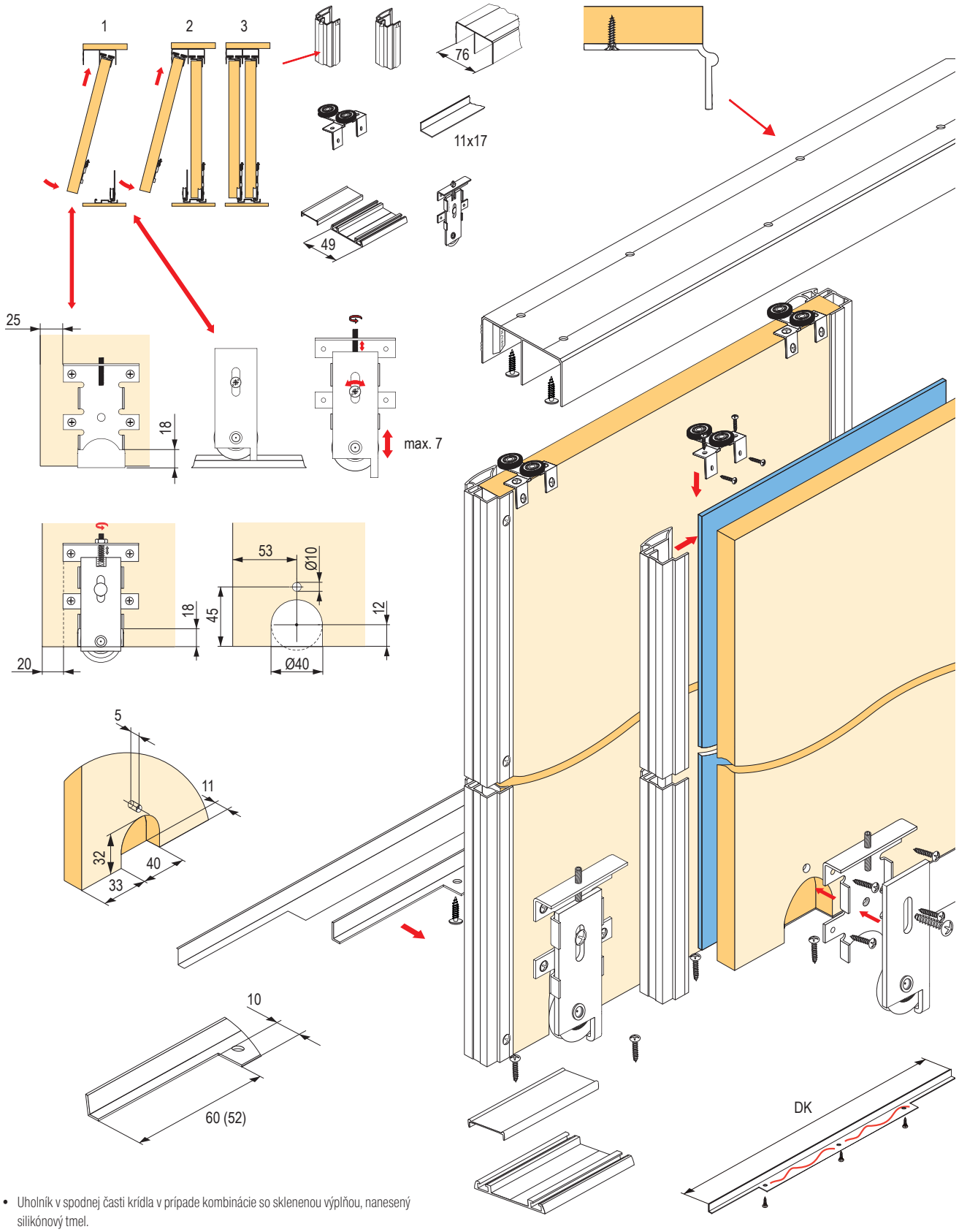

- Uholník v spodnej časti krídla v prípade kombinácie so sklenenou výplňou, nanesený silikónový tmel.

SEVROLL

tlmiče pre vstavané skrine posuvné – výplň hrúbky 18 mm

Sevroll

Štandardné tlmiče pre systémy 10 a 18 mm

- nahrádzajú horné vozíky
- nastaviteľná šírka – je možné použiť pre bežné vedenie aj vedenie Comfort a Maxim
- pre správnu funkciu je potrebné správne nastavenie na šírku koľajnice a pozíciu v koľajnici
- držadlo sa nesmie dotýkať koľajnice, vzdialenosti musia byť rovnaké ako pri použití bežných vozíkov, aby nedochádzalo k vytáčaniu krídla

popis	kód
pre váhu krídla 14 – 25 kg	**227185**
pre váhu krídla 25 – 50 kg	**227187**

- v balení 2 kusy – pravý + ľavý
- tlmiče sú k dispozícii aj jednotlivo, pravá a ľavá verzia

Pozor!
Pred vložením dverí natiahnite zachytávač tlmiča.
Pri použití tlmiča už neinštalujte pozicionér.

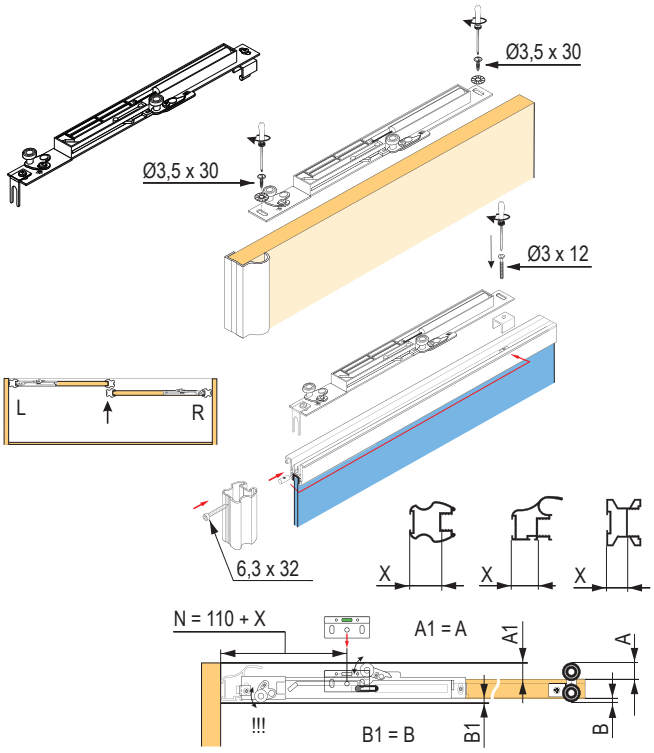

Mini SV

- pre krídla do hmotnosti 25 / 40 / 60 kg
- v balení 3 výšky zachytávača pre jemné doladenie
- pri použití v jednoduchej koľajnici Single je potrebné ľahko zbrúsiť spodné hrany zachytávača, aby dosadal celou plochou ku koľajnici

popis	kód
Mini SV-25 (14 – 25 kg)	**318662**
Mini SV-40 (25 – 40 kg)	**283956**
Mini SV-60 (40 – 60 kg)	**351743**

Dôležité upozornenie
Pri prvom zatváraní dverí nie sú tlmiče aktivované, krídlo zatvárajte pomaly, aby sa tlmiče aktivovali (klik).
Rýchly náraz môže tlmič poškodiť, pretože krídlo narazí do koncovej pozície bez tlmenia!
Vykonajte vždy pred odovzdaním zákazníkovi, predídete možným problémom.

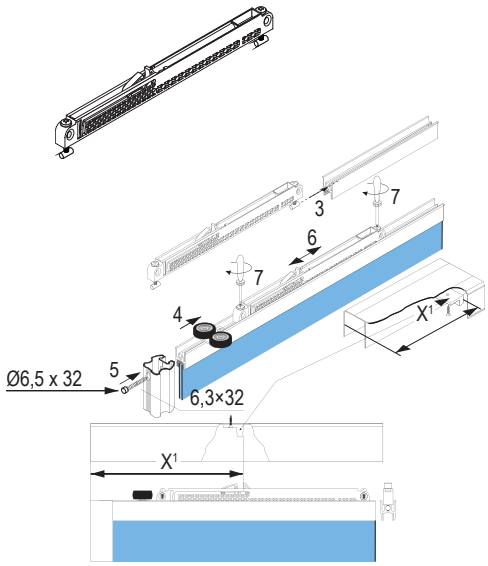

CENTRAL SV

- obojstranný tlmič, pre stredové krídlo, umožňuje otvorenie na obe strany, z oboch strán zachytí krídlo v stredovej pozícii
- pre krídla do hmotnosti 25 / 40 kg
- pri použití v jednoduchej koľajnici Single je potrebné ľahko zbrúsiť spodné hrany zachytávača, aby dosadal celou plochou ku koľajnici

Pozor, vyžaduje zníženie výšky krídla, celková výška krídla musí byť o 44 mm nižšia, než je výška otvoru.

popis	kód
Central SV-25 (obojstranný) do 25 kg	**318663**
Central SV-40 (obojstranný) do 40 kg	**283955**

- podrobné inštrukcie k jednotlivým tlmičom sú na stiahnutie na portáli podľa kódu tovaru

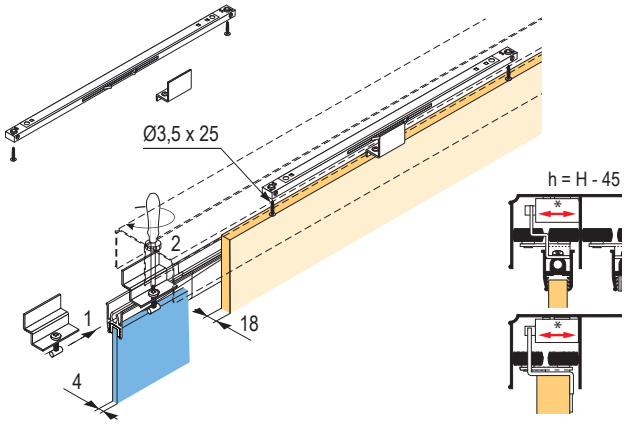

tabuľka výpočtov veľkosti a počtu krídel – výplň hrúbky 18 mm

SEVROLL®

držadlo[1]	výška krídla dverí h	výška výplne 18 mm hp	výška výplne zrkadlo / sklo 4 mm hl	šírka krídel dverí d	šírka výplne 18 mm dp	šírka výplne 12 mm dpL	šírka výplne zrkadlo / sklo 4 mm dl	dĺžka spodného uholníka dk
Alfa	h = H - 42 mm	hp = h - 2 mm	hl = hp - 4 mm	d = (D - 3 mm + Z) : N	dp = d - 22 mm	dpL = d - 7 mm	dl = dpL - 20 mm	dk = d - 48,4 mm
Beta 16 / 18			×		dp = d - 3 mm	×	×	dk = d - 32,5 mm
Ergo			×			×	×	dk = d - 56 mm
Factor II			×		dp = d - 7 mm	×	×	dk = d - 57,8 mm
Faworyt II			hl = hp - 4 mm		dp = d - 19 mm	dpL = d - 7 mm	dl = dpL - 16 mm	dk = d - 33,6 mm
Fiona II			×		dp = d - 7 mm	×	×	dk = d - 33 mm
Focus			×		dp = d - 3 mm	×	×	dk = d - 58 mm
Focus II			×		dp = d - 7 mm	×	×	dk = d - 55,4 mm
Oaza			×			×	×	dk = d - 48 mm
Tytan			×			×	×	dk = d - 62 mm
Universal			hl = hp - 4 mm			dpL = d - 7 mm	dl = dpL - 4 mm	dk = d - 62,4 mm
Victoria II					dp = d - 22 mm	dpL = d - 7 mm	dl = dpL - 20 mm	dk = d - 48,4 mm

[1] výška držadla je totožná s výškou dverí H – vnútorná výška otvoru v mm Z – šírka presahu v mm D – vnútorná šírka otvoru v mm N – počet krídel

držadlo	počet krídel – N	2	3	4 (dvoje prekrytia krídel)	4 (troje prekrytia krídel)	5
Alfa	šírka presahu v mm – Z	36	72	69	108	144
Beta 16 / 18		29	58	55	87	116
Ergo		28	56	53	84	112
Factor II		30	60	57	90	120
Faworyt II		18	36	33	54	72
Fiona II		17	34	31	51	68
Focus		30	60	57	90	120
Focus II		29	58	55	87	116
Oaza		31	62	59	93	124
Tytan		31	62	59	93	124
Universal		32	64	61	96	128
Victoria II		36	72	69	108	144

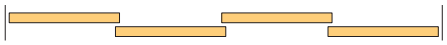

troje prekrytia krídel

dvoje prekrytia krídel

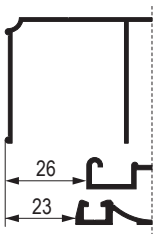

- rozstup pre všetky typy držadiel

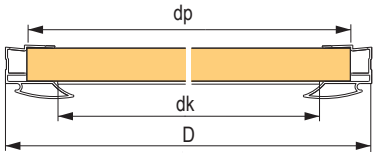

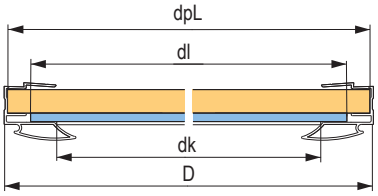

Alfa

Beta 16 / 18

Ergo

Factor II

Faworyt II

Fiona II

Focus

Focus II

Oaza

Tytan

Universal

Victoria II

SEVROLL

vstavané skrine posuvné – výplň hrúbky 18 mm

- **do profilov je možné zasunúť ABS hranu**

Madlo Elegant

- dĺžka 2,7 m, pre DTD 18 mm
- tento typ nie je vhodný na použitie so zrkadlom

strieborná	**98001**
súprava horných vozíkov	**228023**
súprava spodných vozíkov	**362316**
dorazová kefka	**229433**

- nasúvacia ABS hrana – 22 / 1 mm

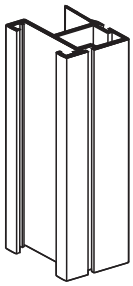

Tabuľka výpočtov

H – výška otvoru
N – počet krídel dverí

výška krídla dverí	h	h = H - 38 mm
výška výplne 18 mm	hp	hp = h - 2 mm

- dĺžka držadla je totožná s výškou krídla dverí h

D – šírka otvoru

šírka krídla dverí	d	d = (D + Z): N
šírka výplne 18 mm	dp	dp = d - 30 mm

počet krídel	N	2	3	4
dĺžka presahu	Z	28	56	84

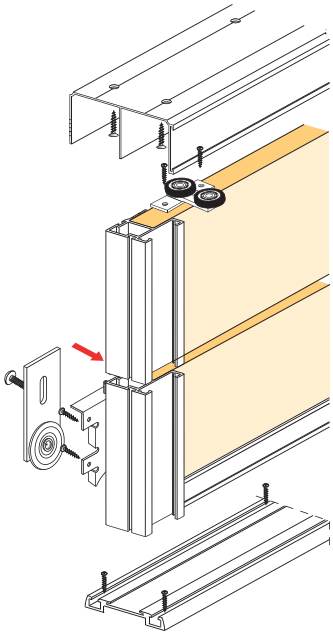

Horné a spodné vedenie

dĺžka vedenia	horné vedenie[1]	spodné vedenie[2]
1,8 m	**98003**	**98007**
2,7 m	**98004**	**98008**
3,6 m	**98005**	**98009**
	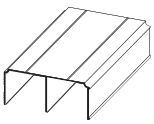	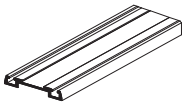

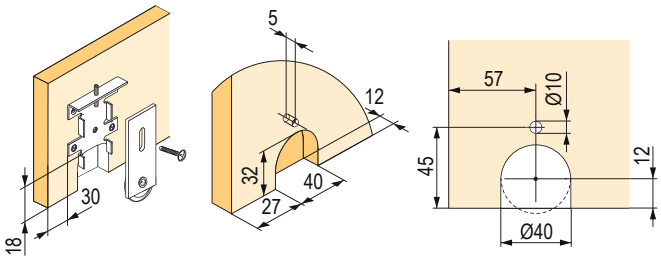

[1] nasúvacia ABS hrana – 32 / 1 mm
[2] nasúvacia ABS hrana – 22 / 1 mm

vstavané skrine posuvné – výplň hrúbky 18 mm

SEVROLL

Madlo Orient

- dĺžka 2,7 m, pre DTD 18 mm

strieborná	**98002**
súprava horných vozíkov	**228023**
súprava spodných vozíkov	**362316**
dorazová kefka	**89284**

- **nasúvacia ABS hrana - 32 / 1 mm**

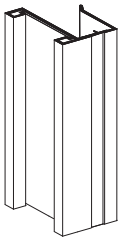

Tabuľka výpočtov

H – výška otvoru
N – počet krídel dverí
odstup horného a spodného vedenia: X = 23 mm

výška krídla dverí	h	h = H - 38 mm
výška výplne 18 mm	hp	hp = h - 2 mm
výška výplne 12 mm[1]	hp	hp = h - 2 mm
výška výplne sklo / zrkadlo 4 mm	hl	hl = hp - 4 mm

- dĺžka držadla je totožná s výškou krídla dverí h

D – šírka otvoru

šírka krídla dverí	d	d = (D + Z): N
šírka výplne 18 mm	dp	dp = d - 3,5 mm
šírka výplne 12 mm	dp	dp = d - 3,5 mm
šírka výplne sklo / zrkadlo 4 mm	dl	dl = dp - 6 mm

počet krídel	N	2	3	4
dĺžka presahu	Z	40	80	120

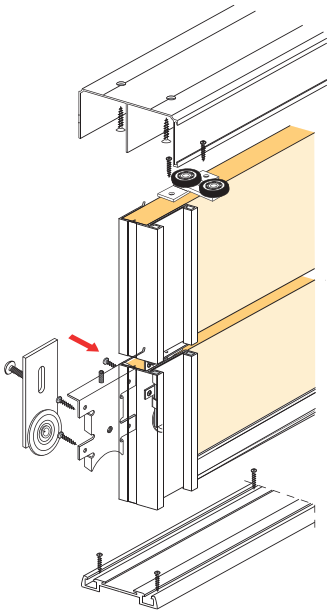

Horné a spodné vedenie

dĺžka vedenia	horné vedenie[1]	spodné vedenie[2]
1,8 m	**98003**	**98007**
2,7 m	**98004**	**98008**
3,6 m	**98005**	**98009**
	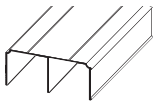	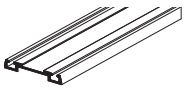

[1] nasúvacia ABS hrana – 32 / 1 mm
[2] nasúvacia ABS hrana – 22 / 1 mm

popis	kód
spojovací H profil 3 m	**135152**
skrutka na uchytenie spodného vedenia	**98019**

[1] maximálny rozmer krídla pri použití zrkadla je 2 400 × 700 mm
- na spojenie DTD 12 mm a zrkadla použite obojstrannú lepiacu pásku
- na spodnú hranu dverí použite uholník

Voliteľné príslušenstvo

dĺžka vedenia	uholník[1] 20 × 26 mm
1,8 m	**98011**
2,7 m	**98012**
3,6 m	**98013**

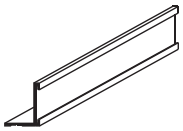

[1] nasúvacia ABS hrana – 22 / 1 mm

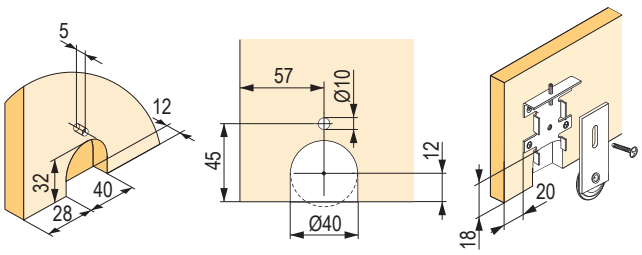

SEVROLL

riešenie pre šikmé dvere – systém Everest – výplň hrúbky 18 mm

Riešenie pre šikmé dvere – systém Everest

spodné, dvojité | lamino 18 mm | guľôčk. ložiská | zaťaženie 50 kg

- pre túto zostavu je nutné použiť minimálne 3 krídla dverí
- šikmé krídlo musí byť zadné

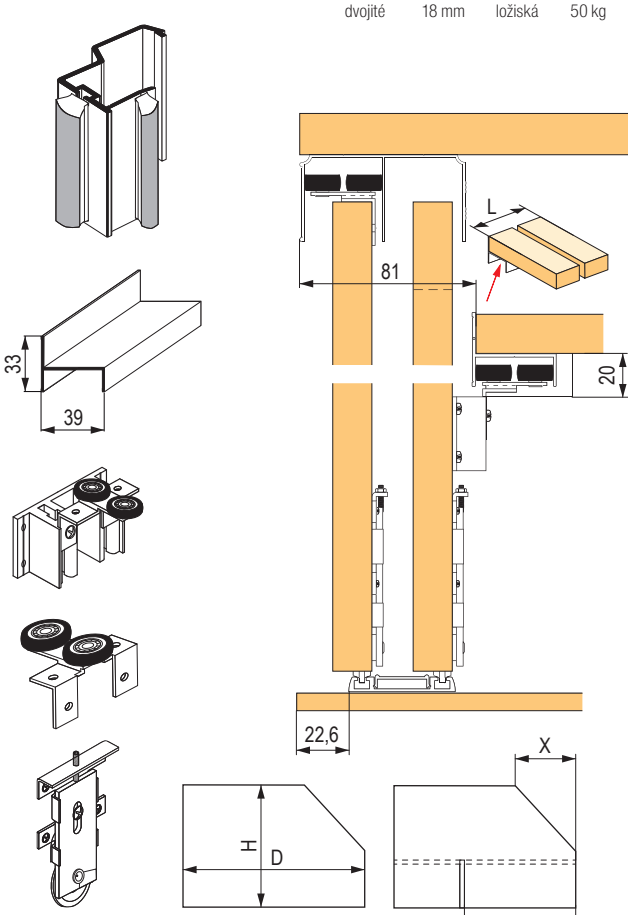

L = dĺžka vedenia Everest
$L_{min} = {}^{2}/_{3}\,D$
$L_{max} = D$

X = dĺžka skosenia
d_s = šírka krídla so skosením
$d_s \geq x$

Madlo Universal

- dĺžka 2,7 m, pre DTD 18 mm alebo DTD 12 mm + zrkadlo[1)]
- tento profil odporúča výrobca, je možné použiť aj ďalšie profily pre 18 mm pri zachovaní presnosti rezu

farba	kód
strieborná	**90106**
oliva	**90105**

popis	kód
vodiaca lišta Everest 3 m strieborná	**98077**
súprava vozíkov pre pomocné vedenie	**98078**

popis	kód
súprava horných vozíkov	**228023**
súprava spodných vozíkov	**362316**
dorazová kefka	**229433**
protiprachová kefka	**361759**

Tlmič

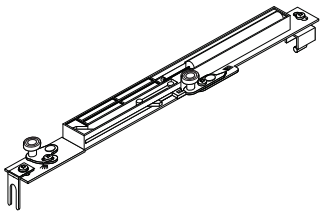

popis	kód
pre váhu krídla 14 – 25 kg	**227185**
pre váhu krídla 25 – 50 kg	**227187**

- univerzálny tlmič, zároveň nahrádza 1 kus horného vozíka
- v balení 2 kusy – pravý + ľavý
- tlmiče sú k dispozícii aj jednotlivo, pravá a ľavá verzia
- na šikmom krídle možno tlmič použiť iba v prípade, že šikmé krídlo obsahuje dostatočne dlhú horizontálnu časť na inštaláciu tlmiča

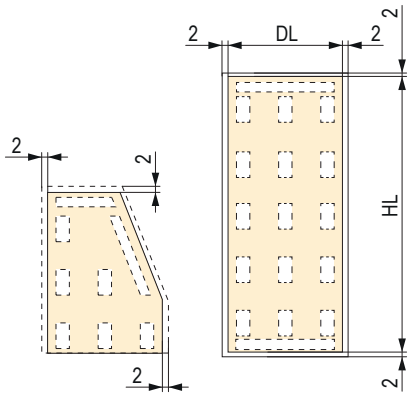

- umiestnenie obojstrannej lepiacej pásky v prípade kombinácie DTDL 12 mm + sklo 4 mm

- na šikmej strane možno tlmič použiť iba v prípade, že šikmé krídlo obsahuje aj vodorovnú časť s dĺžkou tlmiča

ďalšie príslušenstvo nájdete na str. 07.30
tabuľku výpočtov nájdete na str. 07.57

- maximálny rozmer krídla pri použití zrkadla je 2 400 × 700 mm
- na spojenie DTD 12 mm a zrkadla použite obojstrannú lepiacu pásku

na spodnú hranu dverí použite uholník (pozri str. 07.63)

riešenie pre šikmé dvere – systém Everest – výplň hrúbky 18 mm

SEVROLL

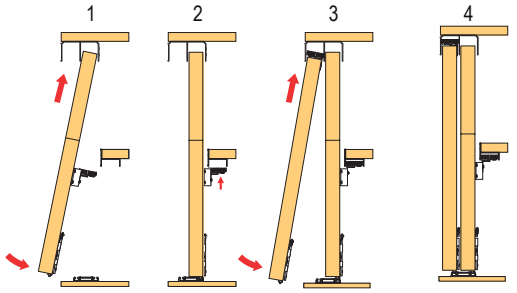

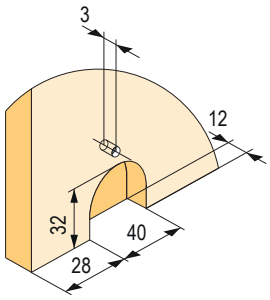

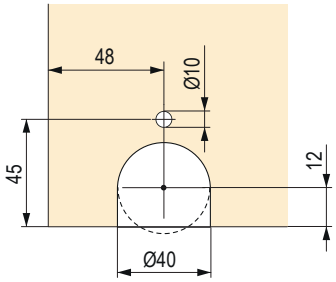

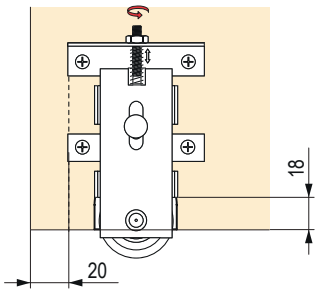

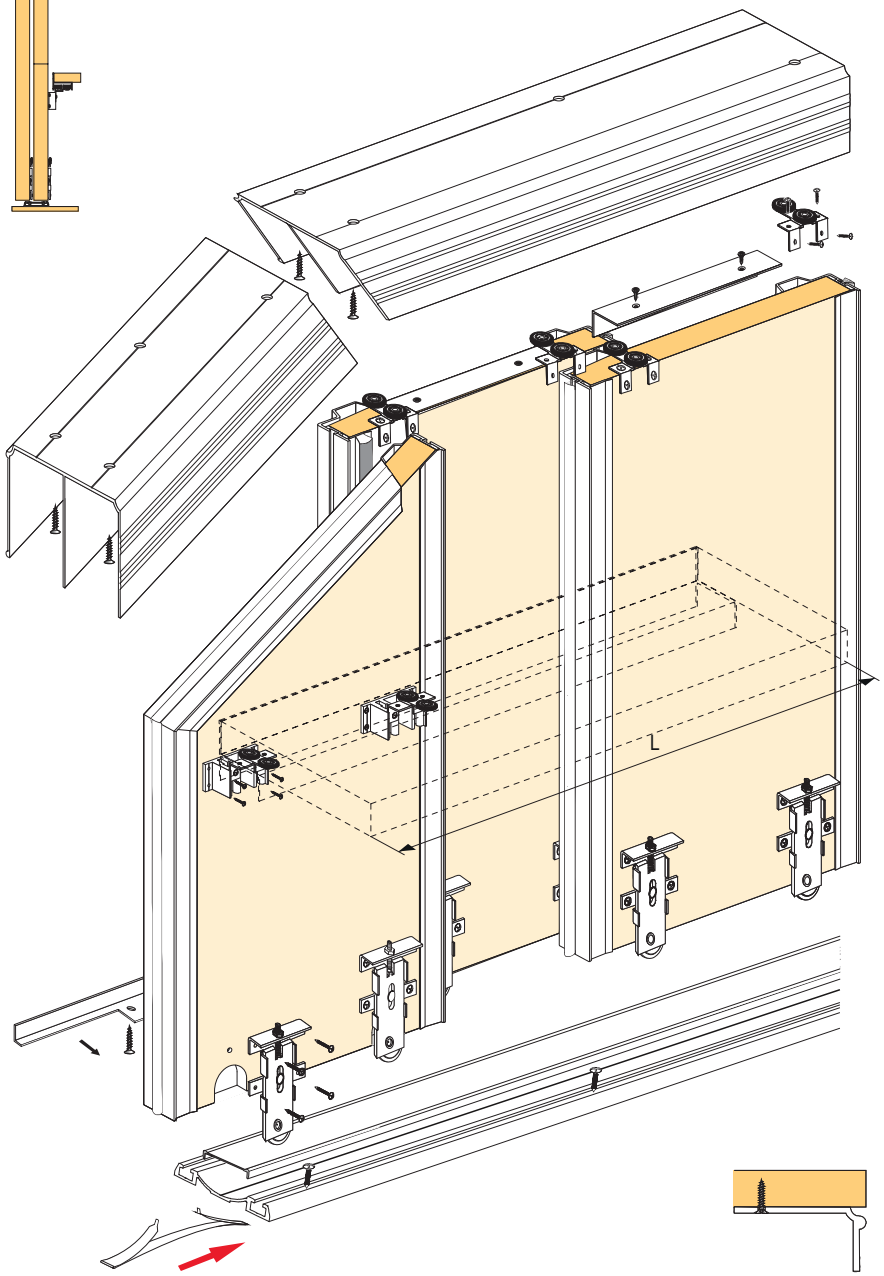

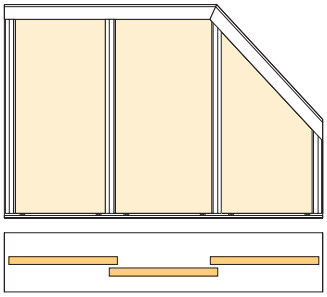

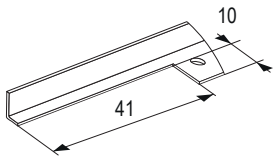

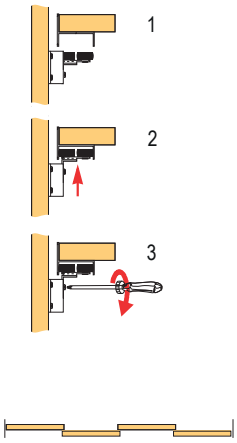

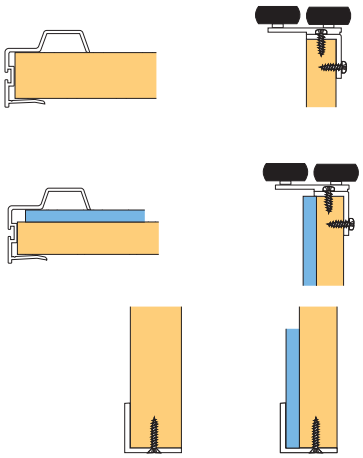

SEVROLL

vstavané skrine posuvné – výplň hrúbky 18 mm / sklo

- rad Comfort zdieľa vedenie horné Comfort a spodné Doubler
- držadlá majú rozsiahlejší priestor na uchytenie
- nie je možné použiť s inými typmi vedenia

Jednotlivé madlá

spodné, dvojité | lamino 18 mm | guľôčk. ložiská | zaťaženie 50 kg

držadlo / povrchová úprava	strieborná	oliva
Comfort II 2,7 m 16 mm	135709	135710
Comfort II 2,7 m 18 mm	135555	135556
Minicomfort II	135552	135553
Unicomfort II	135684	135685

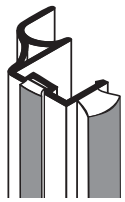
Comfort II

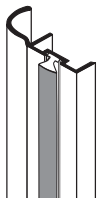
Minicomfort II

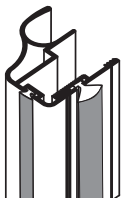
Unicomfort II

Príslušenstvo – profily

Strieborná

dĺžka profilu	horné vedenie Comfort	spodné vedenie Doubler II	krycí profil (maska) Doubler II	spojovací profil H04	spojovací profil H08	spojovací profil H18 Decor	U profil na DTD 18 mm	U profil Decor na DTD 18 mm	T profil	T profil Decor	ozdobná lišta nalepovacia 10 mm[1]	ozdobná lišta nalepovacia 20 mm[1]	ozdobná lišta samolepiaca 18 mm	uholník Mini 17 × 11 mm	uholník K2 Decor 19 × 18 mm
1,7 m	98110	163106	163122	×	×	×	×	×	×	×	×	×	×	89134	89050
2,35 m	227321	163107	163123	×	×	×	×	×	×	×	×	×	×	89137	89053
3 m	227324	163108	163125	135149	135152	89010	89269	89016	89188	89013	135156	134300	308640	89140	89056
4,05 m	98079	98107	162670	×	×	×	×	×	×	×	×	×	×	×	×
6 m	227196	163110	163128	×	×	×	×	×	×	×	×	×	×	×	×
	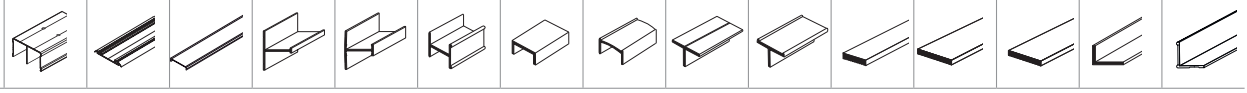														

Oliva

dĺžka profilu	horné vedenie Comfort	spodné vedenie Doubler II	krycí profil (maska) Doubler II	spojovací profil H04	spojovací profil H08	spojovací profil H18 Decor	U profil na DTD 18 mm	U profil Decor na DTD 18 mm	T profil	T profil Decor	ozdobná lišta nalepovacia 10 mm[1]	ozdobná lišta nalepovacia 20 mm[1]	ozdobná lišta samolepiaca 18 mm	uholník Mini 17 × 11 mm	uholník K2 Decor 19 × 18 mm
1,7 m	98111	163111	163129	×	×	×	×	×	×	×	×	×	×	89133	89052
2,35 m	98113	163112	163131	×	×	×	×	×	×	×	×	×	×	89136	89055
3 m	98115	163113	163132	130994	135151	89012	89268	89018	89187	89015	135157	135154	308641	89139	89058
4,05 m	98117	163114	163133	×	×	×	×	×	×	×	×	×	×	×	×
6 m	227197	163115	163134	×	×	×	×	×	×	×	×	×	×	×	×
	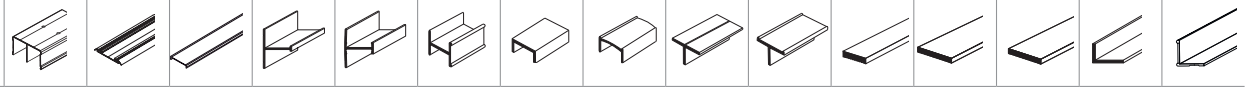														

[1] na nalepenie obojstrannou lepiacou páskou alebo lepidlom (nie je súčasťou)

vstavané skrine posuvné – výplň hrúbky 18 mm / sklo

SEVROLL

Príslušenstvo – ostatné

kód	príslušenstvo – ostatné
98092	súprava horných vozíkov
362316	súprava spodných vozíkov pre vedenie Elegant II, bez pružiny
362252	súprava spodných vozíkov pre vedenie Elegant II, s pružinou
89244	dorazová kefka zásuvná 4,8 × 4 mm sivá
196947	dorazová kefka zásuvná 4,8 × 6 mm sivá
89284	dorazová kefka samolepiaca 4,8 × 4 mm sivá
89131	dorazová kefka samolepiaca 6,7 × 4 mm sivá
95946	protiprachová kefka zásuvná 4,8 × 13 mm sivá

kód	príslušenstvo – ostatné
361759	protiprachová kefka samolepiaca 6,7 × 9 mm sivá
308639	protiprachová kefka samolepiaca 6,7 × 13 mm sivá
223569	spona dorazovej kefky[1]
308631	vymedzovací klin pri použití výplne 16 mm
98019	skrutka na uchytenie spodného vedenia
89063	pozicionér spodný
298035	pozicionér horný
×	tlmiče pozri str. 07.48

[1] na zabezpečenie kefky proti odlepovaniu alebo posunu

Tabuľka výpočtov:

držadlo[1]	výška krídla dverí h	výška výplne 16 / 18 mm hp	výška výplne zrkadlo / sklo 4 mm hl	šírka krídel dverí d	šírka výplne 18 mm dp	šírka výplne 12 mm dpL	šírka výplne zrkadlo / sklo 4 mm dl	dĺžka spodného uholníka dk
Comfort II 16	h = H - 42 mm	hp = h - 2 mm	hl = hp - 4 mm	d = (D - 3 mm + Z) : N	dp = d - 7 mm	dpL = d - 7 mm	dl = dpL - 34 mm	po zložení krídla
Comfort II 18			×			×	×	
Minicomfort II			×			×	×	
Unicomfort II			hl = hp - 4 mm			dpL = d - 7 mm	dl = dpL - 36 mm	

H – vnútorná výška otvoru v mm Z – šírka presahu v mm D – vnútorná šírka otvoru v mm N – počet krídel

[1] výška držadla je totožná s výškou dverí

držadlo	počet krídel – N	2	3	4 (dvoje prekrytia krídel)	4 (troje prekrytia krídel)	5
Comfort II 16 / 18	šírka presahu v mm – Z	35	70	67	105	140
Minicomfort II		20	40	37	60	80
Unicomfort II		35	70	67	105	140

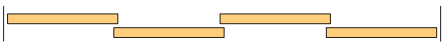

troje prekrytia krídel

dvoje prekrytia krídel

Comfort II 16 / 18 Minicomfort II Unicomfort II

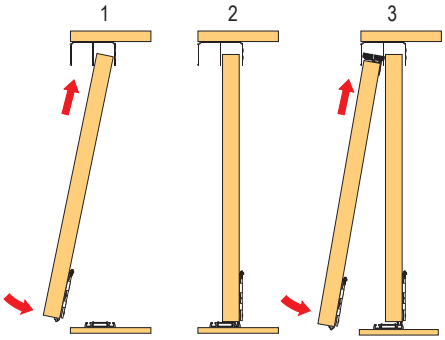

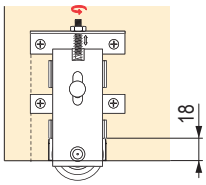

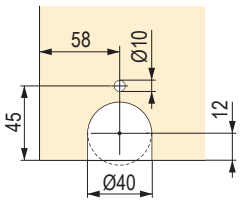

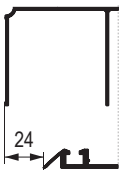

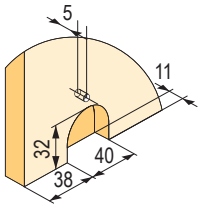

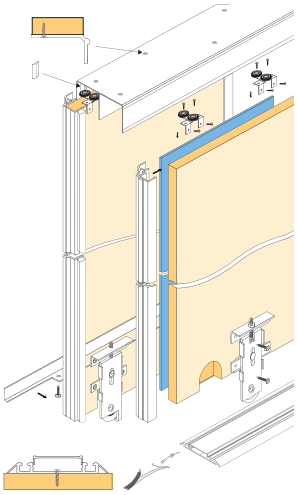

SEVROLL

vstavané skrine posuvné – výplň hrúbky 18 mm / sklo

Jednotlivé madlá

spodné, dvojité | lamino 18 mm | sklo 4 – 4,5 mm | guľôčk. ložiská | zaťaženie 50 kg

- dĺžka 2,7 m, pre DTD 18 mm alebo sklo / zrkadlo[1)]
- systém umožňujúci kombináciu lamina 18 mm so sklenenými výplňami pomocou tesnenia

držadlo / povrchová úprava	strieborná	oliva	čierna mat
Arte GM 18 2,7 m	**489292**	**489293**	**489294**
Porto GM 18 2,7 m	**489286**	**489289**	×
Porto GM 18 3 m	**489287**	**489288**	×
Prosper II GM 18	**489290**	**489291**	×

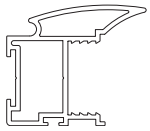
Arte GM

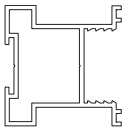
Porto GM

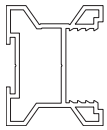
Prosper II GM

[1)] používajte bezpečnostné sklo alebo zrkadlo, prípadne zabezpečte ochrannou fóliou str. 07.21

Príslušenstvo – profily

Strieborná

dĺžka profilu (m)	strieborná							
	horné vedenie Gemini	spodné vedenie Elegant II	krycí profil (maska) Elegant II	spodné vedenie Gemini	horná vodiaca lišta	spodná krycia lišta	spojovacia lišta H18	spojovacia lišta H25
1,7	**89106**	**84385**	**318657**	**84410**	**496366**	**496369**	×	×
2,35	**89109**	**84388**	**318660**	**98057**	**496367**	**496370**	×	×
3	**89112**	**84391**	**345408**	**84412**	**496368**	**496371**	**496942**	**496924**
4,05	**89115**	**84394**	**345776**	**98058**	×	×	×	×
6	**134933**	**350687**	**346118**	**159409**	×	×	×	×
						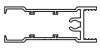		

Oliva

dĺžka profilu (m)	oliva							
	horné vedenie Gemini	spodné vedenie Elegant II	krycí profil (maska) Elegant II	spodné vedenie Gemini	horná vodiaca lišta	spodná krycia lišta	spojovacia lišta H18	spojovacia lišta H25
1,7	**89105**	**318666**	**318655**	**308647**	**496970**	**496946**	×	×
2,35	**89108**	**84387**	**318658**	**308653**	**496971**	**496947**	×	×
3	**89111**	**84390**	**345409**	**308657**	**496972**	**496951**	**496986**	**496990**
4,05	**89114**	**84393**	**345777**	**308666**	×	×	×	×
6	**134934**	**350688**	**346119**	**308668**	×	×	×	×
						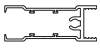		

Čierna mat

dĺžka profilu (m)	čierna mat						
	horné vedenie Gemini	spodné vedenie Elegant II	krycí profil (maska) Elegant II	horná vodiaca lišta	spodná krycia lišta	spojovacia lišta H18	spojovacia lišta H25
1,7	**422008**	**422007**	**452751**	**496974**	**496952**	×	×
2,35	**409670**	**409678**	**409679**	**496977**	**496955**	×	×
3	**412229**	**412231**	**414086**	**496979**	**496957**	**496987**	**496996**
4,05	**409674**	**409676**	**409680**	×	×	×	×
6	**452736**	**452743**	**452757**	×	×	×	×

vstavané skrine posuvné – výplň hrúbky 18 mm / sklo

SEVROLL

Príslušenstvo – ostatné

kód	príslušenstvo – ostatné
228009	súprava horných vozíkov, rámová verzia, držadlo PROSPER a PORTO
496998	súprava horných vozíkov, rámová verzia, držadlo ARTE
328321	súprava spodných vozíkov, rámová verzia, spodné vedenie Elegant II
229441	súprava spodných vozíkov, rámová verzia, spodné vedenie Gemini
496944	súprava horných vozíkov, bezrámová verzia, držadlo PROSPER a PORTO
496997	súprava horných vozíkov, bezrámová verzia, držadlo ARTE
362316	súprava spodných vozíkov, bezrámová verzia, spodné vedenie Elegant II

kód	príslušenstvo – ostatné
229440	súprava spodných vozíkov, bezrámová verzia, spodné vedenie Gemini
89244	spojovacia skrutka
98067	dorazová kefka sivá
409700	dorazová kefka čierna
89063	pozicionér spodný
298035	pozicionér horný
98019	skrutka na uchytenie spodného vedenia
98037M	tesnenie na sklo 4–4,5 mm asymetrické

Výpočty rozmerov

H – výška otvoru
D – šírka otvoru
N – počet krídel dverí

držadlo	výška krídla dverí a dĺžka držadla h	výška výplne 18 mm hp	výška výplne 4 mm hl	šírka krídel dverí d	šírka výplne 18 mm dp	šírka výplne 4 mm dl	dĺžka vodiacej a krycej lišty P	dĺžka uholníka dk
Arte GM rámové	h = H - 40 mm	hp = h - 64 mm	hl = hp	d = (D - 3 mm + Z) : N	dp = d - 32 mm	dl = dp - 4 mm	P = d - 48 mm	×
Porto GM rámové					dp = d - 41 mm		P = d - 58 mm	×
Prosper GM rámové					dp = d - 31 mm		P = d - 48 mm	×
Arte GM bezrámové		hp = h - 2 mm	×		dp = d - 32 mm	×	×	dk = d - 48 mm
Porto GM bezrámové			×		dp = d - 41 mm	×	×	dk = d - 58 mm
Prosper GM bezrámové			×		dp = d - 31 mm	×	×	dk = d - 48 mm

držadlo	počet krídel – N	2	3	4 (dvoje prekrytia krídel)	4 (troje prekrytia krídel)	5
Arte GM rámové	šírka presahu v mm – Z	36	72	69	108	144
Porto GM rámové		30	60	57	90	120
Prosper GM rámové		25	50	47	75	100
Arte GM bezrámové		36	72	69	108	144
Porto GM bezrámové		30	60	57	90	120
Prosper GM bezrámové		25	50	47	75	100

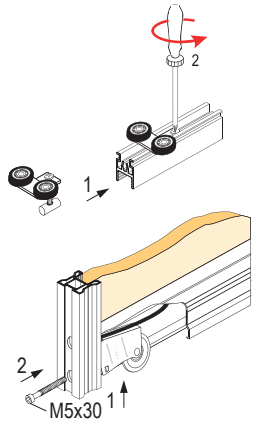

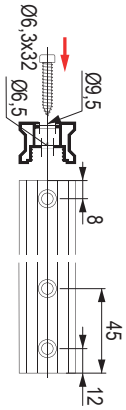

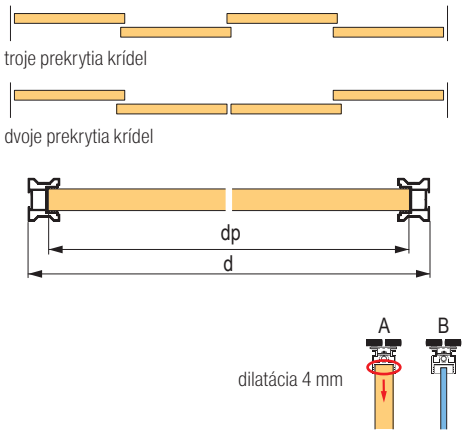

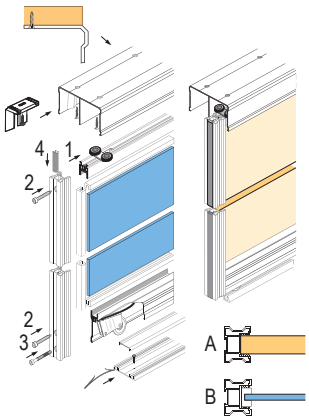

systém Simple Blue pre vstavané skrine posuvné – výplň hrúbky 18 mm

- systém Blue v rámovom prevedení umožňuje použitie sklenených výplní v kombinácii s DTD 18 mm bez potreby používať podloženia DTD 12 mm
- sklenené výplne (4 – 4,5 mm) sú zaklinované v ráme, bez potreby používať tesnenie alebo lepenie
- odporúčame používať čo najširšie krídla, úzke a vysoké krídla sú menej stabilné

spodné vedenie | lamino 16/18 mm | sklo 4 mm | guľôčk. ložiská | zaťaženie 35 kg

Jednotlivé madlá (rámový systém)

	strieborná	oliva	biela lesk	čierna mat
Era 2,7 m	**349474**	**349794**	**372603**	**488246**
Rekord 2,7 m	**341559**	**341560**	×	**488247**

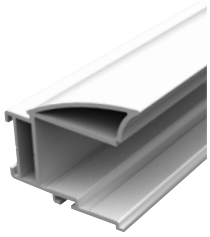

Era

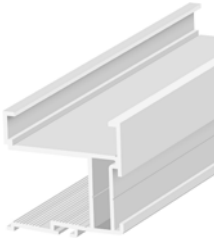

Rekord

Príslušenstvo – profily

Strieborná

dĺžka profilu	horné vedenie Blue	spodné vedenie Blue-V	záslepka do spodného vedenia Blue-V[3]	spodné vedenie Blue-C	horná vodiaca lišta	spodná krycia lišta	spojovacia lišta H21	spojovacia lišta H28[1]	ozdobná lišta nalepovacia 10 mm[2]	ozdobná lišta nalepovacia 20 mm[2]	ozdobná lišta samolepiaca 18 mm
1,5 m	349796	349810		349857	**224131**	**224137**	×	×	×	×	×
2 m	**349475**	**349476**		349726	**224132**	**224138**	×	×	×	×	×
3 m	**349802**	**349814**	**216362**	349864	**222571**	**222572**	**336796**	**328825**	**135156**	**134300**	308640
4 m	**349804**	**349819**		349866	×	×	×	×	×	×	×
6 m	**349807**	**349818**		349868	×	×	×	×	×	×	×

Oliva

dĺžka profilu	horné vedenie Blue	spodné vedenie Blue-V	záslepka do spodného vedenia Blue-V[3]	spodné vedenie Blue-C	horná vodiaca lišta	spodná krycia lišta	spojovacia lišta H21	spojovacia lišta H28[1]	ozdobná lišta nalepovacia 10 mm[2]	ozdobná lišta nalepovacia 20 mm[2]	ozdobná lišta samolepiaca 18 mm
1,5 m	349797	349812		349858	×	×	×	×	×	×	×
2 m	**349798**	**349809**		349859	**224135**	**224141**	×	×	×	×	×
3 m	**349801**	**349815**	**216362**	349865	**223561**	**223562**	**224158**	**223560**	**135157**	**135154**	308641
4 m	**349805**	**349816**		349867	×	×	×	×	×	×	×
6 m	**349806**	**349817**		349869	×	×	×	×	×	×	×
	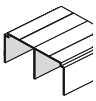										

[1] skrutkovacia verzia, spojovacia skrutka 346726
[2] na nalepenie obojstrannou lepiacou páskou alebo lepidlom (nie je súčasťou)
[3] predaj po metroch

systém Simple Blue pre vstavané skrine posuvné – výplň hrúbky 18 mm

SEVROLL
simpleblue

Biela lesk

dĺžka profilu	horné vedenie Blue	spodné vedenie Blue-V	záslepka do spodného vedenia Blue-V[3]	horná vodiaca lišta	spodná krycia lišta	spojovacia lišta H21	spojovacia lišta H28[1]	ozdobná lišta samolepiaca 18 mm
2 m	**394287**	**394283**	**216362**	**394267**	**394231**	×	×	×
3 m	**394289**	**394284**		**394270**	**394265**	**394273**	**394281**	**364016**
4 m	×	×		×	×	×	×	×
6 m	**394290**	**394285**		×	×	×	×	×

Čierna mat

dĺžka profilu	horné vedenie Blue	spodné vedenie Blue-V	záslepka do spodného vedenia Blue-V[3]	horná vodiaca lišta	spodná krycia lišta	spojovacia lišta H21	spojovacia lišta H28[1]	ozdobná lišta samolepiaca 18 mm
2 m	**488266**	**488257**	**216362**	**488237**	**488235**	×	×	×
3 m	**488267**	**488258**		**488238**	**488236**	**488239**	**491112**	**497949**
4 m	×	×		×	×	×	×	×
6 m	**488268**	**488259**		×	×	×	×	×

[1] skrutkovacia verzia, spojovacia skrutka 346726
[2] na nalepenie obojstrannou lepiacou páskou alebo lepidlom (nie je súčasťou)
[3] predaj po metroch

Príslušenstvo – ostatné

kód	príslušenstvo – ostatné
349732	súprava horných vozíkov
229446	súprava spodných vozíkov pre vedenie Blue-V
349733	súprava spodných vozíkov pre vedenie Blue-C
349856	upevňovacie kliny (40 ks)
346726	spojovacia skrutka
98067	dorazová kefka 14 × 4 mm sivá
306523	dorazová kefka 14 × 4 mm biela
409700	dorazová kefka 14 × 4 mm čierna

kód	príslušenstvo – ostatné
95946	protiprachová kefka
229681	pozicionér spodný
298035	pozicionér horný
318662	tlmič Mini SV 14 – 25 kg
283956	tlmič Mini SV 25 – 40 kg
318663	obojstranný tlmič Central SV-25 do 25 kg
283955	obojstranný tlmič Central SV-40 do 40 kg
252987	montážny prípravok

príklad montáže vstavanej skrine posuvnej – výplň hrúbky 18 mm

Madlá ERA a REKORD

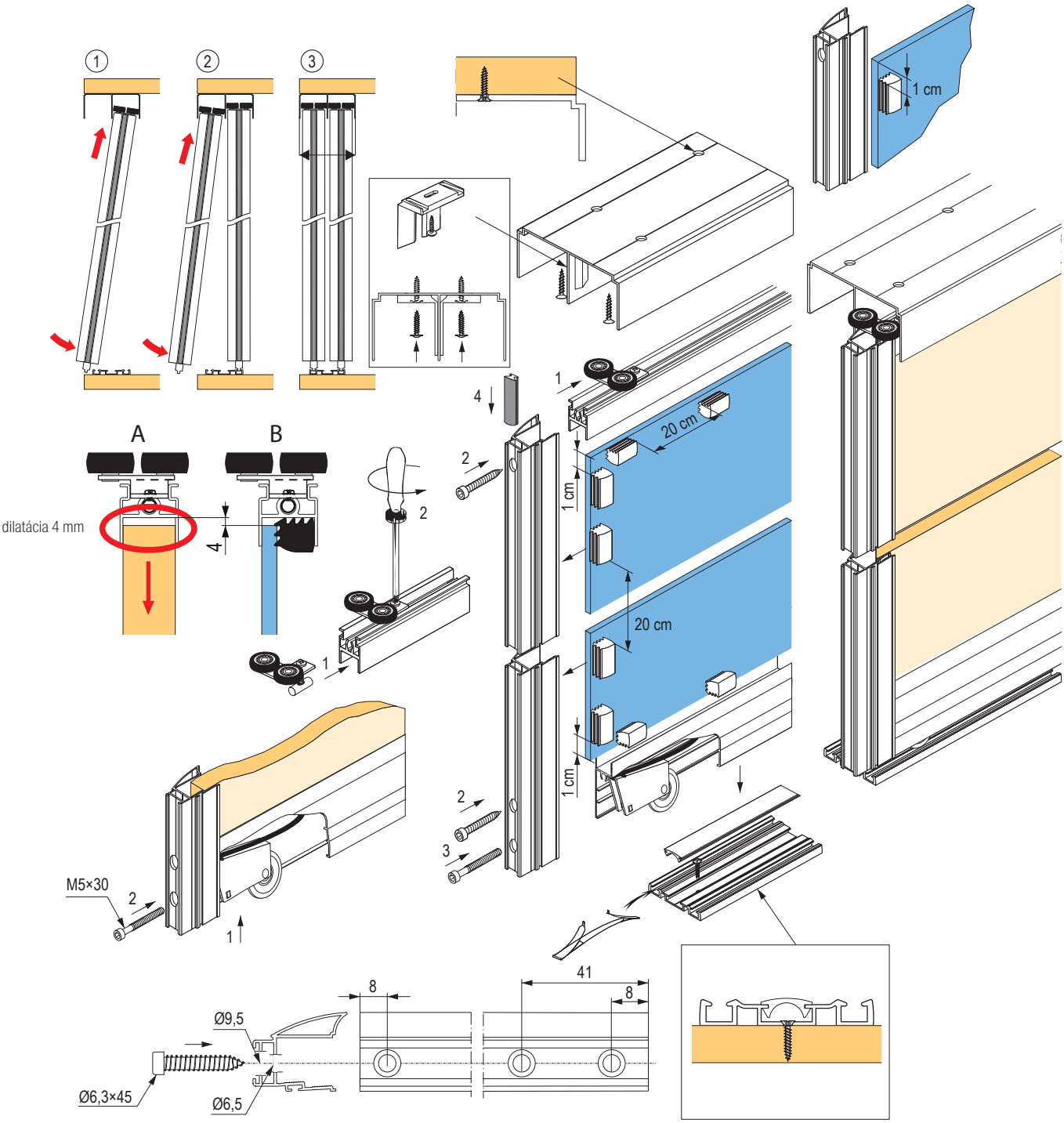

systém Simple Blue pre vstavané skrine posuvné – výplň hrúbky 18 mm

SEVROLL
simpleblue

Tabuľka výpočtov:

držadlo	výška krídla dverí h[1]	výška výplne 18 mm hp	výška výplne zrkadlo / sklo hl	šírka krídel dverí d	šírka výplne 18 mm dp	šírka výplne 4 mm dl	dĺžka vodiacej a krycej lišty P
Era	h = H - 35 mm	hp = h - 60 mm	hl = hp	d = (D - 3 mm + Z) : N	dp = d - 37 mm	dl = dp + 16 mm	P = d - 57 mm
Rekord							

H – vnútorná výška otvoru v mm Z – šírka presahu v mm D – vnútorná šírka otvoru v mm N – počet krídel

[1] pri použití tlmiča sa odpočet mení na
h = H – 39 mm (spodné vedenie Blue-V)
h = H – 42 mm (spodné vedenie Blue-C)

držadlo	počet krídel – N	2	3	4 (dvoje prekrytia krídel)	4 (troje prekrytia krídel)	5
Era	šírka presahu v mm – Z	34	68	65	102	136
Rekord		30	60	57	90	120

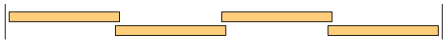

troje prekrytia krídel

dvoje prekrytia krídel

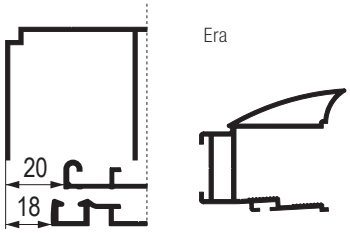

Era

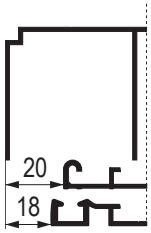

Rekord

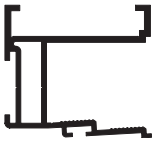

SEVROLL
simpleblue

systém Simple Blue pre vstavané skrine posuvné – výplň hrúbky 18 mm

- horné vozíky sa skrutkujú do lamina, spodné vozíky sú zafrézované
- výhodou je priaznivá cena pri zachovaní dostatočnej kvality a funkčnosti
- odporúčame používať čo najširšie krídla, úzke a vysoké krídla sú menej stabilné

spodné vedenie | lamino 16/18 mm | sklo 4 mm | guľôčk. ložiská | zaťaženie 35 kg

Jednotlivé madlá (systém bezrámový)

	strieborná	oliva	biela lesk	čierna mat
Era 2,7 m	**349474**	**349794**	**372603**	**488246**
Rekord 2,7 m	**341559**	**341560**	×	**488247**

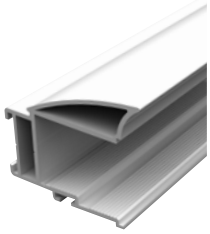
Era

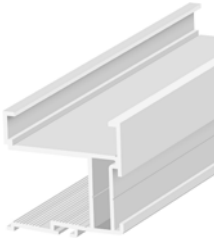
Rekord

Príslušenstvo – profily

Strieborná

dĺžka profilu	horné vedenie Blue	spodné vedenie Blue-V	záslepka do spodného vedenia Blue-V[3]	spodné vedenie Blue-C	spojovacia lišta H21	spojovacia lišta H28[1]	spojovací profil H04	spojovací profil H08	ozdobná lišta nalepovacia 10 mm[2]	ozdobná lišta nalepovacia 20 mm[2]	ozdobná lišta samolepiaca 18 mm
1,5 m	**349796**	**349810**		**349857**	×	×	×	×	×	×	×
2 m	**349475**	**349476**		**349726**	×	×	×	×	×	×	×
3 m	**349802**	**349814**	**216362**	**349864**	**336796**	**328825**	**135149**	**135152**	**135156**	**134300**	**308640**
4 m	**349804**	**349819**		**349866**	×	×	×	×	×	×	×
6 m	**349807**	**349818**		**349868**	×	×	×	×	×	×	×
	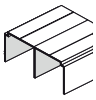										

Oliva

dĺžka profilu	horné vedenie Blue	spodné vedenie Blue-V	záslepka do spodného vedenia Blue-V[3]	spodné vedenie Blue-C	spojovacia lišta H21	spojovacia lišta H28[1]	spojovací profil H04	spojovací profil H08	ozdobná lišta nalepovacia 10 mm[2]	ozdobná lišta nalepovacia 20 mm[2]	ozdobná lišta samolepiaca 18 mm
1,5 m	**349797**	**349812**		**349858**	×	×	×	×	×	×	×
2 m	**349798**	**349809**		**349859**	×	×	×	×	×	×	×
3 m	**349801**	**349815**	**216362**	**349865**	**224158**	**223560**	**130994**	**135151**	**135157**	**135154**	**308641**
4 m	**349805**	**349816**		**349867**	×	×	×	×	×	×	×
6 m	**349806**	**349817**		**349869**	×	×	×	×	×	×	×

[1] skrutkovacia verzia, spojovacia skrutka 346726
[2] na nalepenie obojstrannou lepiacou páskou alebo lepidlom (nie je súčasťou)
[3] predaj po metroch

systém Simple Blue pre vstavané skrine posuvné – výplň hrúbky 18 mm

SEVROLL
simpleblue

Biela lesk

dĺžka profilu	horné vedenie Blue	spodné vedenie Blue V	záslepka do spodného vedenia Blue-V[3]	spojovacia lišta H21	spojovacia lišta H28[1]	ozdobná lišta samolepiaca 18 mm
2 m	**394287**	**394283**	**216362**	×	×	×
3 m	**394289**	**394284**		**394273**	**394281**	**364016**
4 m	×	×		×	×	×
6 m	**394290**	**394285**		×	×	×
	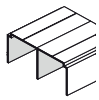					

Čierna mat

dĺžka profilu	horné vedenie Blue	spodné vedenie Blue-V	záslepka do spodného vedenia Blue-V[3]	spojovacia lišta H21	spojovací profil H04	spojovací profil H08	ozdobná lišta nalepovacia 10 mm[2]	ozdobná lišta samolepiaca 18 mm
2 m	**488266**	**488257**	**216362**	×	×	×	×	×
3 m	**488267**	**488258**		**488239**	**497947**	**497948**	**491112**	**497949**
4 m	×	×		×	×	×	×	×
6 m	**488268**	**488259**		×	×	×	×	×

[1] skrutkovacia verzia, spojovacia skrutka 346726
[2] na nalepenie obojstrannou lepiacou páskou alebo lepidlom (nie je súčasťou)
[3] predaj po metroch

Príslušenstvo – uholníky

dĺžka profilu	strieborná		oliva		biela lesk	čierna mat
	uholník Mini 17 × 11 mm	uholník K2 Decor 19 × 18 mm	uholník Mini 17 × 11 mm	uholník K2 Decor 19 × 18 mm	uholník Mini 17 × 11 mm	uholník Mini 17 × 11 mm
1,7 m	**89134**	**89050**	**89134**	**89050**	**276735**	**422014**
2,35 m	**89137**	**89053**	**89137**	**89053**	**276732**	**409682**
3 m	**89140**	**89056**	**89140**	**89056**	**267880**	**412226**
	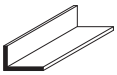	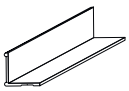	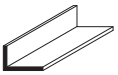	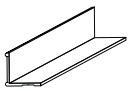	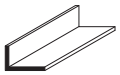	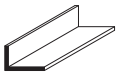

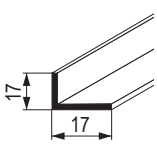

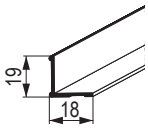

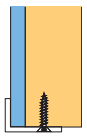

príklad montáže vstavanej skrine posuvnej – výplň hrúbky 18 mm

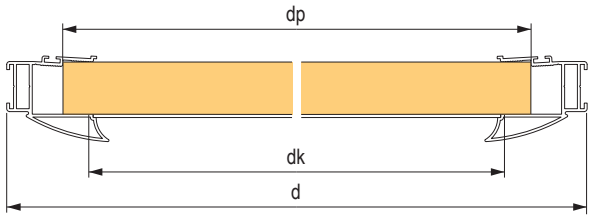

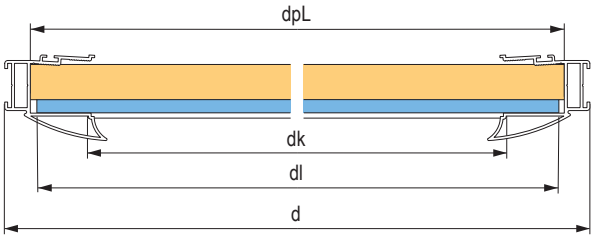

Madlá Era a Rekord

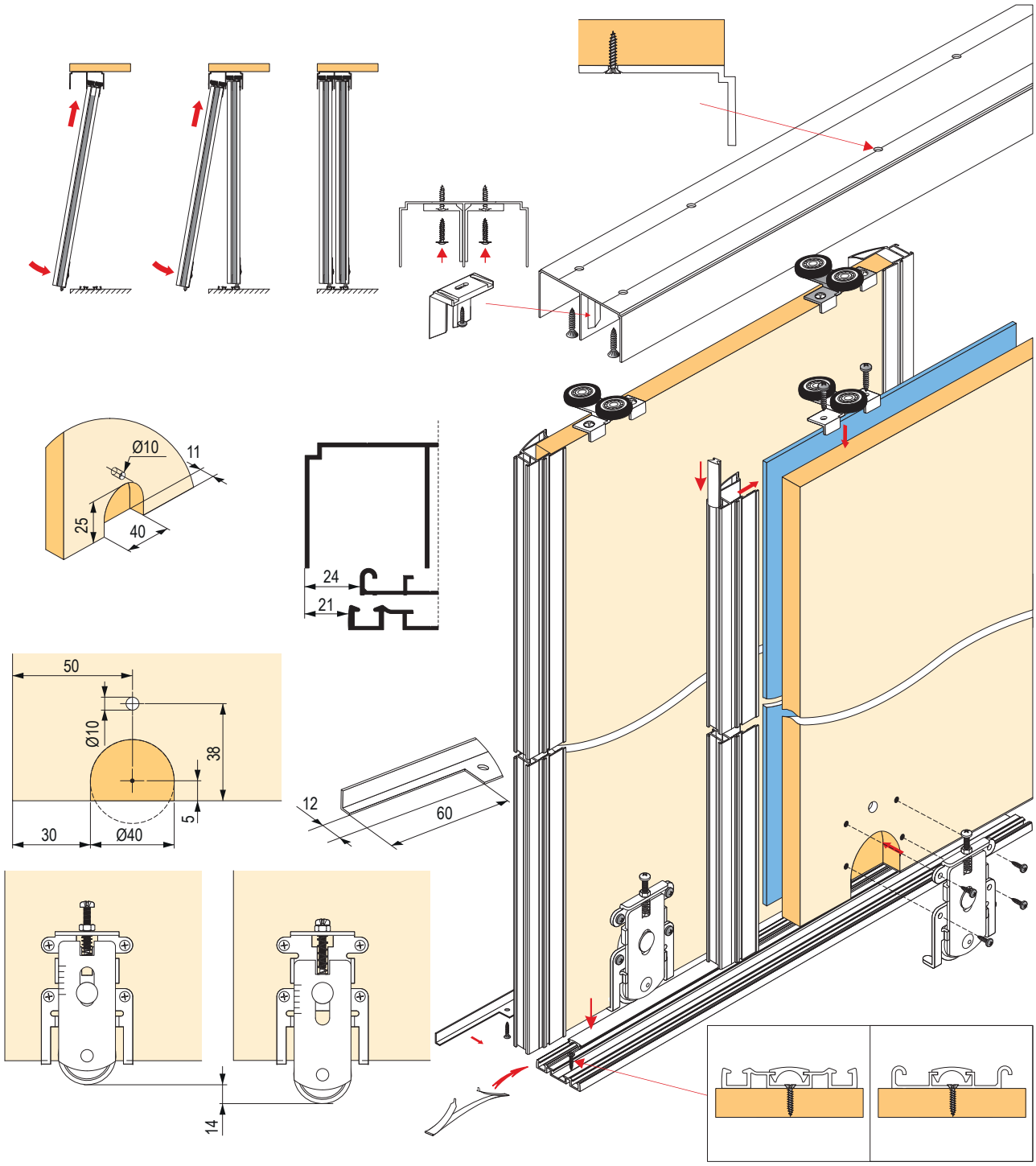

systém Simple Blue pre vstavané skrine posuvné – výplň hrúbky 18 mm

SEVROLL
simpleblue

Tabuľka výpočtov:

držadlo[1]	výška krídla dverí h[2]	výška výplne 18 mm hp	výška výplne zrkadlo / sklo 4 mm hl	šírka krídel dverí d	šírka výplne 18 mm dp	šírka výplne 12 mm dpL	šírka výplne zrkadlo / sklo 4 mm dl	dĺžka spodného uholníka dk
Era	h = H - 40 mm	hp = h - 1 mm	hl = hp - 4 mm	d = (D - 3 mm + Z) : N	dp = d - 37 mm	dpL = d - 17 mm	dl = dpL - 6 mm	dk = d - 57 mm
Rekord								

H – vnútorná výška otvoru v mm Z – šírka presahu v mm D – vnútorná šírka otvoru v mm N – počet krídel

[1] výška držadla je totožná s výškou dverí
[2] výška dverí sa pri použití tlmičov znižuje o ďalších 5 mm

držadlo	počet krídel – N	2	3	4 (dvoje prekrytia krídel)	4 (troje prekrytia krídel)	5
Era	šírka presahu v mm – Z	34	68	65	102	136
Rekord		30	60	57	90	120

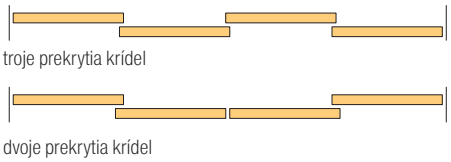

Era

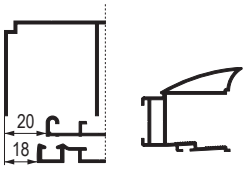

Rekord

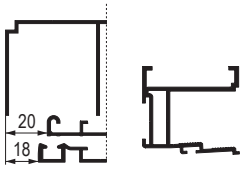

Tlmiče

Mini SV

- pre krídla do hmotnosti 25 / 40 / 60 kg
- v balení 3 výšky zachytávača pre jemné doladenie
- pri použití v jednoduchej koľajnici Single je potrebné ľahko zbrúsiť spodné hrany zachytávača, aby dosadal celou plochou ku koľajnici

popis	kód
Mini SV-25 (14–25 kg)	**318662**
Mini SV-40 (25–40 kg)	**283956**
Mini SV-60 (40–60 kg)	**351743**

Dôležité upozornenie
Pri prvom zatváraní dverí nie sú tlmiče aktivované, krídlo zatvárajte pomaly, aby sa tlmiče aktivovali (klik).
Rýchly náraz môže tlmič poškodiť, pretože krídlo narazí do koncovej pozície bez tlmenia!
Vykonajte vždy pred odovzdaním zákazníkovi, predídete možným problémom.

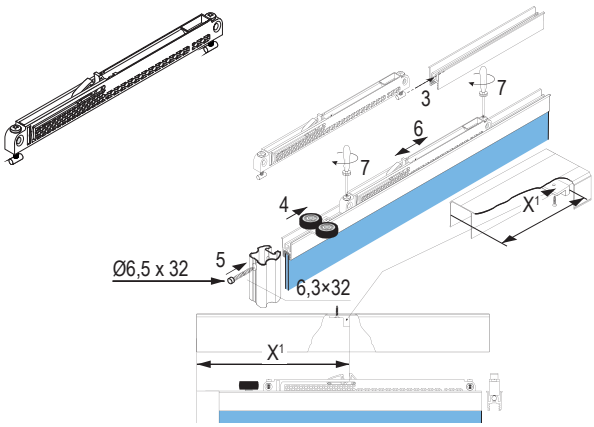

Central SV

- obojstranný tlmič, pre stredové krídlo, umožňuje otvorenie na obe strany, z oboch strán zachytí krídlo v stredovej pozícii
- pre krídla do hmotnosti 25 / 40 kg
- Pozor! Vyžaduje zníženie výšky krídla, celková výška krídla musí byť o 44 mm nižšia, než je výška otvoru.
- pri použití v jednoduchej koľajnici Single je potrebné ľahko zbrúsiť spodné hrany zachytávača, aby dosadal celou plochou ku koľajnici

popis	kód
Central SV-25 (obojstranný) do 25 kg	**318663**
Central SV-40 (obojstranný) do 40 kg	**283955**

- podrobné inštrukcie k jednotlivým tlmičom sú na stiahnutie na portáli podľa kódu tovaru

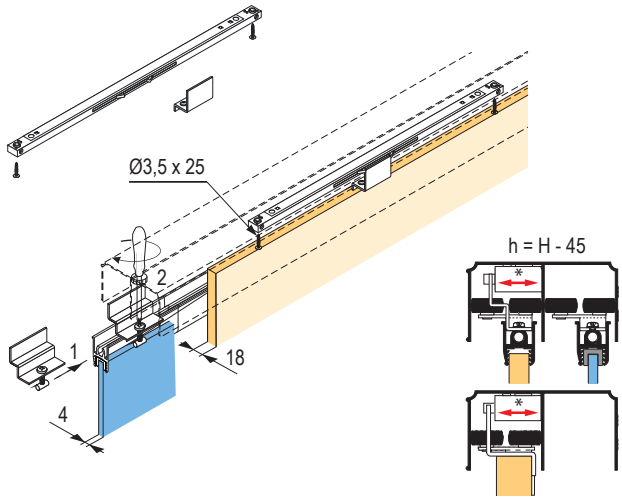

SEVROLL

vstavané skrine posuvné – výplň hrúbky 18 mm

Riešenie najčastejších problémov

chyba	možné príčiny	nákres	odstránenie chyby
Prehnutie krídla	Skrútenie výplne – laminátové dosky napr. z dôvodov zmeny vlhkosti.	1	Vyfrézovanie drážok na zadnej strane krídla. Šírka drážky 2 – 3 mm, hĺbka drážky lamino 10 mm – cca 3 mm, lamino 18 mm cca 8 mm.
			Pripomíname, že výrobcovia laminátových dosiek odporúčajú ohraňovanie dosiek aj tých strán, ktoré sú skryté v profile z dôvodu možného nasávania vlhkosti.
			Vo vlhkých priestoroch a priestoroch so silným striedaním podmienok je potrebné používať masívnejšie profily, v extrémnych prípadoch je potrebné použiť navyše dodatočné výstuhy krídel.
	Príliš veľký rozdiel medzi hrúbkou lamina a drážkou v profile.		Laminátové dosky majú určitú výrobnú toleranciu a tolerancia je aj pri hliníkových profiloch. V prípade, že hrúbka laminátovej dosky presahuje rozmer drážky v profile, odporúčame odfrézovať nadmerný rozmer na max. 0,1 – 0,2 mm nad štandardný rozmer.
	Skrútenie výplne z dôvodu lakovania, dyhovania a pod.		Tieto procesy môžu spôsobiť silné skrútenie dosky. Pre zníženie rizika možno použiť rovnakú technológiu aj na druhú stranu dosky.
	Prilepenie sklenenej výplne na laminátovú dosku 12 mm.	2	Na pripevnenie sklenených výplní odporúčame používať obojstranné lepiace pásky. Na nákrese inštrukcií je zobrazené umiestnenie lepiacej pásky, najväčšia plocha sa umiestňuje do spodnej časti krídla, v hornej časti môže byť množstvo pásky menšie. Dôrazne varujeme pred používaním lepidiel a silikónu. V tomto prípade hrozí silné krútenie krídla bez možnosti opravy.
Prehnutie krídla pri rámových systémoch	Použité výplne nie sú rezané v pravom uhle, nerovnaké dĺžky strán.	3	Skontrolovať, či sú výplne správne narezané, prípadne narezať na správne rozmery.
	Vodorovné rámové lišty nie sú narezané v pravom uhle.	4	Skontrolovať, či sú profily správne narezané, prípadne narezať na správne rozmery.
	Deformácia profilov prílišným dotiahnutím spojovacích skrutiek.	5	Pri doťahovaní spojovacích skrutiek dbať na to, aby nedošlo k deformáciám profilov nadmerným dotiahnutím skrutiek.
	Nedodržaná požadovaná dilatácia 4 mm, prípadne narezané na väčšie rozmery.	6	Rozobratie krídla a orezanie na správny rozmer.
Trenie krídla o spodné vedenie	Spodná koľajnica uložená na nerovný podklad, nenastavené krídlo.		Vyrovnať podklad pod koľajnicou, nastaviť spodné vozíky – výšku krídla nad koľajnicou.
Trenie krídla o horné vedenie	Nerovnosť medzi horným a spodným vedením.	7	Porovnať umiestnenie horného a spodného vedenia tak, aby boli rovnobežné.
	Zle zmeraný vnútorný rozmer a na základe toho chybný rozmer krídla.		Zmerať vnútorné rozmery skrine a skontrolovať veľkosť skrine, v prípade potreby zmenšiť výšku krídla.
Brzdenie krídla s tlmičom, citeľný odpor pri presúvaní	Chybne namontovaný tlmič, zle nastavené kolieska vozíkov.	8	Tlmič má nastaviteľný rozstup koliesok pre rôzne typy vedenia, je potrebné nastaviť rozstup tak, aby sa krídlo pohybovalo bez vôle, ale aby prítlak nebol príliš silný.
Trenie krídla s tlmičom	Chybne nastavené kolieska vozíkov.		Krídlo sa nesmie dotýkať vedenia, je potrebné nastaviť vozíky tak, aby nedochádzalo k dotyku.
Drhnutie spodných vozíkov, hluk pri pohybe	Nečistoty vo vedení.	9	Povysávať nečistoty vo vedení, utrieť.
	Poškodenie spodných vozíkov nečistotami vo vedení (napr. kancelárska sponka spadnutá do vedenia).		Výmena vozíkov.
	Poškodenie vedenia – napr. kamienky v topánke a pod.		Výmena spodného vedenia.
Šuštivý zvuk pri presúvaní krídla	Dorazová alebo protiprachová kefka zišla v drážke držadla dole a trie o vedenie.	10	Použitie sponky na pripevnenie kefky, zatlačenie spodného konca držadla.

vstavané skrine posuvné – výplň hrúbky 18 mm

SEVROLL

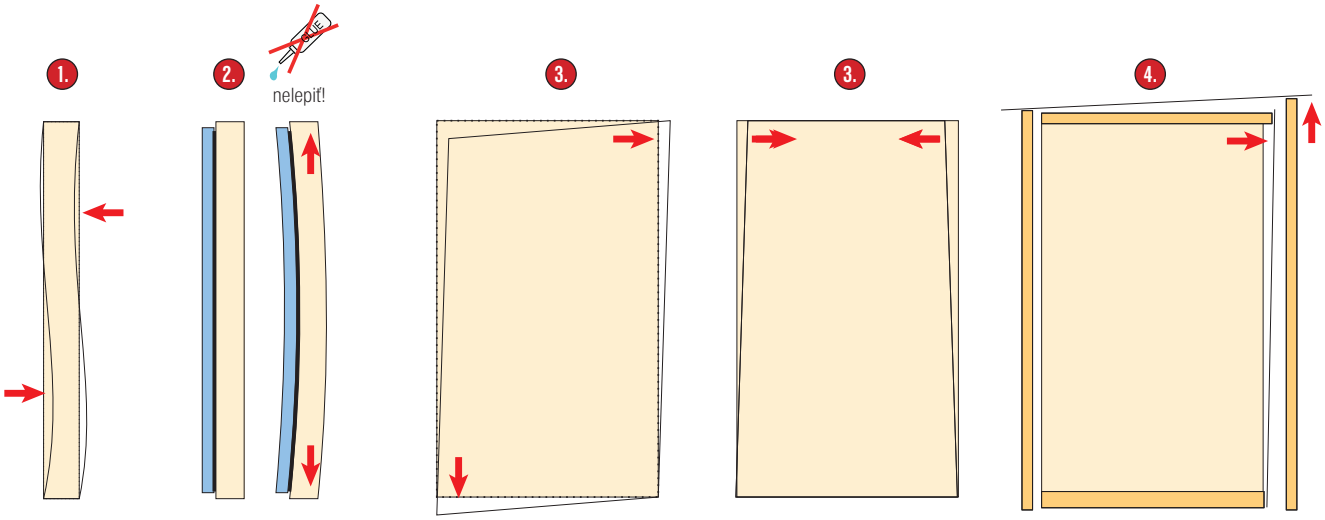

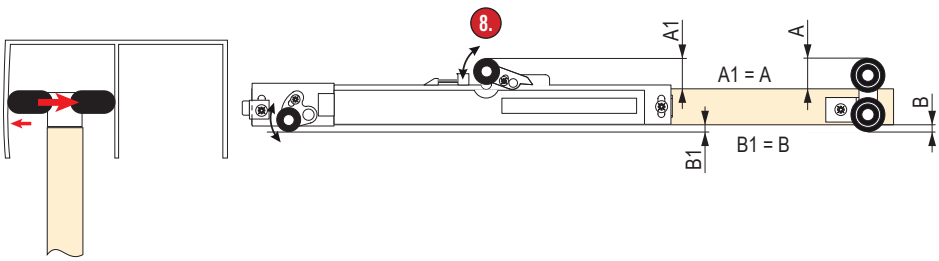

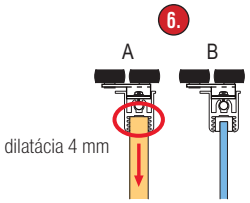

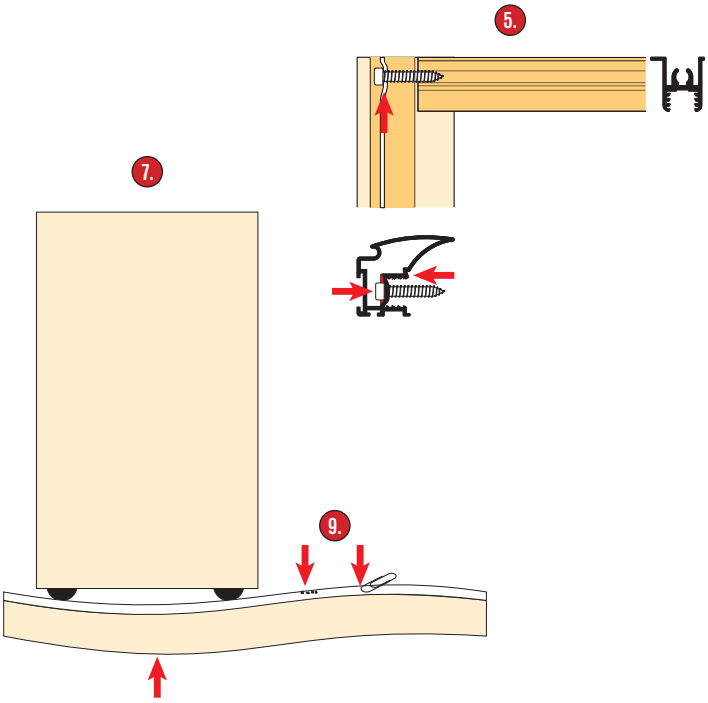

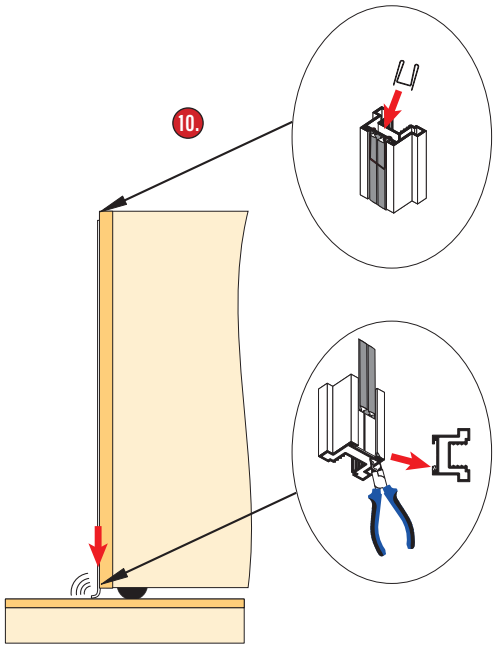

výstuhy dverí

- výplň: min. 18 mm
- maximálny rozstup: 2 250 mm
- do šírky 750 mm stačí jeden kus, pri širších krídlach 2 kusy
- v prípade veľmi širokých krídel je vhodné použiť výstuhy aj v horizontálnom smere

StrongLine

- zabraňuje prehýbaniu posuvných dverí so spodným vedením, odporúčame ju použiť pri všetkých dverách s nadštandardnou výškou či šírkou, s nalepeným zrkadlom a pod.
- riešenie pomocou závitových tyčí umožňuje skrátiť na ľubovoľný rozstup
- súčasťou súpravy sú 4 príchytky pre lepšiu fixáciu tyče vo výfreze

kód	farba	rozstup závesov (mm)
351707	biela	2250
351706	čierna	

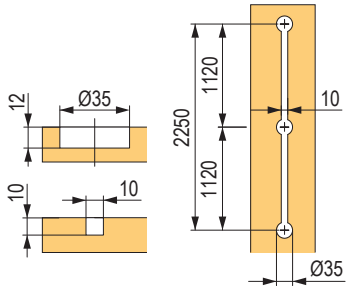

Terno

- kvalitná výstuha riešiaca prehýbanie vysokých krídel dverí
- kovové misky, vysoká pevnosť, plastový kryt ťahadiel
- do šírky 750 mm stačí jeden kus, pri širších krídlach 2 kusy
- **možné krátiť až o 210 mm na každej strane**

kód	rozstup závesov A (mm)
475044	2 248

- súprava dvoch kompletných výstuh

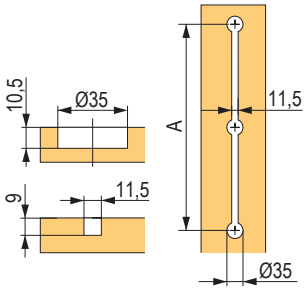

Inštalácia

Po vyfrézovaní drážok a zahĺbení pre misky skráťte závitové tyče a krytky závitových tyčí. Nasuňte krytky na závitové tyče a vsuňte do drážok. V stredovej krytke je dilatačný priestor 5 mm z každej strany. Krytky zaaretujte priloženými príchytkami. Návod na stiahnutie na portáli.

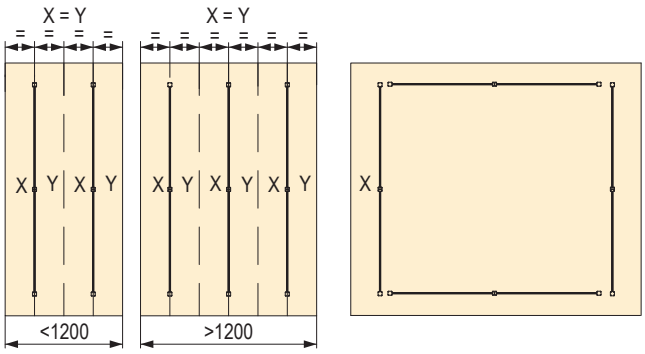

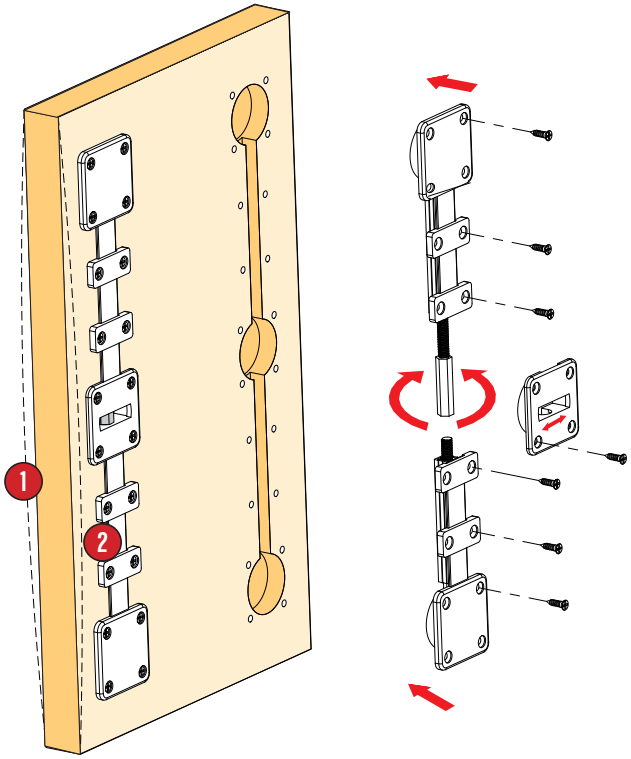

Použitie

Ak sú dvere v pozícii (1), skrutkujte maticu „P“ v smere (a), resp. pri pozícii dverí (2) skrutkujte opačne (smer (b)).

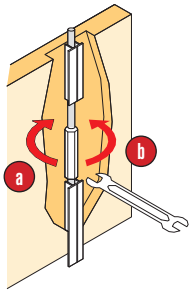

kovanie pre vložené aj naložené dvierka DAMA

- umožňuje ako naložené, tak aj vložené dvierka, prípadne kombináciu oboch
- elegantné riešenie, neobvyklý dojem
- maximálna výška krídla dverí 2,3 m

spodné vedenie | sklo 4 – 6 mm | lamino max. 27 mm | klzné ložiská | zaťaženie 30 kg

Pre sklenené dvierka – naložené

kód	popis
156872	súprava kovania pre 1 krídlo 30 kg bez tlmenia Art. 1939 / 1915 / V / A
156873	súprava kovania pre 1 krídlo 30 kg s tlmením Art. 1939 / 1926 / V / A

- určené pre sklo 4 – 6 mm

Pre drevené dvierka – naložené

kód	popis
156874	súprava kovania pre 1 krídlo 30 kg bez tlmenia Art. 1931 / 1915 / L / A
156875	súprava kovania pre 1 krídlo 30 kg s tlmením Art. 1931 / 1926 / L / A

Pre sklenené dvierka – vložené

kód	popis
156881	súprava kovania pre 1 krídlo 30 kg bez tlmenia Art. 1937 / 1915 / V / A
156883	súprava kovania pre 1 krídlo 30 kg s tlmením vnútorná Art. 1937 / 30 / 1 / V / A
156884	súprava kovania pre 1 krídlo 30 kg s tlmením vonkajšia Art. 1937 / 30 / 1E / V / A

- určené pre sklo 4 – 6 mm

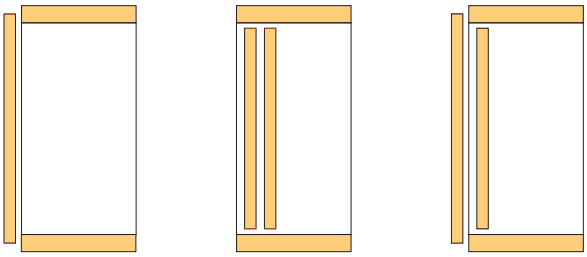

naložené | vložené | kombinované

Pre drevené dvierka – vložené

kód	popis
156885	súprava kovania pre 1 krídlo 30 kg bez tlmenia Art. 1931 / 1915 / L
156886	súprava kovania pre 1 krídlo 30 kg s tlmením vnútorná Art. 1931 / 30 / 1 / L / A
156887	súprava kovania pre 1 krídlo 30 kg s tlmením vonkajšia Art. 1931 / 30 / 1E / L / A

Vodiace profily

dĺžka vedenie	pre naložené dvierka Art. 1925 + 315	pre vložené dvierka Art. 1120
2 m	**156906**	**156900**
3 m	**156907**	**156901**

kód	popis
178134	bočná krytka pre nal. vedenie, Art. 1923

kovanie pre vložené aj naložené dvierka DAMA

vložené dvierka

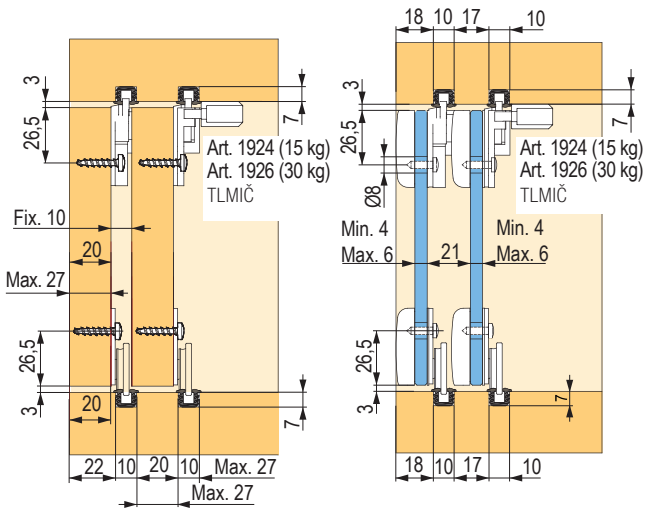

naložené dvierka

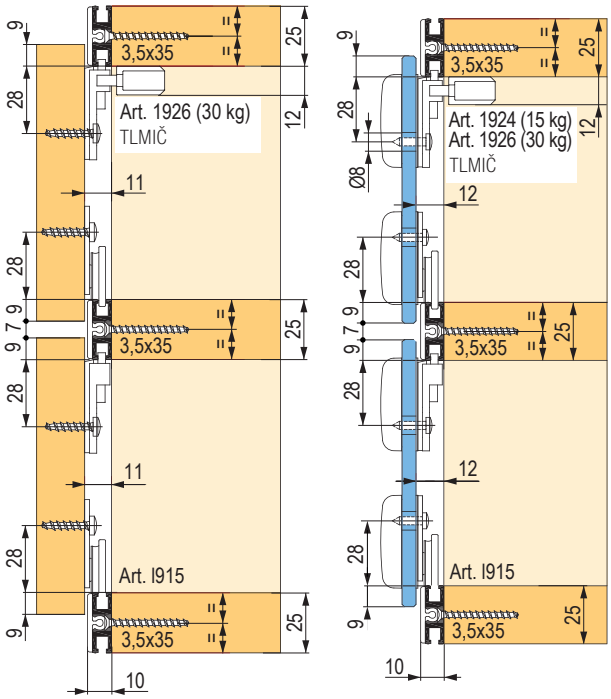

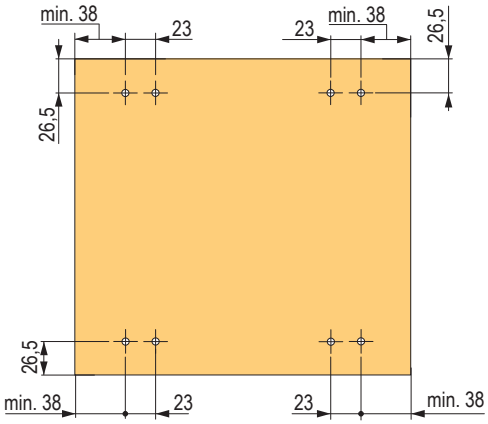

vŕtanie na vložené drevené dvere

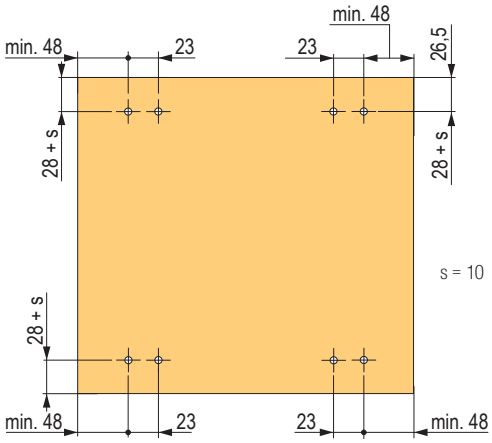

vŕtanie na naložené drevené dvere

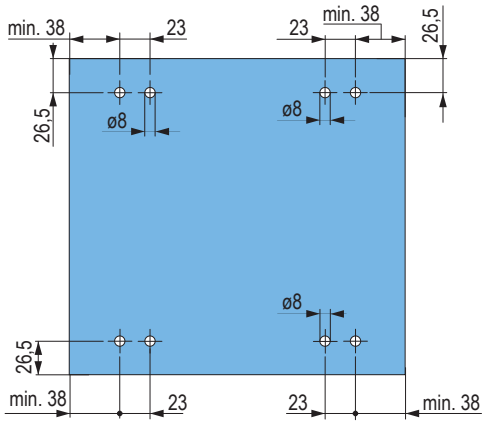

vŕtanie na vložené sklenené dvere

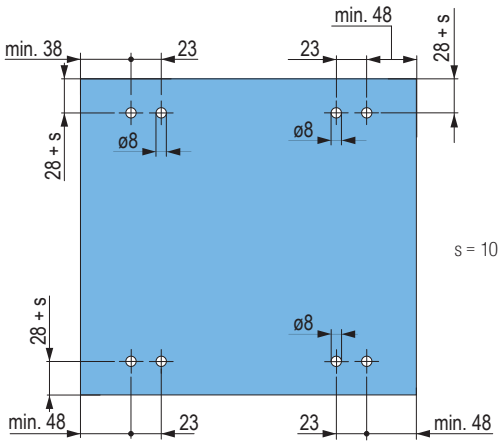

vŕtanie na naložené sklenené dvere

kovanie pre vložené sklenené dvere – pre hrúbku skla 5 mm

- systém pre vložené posuvné sklenené dvere bez nutnosti vŕtať sklo
- v hornej časti sklo kĺže v plastovom profile, iba pre hrúbku skla 5 mm

popis	ART.	1,2 m	2 m	3 m
horné vedenie	Art. 1604	**DT371**	**DT372**	**DT373**
spodný dverový profil	Art. 1600	**DT374**	**DT375**	×
spodné vedenie	Art. 1602	**DT376**	**DT377**	**DT378**

popis	ART.	3 m
plastová lišta sivá	Art. 1610	**DT379**
tesnenie na 5 mm sklo	Art. 1608	**DT380**

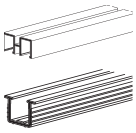

popis	ART.	kód
spodný vozík koncový	Art. 1606	**DT381**

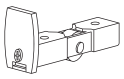

popis	ART.	kód
krytka vozíka sivá	Art. 1606 / p	**DT383**
spodný vozík	Art. 1606	**DT382**

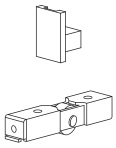

popis	ART.	kód
zámok	Art. 96	**156960**

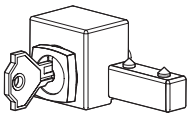

- použitie zámku vyžaduje vozíky DT382 (2 ks), nahrádza jednu bočnú krytku
- do spodného profilu druhého krídla sa vŕta otvor pre čap zámku, vozík musí byť za otvorom
- na objednávku je možné dodať zámky s rovnakými kľúčmi, kód 205546

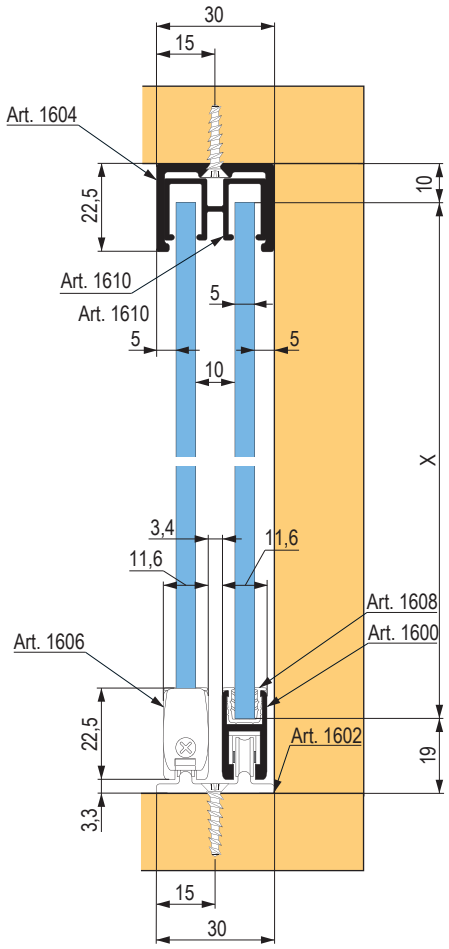

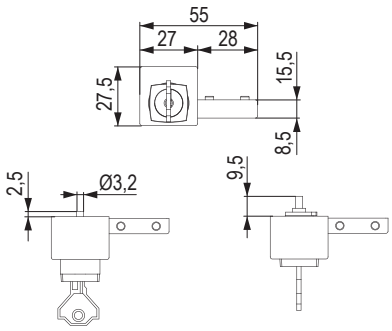

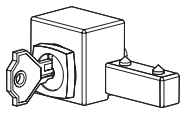

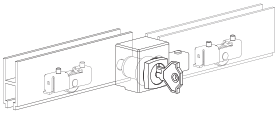

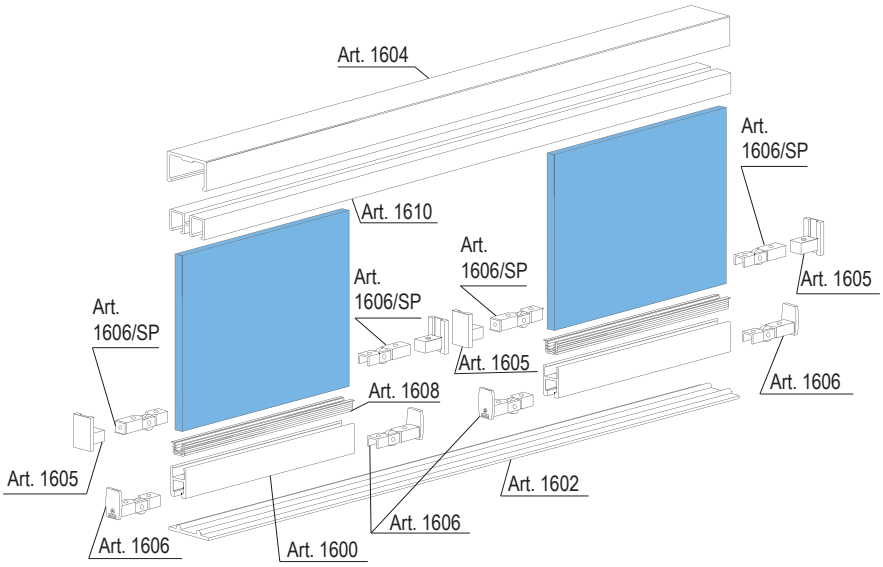

kovanie pre vložené sklenené dvierka – pre hrúbku skla 5 – 6 mm

Kovanie pre sklenené dvierka hr. 5 – 6 mm

spodné vedenie | 5 – 6 mm | klzné ložiská | zaťaženie 30 kg

- systém pre menšie sklenené dvierka s tichým a ľahkým chodom
- je potrebné vŕtať otvor pre vozíky, bez možnosti tlmenia

kód	popis
DT390	súprava kovania 1 dvere – max. 30 kg

dĺžka	horné / spodné vedenie jednoduché	horné / spodné vedenie dvojité
1,2 m	**DT395**	**DT397**
2 m	**DT391**	**DT398**
3 m	**DT392**	**DT399**

kód	popis
460144	gumová krytka dvojitého vedenia

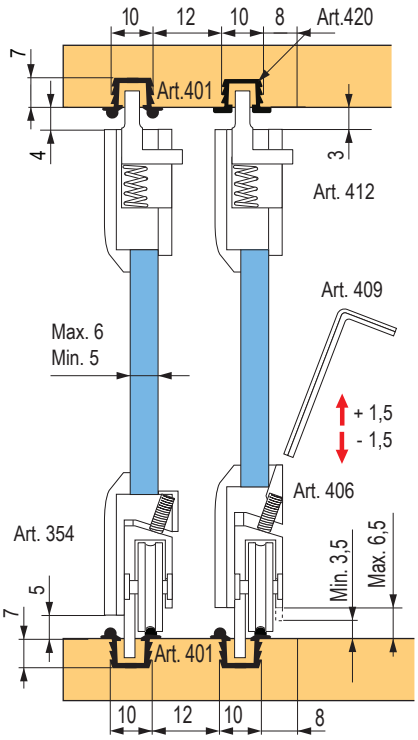

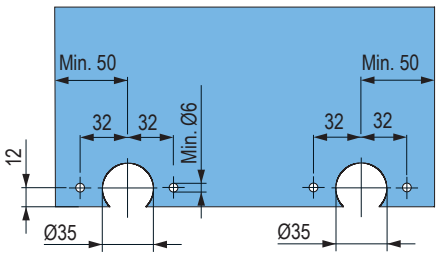

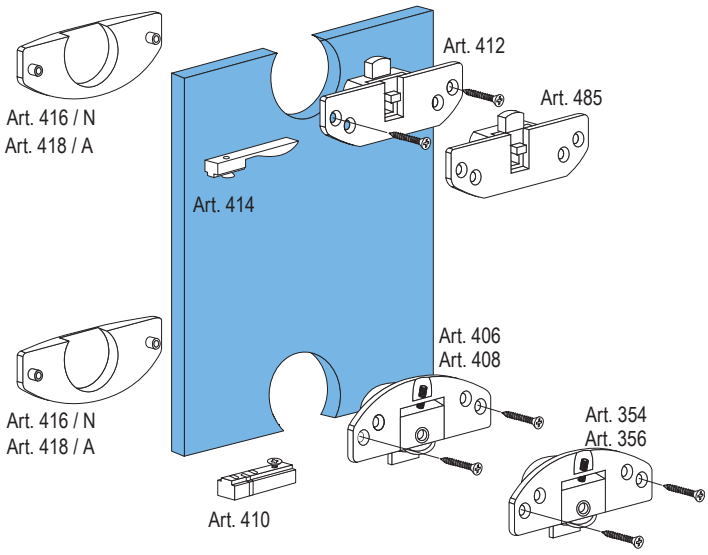

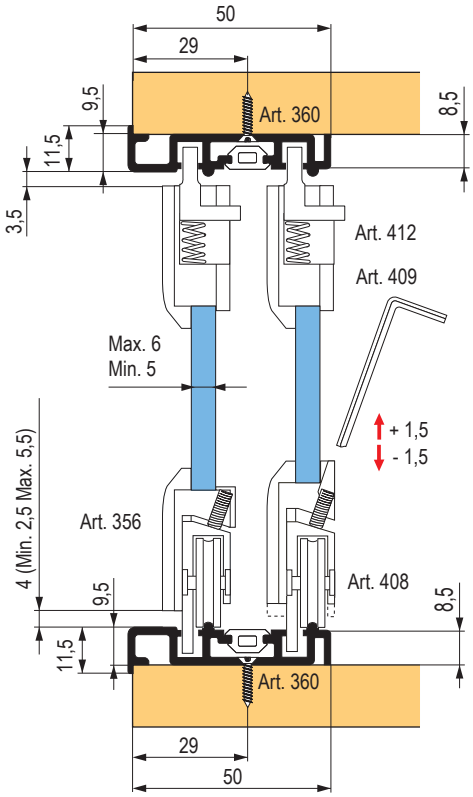

07

kovanie pre posuvné dvierka z hliníkových rámčekov

- systém kovania pre posuvné hliníkové rámčeky (možno použiť pre drevené dvierka (H37)), ktorý využíva pojazdové a vodiace lišty umiestnené vo vyfrézovaných drážkach
- k dispozícii sú súpravy kovania pre 1 krídlo, hliníkové lišty dĺžok 2 a 3 metre

spodné vedenie | guľôčk. ložiská | zaťaženie 25/35 kg

kompletný sortiment rámčekov nájdete v kapitole 13

Súprava kovania pre 1 krídlo

kód	popis
88630	S27 úzky rámček, 25 kg
88631	S37 široký rámček, 35 kg

- súprava obsahuje horný a spodný vozík, brzdu a spojovací materiál

Doplnková brzda

kód	popis
88635	S36 / 60

Vodiace profily

dĺžka vedenia	horné vedenie	spodné vedenie
2 m	**87313**	**87315**
3 m	**87312**	**87314**

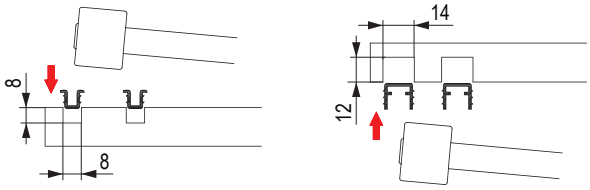

rozmerová schéma pre súpravu S27

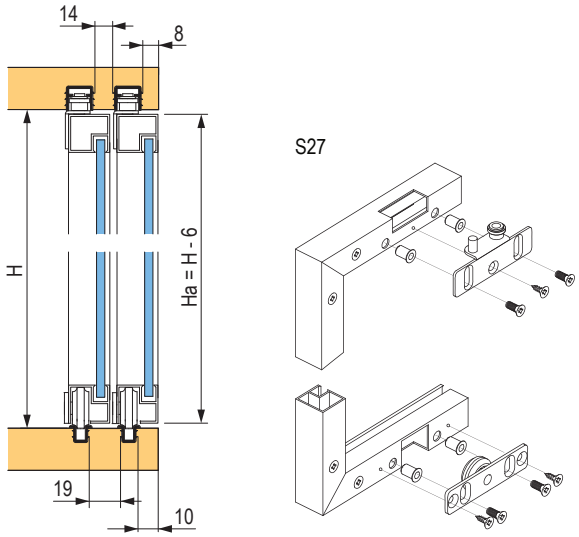

rozmerová schéma pre súpravu S37

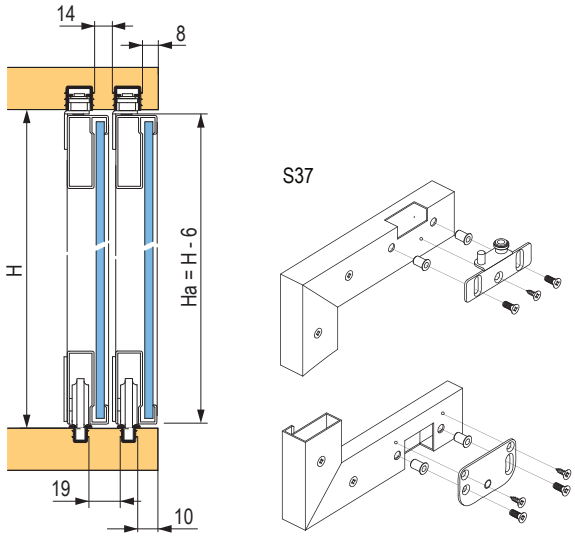

posuvné plastové kovanie

Horné a spodné vozíky

spodné vedenie | min. 12 mm | zaťaženie 15 kg

jazdec	biela	hnedá	čierna	béžová	sivá
horné	**359576**	**359577**	**359578**	**359579**	**359580**
spodné	**359566**	**359567**	**359570**	**359572**	**359574**

- plastové kovanie pre ľahké posuvné dvere s max. nosnosťou 15 kg
- systém zahŕňa horné a dolné jazdce Unipos a pojazdové profily – lišty typu Gala
- výhodou systému je predovšetkým nízka cena

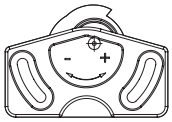

Vodiace profily

dĺžka vedenia	biela	hnedá	čierna	béžová	sivá
1 m	**359546**	**359547**	**359548**	**359549**	**359550**
1,2 m	**359555**	**359556**	**359557**	**359558**	**359560**
1,8 m	**359561**	**359562**	**359563**	**359564**	**359565**

rozmerová schéma

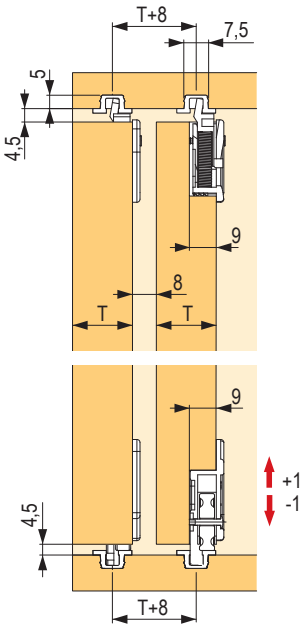

otvor pre horný vozík

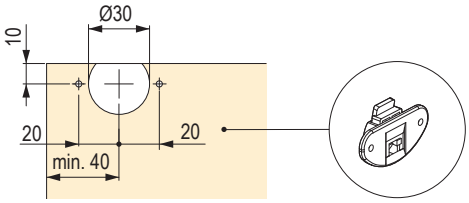

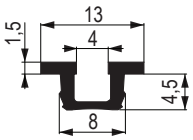

otvor pre spodný vozík

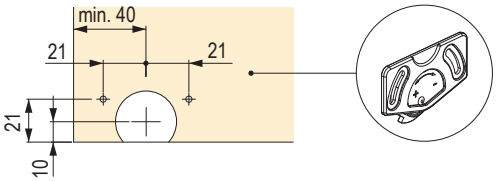

Pojazdové profily na sklenené dvierka, bez vozíkov

vedenie	biela	hnedá RAL 8017	čierna
profil horný, 2 m	**205347**	**205348**	**205349**
profil spodný, 2 m	**205344**	**205345**	**205346**

- plastové profily na posuvné sklo s nosnosťou cca 10 kg

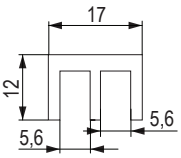

horný profil

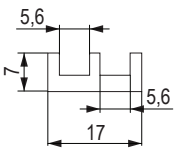

spodný profil

KOVANIE PRE POSUVNÉ A SKLADACIE DVERE, VYBAVENIE ŠATNÍKOVÝCH SKRÍŇ

kovanie na posuvné dvere

Hettich

07.75

kovanie na posuvné dvere

	TopLine XL	TopLine L	TopLine 25 a 27, TopLine 1	SysLine S
popis	kovanie pre posuvné dvere s horným nosným profilom pre veľké skrine s 2 alebo 3 dverami	kovanie pre posuvné dvere s horným nosným profilom pre veľké skrine s 2 alebo 3 dverami	kovanie pre posuvné dvere s horným nosným profilom pre skrine s 1, 2 alebo 3 dverami	kovanie pre posuvné dvere s horným nosným profilom pre skrine s 1, 2 alebo 3 dverami
počet dráh	2	2	2 (TopLine 27) 1 (TopLine 1)	1 alebo 2
pohyb krídla	horizontálny	horizontálny	horizontálny	horizontálny
konštrukcia	naložené	naložené	vložené	vložené
hmotnosť dverí	max. 100 kg	max. 50 kg	max. 25 kg (TopLine 27) max. 75 kg (TopLine 1)	max 16 kg
šírka dverí	min. 600 mm, max. 2000 mm	min. 550 mm, max. 1500 mm	od 500 do 1 750 mm (TopLine 25 a 27), od 500 do 3 000 mm (TopLine 1)	min. 400 mm, max. 1000 mm
výška dverí	3 000 mm	2 600 mm	do 2 000 mm (TopLine 27) do 2 500 mm (TopLine 1)	1 500 mm
materiál dverí / rámu	drevo / drevo, hliník	drevo / drevo, hliník	drevo	drevo, hliník
materiál nosného profilu	hliník	hliník	hliník	hliník
tlmenie Silent System	povinné	povinné, voliteľné	voliteľné (TopLine 27)	integrované
hrúbka dverí	18 – 50 mm	10 – 30 mm	16 – 19 mm	16 – 19 mm

Kovanie pre naložené dvere s horným vedením

- kovanie pre 2 – 4-krídlovú skriňu
- pre hrúbku dverí 18 – 42 mm
- vozíky sú pripravené pre viac hrúbok dverí
- nosnosť 60 – 100 kg
- nastavenie vertikálne ± 3 mm, horizontálne ± 10 mm
- potrebná medzera medzi vrchnou doskou a stropom je 105 mm
- min. výška sokla je 60 mm
- odsadenie spodnej hrany krídel od podlahy je 17 mm alebo 33 mm
- spodné vozíky sú upravené tak, že sa nepoškodia (neohnú) ani v prípade, že vám na ne krídlo spadne
- prednú hranu profilu je možné prispôsobiť dekoru skrine pomocou samolepiacej pásky zo systému SlideLine M
- odporúčané rozmery krídel podľa ich počtu na skrini

popis	rozmer (mm)
2 krídla	600–2000
3 krídla	750–1750
4 krídla	650–1325

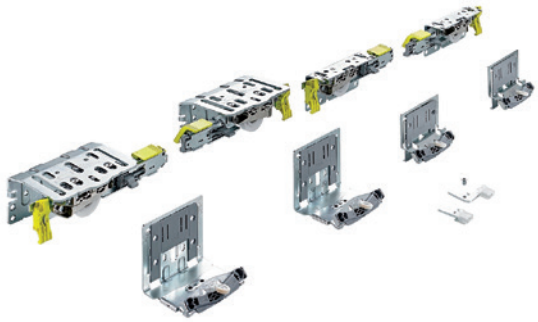

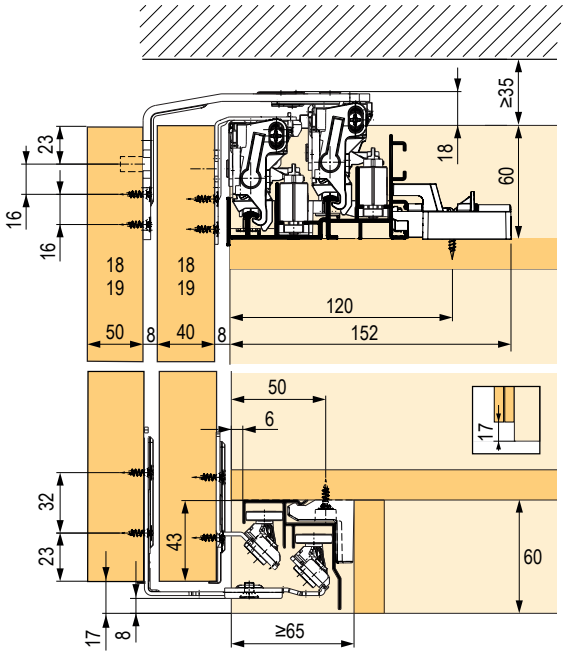

Súpravy na odsadenie spodnej hrany dverí od podlahy 17 mm

Podlaha bez koberca, alebo s kobercom s nízkym chlpom

hrúbka dverí (mm)	max. nosnosť (kg)	počet krídel		
		2	3	4
18–30	60	**398010**	**398014**	**398018**
22–30	80	398011	398015	398019
32–40	100	398012	398016	398020

Súpravy na odsadenie spodnej hrany dverí od podlahy 33 mm

Podlaha s kobercom s vysokým chlpom

hrúbka dverí (mm)	max. nosnosť (kg)	počet krídel		
		2	3	4
18–30	60	**398021**	**398025**	**398029**
22–30	80	398022	398026	398030
32–40	100	398023	398027	398031

Kompletné súpravy tlmenia

váha dverí (kg)	počet krídel		
	2	3[1]	4
15–35	**398032**	**398038**	**398041**
30–80	**398033**	**398039**	**398042**
60–100	**398034**	**398040**	×

[1] stredové dvere sa otvárajú na obe strany

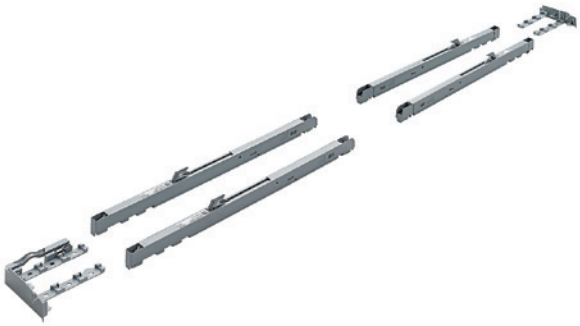

Profily vrátane príchytov pre rýchlomontáž

popis	dĺžka (mm)			
	2000	2300	4000	5300
kompletná súprava[1]	×	**398052**	**398053**	**457014**
Krycí profil	**398070**	×	×	×

[1] súprava obsahuje: horný, nosný a vodiaci profil pre klipovú montáž a klipy na upevnenie profilov

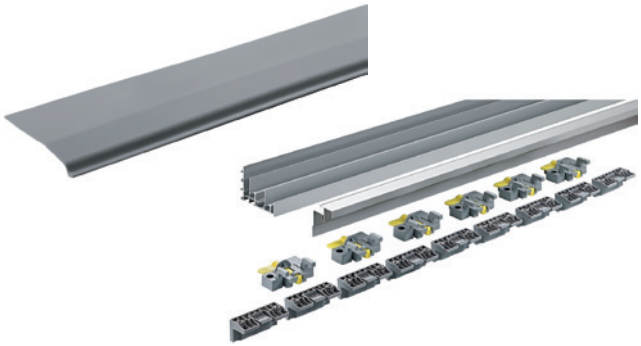

Tabuľka rozmerov dverí (mm) a orientačná váha krídla (kg)

max. šírka (mm)			600	650	700	750	800	850	900	950	1000
max. výška (mm)			1800	1950	2100	2250	2400	2550	2700	2850	3000
približná váha (kg)	DTDL	18 mm	13,0	15,2	17,6	20,3	23,0	26,0	29,2	32,5	36,0
		22 mm	16,2	19,0	22,1	25,3	28,8	32,5	36,5	40,6	45,0
		25 mm	18,4	21,5	25,0	28,7	32,6	36,8	41,3	46,0	51,0
		28 mm	19,4	22,8	26,5	30,4	34,6	39,0	43,7	48,7	54,0
		38 mm	24,8	29,2	33,8	38,8	44,2	49,9	55,9	62,3	69,0
		50 mm	36,7	43,1	50,0	57,4	65,3	73,7	82,6	92,1	102,0
	MDF	18 mm	14,0	16,5	19,1	21,9	25,0	28,2	31,6	35,2	39,0
		25 mm	19,4	22,8	26,5	30,4	34,6	39,0	43,7	48,7	54,0
		28 mm	21,6	25,4	29,4	33,8	38,4	43,4	48,6	54,2	60,0
	voština	38 mm	13,0	15,2	17,6	20,3	23,0	26,0	29,2	32,5	36,0
		50 mm									

Kovanie pre naložené dvere s horným vedením

- kovanie pre skriňu s 2 a 3 dverami
- pre hrúbku dverí 10 – 30 mm
- vozíky sú pripravené pre viac hrúbok dverí
- nosnosť 50 kg, maximálna výška krídla 2 600 mm
- nastavenie vertikálne ± 2 mm
- potrebná medzera medzi vrchnou doskou a stropom je 40 mm
- min. výška sokla je 60 mm
- odsadenie spodnej hrany krídel od podlahy je 30 mm
- spodné vozíky sú upravené tak, že sa nepoškodia (neohnú) ani v prípade, že vám na ne krídlo spadne
- prednú hranu profilu je možné prispôsobiť dekoru skrine pomocou samolepiacej pásky zo systému SlideLine M
- odporúčané rozmery krídel podľa ich počtu na skrini

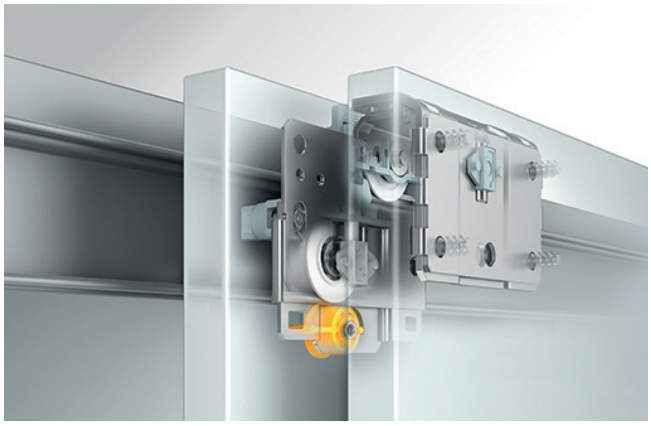

Súpravy kovania vrátane tlmenia a vodiacich profilov

počet dverí	použitie tlmičov	maximálna šírka skrine bez bočných stien v mm	hrúbka materiálu v mm			
			18–30		10–16	
			hmotnosť jedného krídla v kg		hmotnosť jedného krídla v kg	
			do 20	20–50	do 20	20–50
dvoje, predné dvere vľavo	iba pri zatváraní	2300	**504233**	**504449**	**504450**	**504451**
		3000	**504452**	**504453**	**504454**	**504455**
	pri zatváraní aj otváraní	2300	**504456**	**504457**	**504458**	**504459**
		3000	**504460**	**504461**	**504462**	**504463**
dvoje, predné dvere vpravo	iba pri zatváraní	2300	**504464**	**504465**	**504466**	**504467**
		3000	**504468**	**504469**	**504470**	**504471**
	pri zatváraní aj otváraní	2300	**504472**	**504473**	**504474**	**504475**
		3000	**504476**	**504477**	**504478**	**504479**
troje	iba pri zatváraní	2300	**504480**	**504481**	**504482**	**504483**
		4000	**504484**	**504485**	**504486**	**504487**
	pri zatváraní aj otváraní	2300	**504488**	**504489**	**504490**	**504491**
		4000	**504492**	**504493**	**504494**	**504495**
	pri zatváraní aj otváraní vrátane antikolízie	2300	**504496**	**504497**	**504498**	**504499**
		4000	**504500**	**504235**	**504501**	**504502**

Krycí profil

kód	dĺžka (mm)
404553	1500

Súprava na uchytenie do tenkého materiálu

kód	popis
404554	skladá sa zo špeciálnych puzdier a skrutiek

Maximálna výška krídla vzhľadom na jeho šírku

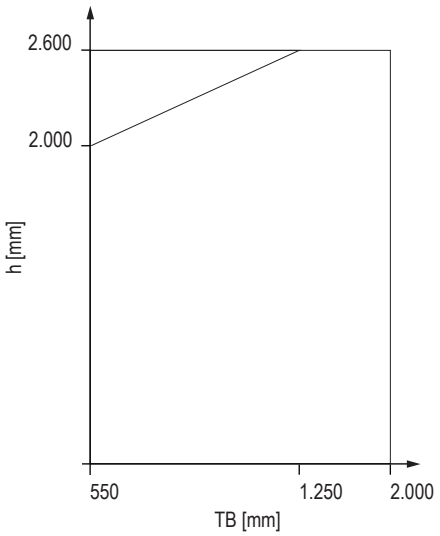

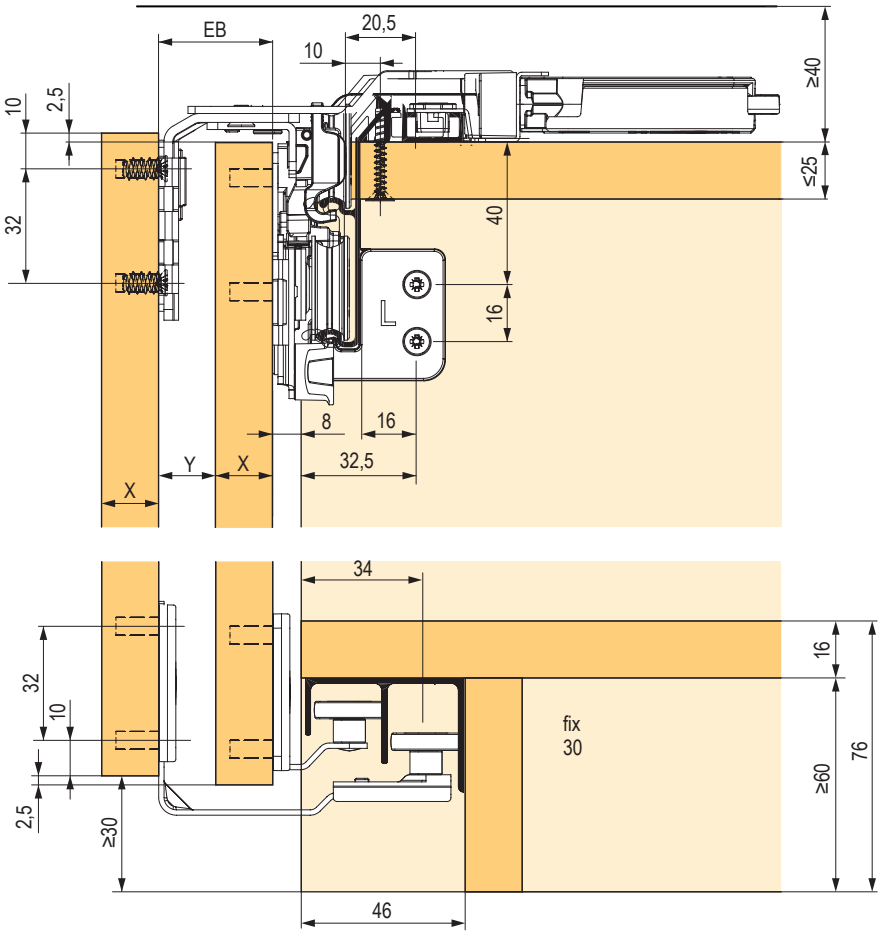

EB	X	Y
24	10 / 12	12 / 14
29	16	13
32	20	12
36	25	11
42	30	12
47	35	
52	40	
62	50	

TopLine 25, 27 a 1

TopLine 25 a 27

- 1 – 3-krídlová skriňa s horným vedením, vložené dvere
- nastavenie na výšku ± 2 mm
- možnosť tlmenia v smere zatvárania
- **nosnosť 25 kg**

Špecifikácie krídla:

- šírka (mm), 500 – 1 700
- výška (mm), 2 000
- váha (kg), 25
- hrúbka (mm), 16 – 19

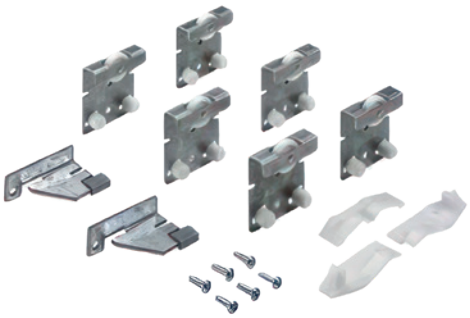

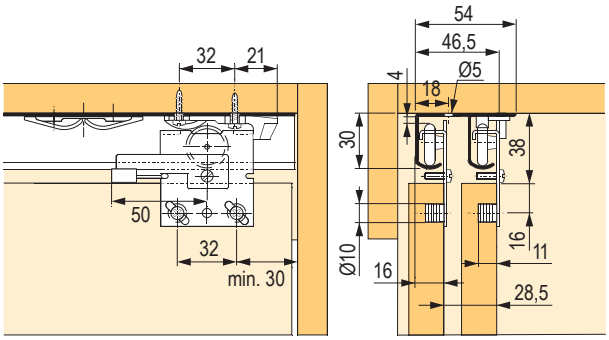

TopLine 1

- 1 – 3-krídlová skriňa s horným vedením, vložené dvere
- nastavenie na výšku ± 2 mm, doplnkovo až + 8 mm
- bez možnosti tlmenia
- **nosnosť 50 alebo 75 kg**

Špecifikácie krídla:

- šírka (mm), 500 – 3 000
- výška (mm), 2 500
- váha (kg), 50 alebo 75
- hrúbka (mm), 16 – 19

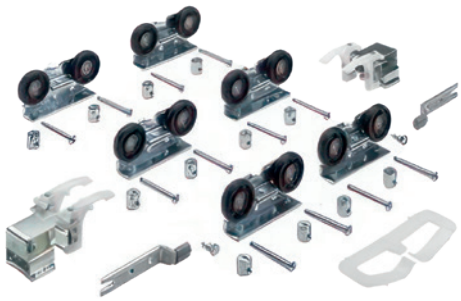

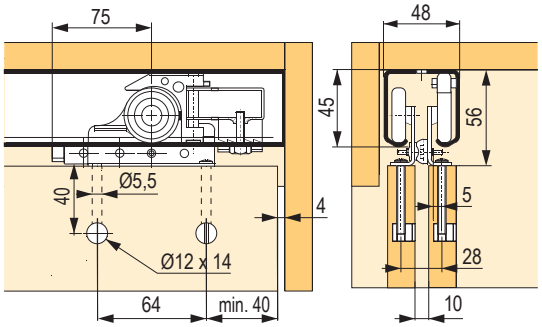

horné vedenie		pre počet krídel			vodiaci profil (mm)			
typ	nosnosť (kg)	1	2	3	3000	3 500 jednoduchý	3 500 dvojitý	6000
TopLine 25/27	25	107858	**107427**	**107425**	×	107855	**107002**	×
TopLine 25 / 27 s tlmením[1]		×	506990	×				
TopLine 1	50	×	**107491**	107492	**106925**	×	×	119079
TopLine 1 s tlmením		×	506991	×				
TopLine 1	75	×	107844	107845	**106925**	×	×	119079
TopLine 1 s tlmením		×	506992	×				
spodné vedenie								
STB 11		**107470**	**107470**	107703	458362	×	×	×
STB 12		**107471**	**107471**	107704	**106958**	×	×	119101
STB 15		107705	107705	107707	106965	×	×	106970
STB 35		**103914** – 1×	**103914** – 2×	**103914** – 3×	×	**106961** biely	×	×
STB 35		**103914** – 1×	**103914** – 2×	**103914** – 3×	×	**106976** hnedý	×	×
STB 35		**103914** – 1×	**103914** – 2×	**103914** – 3×	×	**106959** borovica	×	×

[1] znižuje nosnosť vozíkov na 20 kg!

spodné vedenie STB

STB11

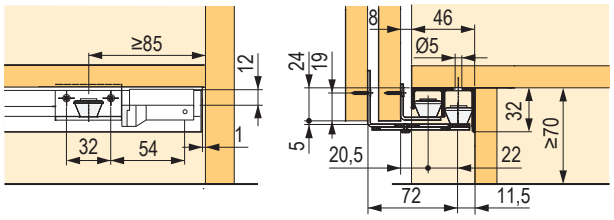

STB12

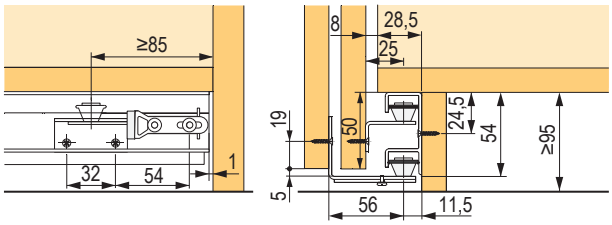

STB15

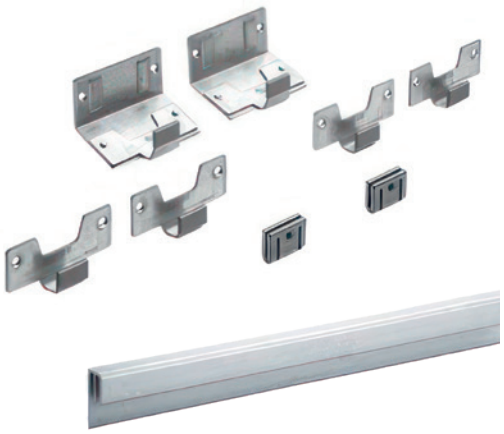

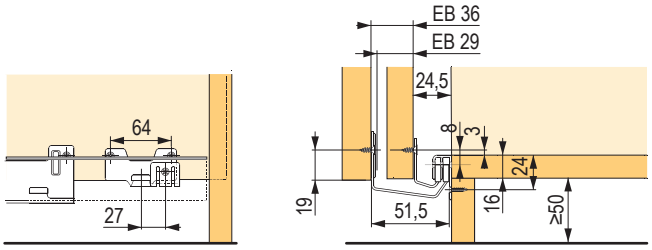

STB35

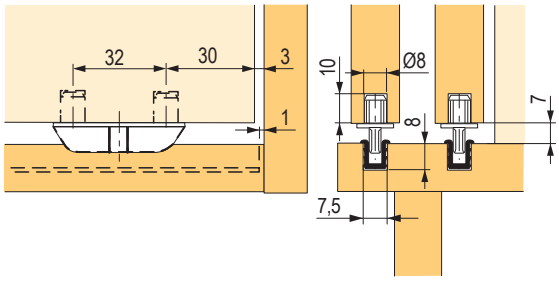

07

úchytové profily

Príslušenstvo

Pre hrúbku dverí 18 – 19 mm

kód	kód Hettich	dĺžka (mm)	farba
210128	9136121	2500	hliník

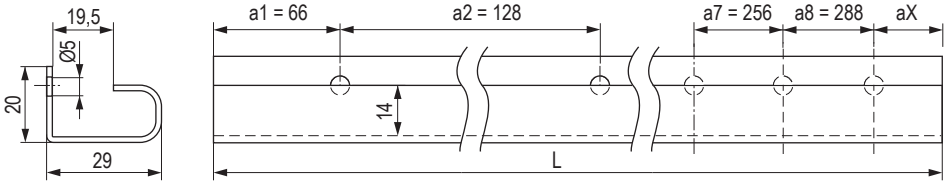

Tvar U, pre hrúbku dverí 18 – 19 mm

kód	kód Hettich	dĺžka (mm)	farba
210129	9136122	2500	hliník

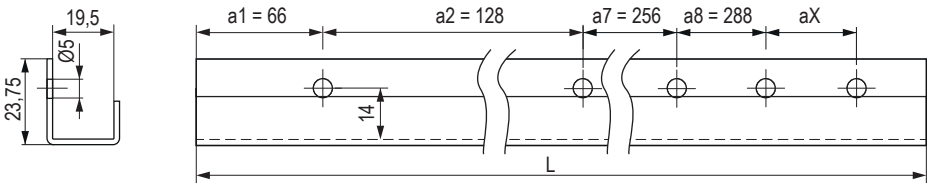

Súpravy vozíkov

kód	kód Hettich	popis
299879	9208511	súprava vozíkov s tlmením pri zatváraní aj otváraní[1]
209808	9134311	súprava vozíkov s tlmením pri zatváraní[2]
210114	9136103	súprava vozíkov bez tlmenia[3]

- vložené dvere s horným vedením
- kovanie pre posuvné dvere s 1 alebo 2 dráhami
- hrúbka vrchnej dosky minimálne 16 mm
- pre drevené dvere a dvere s hliníkovým rámom
- nosnosť do 15 kg
- výška dverí do 1 500 mm
- šírka 400 – 1 000 mm a hrúbka 16 – 19 mm
- nastavenie výšky bez použitia náradia ± 1,5 mm
- rýchle zavesenie dverí bez použitia náradia
- možno kombinovať s vodiacimi klzákmi alebo vodiacimi systémami STB 11 alebo STB 35
- testované podľa DIN EN 15706, úroveň 3

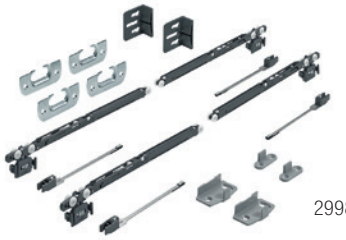

299879

[1] súprava obsahuje:
- súčiastky pre skriňu s 2 dverami
- 4 ks horný vozík Silent System
- 4 ks aktivátor pre Silent System
- 4 ks adaptér pre drevené dvere
- 2 ks dolný vodiaci diel pre drevené dvere
- 2 ks dolný vodiaci diel pre dvere s hliníkovým rámom
- 2 ks dverový doraz / dištančný diel
- šírka dverí min. 590 mm

209808

[2] súprava obsahuje:
- súčiastky pre skriňu s 2 dverami
- 2 ks horný vozík
- 2 ks horný vozík Silent System
- 2 ks aktivátor pre Silent System
- 2 ks koncový doraz
- 4 ks adaptér pre drevené dvere
- 2 ks dolný vodiaci diel pre drevené dvere
- 2 ks dolný vodiaci diel pre dvere s hliníkovým rámom
- 2 ks dverový doraz / dištančný diel
- šírka dverí min. 410 mm

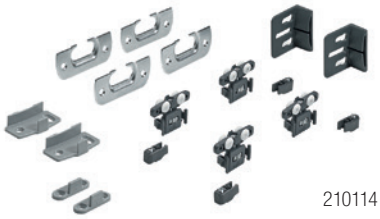

210114

[3] súprava obsahuje:
- súčiastky pre skriňu s 2 dverami
- 4 ks horný vozík
- 4 ks koncový doraz
- 4 ks adaptér pre drevené dvere
- 2 ks dolný vodiaci diel pre drevené dvere
- 2 ks dolný vodiaci diel pre dvere s hliníkovým rámom
- 2 ks dverový doraz / dištančný diel
- šírka dverí min. 400 mm

Vodiace profily

kód	kód Hettich	popis
210115	9136105	horný vodiaci profil dvojitý, 2 m[1]
210476	9145851	horný vodiaci profil jednoduchý, 2 m[2]
210116	9136106	horný vodiaci profil jednoduchý s otočnými poistkami, 2 m[3]

[1] 210115
- hrúbka vrchnej dosky minimálne 16 mm
- hrúbka dverí maximálne 19 mm
- hliník bez povrchovej úpravy
- maximálna vzdialenosť posledného otvoru od konca profilu je 50 mm, ak je posledný otvor po skrátení profilu vo vzdialenosti väčšej ako 50 mm, je potrebné vyvŕtať otvor nový

[2] 210476
- hrúbka vrchnej dosky minimálne 16 mm
- hliník bez povrchovej úpravy

[3] 210116
- hrúbka vrchnej dosky minimálne 19 mm
- nie je možné použiť pre MDF a tvrdé drevo
- hliník bez povrchovej úpravy
- vzdialenosť medzi poslednou otočnou poistkou a koncom profilu musí byť minimálne 40 mm a maximálne 100 mm, na to je treba dbať pri skracovaní

Vŕtanie drevených dverí

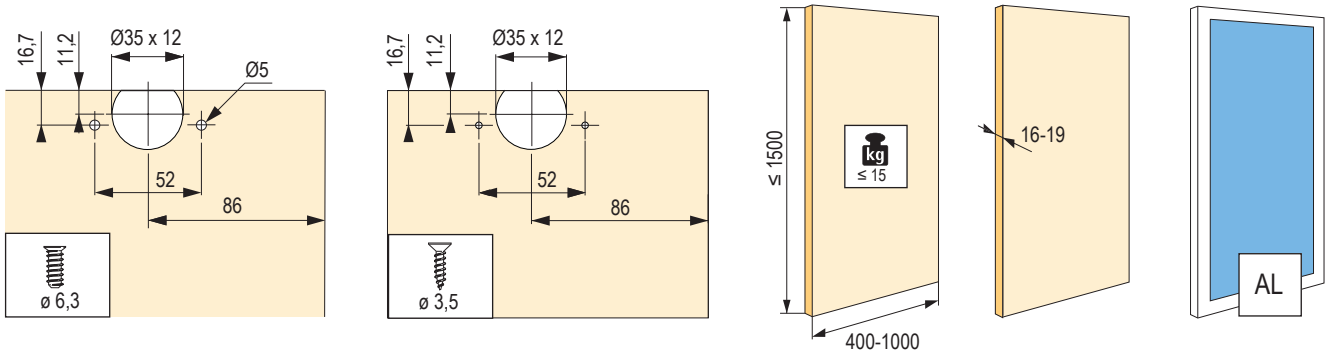

Minimálna šírka dverí pre varianty s tlmením.

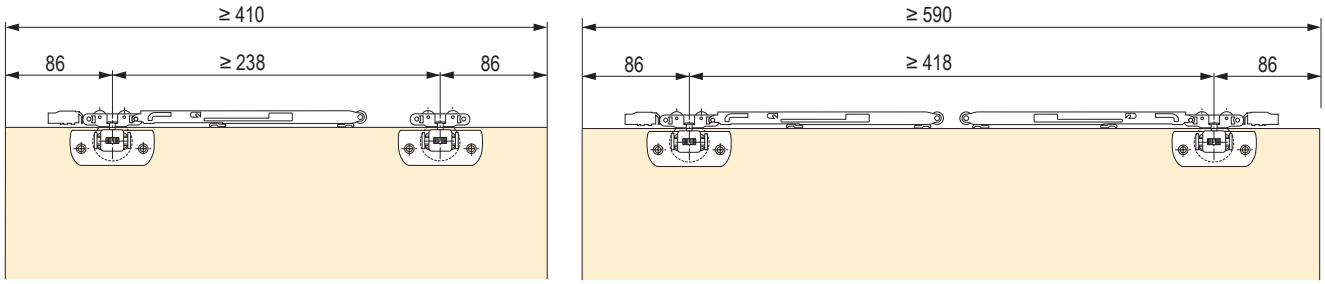

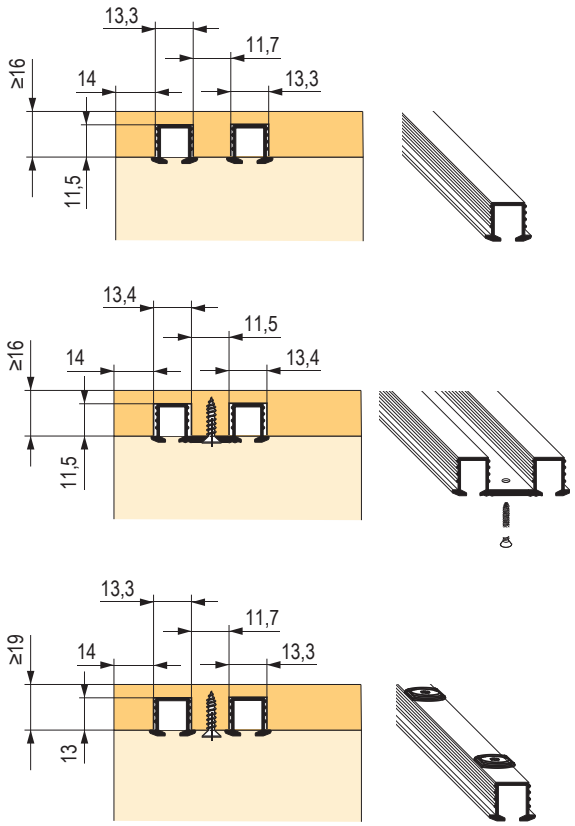

Umiestnenie vodiacich profilov pri 19 mm hrúbke dverí.

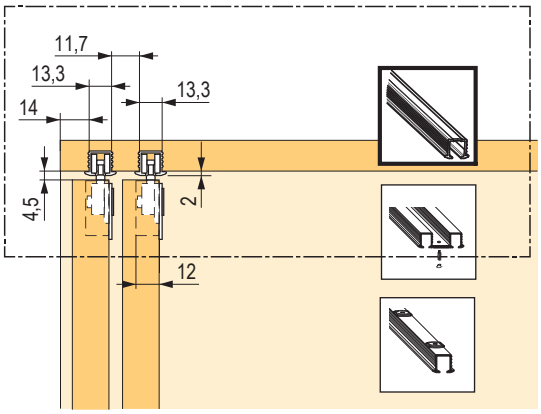

Montážny návod spodného vedenia pri použití vodiaceho třňa.

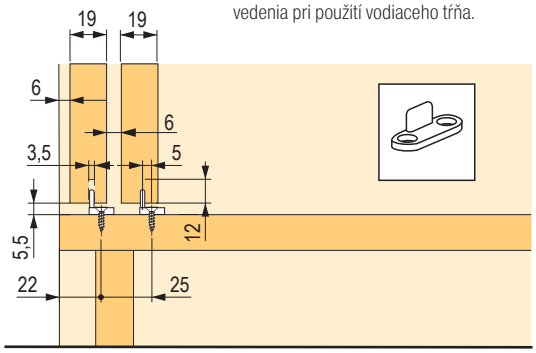

kovanie na posuvné dvere s dolným vedením

SlideLine M	SlideLine 55 a 55 plus	SlideLine 56	SlideLine 97

popis	kovanie pre posuvné dvere s dvomi nosnými profilmi	kovanie pre posuvné dvere s dvomi nosnými profilmi	kovanie pre posuvné dvere s dvomi nosnými profilmi	kovanie pre sklenené posuvné dvere s dolným nosným dvojdráhovým profilom
počet dráh	1 a 2	2	2	2
pohyb krídla	horizontálny	horizontálny	horizontálny	horizontálny
konštrukcia	naložená aj vložená	vložená	vložená	vložená
hmotnosť dverí	10 a 30 kg	max. 15 kg s plastovým profilom max. 30 kg s hliníkovým profilom	max. 40 kg	max. 50 kg
výška dverí	300 – 1 800 mm	700 – 1 500 mm	×	×
materiál dverí / rámu	drevo, sklo, hliník	drevo	drevo	sklo
materiál nosného profilu	hliník	plast alebo hliník	hliník	hliník
tlmenie Silent System	integrované	voliteľne pri SlideLine 55 plus	×	×

SlideLine M

Kovanie pre naložené aj vložené krídla

- systém pre vedenie naložených alebo vložených dverí
- možnosť tlmenia v oboch smeroch vrátane protikolízneho
- nastavenie na výšku ± 2 mm
- použitie pre masívne, sklenené a dvere v rámčeku
- šírka rámčeka min 55 mm, s adaptérom však aj 19 mm

Špecifikácie krídla:

- šírka (mm), 300 – 1 800
- výška (mm), 2 000
- váha (kg), 30
- hrúbka (mm), 6 – 25

Súpravy vozíkov pre 1 krídlo

kód	kód Hettich	popis	minimálna šírka krídla (mm)	nosnosť (kg)
299835	9201921	s tlmením	450	10
235675	9156338			30
235674	9156339	bez tlmenia	300	

Súpravy adaptérov pre sklenené dvere krídlo

kód	kód Hettich	popis	pre variant
299826	9184566	na sklo, na nalepenie	s tlmením

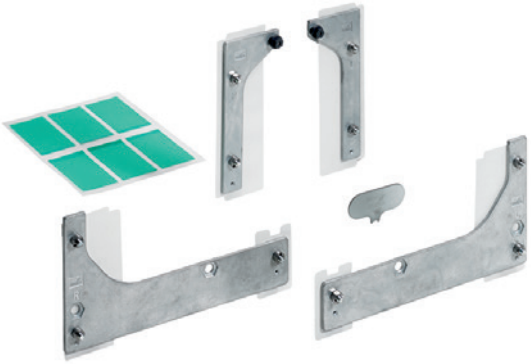

Vodiace profily

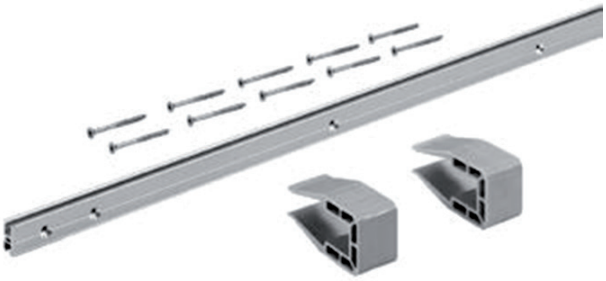

výška profilu (mm)	dĺžka (mm)	
naložené	2500	4000
16	299836	299837
18	**299838**	**299839**
22	299840	299841
25	299842	299843
vložené		
na priskrutkovanie	328948	×

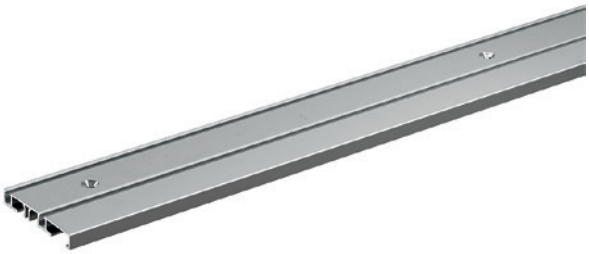

Krycia páska na nalepenie

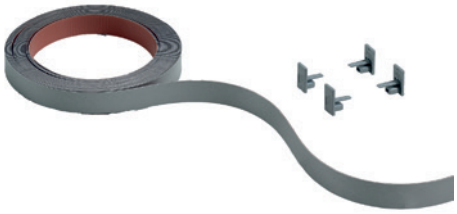

kód	kód Hettich	popis
299852	9209277	18 / 2 500 mm, strieborná
299853	9209278	18 / 4 000 mm, strieborná
299854	9209279	18 / 2 500 mm, čierna
299855	9209280	18 / 4 000 mm, čierna
299856	9209281	18 / 2 500 mm, biela
299857	9209283	18 / 4 000 mm, biela

SlideLine 55

- možno použiť v kancelárii aj obývacom nábytku pre malé až stredne veľké dvere
- vložené dvere
- 2-dráhové, s dolným nosným profilom
- pre drevené dvere

Špecifikácie krídla:
- šírka (mm): 400 – 2 000
- výška (mm): max 1 500
- hrúbka (mm): 16 – 19
- váha (kg): 15 alebo 30

Vozík na naskrutkovanie

kód	kód Hettich	popis
108209	25122	15 kg
107610	70962	30 kg

- výškovo nastaviteľný
- kladky z plastu s dvojito uloženou osou
- na 1 dvere sú potrebné 2 vozíky
- hnedý plast

Montážny návod

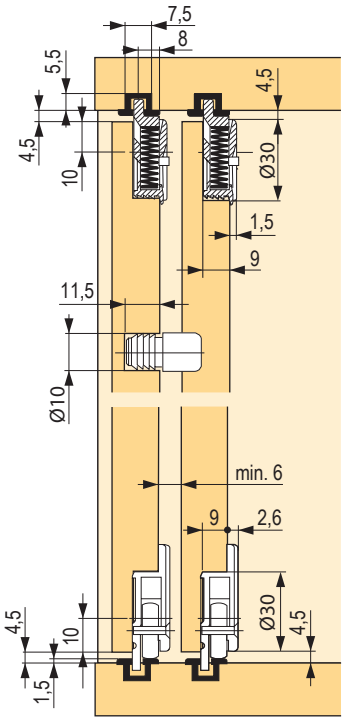

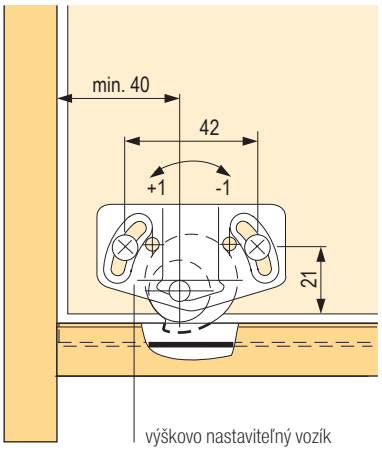

Vodiaci diel s pružinou

kód	kód Hettich	popis
108195	25123	hnedý

- na 1 dvere sú potrebné 2 vodiace diely
- plast

Súprava tlmení

kód	kód Hettich	popis
107483	9079731	súprava tlmení

Doraz a dištančný diel na naskrutkovanie

kód	kód Hettich	popis
104418	70963	hnedý

- pre max. hmotnosť dverí do 30 kg
- pre skriňu s 2 dverami je potrebný 1 doraz / dištančný diel
- oceľ pozinkovaná

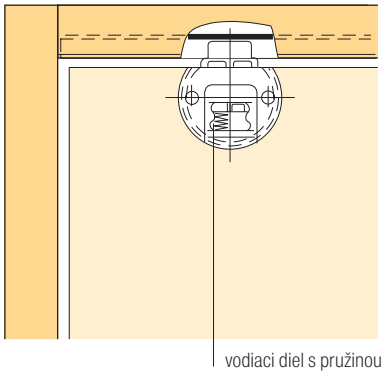

Vozík pre skriňu s 2 vloženými dverami

kód	kód Hettich	popis
180358	9115217	plast sivý

- na 1 dvere sú potrebné 2 vodiace diely

Vozík pre skriňu s 2 vloženými dverami

kód	kód Hettich	popis
180359	9115219	plast sivý

- na 1 dvere sú potrebné 2 vodiace diely

Dištančný diel

kód	kód Hettich	popis
180361	9115216	plast sivý

- pre skriňu s 2 dverami je potrebný 1 ks

Koncový doraz

kód	kód Hettich	popis
133018	9115218	plast sivý

- pre skriňu s 2 dverami je potrebný 1 ks

Aktivátor tlmiacej jednotky

kód	kód Hettich	popis
208939	9118477	plast sivý

Tlmenie SILENT SYSTEM pre vložené dvere

kód	kód Hettich	popis
202680	9119584	vľavo
202681	9119585	vpravo

nastavenie a montáž

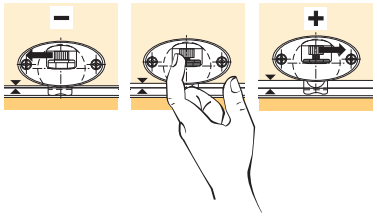

rozmerová schéma pre vložené dvere

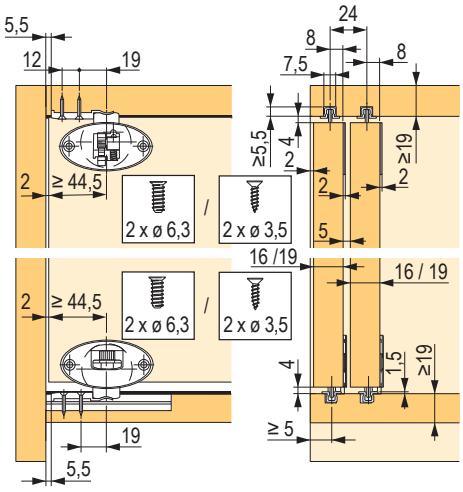

vŕtanie pre 2 dvere s tlmením

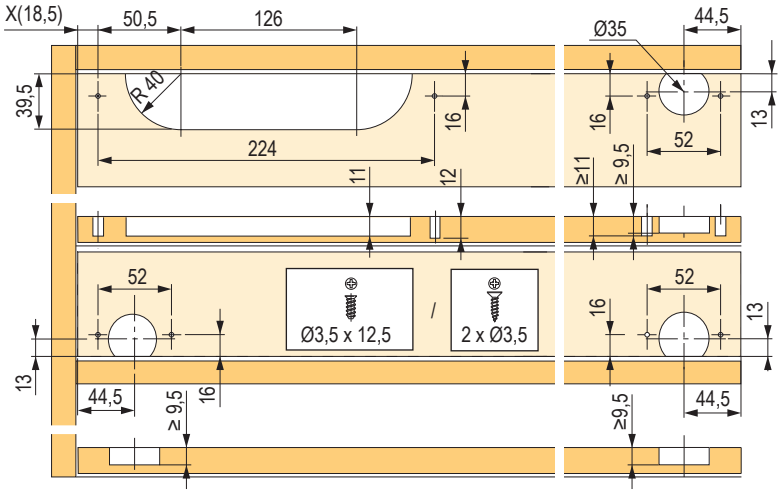

vodiace profily pre SlideLine 55, 55 plus a 56

Horný a dolný profil

kód	kód Hettich	farba
103791	1079090	striebristo eloxovaný
107608	70961	tmavohnedý

- pre max. hmotnosť dverí do 30 kg
- dĺžka 4 000 mm
- hliník

Horný a dolný profil SlideLine 55

kód	kód Hettich	farba
106951	25120	biely
106935	25121	hnedý
106950	25660	béžový
106946	61546	sivý
106952	66900	čierny

- pre max. hmotnosť dverí do 15 kg
- dĺžka 4 000 mm
- plast

Súpravy kovania

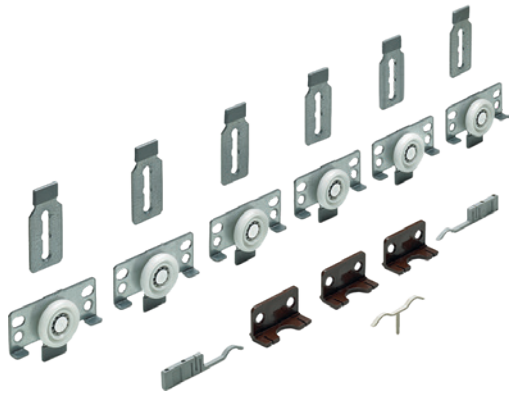

kód	kód Hettich		popis
104094	45234	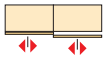	2 posuvné dvere / 1 súprava[1]
107615	45235	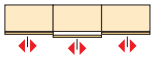	3 posuvné dvere / 1 súprava[2]

[1] súprava obsahuje: 4 vozíky, 4 vodiace diely, 2 koncové dorazy, 2 dištančné diely
[2] súprava obsahuje: 6 vozíkov, 6 vodiacich dielov, 2 koncové dorazy, 3 dištančné diely, 1 stredová zarážka pre predné dvere

Montážny návod

Horný a dolný profil

kód	kód Hettich	farba
104429	71110	striebristo eloxovaný
107614	71109	tmavo eloxovaný

- dĺžka 3 000 mm
- hliník

Súprava tlmení

kód	kód Hettich	popis
107483	9079731	súprava tlmení

- určené pre SlideLine 55, SlideLine 56 a TopLine 110.

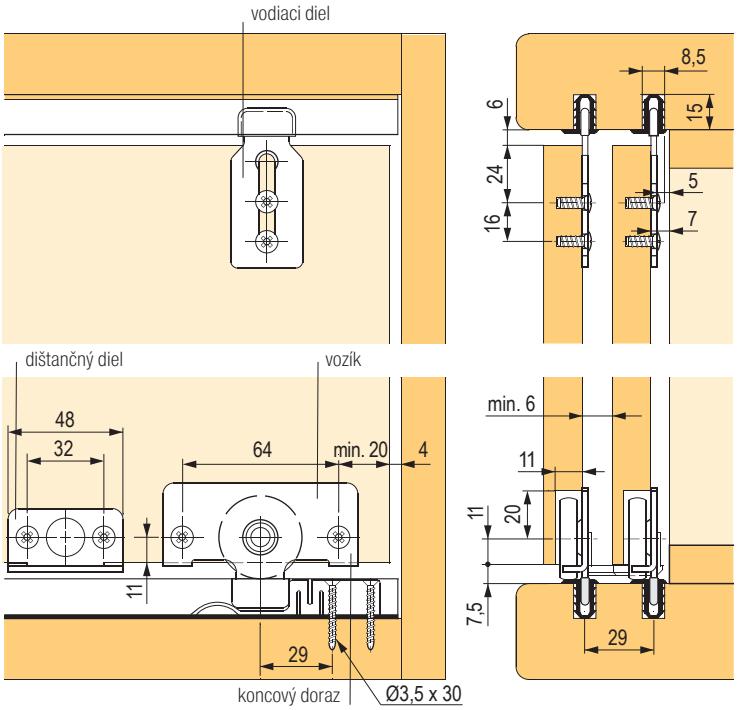

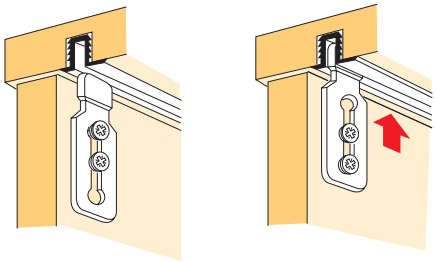

Montážny návod
Vodiace diely namontovať najprv voľne. Nasadiť dvere a vodiace diely nasunúť hore do profilu. Utiahnuť skrutky.

SlideLine 97

Pre posuvné sklenené krídla

- systém pre vedenie vložených sklenených dverí
- bez možnosti tlmenia
- hmotnosť krídla 25 alebo 50 kg
- vozíky s guľôčkovým ložiskom zaisťujú veľmi ľahký chod

Špecifikácie krídla:

- šírka (mm), 250 – 2 500
- výška (mm), 2 800
- váha (kg), 25 alebo 50
- hrúbka (mm), 5, 6 a 8
- pri použití skla s hrúbkou 8 mm nie je potrebné tesnenie

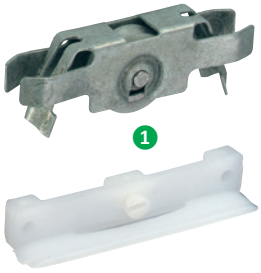

1

2

3 4 [1]

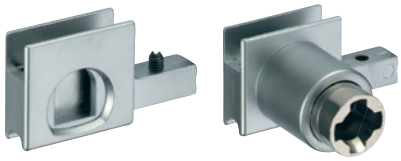

5 [1] 6 [1]

variant
- s koncovkou 76 480

variant:
- s úchytkou 76 481
- a koncovkou 76 480

variant:
- s adaptérom 76 482
- a tlačným zámkom 76 483

PRÍSLUŠENSTVO

kód	kód Hettich	popis
1 **108212**	76472	vozík, nosnosť 12,5 kg
2 **104252**	76475	doraz a poistka proti vysadeniu
3 **105109**	76480	koncovka
4 **104562**	76481	koncovka s úchytkou[1]
5 **107013**	76482	koncovka, protikus k zámku[1]
6 **104564**	76483	zámok bez vložky[1]
108176	9078862	cylindrická vložka – 18001
108175	9078861	cylindrická vložka – 18001 – 18050
108174	9078860	cylindrická vložka – 18001 – 18020

[1]Možno použiť vľavo aj vpravo

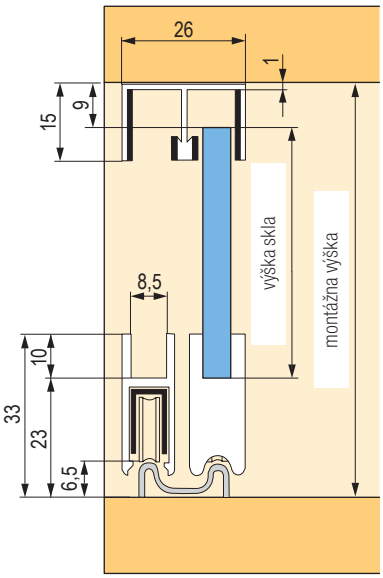

- výška skla
- bez nosného profilu: svetlá výška – 32 mm

maximálna nosnosť:
- s 2 vozíkmi: cca 25 kg
- so 4 vozíkmi: cca 50 kg

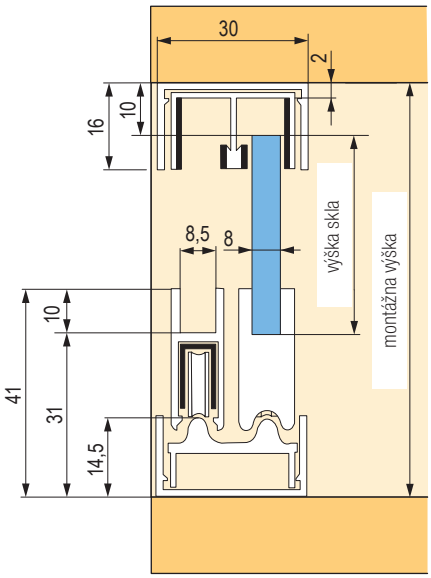

- výška skla
- bez nosného profilu: svetlá výška – 41 mm

maximálna nosnosť:
- s 2 vozíkmi: cca 25 kg
- so 4 vozíkmi: cca 50 kg

Vodiace a rámové profily

	kód	kód Hettich	popis	dĺžka (mm)
1	**107600**	76470	horný	5000
	167491	×		3000
	167489	×		2000
2	**107596**	76471	nosný na usadenie skla a vozíkov	5000
	167493	×		3000
	167492	×		2000
3	**106985**	76473	tesniaci pre hrúbku skla 5 mm	5000
	167481	×		3000
	167480	×		2000
4	**106986**	76474	tesniaci pre hrúbku skla 6 mm	5000
	167534	×		3000
	167533	×		2000
5	**104248**	76478	dolný na samostatné použitie	5000
	167537	×		3000
	167536	×		2000
6	**107607**	76479	dolný na usadenie do rámčeka	5000
	167488	×		3000
	167487	×		2000
7	**107284**	76476	rámový	5000
	167483	×		3000
	167482	×		2000
8	**107785**	76477	tesniaci profil do rámu (na stenu)	5000
	167485	×		3000
	167484	×		2000

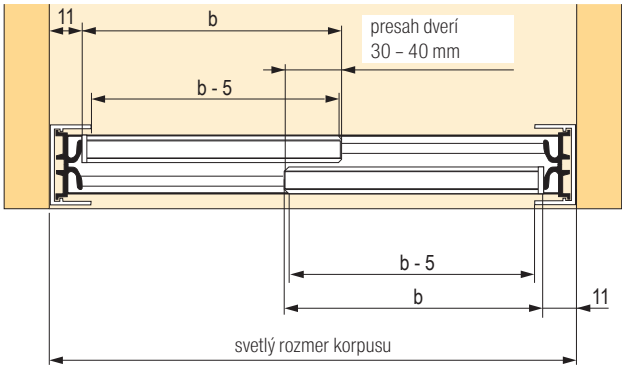

b = šírka skla

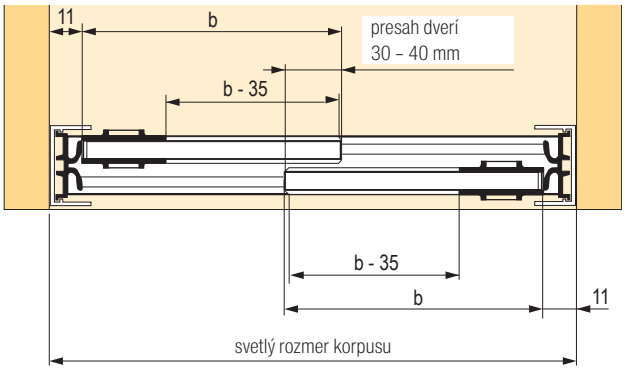

b = šírka skla

V prípade, ak je svetlá šírka skrine nepárne číslo, zaokrúhli sa nahor na najbližšie párne číslo.

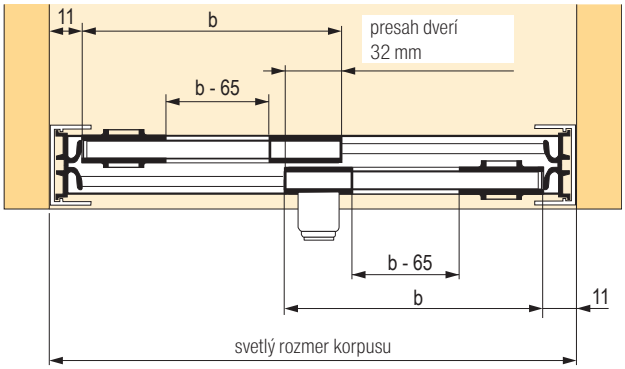

b = šírka skla

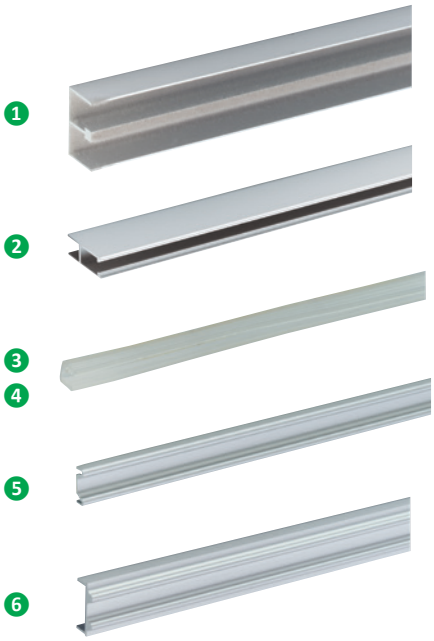

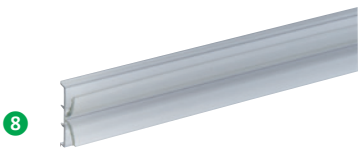

kovanie pre skladacie dvere

Hettich

	WingLine L	WingLine S	WingLine 230	Wing 77
popis	kovanie pre samočinné otváranie dverí pomocou zatlačenia (push) alebo ľahké potiahnutie za úchytku (pull)	spojené s bokom, kovanie pre skladacie dvere, s horným alebo dolným vodiacim profilom	spojené s bokom, kovanie pre skladacie dvere, s horným nosným profilom pre veľké šírky a výšky dverí	voľný pohyb pred korpusom, kovanie pre posuvné a skladacie dvere, bez spojenia s bokom, s horným nosným a dolným vodiacim profilom
počet krídel	2	2	2	2 alebo 4
hmotnosť dverí	5 a 25 kg	2 – 5 kg	20 – 25 kg	max. 20 (25) kg 4 (2) krídla
uchytenie na bok korpusu	áno	áno	áno	nie
materiál dverí / rámu	drevo	drevo	drevo	drevo
výška dverí	max. 2 400 mm	max. 1 000 mm	max. 3 000 mm	max. 2 400 mm
šírka krídla	max. 600 mm	max. 450 mm	max. 600 mm	max. 400 (500) mm
dolné vedenie	voliteľné	nie	nie	áno
materiál profilu	hliník	hliník	hliník	oceľ / hliník

Pre skladacie krídla

Špecifikácia:
- naložené skladacie dvere
- unikátny systém otvárania malých skriniek aj veľkých skríň:
- Push to move – zatlačením na čelo
- Pull to move Silent – potiahnutím za úchytku

- pri systéme Push to move je nutné dvere pri zatváraní dotlačiť
- pri Pull to move Silent sa dvere zatvoria samy tlmene
- otváranie aj zatváranie je vždy s tlmením
- použitie na masívne dvere
- montáž bez použitia náradia
- minimálny presah otvorených dverí do svetlej šírky
- využitie: spálne, kuchyne aj kancelárie

Špecifikácie krídla:
- šírka 250 – 600 mm
- výška 1 000 – 2 400 mm
- maximálna hmotnosť 25 kg
- hrúbka materiálu 16 – 25 mm
- potrebná svetlosť medzi vrchnou doskou a stropom 0 mm
- minimálna vzdialenosť od krídla po strop 2 mm
- potrebná výška sokla 70 mm

Pull to move Silent a Push to move sú dva nové a jedinečné otváracie mechanizmy pre skladacie dvere.
- ľahkým potiahnutím za úchytku alebo jemným zatlačením na dvere (bez úchytiek) sa zostava automaticky otvára a dôjde tlmene do otvorenej pozície
- fascinujúci efekt otvárania na čisto mechanickom základe
- nevyžaduje káble ani prívod prúdu

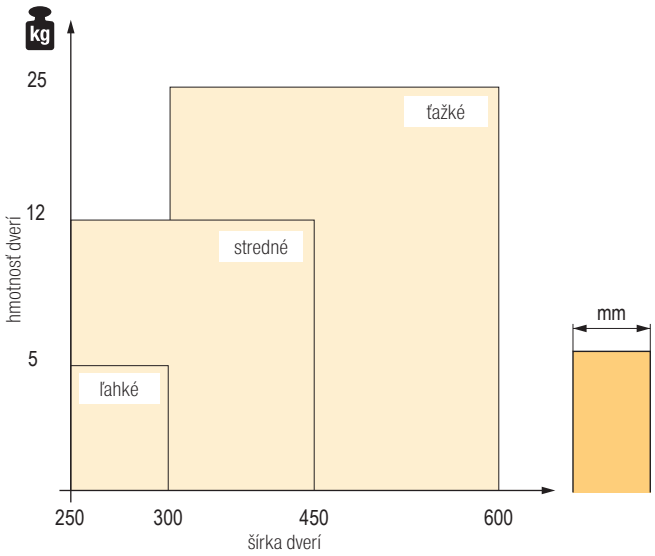

Odporúčaný počet korpusových a skladacích závesov

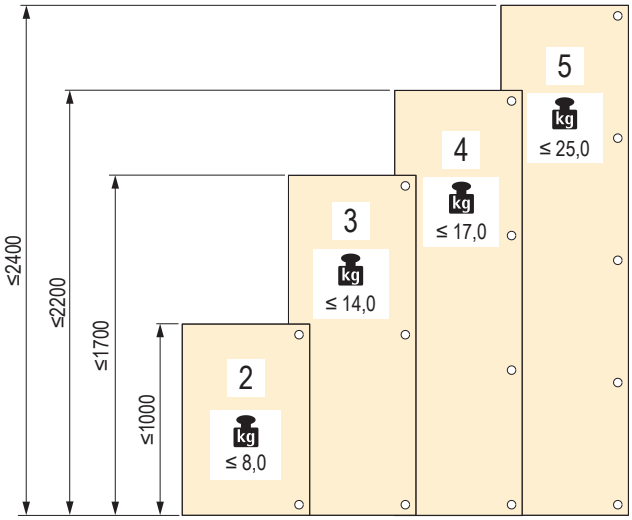

kovanie pre skladacie dvere

Push to move ľahké a stredné dvere bez dolného vedenia

- **Verzia:** Kompletná súprava kovania WingLine L Push to move pre ľahké a stredne ťažké dvere vrátane otváracieho mechanizmu, horného vedenia a skladacích medzidverových závesov. Bez dolného vedenia. Dvere sa otvoria krátkym zatlačením, pri zatvorení sa musia dotlačiť.

strana otvárania / max. šírka skrine	maximálna výška krídla	1000 mm				1700 mm			
	maximálna hmotnosť / šírka jedného krídla	ľahké do 5 kg / 250 – 300 mm		stredne ťažké 5 – 12 kg / 250 – 450 mm		ľahké do 5 kg / 250 – 300 mm		stredne ťažké 5 – 12 kg / 250 – 450 mm	
	typ prevedenia skladacieho závesu	na skrutku	na zalisovanie	na skrutku	na zalisovanie	na skrutku	na zalisovanie	na skrutku	na zalisovanie
	farba mechanizmu								
doprava / 600 mm (ľahké), 900 mm (stredne ťažké)	sivá	**477482**	**477946**	**477725**	**477948**	**477502**	**477947**	**477937**	**477949**
	biela	477938	477950	477942	477954	477940	477952	477944	477956
	čierna	477939	477951	477943	477955	477941	477953	477945	477957
doľava / 600 mm (ľahké), 900 mm (stredne ťažké)	sivá	**477970**	**477958**	**477972**	**477960**	**477971**	**477959**	**477973**	**477961**
	biela	477974	477962	477978	477966	477976	477964	477980	477968
	čierna	477975	477963	477979	477967	477977	477965	477981	477969
doprava + doľava / 1 200 mm (ľahké aj stredne ťažké)	sivá	**477994**	**477982**	×	×	**477995**	**477983**	**484177**	**484183**
	biela	477998	477986	×	×	478000	477988	484247	484249
	čierna	477999	477987	×	×	478001	477989	484251	484253
doprava + doľava / 1 800 mm (stredne ťažké)	sivá	×	×	**477996**	**477984**	×	×	**477997**	**477985**
	biela	×	×	478002	477990	×	×	478004	477992
	čierna	×	×	478003	477991	×	×	478005	477993

ako povinné príslušenstvo je nutné dokúpiť aretáciu, pozri strana 07.98

odporúčané bočné závesy, pozri súvisiaci sortiment pri jednotlivých súpravách

Push to move ľahké a stredné dvere s dolným vedením

- **Verzia:** Kompletná súprava kovania WingLine L Push to move pre ľahké a stredne ťažké dvere vrátane otváracieho mechanizmu, horného a dolného vedenia a skladacích medzidverových závesov. Dvere sa otvoria krátkym zatlačením, pri zatvorení sa musia dotlačiť.

strana otváranie / max. šírka skrine	maximálna výška krídla	1000 mm				1700 mm				2200 mm		2400 mm	
	maximálna hmotnosť / šírka jedného krídla	ľahké do 5 kg / 250 – 300 mm		stredne ťažké 5 – 12 kg / 250 – 450 mm		ľahké do 5 kg / 250 – 300 mm		stredne ťažké 5 – 12 kg / 250 – 450 mm		stredne ťažké 5 – 12 kg / 250 – 450 mm		stredne ťažké 5 – 12 kg / 250 – 450 mm	
	typ prevedenia skladacieho závesu	na skrutku	na zalisovanie	na skrutku	na zalisovanie	na skrutku	na zalisovanie	na skrutku	na zalisovanie	na skrutku	na zalisovanie	na skrutku	na zalisovanie
	farba mechanizmu												
doprava / 600 mm (ľahké), 900 mm (stredne ťažké)	sivá	**479617**	**479629**	**479619**	**479631**	**479618**	**479630**	**479620**	**479632**	**481153**	**481159**	**481154**	**481160**
	biela	479621	479633	479625	479637	479623	479635	479627	479639	481155	481161	481157	481163
	čierna	479622	479634	479626	479638	479624	479636	479628	479640	481156	481162	481158	481164
doľava / 600 mm (ľahké), 900 mm (stredne ťažké)	sivá	**479653**	**479641**	**479655**	**479643**	**479654**	**479642**	**479656**	**479644**	**481171**	**481165**	**481172**	**481166**
	biela	479657	479645	479661	479649	479659	479647	479663	479651	481173	481167	481175	481169
	čierna	479658	479646	479662	479650	479660	479648	479664	479652	481174	481168	481176	481170
doprava + doľava / 1 200 mm (ľahké aj stredne ťažké)	sivá	**479677**	**479665**	×	×	**479678**	**479666**	**484653**	**484630**	**484645**	**484641**	**484659**	**484656**
	biela	479681	479669	×	×	479683	479671	484654	484633	484647	484642	484660	484657
	čierna	479682	479670	×	×	479684	479672	484655	484634	484649	484643	484661	484658
doprava + doľava / 1 800 mm (stredne ťažké)	sivá	×	×	**479679**	**479667**	×	×	**479680**	**479668**	**481183**	**481177**	**481184**	**481178**
	biela	×	×	479685	479673	×	×	479687	479675	481185	481179	481187	481181
	čierna	×	×	479686	479674	×	×	479688	479676	481186	481180	481188	481182

ako povinné príslušenstvo je nutné dokúpiť aretáciu, pozri strana 07.98

odporúčané bočné závesy, pozri súvisiaci sortiment pri jednotlivých súpravách

Push to move ťažké dvere s dolným vedením

- **Verzia:** Kompletná súprava kovania WingLine L Push to move pre ťažké dvere vrátane otváracieho mechanizmu, horného a dolného vedenia a skladacích medzidverových závesov. Dvere sa otvoria krátkym zatlačením, pri zatvorení sa musia dotlačiť.

strana otvárania / max. šírka skrine	maximálna výška krídla	1700 mm		2200 mm		2400 mm	
	maximálna hmotnosť / šírka jedného krídla	ťažké 12 – 25 kg / 300 – 600 mm		ťažké 12 – 25 kg / 300 – 600 mm		ťažké 12 – 25 kg / 300 – 600 mm	
	typ prevedenia skladacieho závesu	na skrutku	na zalisovanie	na skrutku	na zalisovanie	na skrutku	na zalisovanie
	farba mechanizmu						
doprava / 1 200 mm	sivá	**479690**	**479696**	**479725**	**479731**	**479726**	**479732**
	biela	479693	479699	479727	479733	479729	479735
	čierna	479694	479700	479728	479734	479730	479736
doľava / 1 200 mm	sivá	**479708**	**479702**	**479743**	**479737**	**479744**	**479738**
	biela	479711	479705	479745	479739	479747	479741
	čierna	479712	479706	479746	479740	479748	479742
doprava + doľava / 2 400 mm	sivá	**479720**	**479714**	**479755**	**479749**	**479756**	**479750**
	biela	479723	479717	479757	479751	479759	479753
	čierna	479724	479718	479758	479752	479760	479754

ako povinné príslušenstvo je nutné dokúpiť aretáciu

odporúčané bočné závesy, pozri súvisiaci sortiment pri jednotlivých súpravách

Aretácia pre základnú súpravu Push to move

kód	prevedenie	popis	farba
386105	mechanická aretácia	na priskrutkovanie pod medzistenu, odsadenie medzisteny 3 mm	sivá
386106			biela
386107			čierna
416468	magnetická aretácia Design	na zalisovanie do medzisteny, odsadenie medzisteny 8 mm	biela
416469			čierna
416240	magnetická aretácia Standard	na priskrutkovanie pred medzistenu, odsadenie medzisteny 13 mm	sivá

- povinné príslušenstvo pre základnú súpravu Push to move
- súprava obsahuje aretáciu a spojovací materiál

kovanie pre skladacie dvere

Pull to move Silent ľahké a stredné dvere bez dolného vedenia

- **Verzia:** Kompletná súprava kovania WingLine L Pull to move Silent pre ľahké a stredne ťažké dvere vrátane otváracieho mechanizmu, horného vedenia a skladacích medzidverových závesov. Bez dolného vedenia. Dvere sa úplne otvoria po potiahnutí za úchytku do uhla cca 35°, pri zatvorení dôjdu tlmene.

strana otvárania / max. šírka skrine	maximálna výška krídla	1000 mm				1700 mm			
	maximálna hmotnosť / šírka jedného krídla	ľahké do 5 kg / 250 – 300 mm		stredne ťažké 5 – 12 kg / 250 – 450 mm		ľahké do 5 kg / 250 – 300 mm		stredne ťažké 5 – 12 kg / 250 – 450 mm	
	typ prevedenia skladacieho závesu / farba mechanizmu	na skrutku	na zalisovanie	na skrutku	na zalisovanie	na skrutku	na zalisovanie	na skrutku	na zalisovanie
doprava / 600 mm (ľahké), 900 mm (stredne ťažké)	sivá	**478052**	**478064**	**478054**	**478066**	**478053**	**478065**	**478055**	**478067**
	biela	478056	478068	478060	478072	478058	478070	478062	478074
	čierna	478057	478069	478061	478073	478059	478071	478063	478075
doľava / 600 mm (ľahké), 900 mm (stredne ťažké)	sivá	**478088**	**478076**	**478090**	**478078**	**478089**	**478077**	**478091**	**478079**
	biela	478092	478080	478096	478084	478094	478082	478098	478086
	čierna	478093	478081	478097	478085	478095	478083	478099	478087
doprava + doľava / 1 200 mm (ľahké aj stredne ťažké)	sivá	**478112**	**478100**	×	×	**478113**	**478101**	**484573**	**484567**
	biela	478116	478104	×	×	478118	478106	484576	484570
	čierna	478117	478105	×	×	478119	478107	484577	484571
doprava + doľava / 1 800 mm (stredne ťažké)	sivá	×	×	**478114**	**478102**	×	×	**478115**	**478103**
	biela	×	×	478120	478108	×	×	478122	478110
	čierna	×	×	478121	478109	×	×	478123	478111

ako povinné príslušenstvo je nutné dokúpiť aretáciu, pozri strana 07.98

odporúčané bočné závesy, pozri súvisiaci sortiment pri jednotlivých súpravách

Pull to move Silent ľahké a stredné dvere s dolným vedením

- **Verzia:** Kompletná súprava kovania WingLine L Pull to move Silent pre ľahké a stredne ťažké dvere vrátane otváracieho mechanizmu, horného a dolného vedenia a skladacích medzidverových závesov. Dvere sa úplne otvoria po potiahnutí za úchytku do uhla cca 35°, pri zatvorení dôjdu tlmene.

strana otváranie / max. šírka skrine	maximálna výška krídla	1000 mm				1700 mm				1700 mm		1700 mm	
	maximálna hmotnosť / šírka jedného krídla	ľahké do 5 kg / 250 – 300 mm		stredne ťažké 5 – 12 kg / 250 – 450 mm		ľahké do 5 kg / 250 – 300 mm		stredne ťažké 5 – 12 kg / 250 – 450 mm		stredne ťažké 5 – 12 kg / 250 – 450 mm		stredne ťažké 5 – 12 kg / 250 – 450 mm	
	typ prevedenia skladacieho závesu / farba mechanizmu	na skrutku	na zalisovanie	na skrutku	na zalisovanie	na skrutku	na zalisovanie	na skrutku	na zalisovanie	na skrutku	na zalisovanie	na skrutku	na zalisovanie
doprava / 600 mm (ľahké), 900 mm (stredne ťažké)	sivá	**479761**	**479773**	**479763**	**479775**	**479762**	**479774**	**479764**	**479776**	**479833**	**479839**	**479834**	**479840**
	biela	479765	479777	479769	479781	479767	479779	479771	479783	479835	479841	479837	479843
	čierna	479766	479778	479770	479782	479768	479780	479772	479784	479836	479842	479838	479844
doľava / 600 mm (ľahké), 900 mm (stredne ťažké)	sivá	**479797**	**479785**	**479799**	**479787**	**479798**	**479786**	**479800**	**479788**	**479851**	**479845**	**479852**	**479846**
	biela	479801	479789	479805	479793	479803	479791	479807	479795	479853	479847	479855	479849
	čierna	479802	479790	479806	479794	479804	479792	479808	479796	479854	479848	479856	479850
doprava + doľava / 1 200 mm (ľahké aj stredne ťažké)	sivá	**479821**	**479809**	×	×	**479822**	**479810**	**484868**	**484887**	**484873**	**487142**	**484874**	**487145**
	biela	479825	479813	×	×	479827	479815	484871	487137	484875	487143	484883	487146
	čierna	479826	479814	×	×	479828	479816	484872	487138	484882	487144	484884	487147
doprava + doľava / 1 800 mm (stredne ťažké)	sivá	×	×	**479823**	**479811**	×	×	**479824**	**479812**	**479863**	**479857**	**479864**	**479858**
	biela	×	×	479829	479817	×	×	479831	479819	479865	479859	479867	479861
	čierna	×	×	479830	479818	×	×	479832	479820	479866	479860	479868	479862

ako povinné príslušenstvo je nutné dokúpiť aretáciu, pozri strana 07.98

odporúčané bočné závesy, pozri súvisiaci sortiment pri jednotlivých súpravách

Pull to move Silent ťažké dvere s dolným vedením

- **Verzia:** Kompletná súprava kovania WingLine L Pull to move Silent pre ťažké dvere vrátane otváracieho mechanizmu, horného a dolného vedenia a skladacích medzidverových závesov. Dvere sa úplne otvoria po potiahnutí za úchytku do uhla cca 35°, pri zatvorení dôjdu tlmene.

strana otvárania / max. šírka skrine	maximálna výška krídla	1700 mm		2200 mm		2400 mm	
	maximálna hmotnosť / šírka jedného krídla	ťažké 12 – 25 kg / 300 – 600 mm		ťažké 12 – 25 kg / 300 – 600 mm		ťažké 12 – 25 kg / 300 – 600 mm	
	typ prevedenia skladacieho závesu / farba mechanizmu	na skrutku	na zalisovanie	na skrutku	na zalisovanie	na skrutku	na zalisovanie
doprava / 1 200 mm	sivá	**479546**	**479552**	**479581**	**479587**	**479582**	**479588**
	biela	479549	479555	479583	479589	479585	479591
	čierna	479550	479556	479584	479590	479586	479592
doľava / 1 200 mm	sivá	**479564**	**479558**	**479599**	**479593**	**479600**	**479594**
	biela	479567	479561	479601	479595	479603	479597
	čierna	479568	479562	479602	479596	479604	479598
doprava + doľava / 2 400 mm	sivá	**479576**	**479570**	**479611**	**479605**	**479612**	**479606**
	biela	479579	479573	479613	479607	479615	479609
	čierna	479580	479574	479614	479608	479616	479610

ako povinné príslušenstvo je nutné dokúpiť aretáciu, pozri strana 07.98

odporúčané bočné závesy, pozri súvisiaci sortiment pri jednotlivých súpravách

WingLine S

Špecifikácia:

- naložené skladacie dvere
- unikátny systém otvárania malých skriniek
- Push to move – zatlačením na čelo
- Pull to move Silent – potiahnutím za úchytku

- pri systéme Push to move je nutné dvere pri zatváraní dotlačiť
- pri Push to move Silent sa dvere zatvoria samy tlmene
- otváranie je vždy s tlmením
- použitie na masívne dvere

Špecifikácie krídla:

- šírka 250 – 450 mm
- výška max. 1 000 mm
- maximálna hmotnosť 5 kg
- hrúbka materiálu 16 – 22 mm
- potrebná svetlosť medzi vrchnou doskou a stropom 0 mm
- minimálna vzdialenosť od krídla po strop 2 mm

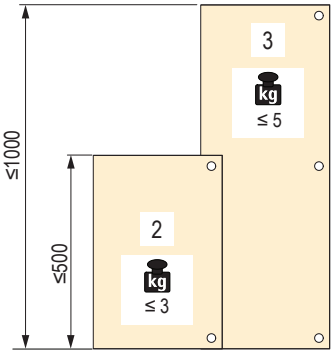

Push to move ľahké a stredné dvere

- **Verzia:** Kompletná súprava kovania WingLine S Push to move pre ľahké a stredne ťažké dvere vrátane otváracieho mechanizmu, horného vedenia a skladacích medzidverových závesov. Dvere sa otvoria krátkym zatlačením, pri zatvorení sa musia dotlačiť.

strana otvárania / max. šírka skrine	maximálna výška krídla	500 mm				1000 mm			
	maximálna hmotnosť / šírka jedného krídla	ľahké do 3 kg / 250 – 300 mm		stredne ťažké 3 – 5 kg / 300 – 450 mm		ľahké do 3 kg / 250 – 300 mm		stredne ťažké 3 – 5 kg / 300 – 450 mm	
	typ prevedenia skladacieho závesu	na skrutku	na zalisovanie	na skrutku	na zalisovanie	na skrutku	na zalisovanie	na skrutku	na zalisovanie
	farba mechanizmu								
doprava / 600 mm (ľahké), 900 mm (stredne ťažké)	sivá	**504557**	**504563**	**504569**	**504575**	**504558**	**504564**	**504570**	**504576**
	biela	504559	504565	504571	504577	504561	504567	504573	504579
	čierna	504560	504566	504572	504578	504562	504568	504574	504580
doľava / 600 mm (ľahké), 900 mm (stredne ťažké)	sivá	**504581**	**504587**	**504593**	**504599**	**504582**	**504588**	**504594**	**504600**
	biela	504583	504589	504595	504601	504585	504591	504597	504603
	čierna	504584	504590	504596	504602	504586	504592	504598	504604
doprava + doľava / 1 200 mm (ľahké), 1 800 mm (stredne ťažké)	sivá	**504605**	**504611**	**504617**	**504623**	**504606**	**504612**	**504618**	**504624**
	biela	504607	504613	504619	504625	504609	504615	504621	504627
	čierna	504608	504614	504620	504626	504610	504616	504622	504628

❗ ako povinné príslušenstvo je nutné dokúpiť aretáciu
❗ odporúčané bočné závesy, pozri súvisiaci sortiment pri jednotlivých súpravách

Aretácia pre základnú súpravu Push to move

prevedenie	popis	farba	kód
mechanická aretácia	na priskrutkovanie pod medzistenu, odsadenie medzisteny 3 mm	sivá	**386105**
		biela	386106
		čierna	386107
magnetická aretácia Design	na zalisovanie do medzisteny, odsadenie medzisteny 8 mm	biela	416468
		čierna	416469
magnetická aretácia Standard	na priskrutkovanie pred medzistenu, odsadenie medzisteny 13 mm	sivá	**416240**

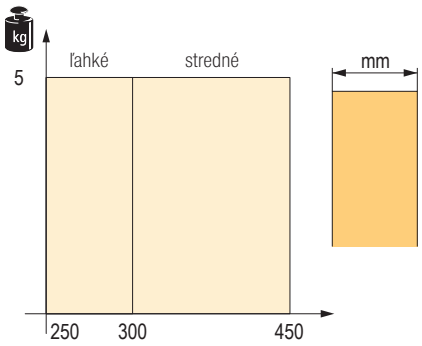

- povinné príslušenstvo pre základnú súpravu Push to move
- súprava obsahuje aretáciu a spojovací materiál

Pull to move Silent ľahké a stredné dvere

- **Verzia:** Kompletná súprava kovania WingLine L Pull to move Silent pre ľahké a stredne ťažké dvere vrátane otváracieho mechanizmu, horného vedenia a skladacích medzidverových závesov. Dvere sa úplne otvoria po potiahnutí za úchytku do uhla cca 35°, pri zatvorení dôjdu tlmene.

strana otvárania / max. šírka skrine	maximálna výška krídla	500 mm				1000 mm			
	maximálna hmotnosť / šírka jedného krídla	ľahké do 3 kg / 250 – 300 mm		stredne ťažké 3 – 5 kg / 300 – 450 mm		ľahké do 3 kg / 250 – 300 mm		stredne ťažké 3 – 5 kg / 300 – 450 mm	
	typ prevedenia skladacieho závesu / farba mechanizmu	na skrutku	na zaliso-vanie	na skrutku	na zaliso-vanie	na skrutku	na zaliso-vanie	na skrutku	na zaliso-vanie
doprava / 600 mm (ľahké), 900 mm (stredne ťažké)	sivá	**504629**	**504635**	**504641**	**504647**	**504630**	**504636**	**504642**	**504648**
	biela	504631	504637	504643	504649	504633	504639	504645	504651
	čierna	504632	504638	504644	504650	504634	504640	504646	504652
doľava / 600 mm (ľahké), 900 mm (stredne ťažké)	sivá	**504653**	**504659**	**504665**	**504671**	**504654**	**504660**	**504666**	**504672**
	biela	504655	504661	504667	504673	504657	504663	504669	504675
	čierna	504656	504662	504668	504674	504658	504664	504670	504676
doprava + doľava / 1 200 mm (ľahké), 1 800 mm (stredne ťažké)	sivá	**504677**	**504683**	**504689**	**504695**	**504678**	**504684**	**504690**	**504696**
	biela	504679	504685	504691	504697	504681	504687	504693	504699
	čierna	504680	504686	504692	504698	504682	504688	504694	504700

ako povinné príslušenstvo je nutné dokúpiť aretáciu, pozri strana 07.102
odporúčané bočné závesy, pozri súvisiaci sortiment pri jednotlivých súpravách

WingLine 230

Špecifikácie krídla:

- šírka (mm), 400 – 600
- výška (mm), max. 3 000
- hrúbka (mm), 19 – 25
- hmotnosť krídla 20 – 25 kg

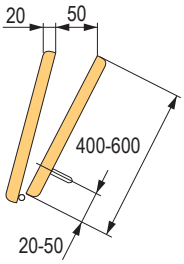

Súprava WingLine 230

kód	kód Hettich	popis
108357	10083	súprava pre 1 skladacie dvere vľavo
108359	10084	súprava pre 1 skladacie dvere vpravo
108363	79015	súprava pre 2 skladacie dvere

Horný nosný profil

kód	kód Hettich	farba	popis
108374	79013	biela	dĺžka 2 400 mm

- na naskrutkovanie
- eloxovaný hliník a potiahnutý plastom

výpočet šírky dverí a krídel
2 skladacie dvere so 4 krídlami

šírka dverí = svetlá šírka korpusu + (2× naloženie[1])

šírka krídla = svetlá šírka korpusu – (3× medzera) + (2× naloženie[1]) ÷ 4

[1] naloženie1: max. 15 mm, kóta C 5 mm

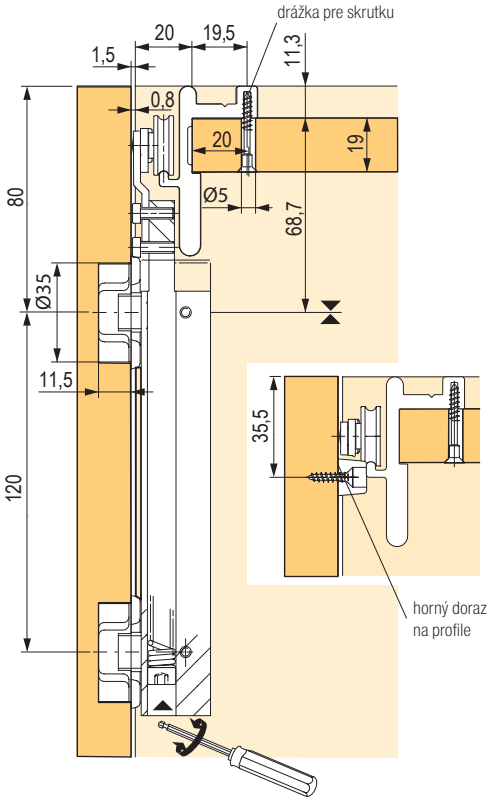

zostava dverí s 4 krídlami **skladacie dvere so 4 krídlami**

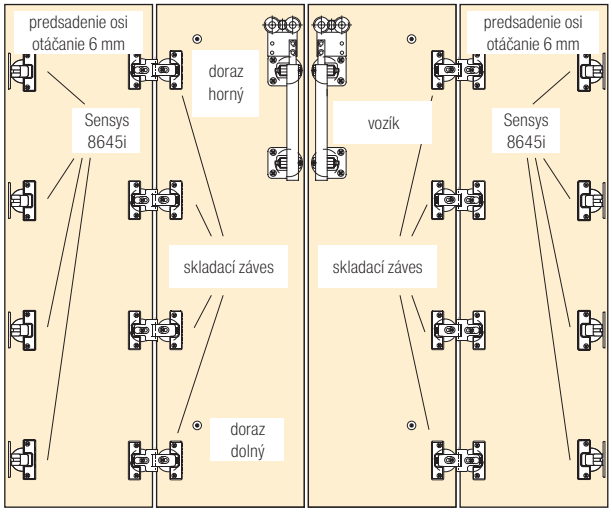

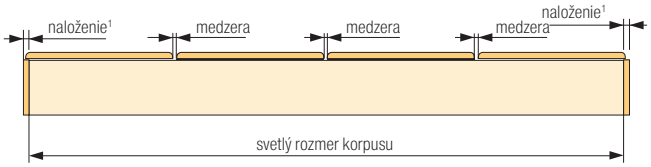

2 skladacie dvere so 4 krídlami

Voliteľné príslušenstvo

Súprava Pull to move Silent

farba	ľavá	pravá
sivá	**409291**	**409294**
biela	**409292**	**409295**
čierna	**409293**	**409296**

Špecifikácie krídla:

- výška (mm), 1 000 – 2 400
- hrúbka (mm), 16 – 19

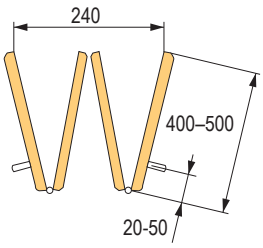

Súprava Wing 77

kód	kód Hettich	popis	šírka jedného krídla (mm)	nosnosť jedného krídla (kg)
104426	70986	súprava pre 2 krídla	400–500	max. 25
108350	70987	súprava pre 4 krídla	400	max. 20

- prevedenie ľavé aj pravé

skladacie dvere so 4 krídlami

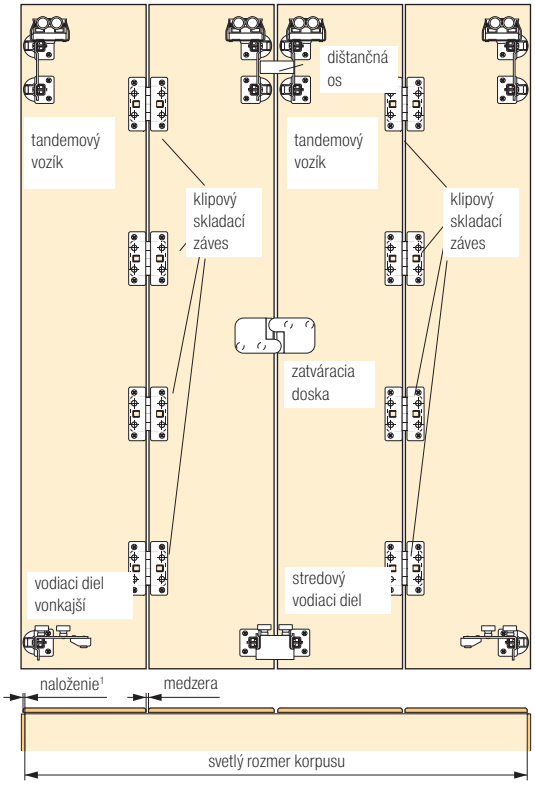

Horný a spodný vodiaci profil

kód	kód Hettich	popis
104485	9193574	balenie 4 ks
104425	70985	

- predvŕtaný
- na naskrutkovanie
- hliník striebristo eloxovaný

výpočet šírky dverí a krídel

šírka dverí = svetlá šírka korpusu + (2× naloženie[1])
šírka krídla = svetlá šírka korpusu – (3× medzera) + (2× naloženie[1]) ÷ 4

[1] naloženie max. 15 mm, kóta C 6 mm

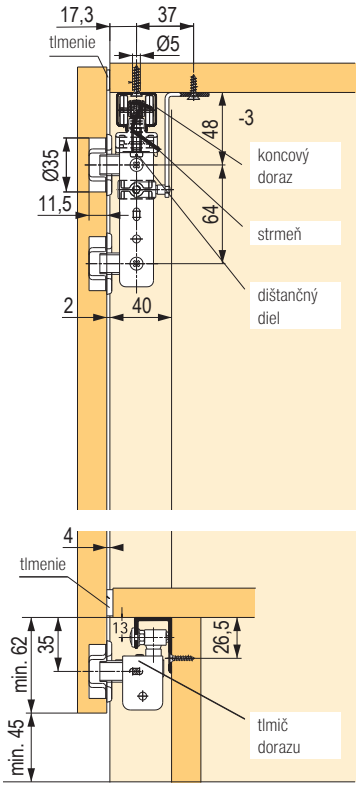

Zaoblenie hrán dverí a medzery (ako ochrana prstov)

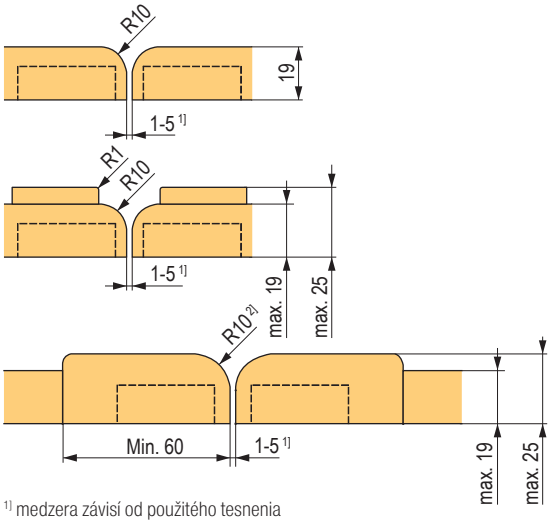

[1] medzera závisí od použitého tesnenia
[2] čo najväčší polomer

07

závesy pre skladacie krídla

Typ 625 pre skladacie dvere

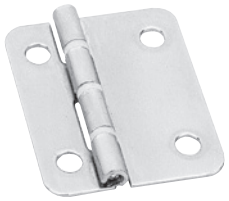

kód	kód Hettich	farba
104439	71648	oceľ poniklovaná

- záves 625 je vhodný pre skladacie dvere
- uhol otvorenia 180°
- záves a čap je oceľový, s plastovými medzikrúžkami, ktoré sú odolné voči oderu
- s pevným čapom
- oceľ poniklovaná

Výpočet odsadenia čapu pre skladacie dvere

B rozstup otvorov mm[1]	11,25	11,75	12,25	12,75	13,25
medzera mm	5	4	3	2	1

[1] vykonajte skúšobnú montáž

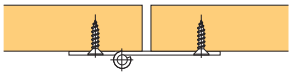

záves 625 pre skladacie dvere

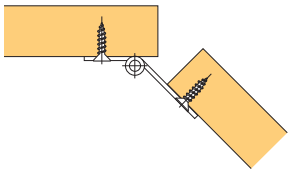

použitie s odsadeným čapom

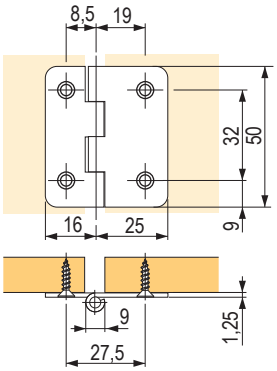

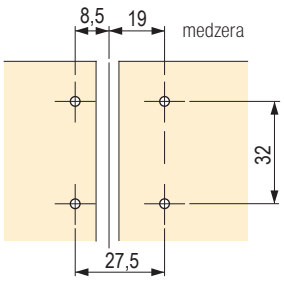

5,25 predsadenie čapu

Záves pre skladacie dvere s predsadeným čapom

kód	kód Hettich	popis
104142	46787	na naskrutkovanie

- hrúbka dverí od 15 mm
- medzera je plynule nastaviteľná od vlasovej až do + 4 mm
- krídla dvierok sú vždy v jednej rovine
- vŕtanie je rovnaké pre oba diely závesu, ktoré sa montujú oddelene
- uhol otvorenia 180°
- nastavenie predsadenia 0 mm, 3 mm a 6 mm
- poniklovaný zinkový odliatok

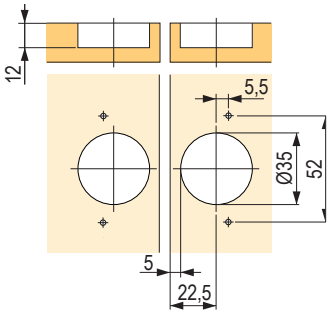

Ergonómia a dizajn, v práci aj doma!

ASA Plastici sa zaoberá **elektrickými komponentmi pre nábytok** a technologickými elektrifikovanými systémami, ktoré sú navrhnuté na **zlepšenie správy káblov** a ergonómie v akomkoľvek prostredí, či už v práci alebo doma. Produkty Plug & Play, s minimalistickým a kompaktným dizajnom **kompatibilné so všetkými medzinárodnými normami,** s vynikajúcim dizajnom a konfiguráciami.

DIZAJN

Rada **dizajnových produktov, optimálne** prispôsobená rôznym prostrediam a potrebám.

PRISPÔSOBITEĽNOSŤ

Univerzálne a **praktické riešenia,** ktoré je možné prispôsobiť rôznym elektrickým zásuvkám a systémom pre prenos dát.

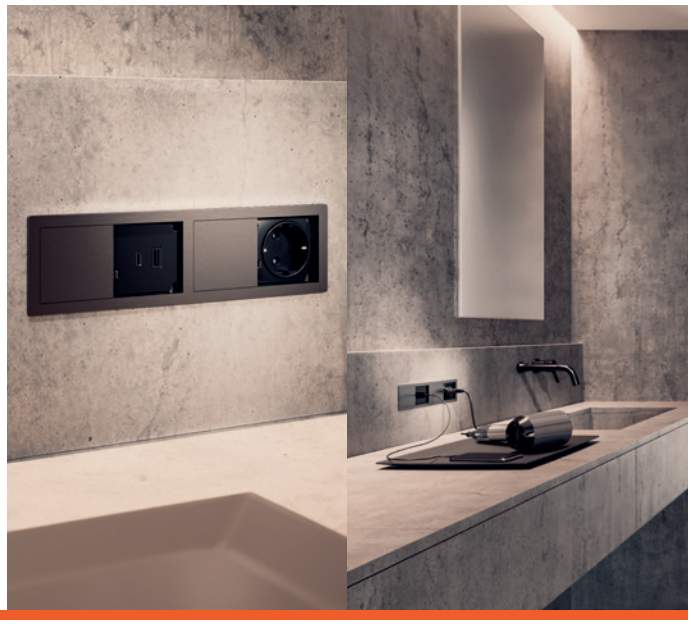

Materiály najvyššej kvality

Rada so zárukou **Made in Italy a kvalitných a bezpečných** konštrukčných materiálov.

Plug & Play

Technológia Plug & Play zaručuje **rýchlu a jednoduchú inštaláciu** a výrobky pripravené na použitie.

vyrovnávacie kovanie pre posuvné dvere

- je možné využiť ako prevenciu proti prípadnému priehybu, eventuálne umožní vyrovnať už vzniknutý
- je možné použiť pri dverách od hrúbky 16 mm do výšky 2 600 mm
- odporúčame montáž 2 ks kovania na jedno krídlo
- montáž je jednoduchá a bezproblémová
- do stredového dielu zaskrutkujeme tyč s ľavým (pravým) závitom
- závitové tyče sa naskrutkujú do koncových upevnení, ktoré sú uložené v otvoroch priemeru 35 mm a pripevnené skrutkami
- otáčaním matice v stredovom diele dochádza k roztiahnutiu alebo stiahnutiu tyče, a tým k požadovanému pnutiu dosky
- zakrytím stredového dielu, tyčí so závitom aj koncového upevnenia tyče nedochádza k prípadnému poškodeniu vecí uložených v skrini

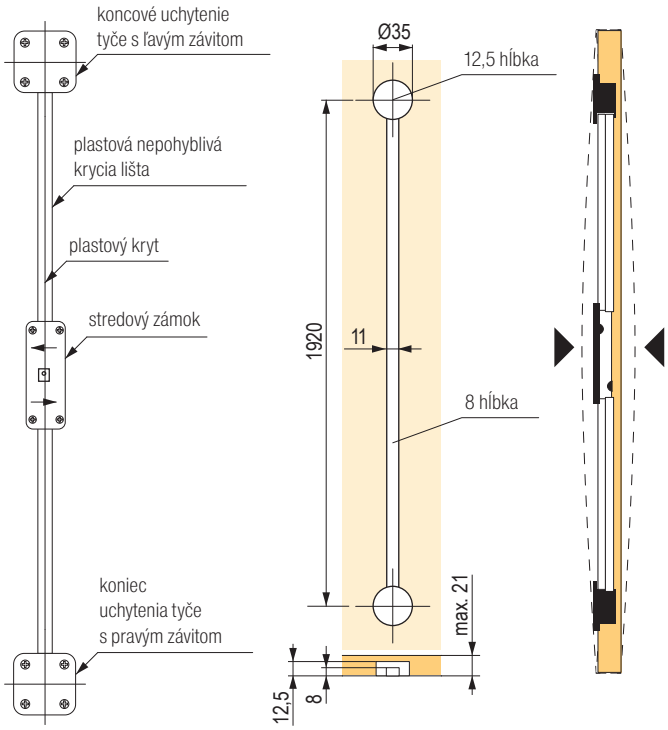

kód	kód Hettich	farba
104091	45198	hnedý plast

- s krycími lištami

súprava obsahuje:

1 koncové uchytenie tyče s pravým závitom

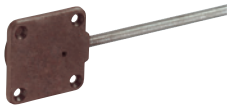

1 plastový kryt

1 koncové uchytenie tyče s ľavým závitom

2 plastové lišty

1 stredový diel

2 držiaky krycej lišty

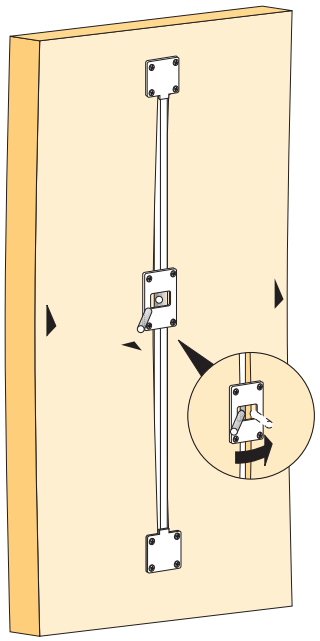

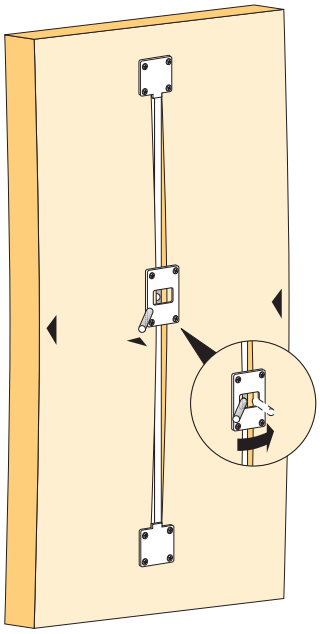

kovanie pre otváracie a zásuvné dvere

KA 5740

- pre klasicky otvárané dvierka s možnosťou zasunutia do korpusu
- pri použití súpravy príslušenstva je možné dvierka zasunúť nahor

Špecifikácie krídla:
- šírka (mm), 300 – 700
- výška (mm), 600 – 1 800
- váha (kg), 14
- hrúbka (mm), 16 – 32

kód	kód Hettich	dĺžka (mm)
106114	41371	300
107508	41372	350
105748	41373	400
106324	41374	450
105268	41375	500
105378	41376	550
107090	41377	600
104009	41378	650
105788	41379	700

kód	kód Hettich	popis
107517	9079526	súprava príslušenstva

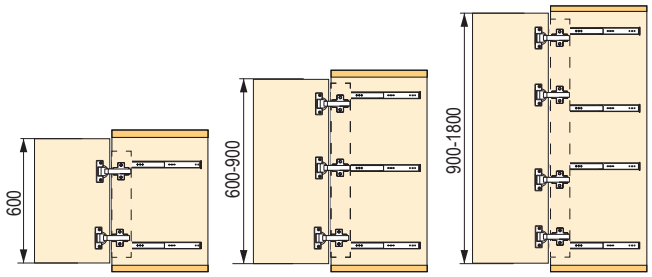

Odporúčaný počet kovania podľa výšky dverí

kód	kód Hettich	popis
264196	9090260	Sensys pre hrubé dvere s integrovaným tlmením, naložený
104529	73913	Intermat 9936 T42 K0, naložený
300804	9155241	Intermat 9935 až 43 mm B18 TH22

- odporúčané podložky: 106403 – skrutka, 119240 – euroskrutka

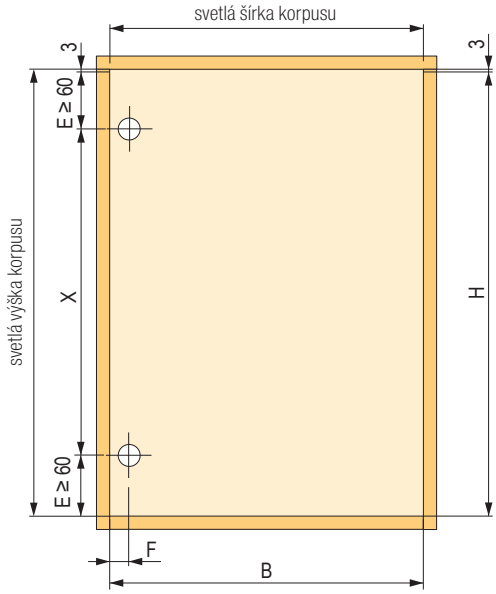

H = svetlá výška korpusu – 6 mm
B = svetlá šírka korpusu – 6 mm
X = výška dverí – 2 x E

StrongWire – výsuvné šatníkové koše, s tlmeným dojazdom

Drôtený kôš v ráme

hnedý	rozmery (šírka × hĺbka × výška mm)	pre korpus
399805	564 × 420 × 140	600
399806	664 × 420 × 140	700
399807	764 × 420 × 140	800
399808	864 × 420 × 140	900

Prútený kôš v ráme

hnedý	rozmery (šírka × hĺbka × výška mm)	pre korpus
399809	564 × 420 × 140	600
399810	664 × 420 × 140	700
399811	764 × 420 × 140	800
399812	864 × 420 × 140	900

StrongWire – vešiaky na kravaty, opasky a nohavice, s tlmeným dojazdom

Vklad na šperky v ráme

hnedý	rozmery (šírka × hĺbka × výška mm)	pre korpus
400320	564 × 420 × 61	600
400321	664 × 420 × 61	700
400322	764 × 420 × 61	800
400323	864 × 420 × 61	900

Držiak na nohavice v ráme

hnedý	rozmery (šírka × hĺbka × výška mm)	pre korpus	počet tyčí
400324	564 × 420 × 56	600	7
400325	664 × 420 × 56	700	9
400326	764 × 420 × 56	800	11
400327	864 × 420 × 56	900	13

StrongWire – výsuvná skrinka na topánky, trezor, sklopná šatníková tyč

Skrinka na topánky v ráme s tlmeným výsuvom

hnedá	rozmery (šírka × hĺbka × výška mm)	pre korpus
400328	564 × 420 × 160	600
400329	664 × 420 × 160	700
400330	764 × 420 × 160	800
400331	864 × 420 × 160	900

Trezor

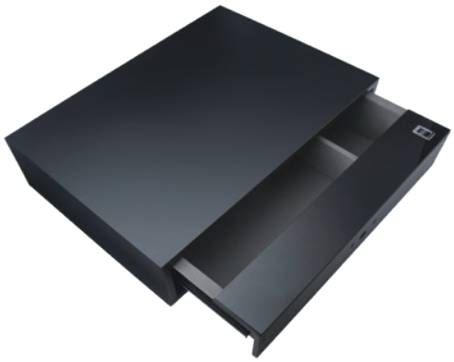

hnedý	rozmery (šírka × hĺbka × výška mm)	použitie
400339	400 × 150 × 480	odtlačok prsta

Šatníková tyč sklopná

hnedá	rozmery (šírka × hĺbka × výška mm)	pre korpus
400332	564 / 764 × 808 × 140	600 – 800
400333	764 / 964 × 808 × 140	800 – 1000

StrongWire – otočná skrinka na topánky, vešiaky

Otočná skrinka na topánky

hnedá	rozmery (šírka × výška × hĺbka mm)	počet políc
400334	718 × (1155 – 1255) × 360	6
400335	718 × (1425 – 1525) × 360	8
400336	718 × (1695 – 1795) × 360	10

Výsuvný vešiak na nohavice

hnedý	rozmery (šírka × hĺbka × výška mm)
400337	350 × 145 × 425

Výsuvný vešiak na ramienka

hnedý	rozmery (šírka × hĺbka × výška mm)
400338	54 × 137 × 425

StrongWire – vešiaky na nohavice, kôš na bielizeň

Vešiak na nohavice

- guľôčkový celovýsuv bez tlmenia
- na zavesenie nohavíc a sukní

kód	farba	šírka (mm)	min. výška (mm)	hĺbka (mm)
229402	chróm	375	93	470

Koše na bielizeň

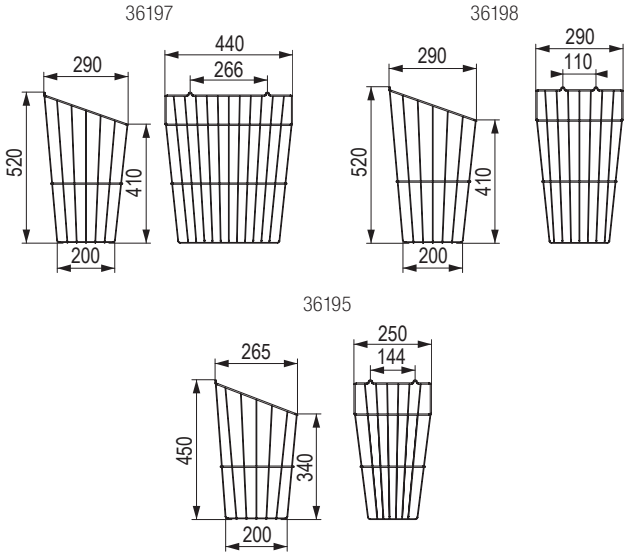

kód	šírka (mm)	výška (mm)	hĺbka (mm)	farba
36197	440	520	290	biela
36198	290			
36195	250	450	265	

StrongWire – výsuvné koše Mesh

Typ výsuvu – Flex

pre plastový výsuv Flex

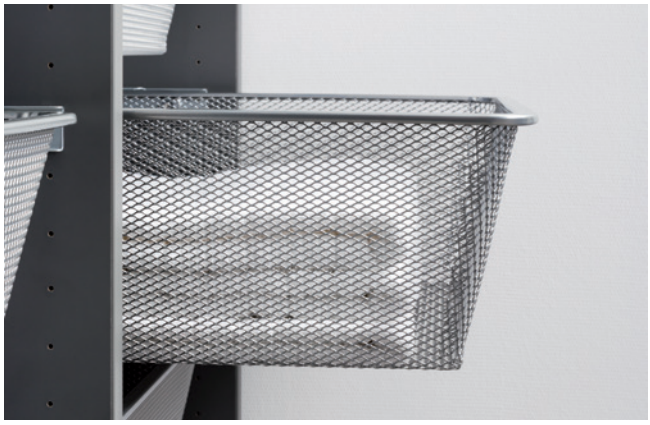

kód	pre korpus (mm)	šírka (mm)	hĺbka (mm)	výška (mm)	farba
351019	400	336	494	160	biela
351020	500	436			
351021	600	536			
351022	800	736			
351023	1000	936			
351024	400	336			antracit
351025	500	436			
351026	600	536			
351027	800	736			
351028	1000	936			

ku košu je nutné dokúpiť výsuv Flex (str. 07.115, podľa farby a hrúbky korpusu)

Typ výsuvu – Roller

pre kolieskový výsuv Roller

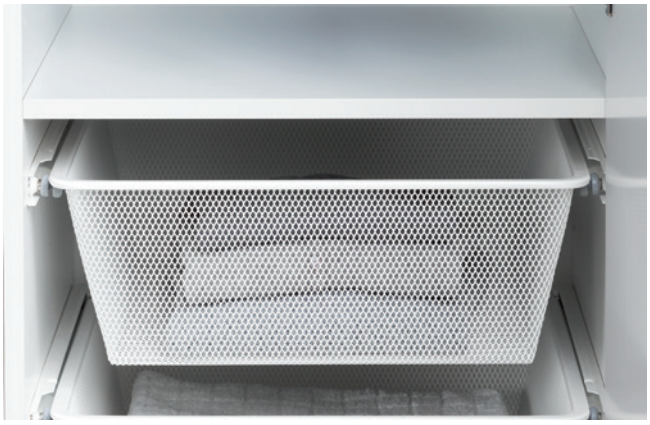

kód	pre korpus (mm)	šírka (mm)	hĺb-ka (mm)	výška (mm)	farba
504802	400	336	494	160	biela
504803	500	436			
504804	600	536			
504805	800	736			
504806	400	336			antracit
504807	500	436			
504808	600	536			
504809	800	736			

ku košu je nutné dokúpiť výsuvy Roller (str. 07.115, podľa farby a hrúbky korpusu)

StrongWire – celodrôtené šatníkové koše

Typ výsuvu Flex

pre plastový výsuv Flex

kód	pre korpus (mm)	šírka (mm)	hĺbka (mm)	výška (mm)	farba
351049	400	336	494	85	biela
351050	500	436			
351051	600	536			
351058	400	336		175	
351059	500	436			
351060	600	536			
351061	800	736			
351062	1000	936			

❗ ku košu je nutné dokúpiť výsuv Flex (pre 16 mm kód 351098, pre 18 mm kód 351101)

Typ výsuvu Roller

pre kolieskový výsuv Roller

kód	pre korpus (mm)	šírka (mm)	hĺbka (mm)	výška (mm)	farba
504795	400	336	494	85	biela
504796	500	436			
504797	600	536			
504798	400	336		175	
504799	500	436			
504800	600	536			
504801	800	736			

❗ ku košu je nutné dokúpiť výsuv Roller (pre 16 mm kód 351104, pre 18 mm 351107)

Výsuv plastový Flex

kód	pre korpus (mm)	šírka (mm)	hĺbka (mm)	výška (mm)	farba
351098	16	40	338	45	biela
351099					antracit
351101	18				biela
351102					antracit

Výsuv kolieskový Roller

kód	pre korpus (mm)	šírka (mm)	hĺbka (mm)	výška (mm)	farba
504810	16	26	472	26	biela
504812					antracit
504813					biela
504814					antracit

StrongIn – sklopné šatníkové tyče

Nosnosť max. 10 kg, s tlmeným dojazdom do hornej polohy

kód	farba	šírka (mm)	výška min. (mm)	hĺbka (mm)
132226	čierna / chróm	690–920	880	250
132227	RAL 9006 / hliník			
317509	biela			
JU001	čierna / chróm	890–1 250		
JU002	RAL 9006 / hliník			
317510	biela			

- rozmer tyče pre vnútornú svetlosť korpusu

132226

317509

JU002

Nosnosť 12 a 15 kg

kód	popis	nosnosť (kg)	rozmer (mm)	farba
284646	jednoramenná lift / L	12	415–515	sivá / chróm
288109	jednoramenná lift / P			
100730	dvojramenná lift 700	15	750–1150	

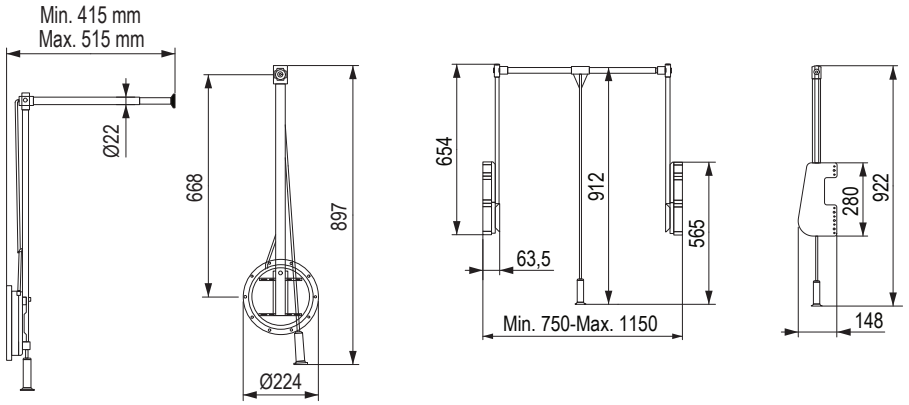

07

Conero – vybavenie šatne / šatníkovej skrine

KESSEBÖHMER

Zásuvka pre zadné alebo čelné a zadné sklo

Rozmery prírezov pre iné materiály (dno, chrbát, čelo):
- dno – (KB – 119) × 425 × 16 – 19
- chrbát – (KB – 119) × 61 resp. 157 (H72 resp. H168) × 16 – 19
- čelo – (KB – 43) × 61 resp. 157 (H72 resp. H168) × 16 – 19

výška zásuvky H72		výška zásuvky H168	
čierna	šampaň zlatá	čierna	šampaň zlatá
497148	**497147**	**497190**	**497189**

Čelné a zadné sklo

čelné a zadné sklo H72

kód	pre korpus (KB)
497152	500
497154	600
497157	700
497159	800
497161	900
497163	1000

- tvrdené sklo; nemožno krátiť
- určené pre danú šírku korpusu KB

čelné a zadné sklo H168

kód	pre korpus (KB)
497194	500
497196	600
497199	700
497201	800
497203	900
497205	1000

- tvrdené sklo; nemožno krátiť
- určené pre danú šírku korpusu KB

Výsuv pre zásuvku

kód	dĺžka (mm)
497165	475

Zadné sklo

zadné sklo H72

kód	pre korpus (KB)
497175	500
497177	600
497180	700
497182	800
497184	900
497186	1000

- tvrdené sklo; nemožno krátiť
- určené pre danú šírku korpusu KB

Police na krátenie

kód	max. pre korpus (KB)
497206	762
497207	1020

- prírez KB – 119 mm

Podložka k policiam

kód	š × d × v
497167	25 × 453 × 69

KESSEBÖHMER

Conero – vybavenie šatne / šatníkovej skrine

Vklady do zásuviek

- vklady je nutné kombinovať vždy s policou

kód	rozmery (v mm)	použitie
497212	223 × 425 × 14	opasky, kravaty
497210		šperky, prstene

Skrinka na topánky do police

- prírez KB – 15 mm

vnútorná šírka 762 (mm)		vnútorná šírka 1 020 (mm)	
čierna	šampaň zlatá	čierna	šampaň zlatá
497214	**497215**	**497216**	**497217**

Profil skrinky na topánky na pevnú policu

- prírez KB – 51,5 mm

vnútorná šírka 582 (mm)		vnútorná šírka 1 114 (mm)	
čierna	šampaň zlatá	čierna	šampaň zlatá
497218	**497219**	**497220**	**497221**

Conero – vybavenie šatne / šatníkovej skrine

KESSEBÖHMER

Výsuvná zostava na nohavice alebo bielizňový kôš

výsuvná zostava na nohavice alebo bielizňový kôš			odporúčanie		
čierna	šampaň zlatá	KB (mm)	hák na nohavice	úzky kôš	široký kôš
497253	**497266**	500	5	1	×
497256	**497269**	600	7	2	×
497259	**497272**	700			×
497260	**497273**	800	11	1	1
497262	**497275**	900	12	3	×
497264	**497277**	1000	14	2	1

Príslušenstvo pre výsuvnú zostavu

čierna	popis
497281	závesný hák na nohavice
497251	bielizňový kôš široký
497252	bielizňový kôš úzky

Bočné výsuvné vešiaky

čierna	šampaň zlatá	popis
497284	**497285**	nohavice
497286	**497287**	kôš na bielizeň
497288	**497290**	opasky / kravaty
497292	**497294**	opasky / kravaty s miskou
497296	**497298**	opasky / kravaty
497300	**497302**	opasky / kravaty s miskou

KESSEBÖHMER

Conero – vybavenie šatne / šatníkovej skrine

Šatníkové sklopné tyče

farba		nosnosť	pre KB (mm)
čierna	šampaň zlatá		
497304	**497310**	14	445–628
497305	**497311**		625–808
497306	**497312**		805–988
497307	**497313**		985–1168
497308	**497314**	17	805–988
497309	**497315**		985–1168

Šatníkové sklopné tyče s policou

farba		nosnosť	pre KB (mm)
čierna	šampaň zlatá		
497317	**497321**	20	445–628
497318	**497322**		625–808
497319	**497323**		805–988
497320	**497324**		985–1168

Príslušenstvo

čierna	popis
497316	podložka k sklopnej šatníkovej tyči

StrongIn – šatníkové tyče a držiaky

Šatníková tyč oválna

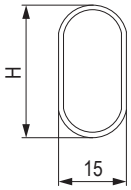

kód	H (mm)	L (mm)	farba
193150	22	2000	chróm
15512	30	3000	
120405	30	2000	
15500	22	3000	
313755	30	2900	hliník elox
352914	30	3000	biela

Držiak šatníkovej tyče oválnej

15505

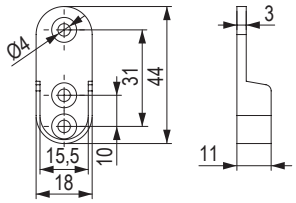

314029

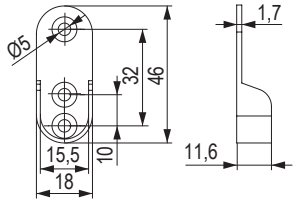

344270

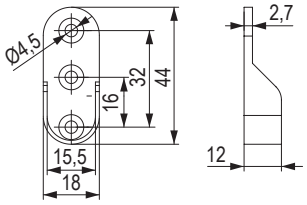

kód	farba	materiál
15505	chróm	zinok
314029		oceľ
344270	strieborná	zinok

Držiak šatníkovej tyče oválny s trňmi

349588

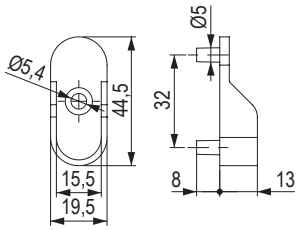

352928

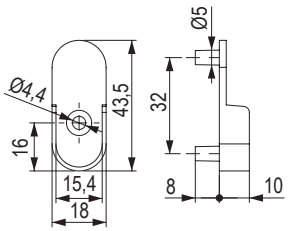

kód	farba
349588	strieborná
352928	chróm

Držiak šatníkovej tyče stopkový priebežný

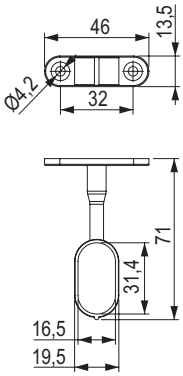

kód	farba
15541	chróm

StrongIn – šatníkové tyče a držiaky

Držiak šatníkovej tyče stopkový uzavretý

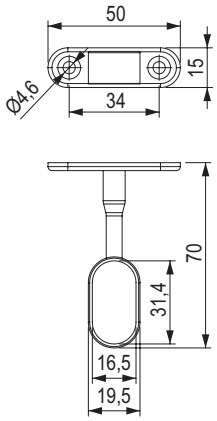

kód	farba
355870	chróm

Držiak šatníkovej tyče oválny na naskrutkovanie pod policu

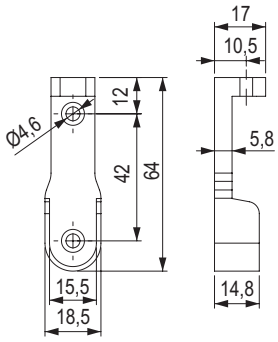

kód	farba
355869	chróm

Držiak šatníkovej tyče oválny – plast

kód	farba
352496	buk
352497	biela
352498	hnedá

Šatníková týč kruhová

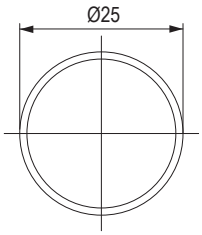

kód	dĺžka (mm)	hrúbka steny (mm)	farba
284647	3 000	1	chróm
15513		0,7	

StrongIn – šatníkové tyče, držiaky, výsuvné vešiaky na ramienka

Držiak šatníkovej tyče kruhovej

- Ø 25 mm

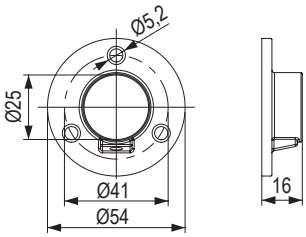

kód	farba	materiál
15514	chróm	oceľ
343059		zinok

Držiak šatníkovej tyče kruhovej – plastový

- Ø 25 mm

kód	farba
129759	biela
129760	hnedá
129758	čierna
100185	buk
101199	dub
101202	jelša

Výsuvný vešiak na ramienka

- kvalitné prevedenie z masívneho drôtu
- elegantná kombinácia čierneho PVC a chrómu
- vhodný pri očakávanej vyššej záťaži alebo požiadavke vyššej kvality

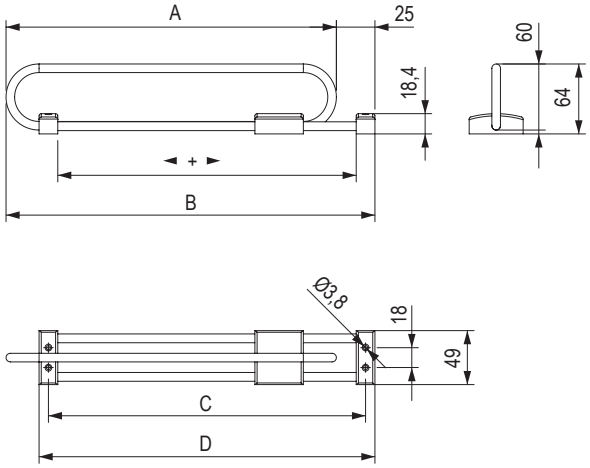

kód	dĺžka A (mm)	B (mm)	C (mm)	D (mm)
503104	250	275	233	250
284653	300	325	283	300
284654	350	375	333	350
284655	400	425	383	400
284656	450	475	433	450

ViBO Design your space

rámy a koše a vešiaky do rámov

Výsuvný rám s tlmením

- guľôčkový celovýsuv s tlmením pri zatváraní
- farebné prevedenie hliník a chróm
- rámy slúžiace na zavesenie košov nájdete na ďalších stranách katalógu
- najvhodnejší typ vyberiete podľa šírky košov a vešiakov a vnútornej šírky rámu

kód	vonkajšia šírka (mm)	vnútorná šírka (mm)	hĺbka (mm)	výška (mm)
284626	400–480	320–400	513	58
284627	550–620	470–540		
284628	690–760	610–680		
284629	830–900	750–820		
284630	900–970	820–890		

Vešiak na nohavice

- na zavesenie do výsuvného rámu
- vhodný na zavesenie nohavíc a sukní

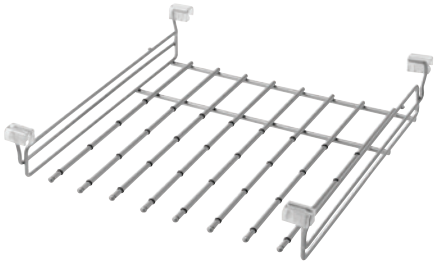

kód	šírka (mm)	hĺbka (mm)	výška (mm)
88505	479	510	103
88575	755		

Celodrôtený kôš

- na zavesenie do výsuvného rámu
- vhodný na uloženie drobného oblečenia: ponožiek, spodného prádla atď.

kód	šírka (mm)	hĺbka (mm)	výška (mm)
88566	305	510	151
88528	410		
88529	490		
88530	730		

koše do rámov a príslušenstvo

Kôš na topánky

- drôtená polica do nastaviteľného rámu s protišmykovým povlakom
- vrátane držiakov

kód	šírka (mm)	hĺbka (mm)	výška (mm)
88531	380	510	200
88536	460		

Plastové úchytky na koše

- náhradné

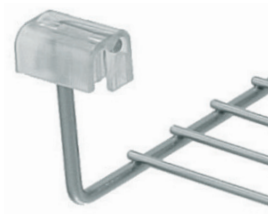

kód	popis
87824P	súprava 4 ks

Miska transparentná

- transparentný plast
- na drobné predmety
- teleskopická

kód	šírka (mm)	hĺbka (mm)	výška (mm)
88548	98	440–520	43

Konzola na uchytenie rámu

- pre rám s výsuvom s tlmením
- použitie v prípade, že je korpus širší než maximálna možná šírka rámu, prípadne pri montáži rámu pod policu (pozri foto)

kód	šírka (mm)	hĺbka (mm)	výška (mm)	farba
87878A	52	335	78	hliník

ViBO Design your space

bočné výsuvné police a skrinky na topánky, výsuvné vešiaky

Skrinka na topánky

- guľôčkové celovýsuvy s doťahom (bez tlmenia)
- farebné prevedenie hliník / chróm
- univerzálny pravoľavý variant

kód	šírka (mm)	hĺbka (mm)	výška (mm)
284635	275	515	565

Dvojitá polica

- guľôčkové celovýsuvy s doťahom (bez tlmenia)
- farebné prevedenie hliník / chróm
- univerzálny pravoľavý variant

kód	šírka (mm)	hĺbka (mm)	výška (mm)
284634	275	515	565

Vešiak na ramienka

- guľôčkové celovýsuvy s doťahom (bez tlmenia)
- farebné prevedenie hliník / chróm
- univerzálny pravoľavý variant

kód	šírka (mm)	hĺbka (mm)	výška (mm)
284633	50	500	175

Vešiak na kravaty a opasky

- guľôčkové celovýsuvy s doťahom (bez tlmenia)
- farebné prevedenie hliník / chróm
- univerzálny pravoľavý variant

kód	šírka (mm)	hĺbka (mm)	výška (mm)
284632	165	500	50

Vešiak na nohavice a sukne

kód	šírka (mm)	hĺbka (mm)	výška (mm)
284631	260	500	260

sklopné šatníkové tyče a príslušenstvo

Šatníková tyč

- sklopná šatníková tyč s tlmením
- plast v sivom mate

kód	šírka (mm)	hĺbka (mm)	výška (mm)	nosnosť (kg)
315969	500–750	168	806	12
315970	750–1250			

Dištančné podložky

kód	Ø (mm)	výška (mm)
315971	148	16

- dištanc 16 mm
- 2 ks v balení

DUO LIFT 10

kód	kód Hettich	popis
104355	9079878	obojstranná montáž na korpus

- nosnosť 10 kg
- teleskopické nastavenie šírky pre korpus so svetlou šírkou 750 – 1 170 mm
- montáž v Systéme 32
- šatníková tyč z chrómovanej ocele
- teleso, sklopné rameno, plast a oceľ vo farbe aluminium finiš

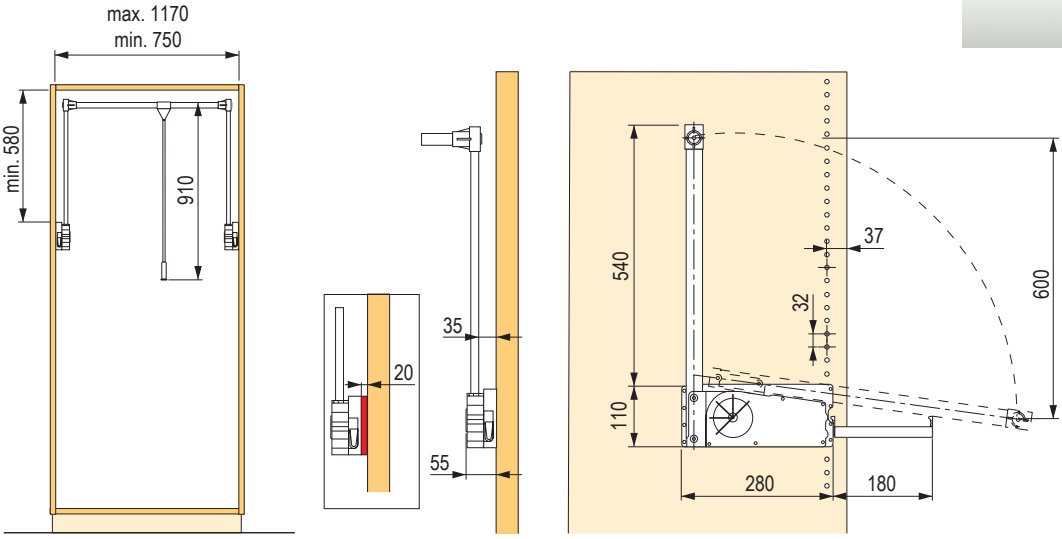

DUO LIFT 18

kód	kód Hettich	popis
119204	9079882	obojstranná montáž na korpus

- nosnosť 12 – 18 kg
- teleskopické nastavenie šírky pre svetlú šírku korpusu 750 – 1 170 mm
- montáž v Systéme 32
- nastavenie sily pružiny v 4 stupňoch: 12 – 14 – 16 – 18 kg
- šatníková tyč z chrómovanej ocele
- teleso, sklopné rameno, plast a oceľ vo farbe aluminium finiš

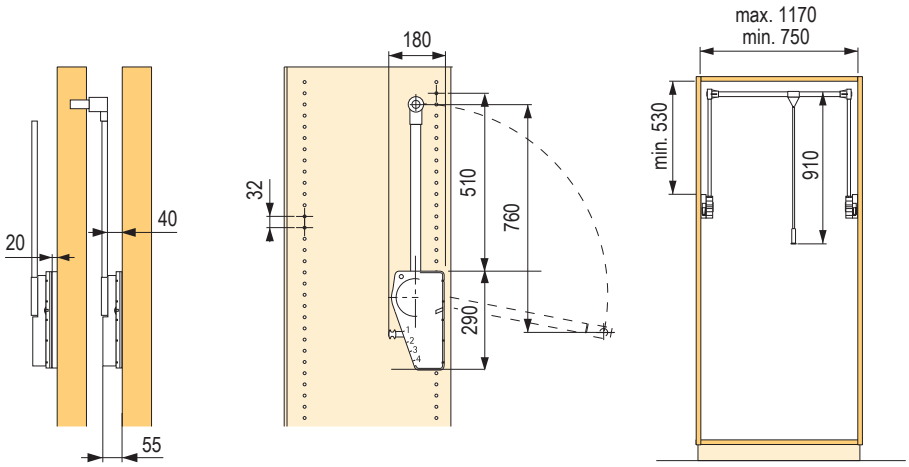

šatníkové tyče a držiaky

Oválna oceľová

- oceľ, lesklý chróm

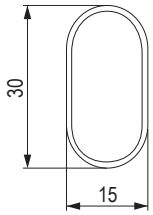

kód	kód Hettich	dĺžka (mm)
107529	47615	2000

Oválna hliníková

- hrúbka materiálu 1,2 mm
- hliník eloxovaný

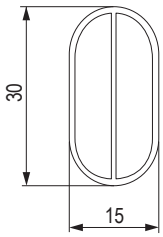

kód	kód Hettich	dĺžka (mm)
107988	9079590	3000

Nosič šatníkovej tyče

- rozstup otvorov 32 mm
- poniklovaný zinkový odliatok

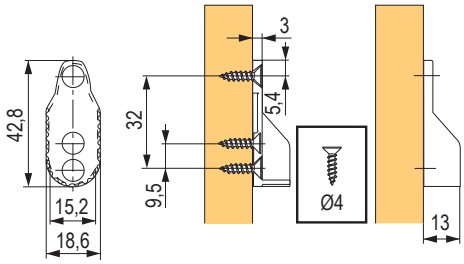

dĺžka šatníkovej tyče = svetlá šírka korpusu – 7 mm

kód	kód Hettich	popis
106469	70664	na naskrutkovanie

Nosič šatníkovej tyče

- so špeciálnou skrutkou M6 × 25
- 2 otvory na pripevnenie na bok
- poniklovaný zinkový odliatok

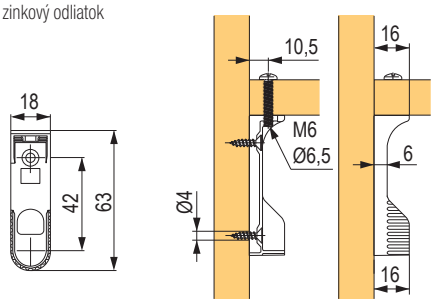

dĺžka šatníkovej tyče = svetlá šírka korpusu – 13 mm

kód	kód Hettich	popis
119133	70668	na naskrutkovanie pod policu

Prídavný nosič šatníkovej tyče

- so špeciálnou skrutkou M6 × 25
- poniklovaný zinkový odliatok

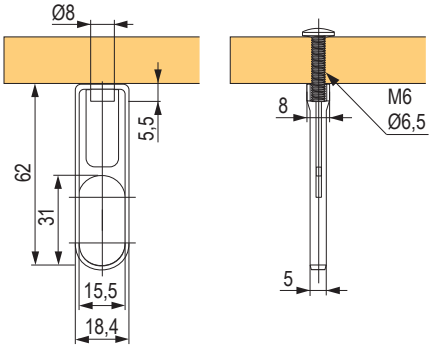

kód	kód Hettich	popis
107739	70676	na naskrutkovanie pod policu

Držiak na kravaty

- oceľ poniklovaná

kód	kód Hettich	dĺžka (mm)
104298	48890	300

Vešiak na ramienka s výsuvom Quadro

- horná montáž pod vrchnú dosku
- hĺbka korpusu min. 400 mm
- výsuv Quadro: oceľ so strieborným lakom
- vešiak: oceľ poniklovaná

kód	kód Hettich	nosnosť (kg)
103999	9136277	25

Výsuvný vešiak na nohavice

kód	kód Hettich	typ montáže	šírka (mm)	hĺbka (mm)	výška (mm)	počet závesných tyčí	pre korpus (mm)
153640	9079968	medzi bokmi	741	500	82	13	800

- strieborná farba prášková

Súčasťou balenia sú dištančné diely pre korpusy s klasicky otváranými dverami, v tabuľke ich počet a hrúbka.

hrúbka bokov korpusu (mm)	pre korpus (mm)			
	500	600	800	1000
16	2×16	2×16	4×16	4×16
18	2×12	2×12	2×16 a 2×12	2×16 a 2×12
19	×	×	2×14 a 2×12	2×14 a 2×12

nástenný systém MAKE ME

cordia

Systém MAKE ME

- Make Me je variabilný hliníkový nástenný systém určený do moderných interiérov a šatní
- dizajnovo zaujímavé riešenie úložného priestoru, jednoduchá inštalácia a ľahké zostavenie
- jednotlivé komponenty sú dodávané vrátane spojovacieho kovania na pripevnenie k nohám

Hliníkový stojan

kód	farba	dĺžka (mm)
CP0001	hliník	2 250
402495	čierna matná	

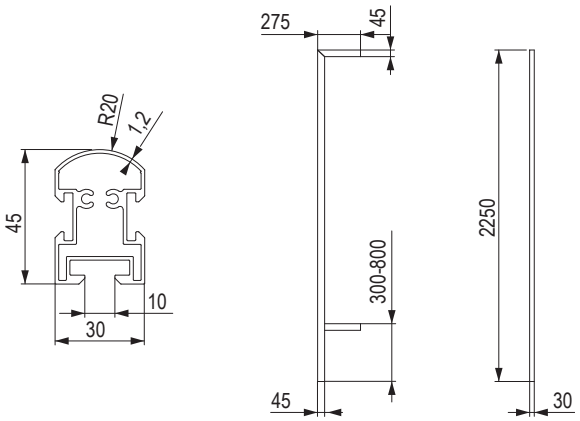

Držiak skrinky

kód	farba
CP0004	hliník
402494	čierna matná

- súprava obsahuje dva kusy horného rovného príchytu, dva kusy spodného príchytu L a kovanie na upevnenie k nohám
- kompletná súprava pre jednu skrinku

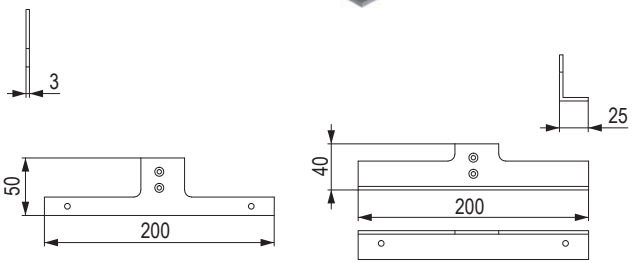

Držiak police rovný

kód	farba
CP0005	hliník
402493	čierna matná

- súprava obsahuje dva policové príchyty
- kompletná súprava na upevnenie jednej police k nohám

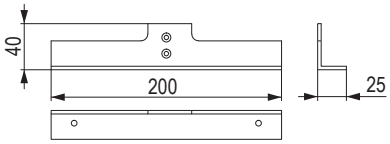

Držiak police na topánky

kód	farba
146982	hliník
402492	čierna matná

- súprava obsahuje dva policové príchyty
- kompletná súprava na upevnenie jednej police k nohám

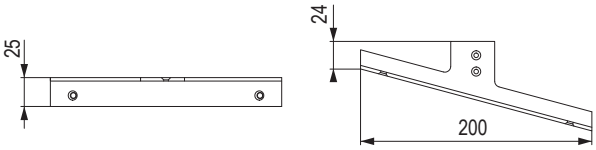

Šatníková tyč

kód	farba	dĺžka L (mm)
505425	hliník	600
505427	čierna matná	
505428	hliník	800
505429	čierna matná	
505430	hliník	900
505431	čierna matná	

- súprava obsahuje kovanie na upevnenie k nohám

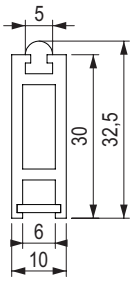

stenový systém Vertiko

- stenový systém vertikálnych profilov a držiakov políc a skriniek

Stenový profil 2 606 mm

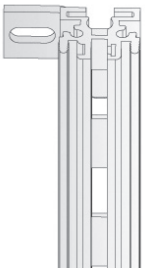

kód	farba
500710	hliník

- súčasťou profilu je aj regulačná platnička a skrutka
- profil môže byť vybavený elektrifikáciou

Plastový klip na uchytenie panelu

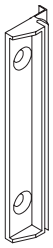

kód	farba
309018	plast

Stenový príchyt

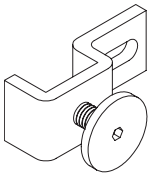

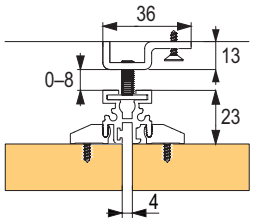

kód	materiál
309017	kov

odporúčané použiť 1 ks na 0,5 m stenového profilu

Držiak pre drevené police

kód	farba	dĺžka (mm)	fixácia police	pre hrúbku police (mm)
420886	tmavohnedá	300	bočná	18
506921	čierna matná			
402852	tmavohnedá	400	bočná	25–36
506924	čierna matná			
402853	tmavohnedá	500	bočná	25–36
506926	čierna matná			
402854	tmavohnedá		spodná ľavá	max. 25
402855			spodná pravá	
402856			spodná stredová	

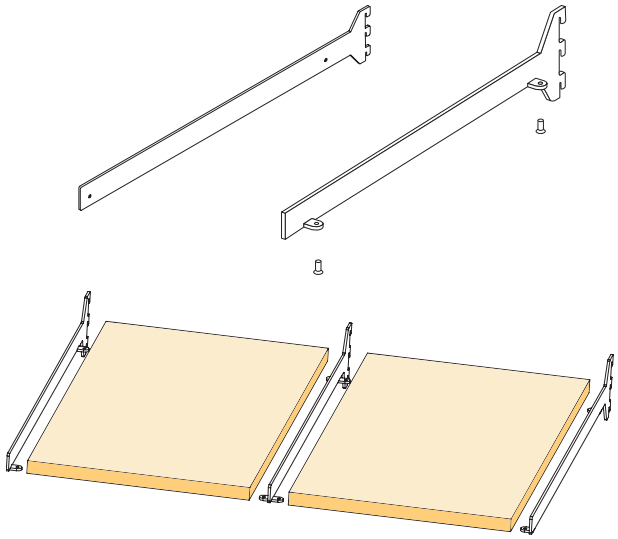

držiaky police s bočnou fixáciou je nutné doplniť podperami police

stenový systém Vertiko

Rohová spojka profilu

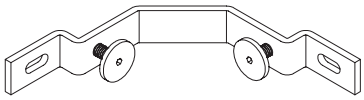

kód	materiál
309019	kov

Šatníková tyč

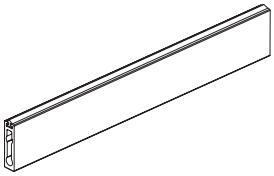

kód	farba	dĺžka (mm)
402859	tmavohnedá	900
506934	čierna matná	

Držiak skrinky

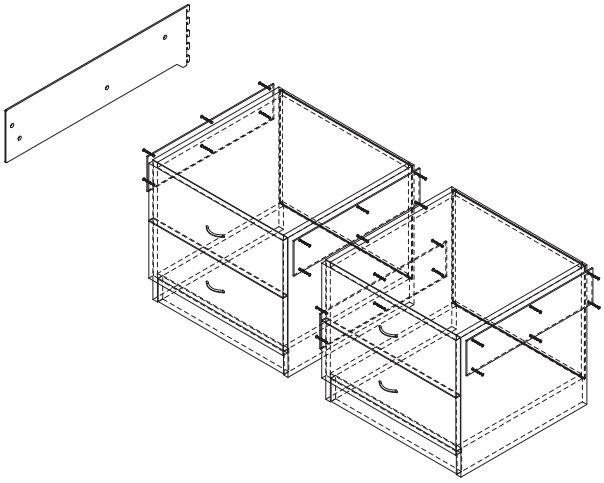

kód	farba	dĺžka (mm)
402857	tmavohnedá	500
506932	čierna matná	

Stredová podpera police

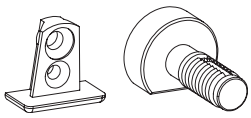

kód	použitie
408377	na uchytenie police

- kompletná súprava na priebežné uchytenie dvoch políc
- súprava obsahuje:
  - 4 ks policové podpery so závitom
  - 4 ks skrutky M4×8

Bočná podpera police

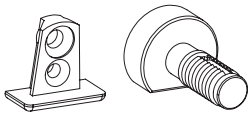

kód	použitie
408376	na uchytenie police

- pre jednu policu použite dve súpravy bočných policových podpier
- súprava obsahuje:
  - 2 ks policové podpery so závitom
  - 2 ks skrutky M4×8

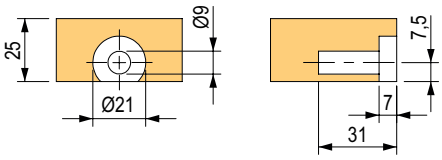

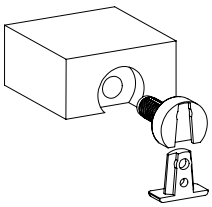

Držiak šatníkovej tyče

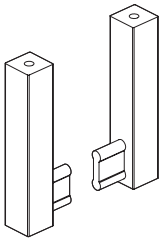

kód	farba
402858	tmavohnedá
506933	čierna matná

- na uchytenie držiaka do police použite skrutku so závitom M5

orientačná hmotnosť jednotlivých druhov výplní

uvádzané na základe údajov výrobcov a všeobecne uvádzaných údajov

typ materiálu	kg / 1 m²	
	od	do
DTDL 8 mm	5	6
DTDL 10 mm	6	8
DTDL 12 mm	7	9
DTDL 16 mm	10	11
DTDL 18 mm	11	12
DTDL 19 mm	17	18
DTDL 22 mm	13	17
DTDL 25 mm	15	19
DTDL 28 mm	16	20
DTDL 38 mm	20	25

- váha sa môže líšiť podľa jednotlivých výrobcov, hustoty, podielu recyklátu a pod.

masívne výplne	kg / 1 m²	
	od	do
smrek 40 mm	18	19
buk 40 mm	25	29
dub 40 mm	24	30
smrekovec 40 mm	22	24
jaseň 40 mm	23	28
hevea 40 mm	27	29

- orientačné hodnoty, pri vlhkosti cca 8 %

typ materiálu	kg / 1 m²	
	od	do
MDF 10 mm	6	8
MDF 18 mm	12	14
MDF 25 mm	17	19
MDF 28 mm	19	21
voštiny (Eurolight) 38 mm	11	12
voštiny (Eurolight) 50 mm	11	12
HDF 2,5 mm	2	2,5
HPL 8 mm	10	11
HPL 10 mm	14	15
HPL 12 mm	15	18

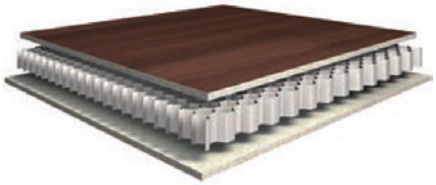

typ materiálu	kg / 1 m²
	cca
Rauvisio 4 mm	5,7
Lacobel 4 mm	10
sklo 4 mm	10
zrkadlo 4 mm	10
sklo 5 mm	12,5
sklo 6 mm	15
sklo 8 mm	20
sklo 10 mm	25
sklo 12 mm	30

- váha bezpečnostného skla sa líši minimálne, použite najbližšiu hodnotu

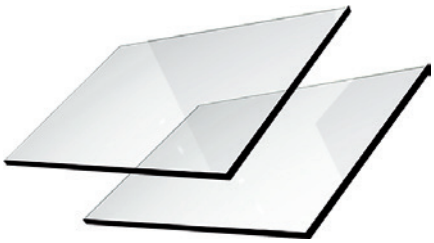

- Uvedené hmotnosti sú orientačné a zvlášť v prípade zložitejších a citlivejších zariadení odporúčame preváženie výplne, aby bola zaručená správna funkcia.

Magic2 – posuvné interiérové dvere bez viditeľného vedenia

Magic2 – v čom sa líšia od pôvodnej verzie

- predĺženie tlmiacej dráhy o 20 mm na 50 mm
- nastaviteľné tlmiče
- lepšia ochrana dverí pred akýmkoľvek dotykom so stenou
- možnosť horizontálneho a vertikálneho mikrometrického nastavenia bez nutnosti vybratia dverí z vodiacej lišty
- vylepšenie ochrany proti vypadnutiu dverí z vodiaceho profilu
- spodné kolieska sú väčšie, majú väčší priemer aj ložiská, hrúbka gumy bola zdvojnásobená
- tichší chod
- šírka dverí 680 – 1 800 mm
- možná montáž bez bočných krytiek vodiaceho profilu

spodné vedenie | min. 35 mm | guľôčk. ložiská | zaťaženie 80 kg

Pre drevené dvere

kód	popis
368394	TERNO Magic2 / 1 800 kovanie pre drevené dvere s tlmením
368393	TERNO Magic2 / 1 100 kovanie pre drevené dvere s tlmením

Pre sklenené dvere

	šírka krídla v mm	
hrúbka skla v mm	680 – 1050	1050 – 1750
8	389344	389347
10	389345	389348
12	389346	389349

Rámová verzia – kompletné súpravy kovania vrátane rámu

popis	šírka rámu max. 1 100 mm			šírka rámu max. 1 500 mm		
povrchová úprava	výška max. 2 200 (mm)	výška max. 2 600 (mm)	výška max. 3 000 (mm)	výška max. 2 200 (mm)	výška max. 2 600 (mm)	výška max. 3 000 (mm)
strieborná kefovaná	389387	389388	389389	389401	389402	389403
čierna kefovaná	386095	389399	389400	389413	389414	389415
satin nikel kefovaný	389390	389391	389395	389404	389405	389406
tmavohnedá kefovaná	389393	389394	389395	×	×	×

posuvné interiérové dvere Diva Fluid

Pre drevené dvere

- Diva Fluid je nový patentovaný systém posuvných dverí s max. nosnosťou 80 kg
- minimalistický dizajn s tichým chodom vďaka novému kvapalinovému tlmiču
- vozíky aj tlmenie sú ukryté v inovovanej koľajnici tak, aby vynikol originálny dizajn dverí
- odolný univerzálny vodiaci profil zaistí maximálnu odolnosť, je možné krátiť
- jednoduchá montáž
- poistka proti vysadeniu dverí
- jednotlivé položky kompletizačných súprav sú dostupné na našich webových stránkach

Kompletná súprava s nosnosťou 30 – 80 kg s tlmením a horným vedením

počet dverí	1		2			1		2		
„U“ profil zafrézovaný v spodnej časti dverí	nie					áno				
povrchová úprava	šírka dverí v mm									
	600–1000	1000–1500	600–750	750–1000	1000–1500	600–1000	1000–1500	600–750	750–1000	1000–1500
Elox strieborný kefovaný	**473273**	**473274**	**473302**	**473361**	**473362**	**473297**	**473299**	**473386**	**473388**	**473390**
Elox čierny kefovaný	**473279**	**473280**	**473363**	**473364**	**473365**	**473300**	**473301**	**473398**	**473399**	**473401**

Kompletná súprava s nosnosťou 30 – 80 kg s brzdou a horným vedením

počet dverí	1		2			1		2		
„U“ profil zafrézovaný v spodnej časti dverí	nie					áno				
povrchová úprava	šírka dverí v mm									
	600–1000	1000–1500	600–750	750–1000	1000–1500	600–1000	1000–1500	600–750	750–1000	1000–1500
Elox strieborný kefovaný	**485143**	**485144**	**485708**	**485709**	**485710**	**485177**	**485295**	**485714**	**485715**	**485716**
Elox čierny kefovaný	**485148**	**485176**	**485711**	**485712**	**485713**	**485296**	**485707**	**485717**	**485718**	**485719**

posuvné interiérové dvere Diva Fluid

príprava dverí – rozmery vyfrézovania

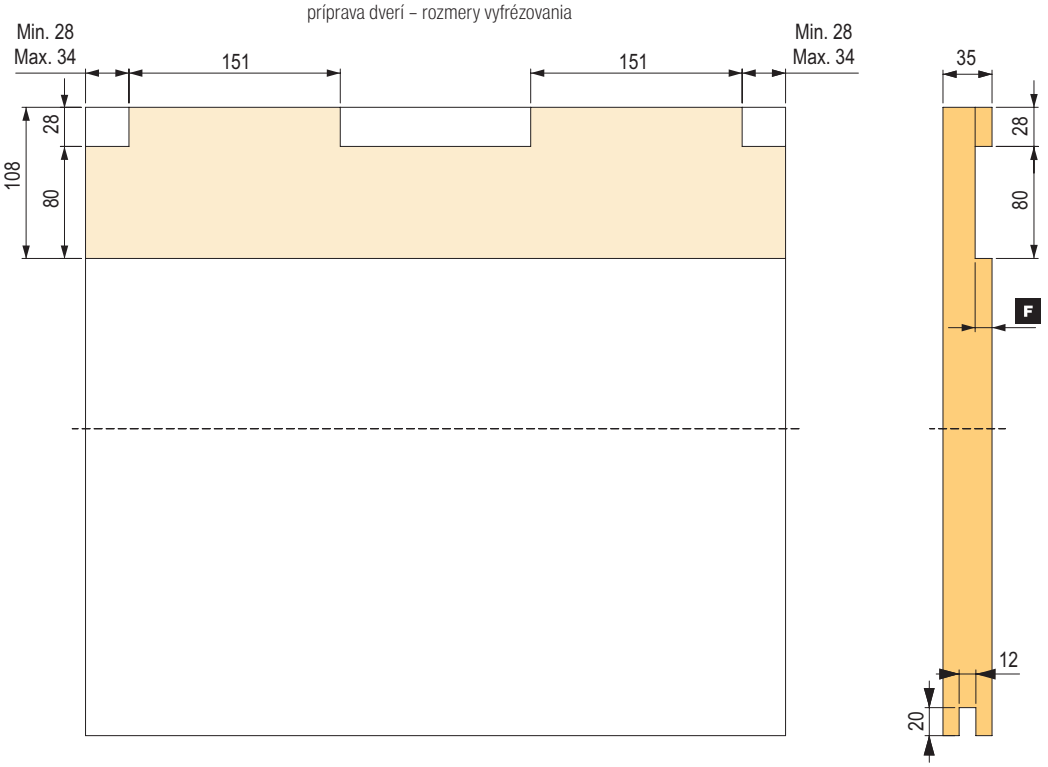

hĺbkou frézovania ovplyvníte odsadenie krídla od steny (F a D)

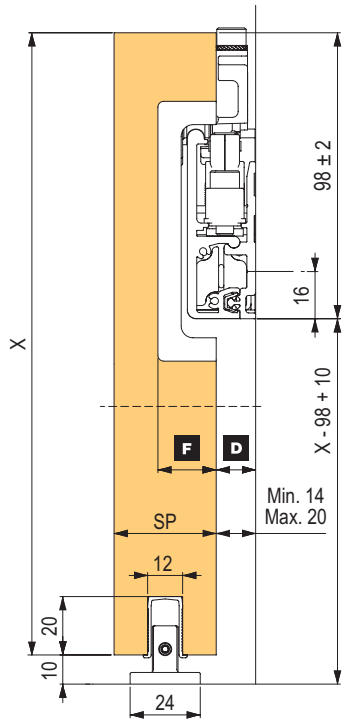

F	D
12	20
14	18
16	16
18	14

posuvné interiérové dvere Diva Fluid

Pre sklenené dvere

- Diva Fluid je nový patentovaný systém posuvných dverí s max. nosnosťou 80 kg
- s tichým chodom vďaka novému kvapalinovému tlmiču, ktorý je úplne ukrytý v hornom vedení
- poistka proti vysadeniu dverí
- predný kryt na skle skryje posuvné kovanie a zaistí tak originálny vzhľad dverí
- na hrúbku skla od 8 až 12,7 mm
- jednotlivé položky kompletizačných súprav sú dostupné na našich webových stránkach

montážny návod na Youtube

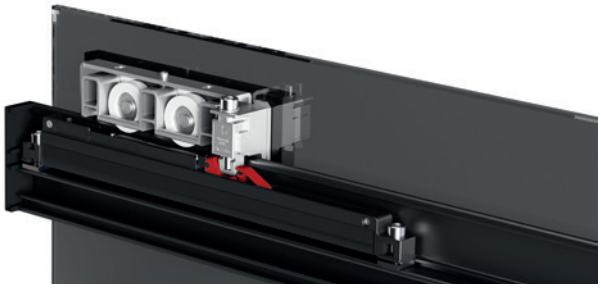

Kompletná súprava s nosnosťou 30 – 80 kg vrátane horného vedenia

počet dverí	1		2			1		2		
tlmič	áno					nie				
povrchová úprava	šírka dverí v mm									
	600–1000	1000–1500	600–750	750–1000	1000–1500	600–1000	1000–1500	600–750	750–1000	1000–1500
Elox strieborný kefovaný	**485720**	**485721**	**485727**	**485724**	**485725**	**485731**	**485732**	**485735**	**485736**	**485737**
Elox čierny kefovaný	**485722**	**485723**	**485728**	**485729**	**485730**	**485733**	**485734**	**485738**	**485739**	**485740**

rozmerová schéma

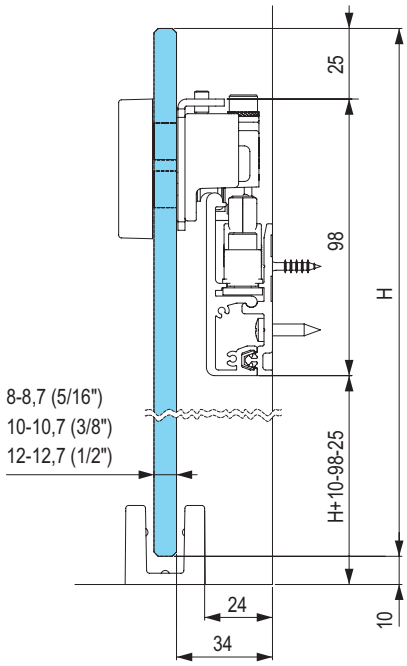

vŕtanie skla na upevnenie vozíka

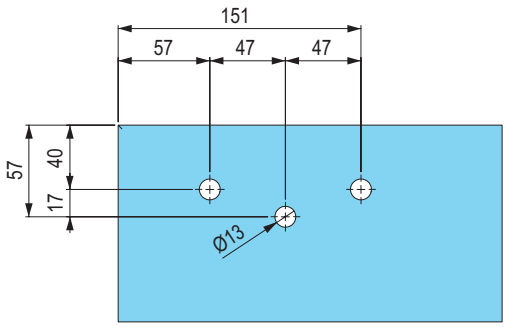

posuvné interiérové dvere Diva Fluid

Kompletná rámová súprava s nosnosťou 30 – 80 kg vrátane horného vedenia, verzia s tlmičom

- kompletná súprava vrátane horného vedenia
- pre hrúbku skla 5 – 8 mm
- jednotlivé položky kompletizačných súprav sú dostupné na našich webových stránkach

počet dverí	1				2					
maximálna výška dverí (mm)	2200	2600		3000	2200		2600		3000	
povrchová úprava / šírka dverí (mm)	600–1000	800–1000	1000–1200	1000–1500	600–750	750–1000	750–1000	1000–1200	850–1000	1000–1500
Elox strieborný kefovaný	506936	506937	506938	506939	506956	506957	506958	506959	506960	506961
Elox čierny kefovaný	506940	506941	506942	506943	506962	506963	506964	506965	506966	506967

Kompletná rámová súprava s nosnosťou 30 – 80 kg vrátane horného vedenia, verzia s brzdou

- kompletná súprava vrátane horného vedenia
- pre hrúbku skla 5 – 8 mm
- jednotlivé položky kompletizačných súprav sú dostupné na našich webových stránkach

počet dverí	1				2					
maximálna výška dverí (mm)	2200	2600		3000	2200		2600		3000	
povrchová úprava / šírka dverí (mm)	600–1000	800–1000	1000–1200	1000–1500	600–750	750–1000	750–1000	1000–1200	850–1000	1000–1500
Elox strieborný kefovaný	506944	506945	506946	506947	506970	506971	506973	506974	506975	506976
Elox čierny kefovaný	506948	506949	506950	506951	506978	506981	506982	506984	506985	506986

StrongLine Barnio – súprava kovania pre horné vedenie rustikálnych dverí

Kompletné súpravy vrátane vodiacich profilov

- atraktívny dizajn vozíkov s ložiskami
- jednoduchá montáž
- jednoduchý chod
- možnosť tlmenia na oboch stranách
- nosnosť 80 kg
- hrúbka dverí 30 až 45 mm

Súprava obsahuje:
- kolieska
- upevňovací materiál do steny
- spojovací materiál k vedeniu
- koncové zarážky
- vodiaci trň
- horné vedenie
- tlmiče

hrúbka dverí 40 – 45 mm	dĺžka (m)	s tlmením	bez tlmenia
Simple	2	**393229**	**393227**
	3	**393231**	**393230**
Big	2	**393222**	**393220**
	3	**393226**	**393224**
Square	2	**393233**	**393232**
	3	**393235**	**393234**

hrúbka dverí 30 – 40 mm	dĺžka (m)	s tlmením	bez tlmenia
Simple	2	**390800**	**390806**
	3	**390801**	**390807**
Big	2	**390804**	**390808**
	3	**390805**	**390809**
Square	2	**390802**	**390810**
	3	**390803**	**390811**

Simple

Square

Big

Jednotlivé komponenty

kód	popis
390594	súprava Simple
390595	súprava Square
390596	súprava Big
390597	súprava tlmičov
390598	horné vedenie 2 m
390599	horné vedenie 3 m
390601	spojovací materiál na stenu
392649	spojovacie skrutky na dvere 30 – 40 mm
392650	spojovacie skrutky na dvere 40 – 45 mm

- komponenty sú už obsiahnuté v kompletoch

posuvné interiérové sklenené dvere Vetro 40

Pre sklenené dvere do hmotnosti 120 kg

horné vedenie | 8/10/12 mm | guľôčk. ložiská | zaťaženie 80/120 kg

- interiérové kovanie pre sklá hrúbky 8 – 12,7 mm a váhy do 120 kg
- sklo nie je nutné vŕtať
- súprava obsahuje kompletné kovanie pre jedno krídlo dverí vrátane krytiek držiakov
- odporúčame používať čo najširšie krídla
- úzke a vysoké krídla sú menej stabilné, zvlášť v spojení s tlmičom môže dochádzať k nadskakovaniu alebo poruche

Dôležité upozornenie

Pri prvom zatváraní dverí nie sú tlmiče aktivované, krídlo zatvárajte pomaly, aby sa tlmiče aktivovali (klik).
Rýchly náraz môže tlmič poškodiť, pretože krídlo narazí do koncovej pozície bez tlmenia!
Vykonajte vždy pred odovzdaním zákazníkovi, predídete možným problémom.

verzia	hrúbka skla v mm			minimálna šírka dverí (mm)
	8 – 8,7	10 – 10,7	12 – 12,7	
do 80 kg s absorbérom	**394416**	**394415**	**394414**	600
do 80 kg s tlmičom	**394411**	**394412**	**394413**	740
do 120 kg s absorbérom	**394417**	**394418**	**394419**	600
do 120 kg s tlmičom	**394422**	**394421**	**394420**	740

Horné vedenie Art. 1 280

kód	dĺžka (m)
284680	1,5
DT303	2
284681	2,5
DT304	3
393803	4

Art. 1280

kód	popis
DT336	držiak vedenia Art. 127 / DV

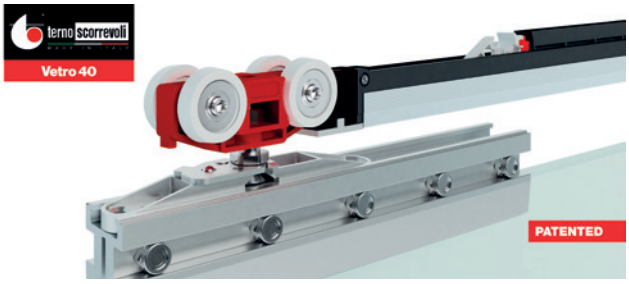

Krycí profil

kód	popis
221491	2 m Art. 1690
220765	3 m Art. 1690
252394	6 m Art. 1690

Potrebný počet držiakov na upevnenie na stenu

dĺžka (m)	1,5	2	2,5	3	3,5	4	4,5	5	5,5	6
počet držiakov	4	5	6	7	7	8	9	10	11	12

- kvalitná funkcia kovania závisí od pevného upevnenia vedenia – nesmie sa prehýbať, krútiť a pod.
- v prípade slabšej nosnosti steny zvýšte počet úchytov
- pred montážou vedenia skontrolujte rovinnosť úchytov

Bočné krytky

kód	popis
306413	ku kryciemu profilu

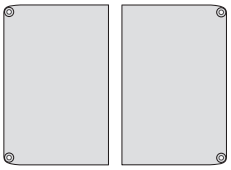

posuvné interiérové drevené dvere Step

Pre masívne dvere do hmotnosti 160 kg

horné vedenie | min. 20 (25) mm | guľôčk. ložiská | zaťaženie 30 – 160 kg

- minimálna hrúbka dverí 20 mm, (pri montáži zafrézovaním 25 mm), sústružené kolieska pre tichý chod
- súprava pre ľahšie krídla, s možnosťou tlmenia
- pri uchytení na stenu max. hrúbka krídla 40 mm
- odporúčame používať čo najširšie krídla
- úzke a vysoké krídla sú menej stabilné, zvlášť v spojení s tlmičom môže dochádzať k nadskakovaniu alebo poruche

typ kovania	nosnosť v kg					šírka krídla v mm
	30	50	80	120	160	
súprava kovania s brzdou	**392694**	×	**392703**	×	**392715**	min. 600 (160 kg – min 700)
súprava kovania 2× kvapalinový tlmič	**392699**	**392701**	**392704**	**392707**	**489956**	min. 740 (160 kg – min. 865)
súprava kovania 2× absorbér	×	**392702**	**392705**	**392709**	×	min. 600 (160 kg – min. 865)

- systém Step je vybavený tlmiacim systémom z gumy, ktorý výrazne znižuje hladinu hluku
- jednoduchá montáž aj demontáž, jednoduchšie nastavenie polohy dverí pred nasadením dverí, zabezpečené proti vysadeniu
- hlavnou výhodou je možnosť zafrézovať vozíky do hornej hrany dverí, čím je možné medzeru medzi hornou hranou dverí a vodiacim profilom znížiť na minimum

Dôležité upozornenie
Pri prvom zatváraní dverí nie sú tlmiče aktivované, krídlo zatvárajte pomaly, aby sa tlmiče aktivovali (klik).
Rýchly náraz môže tlmič poškodiť, pretože krídlo narazí do koncovej pozície bez tlmenia!
Vykonajte vždy pred odovzdaním zákazníkovi, predídete možným problémom.

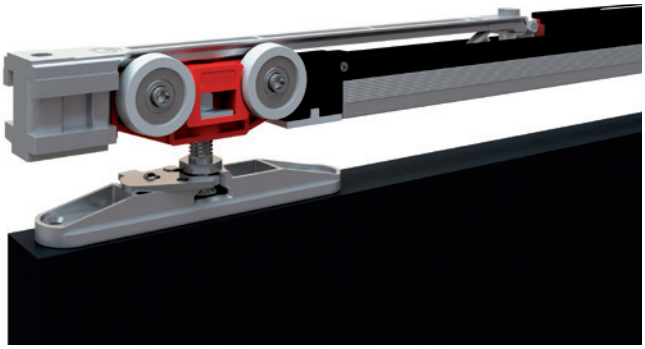

Horné vedenie

dĺžka (m)	30 kg	50 – 160 kg elox	50 – 160 kg elox čierny	160 kg pre verziu s brzdou	šírka krídla (mm)
1,5	**392696**	**284680**	**506673**	×	700–850
2	**198955**[1]	**DT303**	**498578**	**DT305**	850–1100
2,5	×	**284681**	**506674**	×	1100–1350
3	**392697**	**DT304**	**506675**	**DT306**	1350–1600
4	×	**393803**	**506676**	**399177**	1600–2150
6		**492018**	**506677**	**DT307**	2150–3200
držiak vedenia	**392695**	**DT336**		**285338**	×

[1] horné vedenie na zafrézovanie

Potrebný počet držiakov vedenia na upevnenie na stenu

dĺžka (m)	1,5	2	2,5	3	3,5	4	4,5	5	5,5
počet držiakov	4	5	6	7	7	8	9	10	11

- kvalitná funkcia kovania závisí od pevného upevnenia vedenia – nesmie sa prehýbať, krútiť a pod.
- v prípade slabšej nosnosti steny zvýšte počet držiakov
- pred montážou vedenia skontrolujte rovinnosť držiakov

Krycí profil pre 50 – 160 kg

	eloxovaný hliník	čierna
2 m	**DT333**	**506679**
3 m	**DT334**	**506680**
6 m	**DT335**	**506681**

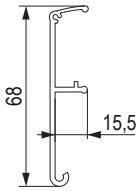

Bočná krytka krycieho profilu

	eloxovaný hliník	čierna
kód	**135251**	**506678**

Držiak dreveného obloženia

kód
133383

- držiak drev. obloženia / bočná krytka krycieho profilu

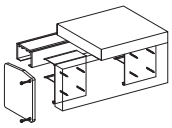

súpravy pre postupné alebo synchrónne otváranie dverových krídel nájdete na str. 07.145–147

posuvné interiérové drevené dvere Step

dverové kovanie pre 30 kg (brzda, kvapalinový tlmič)

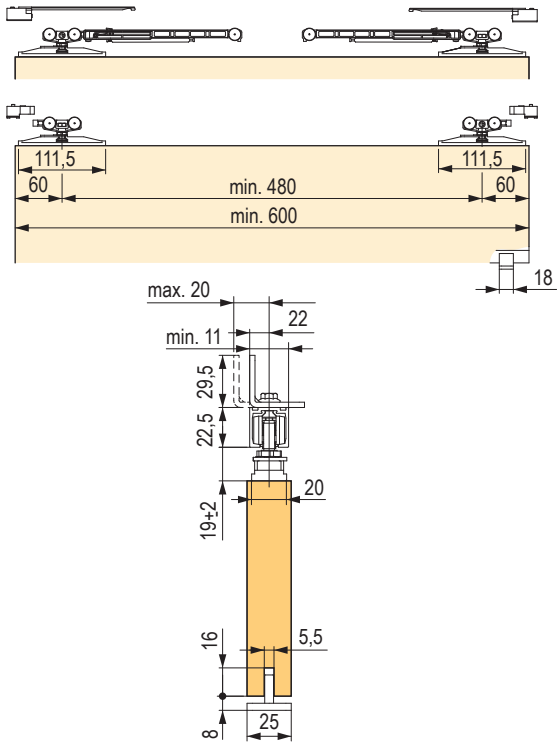

dverové kovanie pre 50 – 160 kg (brzda, absorbér)

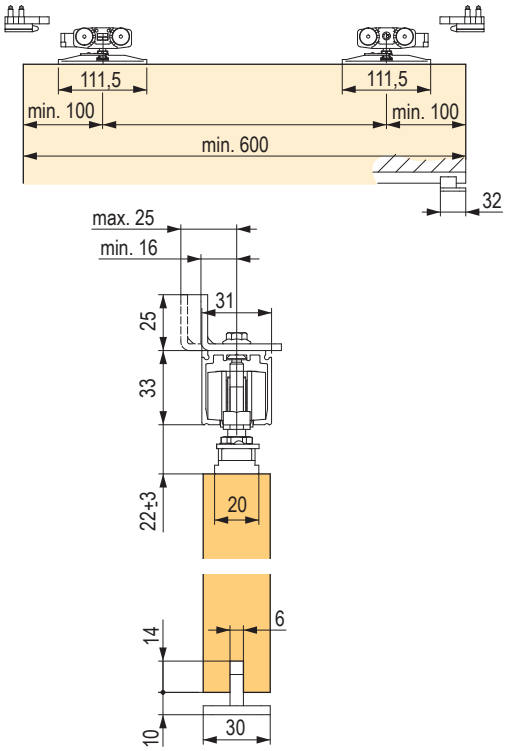

dverové kovanie pre 50 – 160 kg (kvapalinový tlmič)

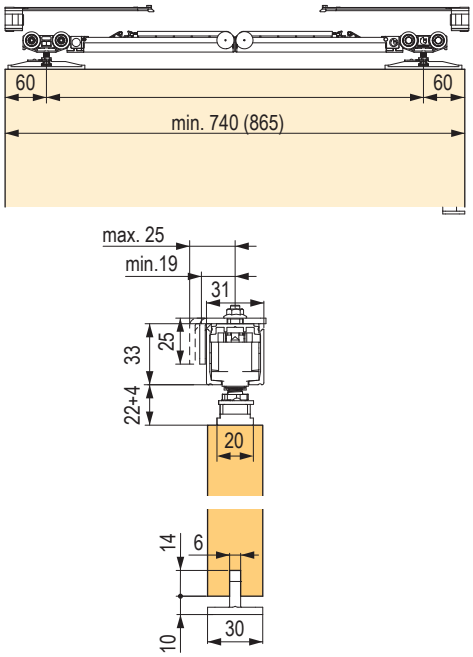

dverové kovanie pre 160 kg (brzda)

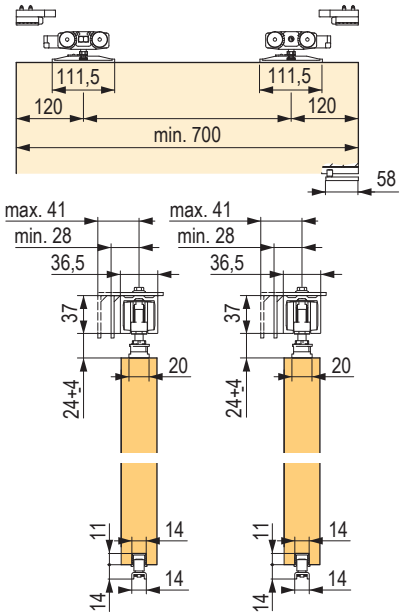

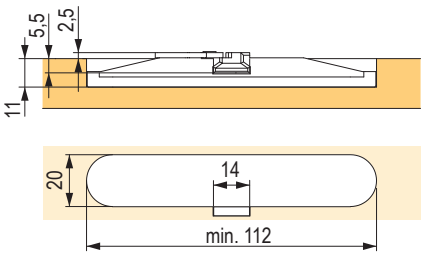

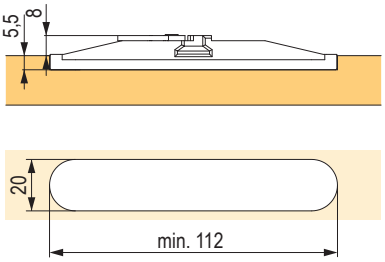

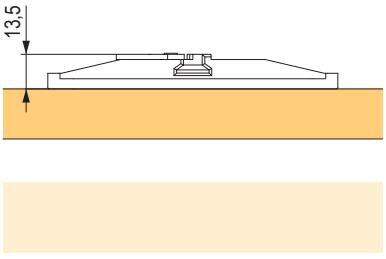

StrongLine Synchrotec súprava plynulého otvárania

Kovanie pre plynulé postupné otváranie dverových krídel

horné vedenie | 25 – 50 mm | guľôčk. ložiská | zaťaženie 80 kg

- ťahom za krajné krídlo sa plynulo pohybuje prostredné krídlo
- je možné inštalovať s ľubovoľnými súpravami, spĺňajúcimi podmienky:
  - vzdialenosť medzi krídlom a vedením 29 – 32 mm
  - vzdialenosť medzi krídlami 37 – 60 mm (osi jednotlivých krídel)
- vodiace profily a súpravy kovania nie sú súčasťou systému, je nutné dokúpiť samostatne

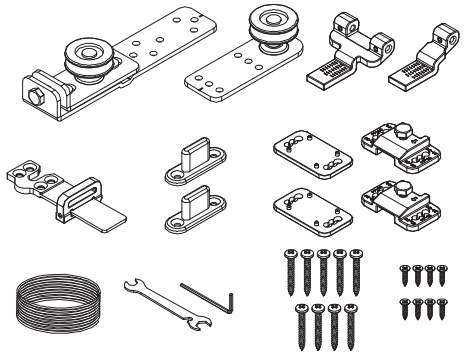

kód	popis
355892	kompletná súprava

Montážny návod:
1. na jednotlivé krídla upevnite kovanie,
2. nainštalujte pevné krídlo,
3. nainštalujte prostredné krídlo,
4. prevlečte lanko upevňovacím elementom, obr. 1,
5. lanko pretiahnite okolo kladiek tak, aby voľné konce boli pri pevnom krídle a upevňovací element 2 bol pri treťom krídle,
6. voľné konce lanka prevlečte upevňovacím elementom, obr. 2, (na pevnom krídle), ťahko upevnite,
7. nainštalujte tretie krídlo, k nemu pripevnite upevňovací element, obr. 3,
8. nastavte a dotiahnite, zvyšok lanka odstrihnite,
9. regulačnou skrutkou na prostrednom krídle dopnite lanko, po povolení lanka na upevňovacom elemente je možné upraviť vzájomnú polohu krídel,
10. na treťom krídle je možné do krajných pozícií inštalovať tlmiče, zostávajúce súpravy musia byť bez tlmenia.

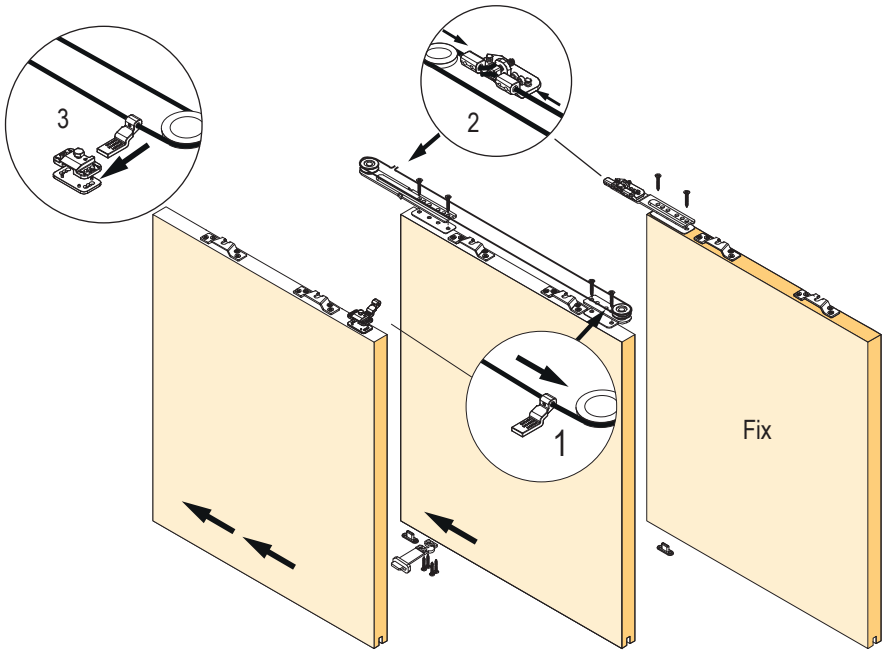

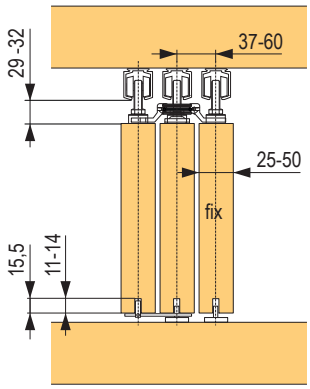

P > 75 mm
400 < L < 1350 mm

$$L = \frac{(2 \times P) + D}{3}$$

D – šírka otvoru
L – šírka krídla
P – presah krídla

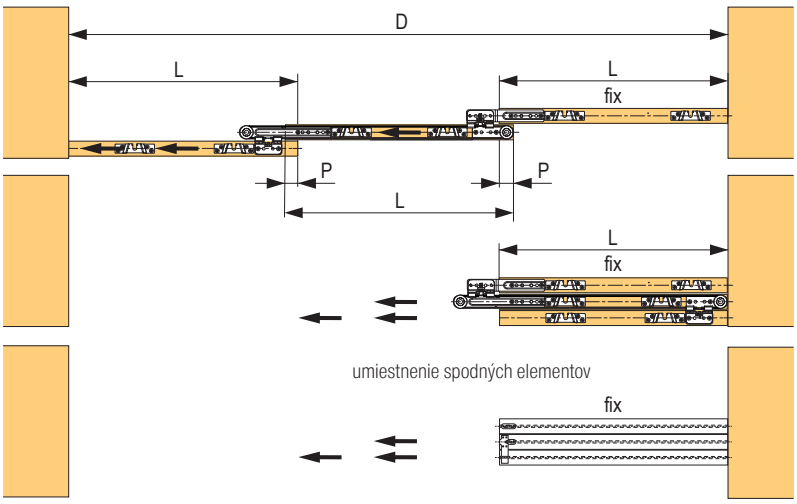

pohľad zospodu

fix – pevné krídlo

StrongLine Synchrotec súprava plynulého otvárania

Kompletné súpravy pre rôzny počet dverí

horné vedenie | min. 20 mm | zaťaženie 160 kg

- pre kovanie Step, iba verzia s brzdou

kód	popis
393196	súprava pre postupné otváranie 2 dverí
393201	súprava pre postupné otváranie 3 dverí
393203	súprava pre postupné otváranie 4 dverí

- horné vedenie a kovanie je potrebné objednať zvlášť

Príslušenstvo

kód	popis
382758	spodný trň Art. 65 svetlosivá
382759	vodidlo teleskopu Art. 71 / G
DT338	brzda teleskopu Art. 1 032

- Súčasťou súprav kovania umožňujúcou postupné otváranie sú len tieto komponenty. Súpravy kovania a vedenie pre jednotlivé dvere je potrebné objednať zvlášť. Je možné použiť akýkoľvek typ, ktorý neobsahuje tlmič.

Zobrazené vedenie je ilustratívne, možno použiť aj iný typ.

odporúčané vzdialenosti medzi jednotlivými krídlami

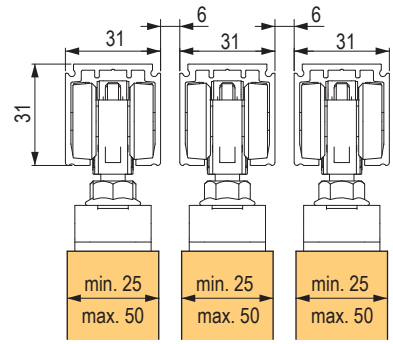

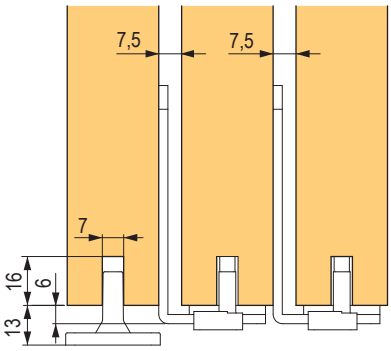

ZATVORENÉ

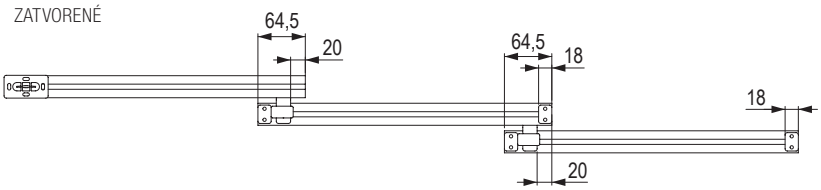

OTVORENÉ

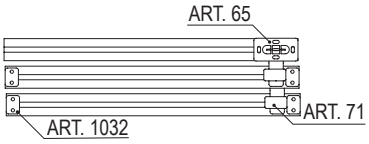

kovanie pre synchrónne otváranie

Kompletné súpravy

horné vedenie

zaťaženie 80 kg

kód	popis
394325	súprava synchro k interiérovému kovaniu s tlmením 80 kg
394327	súprava synchro k interiérovému kovaniu s absorbérom 80 kg
402868	súprava synchro k interiérovému kovaniu s brzdou 80 kg

- kompletná súprava pre 2 krídla, ktorá zabezpečuje tlmenie pri dovieraní krídla
- hmotnosť krídel do 80 kg

k týmto súpravám je nutné dokúpiť horné vedenie, pozri tabuľka

Horné vedenie 50 – 80 kg

kód	dĺžka (m)
284681	2,5
DT304	3
393803	4
DT336	držiak vedenia

Montáž

- kladky sa pripevnia do vodiaceho profilu, na krídla sa namontujú kotviace prvky
- lanko sa prevlečie kladkami, upevní k jednému kotviacemu prvku (1), následne oba konce na druhý kotviaci prvok (2)
- doladenie sa vykonáva posúvaním krídla proti lanku

verzia s brzdou

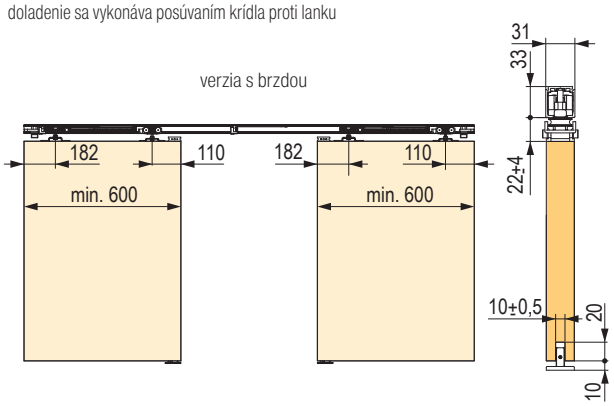

verzia s absorbérom

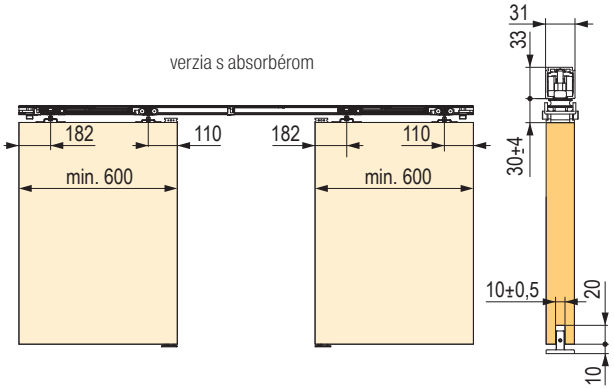

verzia s tlmením

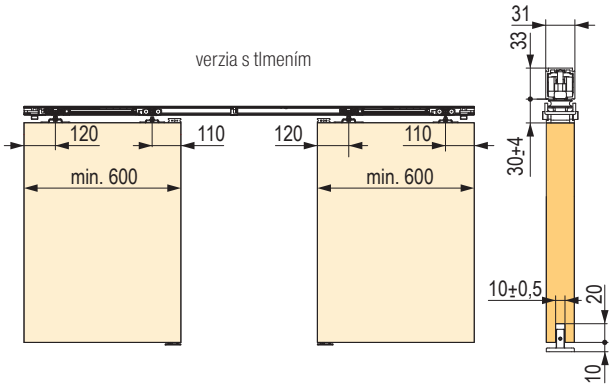

Dôležité upozornenie

Pri prvom zatváraní dverí nie sú tlmiče aktivované, krídlo zatvárajte pomaly, aby sa tlmiče aktivovali (klik).
Rýchly náraz môže tlmič poškodiť, pretože krídlo narazí do koncovej pozície bez tlmenia!
Vykonajte vždy pred odovzdaním zákazníkovi, predídete možným problémom.

kovanie pre interiérové dvere – 40 kg

- kovanie pre ťahšie dvere a posuvné steny, s ložiskovým horným vedením, ktoré sa vyznačuje najmä jednoduchosťou montáže
- súpravy kovania s vedením balené v tubuse
- pri montáži na stenu pomocou úchytov je max. hrúbka krídla 22 mm (súpravy 40 kg)

horné vedenie | min. 22 mm | guľôčk. ložiská | zaťaženie 40 kg

Súpravy kovania vrátane horného vedenia

verzia bez tlmenia	verzia s tlmením	dĺžka vedenia L (mm)	šírka dverí A (mm)	vzdialenosť vozíkov B (mm)
87351	×	1200	510–700	300
87352	**393276**	1550	710–900	450
87353	**393305**	1900	910–1100	600
87354	**393306**	2300	1110–1300	800
87355	**393307**	2800	1310–1500	1100
87356	**393308**	3300	1510	1400

Obsah balenia:
- 2× horný vozík
- 2× brzda
- 1× vodiaci tŕň
- 1× horné vedenie
- príchyt lišty (počet kusov podľa dĺžky lišty)
- tubus

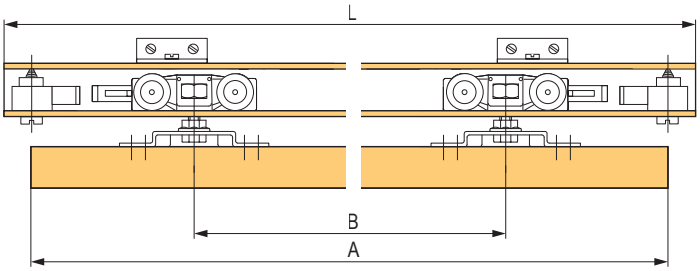

40 kg

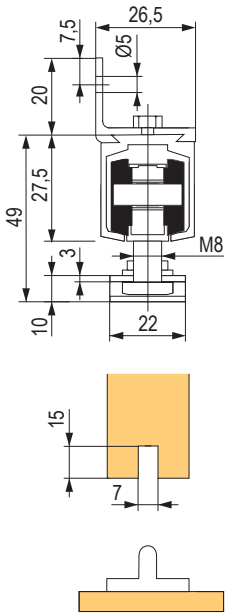

rozmerová schéma – veľkosť kovania a frézovania tŕňa

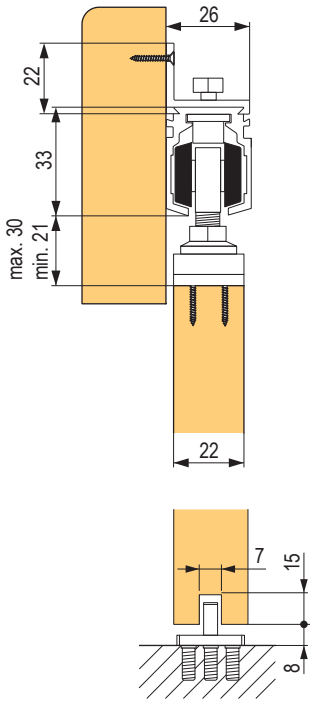

Súpravy kovania bez horného vedenia

kód	popis
87350	s brzdami
393273	s tlmičmi

Obsah balenia:
- 2× horný vozík
- 2× brzda
- 1× vodiaci tŕň

Montážny postup
1. namontujte horné vedenie a spodný vodiaci tŕň,
2. podľa šírky dverí (pozri tabuľka) namontujte na dvere držiaky vozíkov,
3. zasuňte prvú brzdu do horného vedenia,
4. zasuňte vozíky, prelisy musia smerovať k brzdám,
5. zasuňte druhú brzdu do horného vedenia,
6. zaveste dvere na vozíky,
7. všetko poriadne zaistite.

SILENT – kovanie pre interiérové dvere – 100 kg

- kovanie pre stredne ťažké posuvné dvere
- špeciálne prevedenie vozíkov pre obzvlášť tichý chod
- pri montáži na stenu max. hrúbka krídla 40 mm
- **FILO - verzia so zafrézovanými úchytmi, medzera medzi horným vedením a dverovým krídlom je len 8 mm**

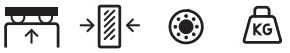

horné vedenie | 28 – 40 mm | guľôčk. ložiská | zaťaženie 80/100 kg

Kompletné súpravy kovania pre 1 krídlo

SILENT FILO			SILENT		
bez tlmenia	40 kg s tlmením	80 kg s tlmením	bez tlmenia	40 kg s tlmením	80 kg s tlmením
229352	**403795**	**403796**	**229351**	**403798**	**403799**

- súpravu je nutné doplniť horným vedením

Horné vedenie

kód	popis
229140	1,5 m ART. 0195
229333	2 m ART. 0195
229334	3 m ART. 0195
229335	6 m ART. 0195

Voliteľné príslušenstvo

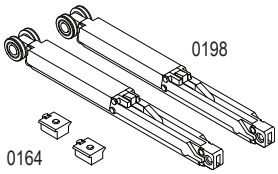

kód	popis
229337	tlmič pre krídlo vo váhe do 40 kg
229339	tlmič pre krídlo vo váhe od 40 do 80 kg
229345	aktivátor tlmiča

kód	popis
229349	príchyt horného vedenia Art. 0189

- odporúčaný rozstup: každých 30 cm

kód	popis
87447	spodný profil na zafrézovanie ART.0251 2 m
87417	spodný profil na zafrézovanie ART.0251 4 m

- pre každý tlmič je potrebné objednať aktivátor tlmiča, vkladá sa do vedenia
- pri inštalácii jedného tlmiča min. šírka krídla 465 mm
- pri inštalácii 2 tlmičov min. šírka krídla 680 mm
- odporúčame používať čo najširšie krídla
- úzke a vysoké krídla sú menej stabilné, zvlášť v spojení s tlmičom môže dochádzať k nadskakovaniu alebo poruche

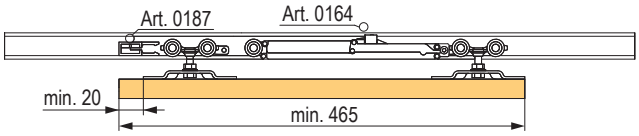

Silent

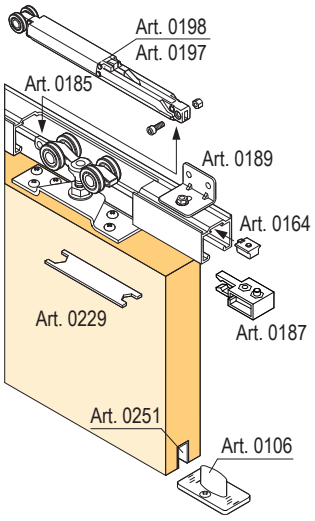

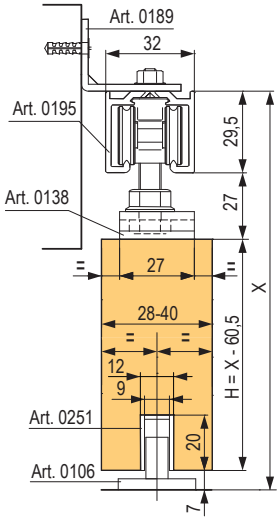

Silent Filo

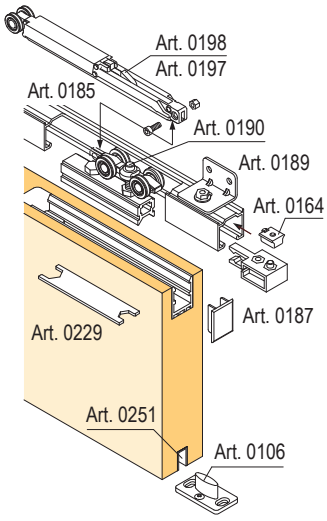

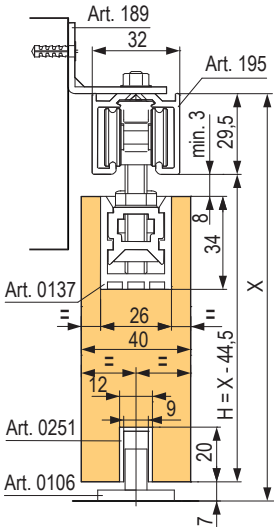

posuvné interiérové dvere Simple

Kompletné súpravy

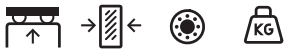

horné vedenie | min. 18 mm | guľôčk. ložiská | zaťaženie 35/50 kg

- kovanie pre ľahšie posuvné dvere a pojazdné steny
- vozíky majú ložiská, ktoré zaručujú tichý chod
- určené pre hrúbku krídla od 18 mm
- nosnosť kovania je určovaná typom hornej koľajnice na 35 alebo 50 kg
- k dispozícii 2 verzie vedenia – s uchytením do stropu alebo na stenu
- pri upevnení na stenu odpadá potreba stenových úchytov a ich nastavovanie

kód	popis
399180	súprava kovania pre 1 krídlo, nosnosť 35/50 kg bez tlmenia
404307	súprava kovania pre 1 krídlo, nosnosť 50 kg, 1× tlmič
404308	súprava kovania pre 1 krídlo, nosnosť 50 kg, 2× tlmič

pri použití súprav s tlmičom je odporúčaná minimálna šírka krídla 800 mm, pri menších šírkach nie je garantovaná správna funkčnosť tlmiča

súpravy s tlmičom sa dajú použiť len s horným vedením GALAXY

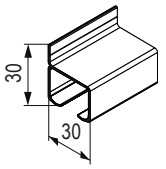

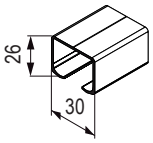

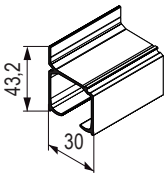

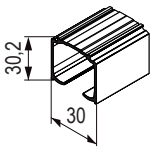

dĺžka vedenia	vedenie **INTER NA STENU**, nosnosť 35 kg	vedenie **INTER DO STROPU**, nosnosť 35 kg	vedenie **GALAXY NA STENU**, nosnosť 50 kg	vedenie **GALAXY DO STROPU**, nosnosť 50 kg
1,5 m	**284590**	**284589**	×	×
2 m	**279085**	**279082**	**279091**	**279088**
3 m	**279086**	**279083**	**279092**	**279089**
6 m	**279087**	**279084**	**279093**	**279090**

Krycie profily Galaxy

kód	dĺžka
279094	2 m
279095	3 m
279096	6 m

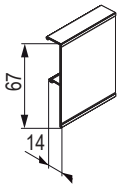

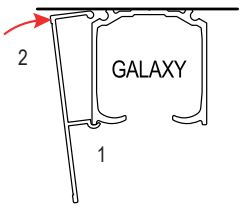

výška krídla v závislosti od umiestnenia (naložené/vložené)

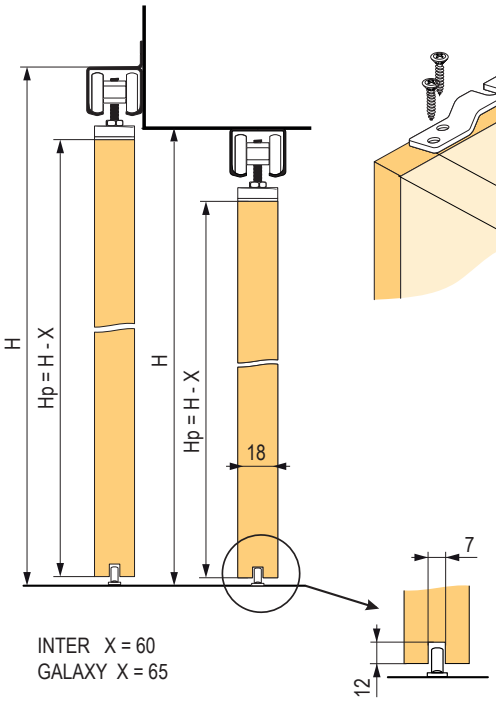

vzdialenosť uchytenia vozíka od kraja dverí

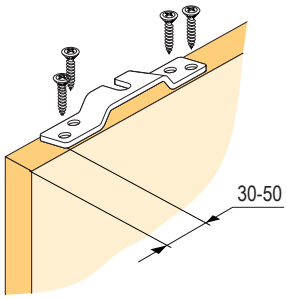

skladacie interiérové dvere

Súpravy bez horného vedenia

horné vedenie | min. 30 mm | guľôčk. ložiská | zaťaženie 30/40 kg | skladacie dvere

- súprava pre ľahké skladacie interiérové dvere
- nie je možné rozšíriť na väčší počet krídel

kód	popis
DT310	pre 2 dverí, skladacie závesy, 30 kg / 1 krídlo
394665	pre 2 dverí, bezfalcové závesy, 40 kg / 1 krídlo

umiestnenie závesov a vozíkov

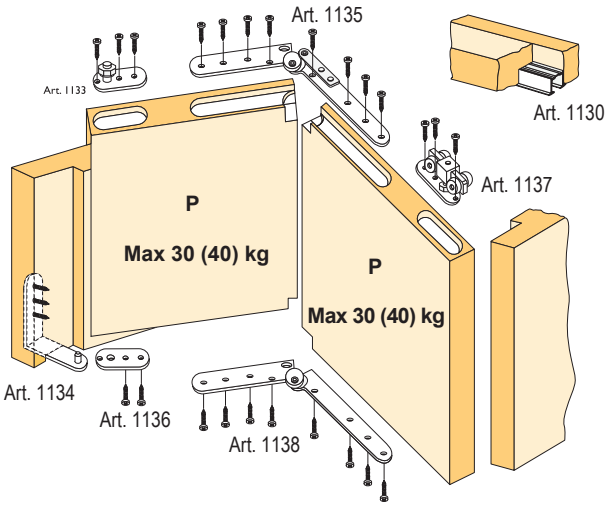

Horné vedenie na zafrézovanie

kód	dĺžka
DT321	1 m
198955	2 m
198956	3 m

umiestnenie vozíkov

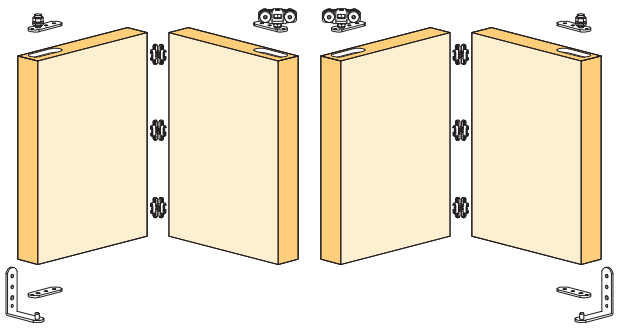

rozmerová schéma

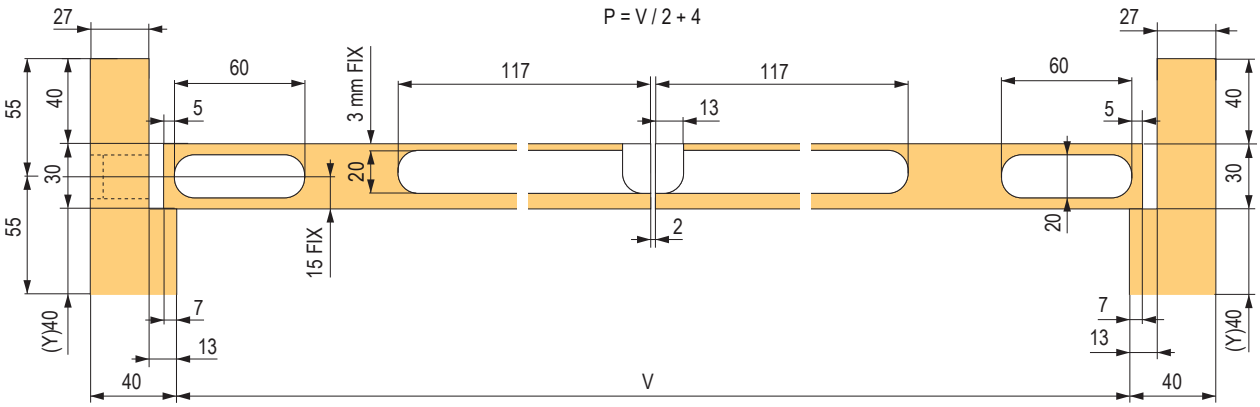

skladacie interiérové dvere

Súpravy bez horného vedenia

horné vedenie | min. 30 mm | guľôčk. ložiská | zaťaženie 40 kg | skladacie dvere

- pri používaní dverí je potrebné rešpektovať mechaniku pohybu – najprv krídla zalomiť a až potom presúvať
- pre ťažšie krídla, rozdelenie väčších priestorov atď.
- pre ľahký chod je vhodné použiť čo najširšie krídla, odporúčaná min. šírka je 450 mm

typ	počet dverí				
	2	3	4	5	6
skladacie závesy	**288881**	**394675**	**394671**	**394676**	**394680**
bezfalcové závesy	**394684**	**394682**	**394673**	**394683**	**394685**

Horné vedenie

kód	dĺžka (m)
284680	1,5 m
DT303	2 m
284681	2,5 m
DT304	3 m
393803	4 m

Výpočet ½ krídla dverí

počet krídel	rozmer A (mm)
3	A = (V - 29) / 5
4	A = (V - 31) / 7

Výpočet ½ krídla dverí

počet krídel	rozmer A (mm)
5	A = (V - 33) / 9
6	A = (V - 35) / 11

verzia so skladacími pántmi

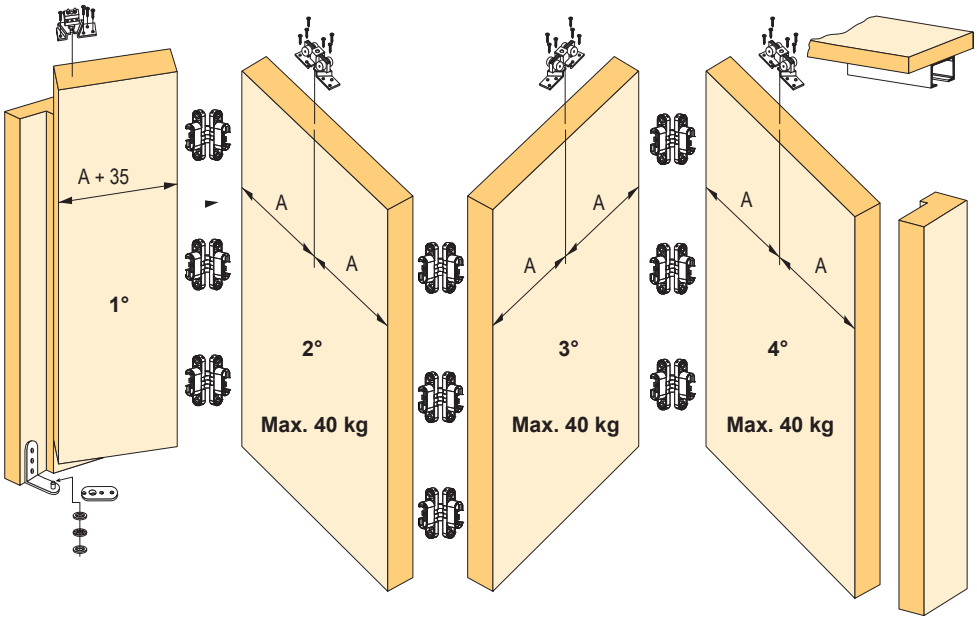

2 krídla

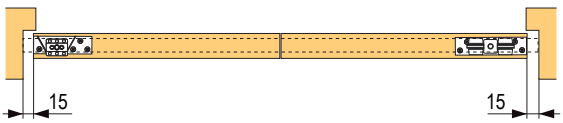

3 – 6 krídel

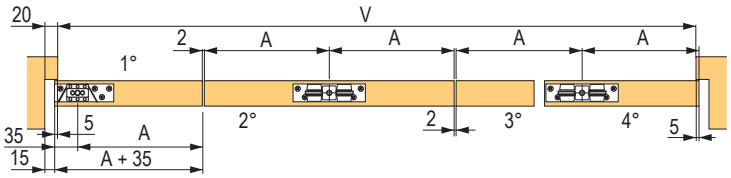

skladacie interiérové dvere

Súprava kovania

horné vedenie | min. 30 mm | guľôčk. ložiská | zaťaženie 30 kg | skladacie dvere

kód	popis
87449	pre 2 krídla

- kovanie vhodné pre skladacie dvere (predelové steny) v interiéri pre dve krídla, kedy sa jedno ukotví k boku steny
- systém zahŕňa samotnú súpravu kovania plus hornú hliníkovú lištu dĺžky 1,5 až 3 m (dlhšia na objednávku)
- určené pre krídla hrúbky 30 mm, väčšiu hrúbku možno taktiež použiť, ak sa horná drážka v dverovom krídle vyfrézuje asymetricky (zachová sa vzdialenosť drážky 5 mm od vnútorného kraja dverí)

Horné vedenie jednoduché

kód	dĺžka
87481	1,5 m
87482	2 m
87483	3 m

X = 9 mm	uholník Art. 0125 je primontovaný na zárubni

K = 8 mm	uhol otvorenia dverí 105° (odporúčané)
K = 16 mm	uhol otvorenia dverí 90°

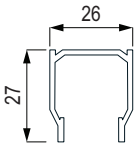

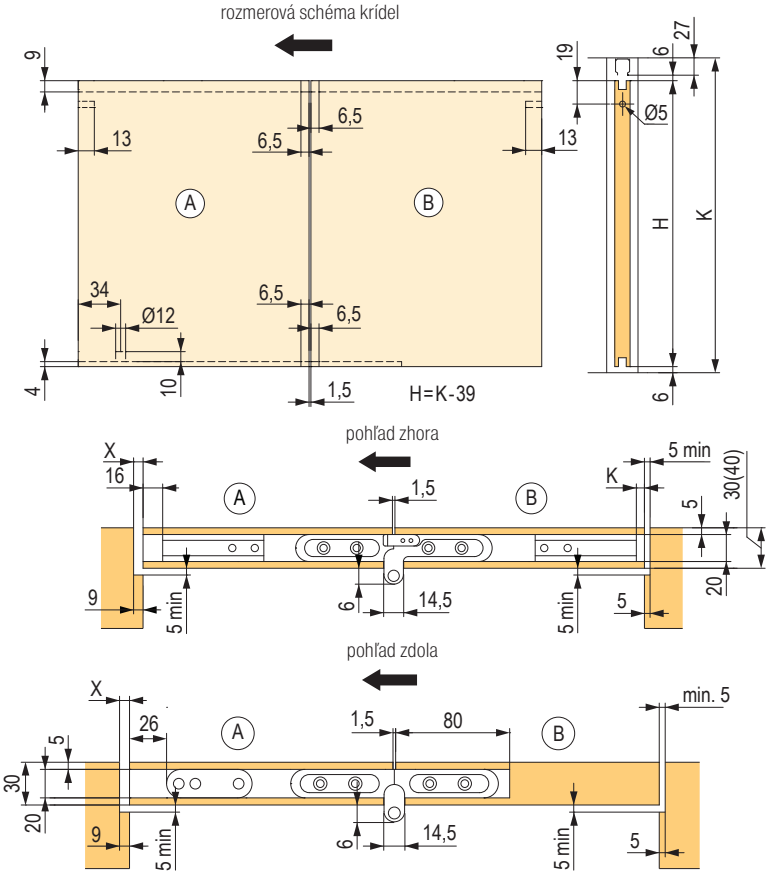

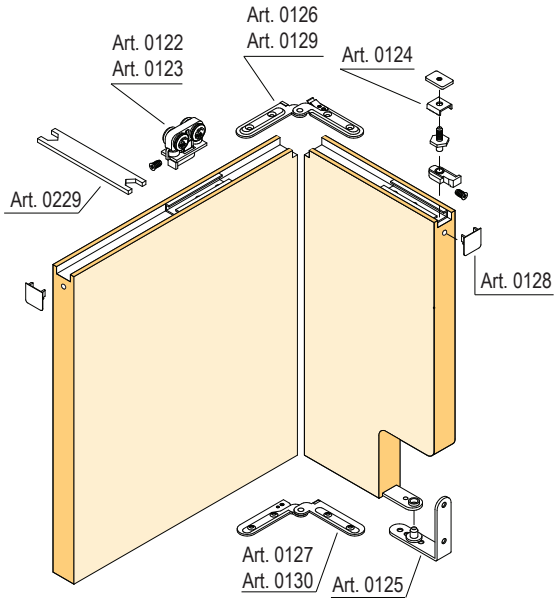

07

kovové vetracie mriežky

Hliník eloxovaný

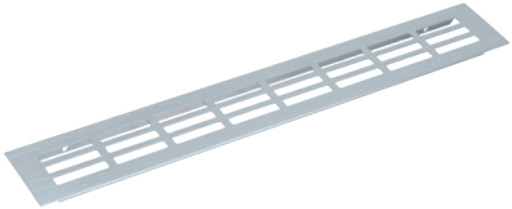

kód	šírka W (mm)	dĺžka L (mm)
320797	60	250
320793		400
320794		500
320798		600
320815		800
320813		1000
320811	80	250
320796		400
320795		500
320799		600
320806		800
320807		1000
320809	100	250
320810		400
320831		500
320808		600
320805		800
320801		1000

kód	šírka W (mm)	dĺžka L (mm)
320821	130	500
320835		600
320871		400
320848		800
320873		1000
320837	150	400
320804		500
320817		600
320814		800
320800		1000

Imitácia nehrdzavejúcej ocele

kód	šírka W (mm)	dĺžka L (mm)
313690	60	250
313687		400
313689		500
320828		600
320839		800
320893		1000
320926	80	250
313688		400
313691		500
313692		600
320852		800
320855		1000

kód	šírka W (mm)	dĺžka L (mm)
320945	100	250
320916		400
320840		500
320859		600
320842		800
320860		1000
320883	150	800
320830		1000

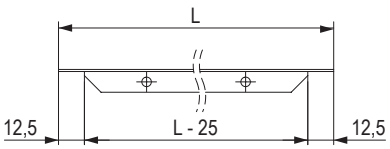

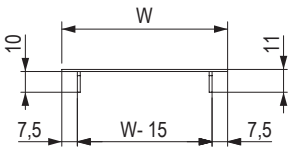

kovové vetracie mriežky

Biela

kód	šírka W (mm)	dĺžka L (mm)
320823	60	250
320803		400
320802		500
320850		600
320863		800
320874	80	250
320812		400
320816		500
320818		600
320820		800
320824		1000

kód	šírka W (mm)	dĺžka L (mm)
320825	100	250
320877		400
320843	150	400
320836		500
320862		600
320885		800
320832		1000

Čierna

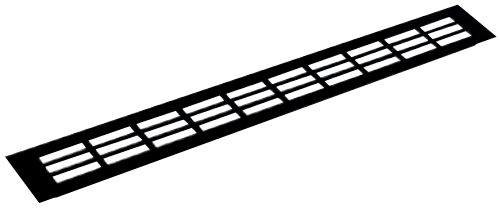

kód	šírka (mm)	dĺžka (mm)
464042	60	250
464036		400
464038		500
464141		600
464039	80	400
464040		500
464140		600

Bronz elox

kód	šírka (mm)	dĺžka (mm)
320822	60	400
320819		500
320827	80	500
320826		400

Zlatá elox

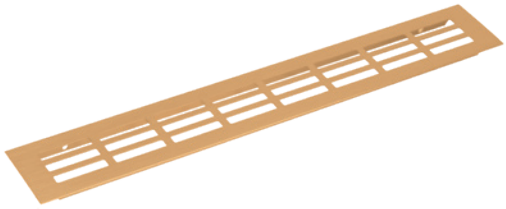

kód	šírka (mm)	dĺžka (mm)
320849	60	400
320833	80	400
320900	100	400

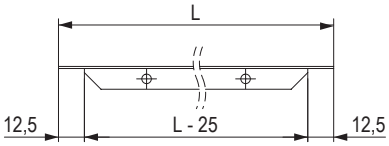

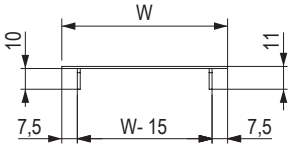

vzdušníky pr. 35 mm

- vzdušníky 35 mm je možné dodať tiež vo farbách podľa požiadavky (dodacie podmienky na vyžiadanie)

Biela

kód	výška (mm)
153453	8

Hnedá

kód	výška (mm)
153460	8

Čierna

kód	výška (mm)
153459	8

Buk

kód	výška (mm)
153458	8

Čerešňa

kód	výška (mm)
153461	8

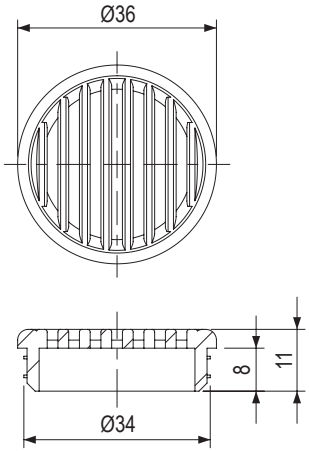

vzdušníky pr. 50 mm

- vzdušníky 50 mm je možné dodať tiež vo farbách podľa požiadavky (dodacie podmienky na vyžiadanie)

Biela

kód	výška (mm)
11381	15
215755	8

Hnedá

kód	výška (mm)
11382	15
215756	8

Čierna

kód	výška (mm)
11380	15
215757	8

Buk

kód	výška (mm)
11383	15
215758	8

Čerešňa

kód	výška (mm)
100192	15
215759	8

Sivá
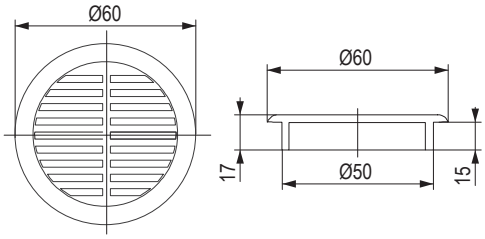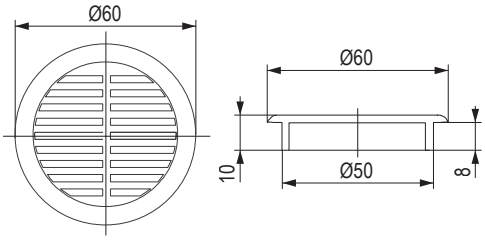
kód	výška (mm)
11379	15
215760	8